Ассоциация ученых г. Арзамаса

Национальный исследовательский Нижегородский государственный
университет им. Н.И. Лобачевского
Арзамасский филиал ННГУ

Арзамасский политехнический институт (филиал)
Нижегородского государственного технического университета им. Р.Е. Алексеева

НАУКА МОЛОДЫХ

СБОРНИК НАУЧНЫХ СТАТЕЙ УЧАСТНИКОВ
XIII ВСЕРОССИЙСКОЙ НАУЧНО-ПРАКТИЧЕСКОЙ КОНФЕРЕНЦИИ

26–27 ноября 2020 г.

Арзамас
Арзамасский филиал ННГУ
2020

УДК 001 (092)
ББК 72я43
Н 34

Печатается по решению учёного совета Арзамасского филиала ННГУ (протокол № 11 от 23.11.2020 г.)

Рецензенты:
Виштак Ольга Васильевна,
доктор педагогических наук, кандидат технических наук, профессор,
профессор кафедры «Информационные системы и технологии» факультета атомной энергетики и технологий
Национального исследовательского ядерного университета «МИФИ»
(Балаковского инженерно-технологического института (филиала) НИЯУ МИФИ)

Ямпурин Николай Петрович,
доктор технических наук, профессор, заведующий кафедрой «Конструирование и технология радиоэлектронных средств» Арзамасского политехнического института (филиала) Нижегородского государственного технического университета им. Р.Е. Алексеева

Редакционная коллегия:
Е.В. Валеева, О.А. Верещагин, В.И. Грубов, Е.А. Жесткова, В.А. Колосова, Д.М. Кривоногов, Е.И. Лазарева, Э.Ю. Люшина, Л.Н. Набилкина, С.В. Напалков (ответственный редактор), Н.А. Пакшина, А.В. Пряников (научное редактирование), О.Н. Старостина, А.В. Улюшкин, А.Ю. Шурыгин (научное редактирование), Т.Т. Щелина, Т.Е. Эварт

Н 34 Наука молодых: сборник научных статей участников XIII Всероссийской научно-практической конференции (26–27 ноября 2020 г.) / отв. ред. С.В. Напалков, науч. ред. А.В. Пряников, А.Ю. Шурыгин; Ассоциация ученых г. Арзамаса, Арзамасский филиал ННГУ, АПИ (филиал) НГТУ им. Р.Е. Алексеева. – Арзамас: Арзамасский филиал ННГУ, 2020. – 576 с.
ISBN 978-5-6042378-3-0

В сборнике представлены научные статьи, основанные на докладах XIII Всероссийской научно-практической конференции «Наука молодых», прошедшей 26–27 ноября 2020 г. в г. Арзамасе. Среди авторов – молодые ученые из Арзамаса, Брянска, Владивостока, Вологды, Глазова, Дзержинска, Долгопрудного, Ельца, Жуковского, Казани, Кирова, Красноярска, Майкопа, Москвы, Нижнего Новгорода, Новозыбкова, Омска, Перми, Пскова, Рязани, Санкт-Петербурга, Томска, Улан-Удэ, Кокшетау (Республика Казахстан), Гомеля (Республика Беларусь), Тирасполя (Приднестровье). Статьи охватывают научные направления, связанные с актуальными проблемами в областях естественных, технических и гуманитарных наук.

УДК 001 (092)
ББК 72я43

ISBN 978-5-6042378-3-0

© Ассоциация ученых г. Арзамаса, 2020
© Арзамасский филиал ННГУ, 2020
© АПИ (филиал) НГТУ им. Р.Е. Алексеева, 2020

СОДЕРЖАНИЕ

ПРИВЕТСТВИЕ УЧАСТНИКАМ XIII ВСЕРОССИЙСКОЙ НАУЧНО-ПРАКТИЧЕСКОЙ КОНФЕРЕНЦИИ «НАУКА МОЛОДЫХ»		12
	Раздел 1. ТЕХНОЛОГИЯ МАШИНОСТРОЕНИЯ	
В.И. Асташкин	Исследование полимерных зубчатых колес в точных механизмах	13
А.С. Доронина	Использование CAE-систем для расчета электромагнитов и проведения прочностных расчетов	16
Е.С. Коршунов	Выбросы машиностроительных предприятий: характеристика, экологические проблемы, анализ перспективных направлений методов очистки	20
Т.В. Мигунова	Использование имитационного моделирования для анализа точности и работоспособности станочного приспособления	25
И.О. Нейлык, С.В. Маркеев, Н.О. Ильичев, А.В. Киселева, Е.С. Коршунов, А.А. Сироткин, К.А. Щеглетов	Анализ способов обеспечения герметичности автомобильных шлангов тормозов	28
И.О. Нейлык, С.В. Маркеев, Н.О. Ильичев, А.В. Киселева, Е.С. Коршунов, А.А. Сироткин, К.А. Щеглетов	Исследование способов установки вершины режущей кромки резца по центру	32
О.А. Степашкина	Исследование процесса хромирования деталей без фторидов с добавкой HEEF-25 MS	35
В.Е. Тараканов	Модернизация установки для электрохимического травления деталей и заготовок	37
Н.С. Углов, К.В. Ражева	Повышение износостойкости деталей и механизмов техники, эксплуатируемой в условиях повышенного износа, на примере рабочих органов сельскохозяйственной техники	41
В.В. Чадаев	Модернизация изделия «блок контроля разновременности» с целью обеспечения работы в изменившихся условиях эксплуатации	44
	Раздел 2. ПРИБОРОСТРОЕНИЕ	
П.А. Артюхин	Система имитации технического состояния магнитного подвеса	47
А.А. Баркалов	Лазерный датчик поверхности	50
К.А. Долгов	Макетирование акселерометра с механическим интегратором	54
Д.В. Дурнов	Применение ультразвукового дальномера в составе мобильного робота	56
Р.Р. Жамалов	Анализ архитектуры построения систем кондиционирования воздуха современных летательных аппаратов	60
А.С. Золотов, С.В. Золотов	Анализ перспективных изотопов, получаемых лазерным методом обогащения	63
Н.В. Зубков, Е.С. Кечин	Разработка магнитной системы микромеханических компенсационных акселерометров	65
Е.С. Кечин, Н.В. Зубков	Разработка линейки микромеханических компенсационных акселерометров	69
М.И. Козлов	Коэффициент газодинамического демпфирования двухосевого микросистемного акселерометра	74

А.М. Спирин	Анализ струйных датчиков угловых скоростей	77
К.С. Сычев	Обоснование выбора функциональной структуры для построения цифрового компенсационного акселерометра	81

Раздел 3. РАДИОТЕХНИКА И СВЯЗЬ

В.А. Будников	Разработка программного обеспечения для автоматизированного рабочего места для контроля зеркал лазерного гироскопа с лазерной подсветкой	84
С.Е. Казаков	Надежность устройства сопряжения	88
И.И. Клоков	Исследование эффективности метода уменьшения температурного дрейфа нулевого сигнала микроэлектромеханического датчика угловых скоростей	90
А.Д. Ковальчук	Разработка навигационно-коммуникационного модуля на Android	92
И.А. Кузнецов	Анализ конструкции печатного узла тепловизора на механические воздействия в АСОНИКА-ТМ	95
Д.А. Литвинов	Дальномерный радиоканал с GPS-передатчиком	98

Раздел 4. МАТЕМАТИЧЕСКИЕ МЕТОДЫ И ИНФОРМАЦИОННЫЕ ТЕХНОЛОГИИ В УПРАВЛЕНИИ

И.А. Андриянов	Домашняя метеостанция на базе Arduino Nano	100
К.М. Головкин	Разработка автоматизированной информационной системы информирования и обмена сообщениями	101
Г.А. Гуськов	Алгоритм автономного определения траектории и местоположения мобильного робота	103
А.О. Гущина	Разработка программы для оценки инструментальных погрешностей бортовой инерциальной навигационной системы	107
А.С. Дятлов	Автоматизация процессов моделирования	110

Раздел 5. КОМПЬЮТЕРНЫЕ ТЕХНОЛОГИИ ОБУЧЕНИЯ

А.В. Алеева, В.П. Харитонова	Развитие образования в эпоху новых технологий	113
В.И. Малкова	Раздел виртуального музея «Председатели правления нижегородского кружка любителей физики и астрономии»	114
Ю.В. Моисеенко, А.А. Плотников	Виртуальный музей «Нижегородский кружок любителей физики и астрономии»	117
К.Р. Струков	Компьютерные технологии как инструмент и объект изучения в образовательном процессе	120
М.А. Тимофеева	Преимущества использования электронных средств обучения на примере мини-пособия «Классификация программного обеспечения по праву на пользование»	122

Раздел 6. БИОЛОГИЯ, ГЕОГРАФИЯ, ХИМИЯ

А.Е. Багнычева	Анализ тенденций в изменении функционального зонирования парка культуры и отдыха имени 30-летия победы города Лабинска в период с 1960 по 2020 год	125
Е.А. Изюмский	Географические и природно-климатические условия становления туризма в Китае	127
Е.Н. Караулова	Технология «лэпбукинг» на уроках биологии	129
М.М. Одиноков	Исследование композиционных материалов на основе диоксида титана	131
А.Д. Павлова	Исследование возможности использования метиловых эфиров жирных кислот в качестве пластификаторов ПВХ	132

М.С. Сергеева	Экспериментальное исследование и математическое моделирование газогидратного равновесия смеси CH_4 / CO_2 в присутствии промоторов ТГФ / Na-ЛС	134
А.И. Скарзова	Изучение влияния вредных привычек на развитие гипоксии плода	136
М.Е. Фильченкова	Игровые элементы на уроках биологии 5-6 классов как способ активизации учебной деятельности учащихся	138
Л.С. Харитонов	Изучение интенсивности фотосинтеза лиственных деревьев города Арзамаса	140
Ч.Т. Чимитдоржиева	Уникальность территории Байкала для развития научного туризма	143
А.Р. Шекаева, А.Н. Федорчук	Кинетические аспекты анионной полимеризации ε-капролактама в присутствии неорганических добавок	145

Раздел 7. МАТЕМАТИКА, ИНФОРМАТИКА, ФИЗИКА И МЕТОДИКА ИХ ПРЕПОДАВАНИЯ

Н.Н. Бубнова	Методические приемы для развития логического мышления обучающихся в процессе изучения геометрии 7-9 класса	148
Е.А. Динисова	О комплексе заданий для факультативного курса «Комбинаторика и теория вероятностей в 7-9 классах»	151
А.О. Комаров	Система технического зрения: проблемы и перспективы	154
А.А. Корепанова	Использование активных методов обучения при изучении темы «Аксиомы геометрии Н.И. Лобачевского»	156
Н.А. Корепанова	STEM-образование в Российской Федерации и за рубежом	159
Н.В. Кочнев	Исследование методов оптимизации алгоритмов	161
М.А. Криворученко	Программированное обучение как способ формирования познавательного интереса	165
К.А. Мичурина	Особенности преподавания геометрии лобачевского в старшей школе	167
К.А. Мичурина	Первое знакомство с физикой в рамках образовательного проекта «Академия точных наук»	170
С.В. Напалков	О воспитании школьников в процессе обучения математике	172
И.С. Соколов, А.А. Белова	Создание интерактивных чертежей разверток многогранников для занятий по стереометрии	174
А.А. Тимшин	Использование мобильных сервисов в подготовке специалистов будущего	177
Д.А. Урванцев, С.А. Фомин	Создание электронного пособия по учебной дисциплине «Информатика» для студентов первого курса технического и социально-экономического профилей	179
К.В. Цугунова	Несобственный интеграл и практическое применение определенного интеграла в экономике	182

Раздел 8. ПСИХОЛОГИЯ

Н.С. Антипова	Влияние учебной и внеучебной деятельности по дисциплине «История» на формирование личности будущего медицинского работника	186
А.А. Баланова	Особенности психологической адаптации детей раннего возраста к условиям дошкольного образовательного учреждения	188
Д.О. Бузина	Календарь памятных дат в отечественной психологии: 2021 год	191
А.В. Гоглева	Футурошок – исследование отношения студентов к своему будущему	193
Ю.И. Гордеевцева	Психологические обеспечения развития готовности педагогов ДОУ к профессиональному творчеству	195
М.А. Гремячих, А.А. Трубникова	Теоретической обзор проблемы психологических особенностей родителей, воспитывающих ребенка с нарушениями в развитии	198

Е.С. Громакова	Особенности внутригрупповых отношений младших школьников в классе	199
Д.Д. Гуляев	Психологическая помощь людям предпенсионного возраста в профессиональной переподготовке	202
К.С. Дюдина	Социально-психологическая адаптация детей к условиям начальной школы	205
З.Х. Кайтукова, О.Ю. Говорова	Исследование связи детско-родительских отношений и особенностей личности подростков	208
М.А. Калабашина	Особенности возникновения служебных конфликтов у сотрудников органов внутренних дел	211
Н.В. Калинина	Психологическая помощь семье в воспитании ребёнка с асоциальным поведением в условиях центра социально-психологической помощи	213
Э.И. Кочунов	Проблема развития готовности студентов к освоению технических специальностей	215
Э.И. Кочунов	Экспериментальное изучение готовности студентов к освоению технических профессий	217
Е.И. Куницын	Психологическая помощь спортсменам после получения травмы	221
Е.В. Лебедева	Возможности психологической помощи молодым семьям в профилактике межличностных конфликтов	224
Е.В. Махов, А.О. Чудакова	Изучение эмоционального интеллекта студентов средних профессиональных образовательных учреждений	227
Е.В. Махов, А.О. Чудакова	Эмоциональный интеллект в контексте профессионально-личностного развития молодёжи	230
Т.А. Остроушко	Изучение мотивации современных студентов на вступление в брак и создание семьи	232
Н.Н. Пушкарева, Л.В. Киреева	Психологические особенности адаптации первокурсников к условиям обучения в вузе	233
Н.Б. Смирнова, А.О. Чудакова	Проблемы эмоциональной сферы как предиктор Интернет-зависимости	235
К.В. Тимина	Экзаменационный стресс у студентов-первокурсников: причины и результаты исследования	238
И.А. Усимова	Особенности изучения профессионально-личностных качеств студентов медицинского колледжа	240
З.Д. Чередова	Отношения младших школьников со сверстниками: особенности, конфликты	243
И.В. Черентаева	Агрессивность дошкольников	246
Е.А. Чернягина, Е.А. Щеулова	Изучение особенностей различных стилей педагогического взаимодействия	248

Раздел 9. ПЕДАГОГИКА

В.А. Барчева	Электронный журнал как современная форма взаимодействия дошкольной образовательной организации с родителями воспитанников	251
А.А. Бережная	Организация образовательной среды для развития инициативы детей старшего дошкольного возраста в группе	253
Е.Д. Биткина	Музей как средство развития патриотизма у современных младших школьников	255
О.А. Галкина	Развитие творческих способностей детей старшего дошкольного возраста посредством использования нетрадиционных материалов в продуктивных видах деятельности	258
Ю.А. Глаголева	Урок – читательская конференция как форма рекомендации книги Ю. Винклер «Как маленькая Фредерика стала Екатериной Великой»	260

Ю.А. Глаголева	Проектная деятельность как эффективное средство обучения	262
А.В. Гоглева	Развитие эмоционального интеллекта старших дошкольников в процессе взаимодейсвия родителей и ДОУ	264
В.О. Данилова	Учебная мотивация школьников: проблемы и пути решения	266
Г.А. Есенбекова	Формирование ценностных ориентаций как условие всестороннего развития творческой молодежи	269
М.Т. Жумадилова	Роль священноцерковнослужителей в выборе содержания воспитания в социальных учреждениях для детей-сирот и детей, оставшихся без попечения родителей в городе Новониколаевске (Новосибирске)	272
О.А. Зебрина	Возможности арт-терапии в математическом развитии детей старшего дошкольного возраста	274
Ю.А. Иваньшина	Интерактивные тетради в организации дистанционного обучения младших школьников	276
О.И. Каменских	Диагностирование уровней сформированности коммуникативного УУД «постановка вопросов» у младших школьников	278
О.В. Карпова	Управление процессом подготовки к аттестации воспитателей дошкольных образовательных организаций	280
Т.В. Коршунова	Задания исследовательского характера при решении текстовых задач с применением информационно-коммуникационных технологий	282
Е.А. Коуркина	Специфика общения с детьми в период кризиса трех лет	284
Е.С. Кошкина	Психолого-педагогические условия развития связной монологической речи у детей дошкольного возраста	286
К.Р. Круподерова	Возможности сетевых сервисов в формировании универсальных и общепрофессиональных компетенций будущих учителей	288
А.А. Кубрак	Особенности применения методики Монтессори в начальной школе	291
А.В. Кузнецова	Возможности исторического парка «Россия – моя история» в процессе патриотического воспитания младших школьников	293
В.А. Лазарева	Особенности обучения бакалавров по направлениям подготовки «Компьютерная безопасность» и «Информационная безопасность»	295
М.В. Латухова	К вопросу о формировании детского коллектива младших школьников	298
Т.А. Лебедева	Самостоятельная работа студентов в современной высшей школе	300
Б.Б. Литинский	Педагогический юмор как средство повышения эффективности образовательного процесса	302
Е.С. Локоткова	Методика изучения фразеологии в начальной школе	304
В.В. Макеев	Особенности организации профориентационной работы технических вузов в условиях приемной кампании 2020 года	306
Н.А. Маликова	Использование игровых технологий обучения для формирования профессиональных компетенций студентов	308
К.А. Малышева	Активизация творческой деятельности младших школьников средстами триз-технологии	311
М.Е. Малышева	Возможности технологии сторителлинг в обучении младших школьников математике	313
Ю.И. Матвеева	Влияние информатизации и цифровизации на образовательный процесс	315
Е.В. Мечтаева	Реализация управленческой составляющей в работе учителя-логопеда	316
С.С. Мокрушина	Развитие познавательного интереса к географии у учащихся с задержкой психического развития на основе применения творческих заданий	320

Л.А. Никифорова	Проектирование цифровой образовательной среды для организации внеучебной деятельности в колледже	321
Т.О. Николаева	Метод рисунка как средство изучения эмоционального мира дошкольника	323
С.А. Пилипчук	Тьюторское сопровождение педагогов в рамках цифровой образовательной среды колледжа	325
Т.А. Рязанова	Партнёрские отношения как модель взаимодействия между семьёй и школой в условиях дистантного обучения	327
Н.Д. Санникова, Т.С. Чайкина	Проблемы развития трудолюбия детей в начальной школе	329
С.В. Сокурова	Элементы геймификации на уроках в начальной школе как средство активизации познавательной деятельности младших школьников	332
Н.А. Токарева	Управление взаимодействием дошкольной образовательной организации и семьи	334
М.А. Тонкаева	Последствия буллинга в школе	336
А.В. Федоров	Условия эффективного развития навыков конструктивного взаимодействия молодежи во внеучебной деятельности	338
У.В. Хилова	Основные направления работы педагога с проявлениями детской агрессии в дошкольном возрасте	341
В.О. Чепак	Здоровьесберегающие технологии на уроках математики в начальной школе	343
В.О. Чепак	Игра как средство развития воображения детей старшего дошкольного возраста с детским церебральным параличом	345
В.О. Чепак	Телевидение как средство формирования культуры поведения дошкольников	348
М.А. Шабельник	Факторы, влияющие на качество образования в сельских школах с низкими образовательными результатами	350

Раздел 10. РУССКИЙ ЯЗЫК, ЛИТЕРАТУРА

К.С. Исаева	Роль иллюстраций в учебнике русского языка под редакцией Т.А. Ладыженской	353
Н.С. Карева	Фрагменты литературной сказки В.А. Каверина на уроках русского языка при подготовке к ВПР	355
А.Е. Маресова	Тенденции художественного переосмысления вечного образа Дон Жуана в истории литературы	357
Н.С. Молодцова	Об использовании образовательного веб-квеста на уроках русского языка при изучении концепта «Мать»	360
А.О. Севастьянов	Категория кажимости в повести А.П. Чехова «Степь»	362
А.В. Соловьёва	Функционирование восклицательных предложений в сказках А.С. Пушкина болдинского периода	366
Е.И. Ступникова	Диалектизмы в романе Н.И. Кочина «Девки»	368
А.А. Сухарева	Специфика использования имён собственных А.П. Чеховым	371
П.М. Тихонова	Поэзия за гранью поэзии	374
П.М. Тихонова	«Прочти и подумай, за что мы боремся, ложась в постель?»: сновидения, Фрейд и «Черный человек» Есенина	376
А.В. Усанова	Языковые средства, используемые для создания мужских образов в лирике С.А. Есенина	379
Ю.А. Хантурова	Истоки духовного мужества русского воина (языковой аспект)	381
Е.С. Шувалова, Е.А. Томилина	Проектирование литературного Web-квеста (практическая реализация)	383

Раздел 11. ИСТОРИЯ, ОБЩЕСТВОЗНАНИЕ

М.А. Вершинин	Становление Кубы как члена социалистического лагеря	387
А.А. Зайцев	Оценки политической деятельности Индиры Ганди в отечественной и индийской историографии	390
В.С. Ильина	Ф.Ф. Беллинсгаузен: достойный пример служения Отечеству	392
И.М. Лебедянцев	Влияние немецкой философии XIX века на историософскую концепцию П.Я. Чаадаева	395
В.Э. Матвеева	Первые сельские школы в Вадской волости Арзамасского уезда	397
А.Е. Рьянов, В.Е. Рьянова	Великая Отечественная война в истории нашей семьи	399
О.А. Рябова	Кулебакский металлургический завод в годы Великой Отечественной войны и первые послевоенные годы	401
Е.А. Серова	Отражение социальных процессов на примере женского костюма	403
Д.А. Соколов	Марк Лициний Красс как военачальник в ходе спартаковской войны	405
Д.А. Соколов	К вопросу о развитии лёгкой промышленности Царства Польского в конституционный период (1815-1830 гг.)	407
А.Н. Тещина	Развитие Выксунского металлургического завода в середине XVIII – конце XIX века	410
Т.Ю. Чернышкова	Развитие системы здравоохранения и медицинского обслуживания населения в Ардатовском уезде в конце XIX – начале XX века	412
М.О. Яшина	Герой советского союза Н.С. Моисеев	414

Раздел 12. ФИЛОСОФИЯ

А.С. Агафонова	Бэконианская науковедческая традиция и ее значение в развитии современной методологической культуры	416
Е.И. Баймуратова	Менсплейнинг в дискурсе феминизма	418
А.Ю. Борисова, Т.А. Курганова	Философия образования в динамике культурно-исторических форм и воплощений	420
К.В. Борисова	Квир-теория и ее мировоззренческие основания	422
Д.М. Догадов	Сравнительный анализ философских взглядов Камю и Сартра	424
С.В. Елхина	Социальная изоляция и её влияние на психическое состояние человека	426
Н.С. Зонина	Репродуктивная свобода человека в контексте биоэтики	428
А.Е. Зоркова	Философский аспект потребительского выбора в экономике	430
А.Р. Комиссарова	Блоггинг как форма коммуникации	432
Е.А. Кудряшова	Системные представления в дискурсе современной философии	434
О.А. Куклева	Трансгуманизм и постчеловеческое будущее	436
В.А. Лычагина	Библейский образ Левиафана, Chaoskampf и праиндоевропейский миф	438
П.С. Серков	Можно ли считать Августина блаженного основоположником философии истории?	440
Е.А. Сурнина, А.А. Халяпина	Образ педагога в истории философии	442

Раздел 13. ЭКОНОМИКА, МЕНЕДЖМЕНТ, ГОСУДАРСТВЕННОЕ И МУНИЦИПАЛЬНОЕ УПРАВЛЕНИЕ

Е.В. Алексеева	Оптимизация структуры управления местной администрации	445
В.Е. Бычкова	Проблемы государственного управления анятостью населения в условиях пандемии	447

Н.А. Василькин	Социально-экономический потенциал и его значение в обеспечении устойчивого развития муниципального образования	451
И.Ю. Венедиктова	Регулирование государственных закупок в условиях пандемии	453
Д.В. Воронин	Организация местного самоуправления в закрытых административно-территориальных образованиях	455
Е.В. Вишвцева	Роль таможенных органов в обеспечении экономической безопасности государства	457
Е.Е. Герасименко	Особенности кадровой политики государственных унитарных предприятий	459
К.А. Желтова	Возможности организации культурно-досуговой деятельности в условиях сферы развлечений	461
О.Н. Загоруйко	Применение кластерной политики в развитии муниципальной экономики	463
Е.А. Изюмский	Политические и социально-экономические условия становления туризма в Китае	466
К.С. Комарова	Местный бюджет: основы формирования и условия сбалансированности	469
О.А. Куликова	Особенности банкротства муниципальных предприятий	471
Е.А. Курчева	Особенности поддержки и развития моногородов	473
Г.Е. Лысенко	Лизинг в малом предпринимательстве	476
Е.Ю. Наськина	Особенности организации благоустройства территории малых городов	478
М.И. Николаев	Роль уполномоченного по правам человека в обеспечении дополнительных гарантий государственной защиты прав и свобод человека на территории Российской Федерации	481
Д.Н. Павлунина	Проблемы развития кадрового потенциала в сфере медицинских услуг	483
Л.Е. Першина	Проблемы коммуникации в образовательном пространстве вуза	485
Ю.А. Самарина	Роль органов местного самоуправления в развитии малого и среднего предпринимательства	487
Л.А. Сашенкова	Об особенностях организации предоставления государственных и муниципальных услуг в многофункциональных центрах в период пандемии коронавируса	490
А.О. Сенченко	Условия функционирования и особенности управления сферой культуры в муниципальном образовании	492
Л.Д. Сулина	Проблемы развития физкультурно-оздоровительных комплексов Нижегородской области	495
А.В. Тихонова	Об итогах внедрения концепции «бережливый умный город» в городском округе город Саров Нижегородской области	497
Н.Н. Тишинский	О трудоустройстве в условиях пандемии коронавируса (на примере г. Арзамаса)	498
А.А. Федосеева	Организация работы образовательного учреждения в условиях введения ограничительных мер из-за COVID-19	502
А.Ю. Филипчук	Оценка влияния реализации проекта паломническо-туристического кластера «Арзамас – Дивеево – Саров» на инвестиционную привлекательность г. Арзамаса	504
Д.Д. Шаманин	Новый нематериальный продукт для развития экономики Нижегородского региона	506
Т.С. Шестакова	Проблемы развития территориального общественного самоуправления	508
Г.А. Шмелева	Основные направления бюджетной политики Российской Федерации	511

Раздел 14. ЮРИСПРУДЕНЦИЯ

Е.И. Баймуратова	Анализ правового регулирования закупочной деятельности при исполнении государственного оборонного заказа в Российской Федерации	514

К.В. Борисова	Налоговые проверки как основная форма налогового контроля в Российской Федерации	517
В.И. Козюлина	Безопасность конфиденциальной информации в сфере трудовых отношений	519
В.Д. Костоломова	Правовое регулирование занятости и трудоустройства в Российской Федерации	521
О.В. Лаухина	Правовое регулирование самозанятости в России	523
А.С. Мальгин	Фаворитизм и непотизм как формы проявления управленческих девиаций в организации	526
О.В. Обойчук	Современные тенденции в определении размера компенсации морального вреда	529
А.В. Остапенко	Правовое регулирование деятельности самозанятых граждан в Российской Федерации	533
Н.Б Смирнова	Криминалистический и социально-психологический анализ личности женщины, совершившей детоубийство	536
Е.Д. Степина	Основные права граждан в области занятости и гарантии их реализации	539
Ю.А. Трошанина, А.А. Королев	Проблема определения понятия «контролирующие лица должника», привлекаемые к субсидиарной ответственности в рамках банкротства организаций	542
Н.А. Чередов	Правовые основы сделок M&A: слияние и поглощение компаний	545
В.Ю. Шевалдина	Роль коллективного договора в регулировании трудовых отношений.	547

Раздел 15. ИНОСТРАННЫЕ ЯЗЫКИ

К.В. Баранова	Эволюция героя в романе Гарольда Робинса «Камень для денни фишера»	550
Д.Н. Киреева	Обучение лексическим навыкам с использованием графических материалов онлайн-платформ	553
О.В. Кудакова	Образ замка Нойшванштайн в современной культуре	555
Т.С. Мочалова	Суффиксация как продуктивный способ современного словообразования и методика её изучения	557
А.В. Остроумова	Отражение британской системы образования в романах Джоан Роулинг	559
А.Е. Рьянов, В.Е. Рьянова	Англоязычная художественная литература и необходимость её изучения на уроках английского языка	561
Е.А. Сухарева, Я.М. Байкова	Структура лексико-семантической группы глаголов изменения в природе	563
Е.А. Сухарева, Ю.И. Воробьёва	Влияние внеклассных мероприятий на процесс воспитания в среднем звене школы (немецкий язык)	565
Д.С. Сучканцева	Психологические расстройства в условиях пандемии в сша и росиии: проблемы и перспективы	568
Я.В. Чекушина, Т.Ю. Балашкина	Британский юмор как характерная черта национального менталитета	570
С.И. Черемухина	Особенности разговорной речи персонажей в романе М. Кэбот «Дневники принцессы»	572
Д.В. Шляпина	Английские психологические термины в русских научных текстах: особенности перевода	574

ПРИВЕТСТВИЕ УЧАСТНИКАМ XIII ВСЕРОССИЙСКОЙ НАУЧНО-ПРАКТИЧЕСКОЙ КОНФЕРЕНЦИИ «НАУКА МОЛОДЫХ»

Уважаемые участники конференции!

В этом году мы отмечаем 25-летие Ассоциации учёных г. Арзамаса. Создана она была в 1995 году по инициативе профессора М.Ф. Балакина, Почётного гражданина города, и объединила действующих учёных различных учреждений города. Они работали в основном в четырёх первичных организациях: педагогическом институте им. А.П. Гайдара (ныне Арзамасском филиале ННГУ им. Н.И. Лобачевского), политехническом институте (филиале) НГТУ им. Р.Е. Алексеева, АНПП «Темп-Авиа», медицинских учреждениях города. В настоящее время Ассоциация учёных стала высокоинтеллектуальным сообществом, включающим в себя более 200 кандидатов наук и около 20 докторов наук. Они стоят в авангарде многих научных начинаний в учреждениях и предприятиях города. Круг вопросов, которыми занимается ассоциация, достаточно широк. В частности, она содействует подготовке современного кадрового потенциала для региона, участвует в проведении приоритетных научных исследований. Арзамасские учёные вносят значительный вклад в развитие как фундаментальной, так и прикладной науки в гуманитарной и естественнонаучной сфере. Разработки наших учёных широко используются в различных отраслях отечественной промышленности, служат обеспечению обороноспособности России. Ассоциация активно поддерживает молодых учёных, наше будущее. Не обходятся без внимания и научно-практические конференции «Наука молодых». Впервые подобная конференция была проведена в 2008 году по инициативе Ассоциации учёных города Арзамаса. Традиционно эти конференции проводятся на базе Арзамасского политехнического института (филиала) НГТУ и Арзамасского филиала ННГУ. В этих конференциях принимают участие не только молодые учёные Арзамаса. Стало хорошей традицией участие в ней исследователей различных российских и зарубежных научных центров. С каждым годом мы видим, что спектр участников конференции расширяется. Диапазон интересов молодых исследователей отражён в докладах 15 секций от технологии машиностроения, педагогики до юриспруденции и иностранных языков. Одно перечисление направлений конференции займёт значительное время. У нашей конференции уже сложились свои традиции, которые постоянно крепнут и расширяются. Среди тех, кто участвовал в первых конференциях, нынешние известные учёные, руководители перспективных научных направлений и школ. Конференция «Наука молодых» – это своеобразный трамплин, открывающий перспективы перед молодым, дерзающим поколением! Научная мысль не знает преград! И сегодня, в трудных условиях пандемии, которые переживает весь мир, мы проводим нашу конференцию в новом, необычном формате, но это нисколько не умаляет значимость конференции, её нужность и необходимость для общения учёных, обсуждения дискуссионных вопросов и проблем.

Дорогие друзья, коллеги! От имени президиума Ассоциации учёных г. Арзамаса желаю всем участникам XIII конференции «Наука молодых» успешной работы, дальнейшего научного роста на благо российской науки, на благо нашей великой Родины. Новых вам научных открытий и свершений!

А.И. Сабурцев, Президент Ассоциации учёных г. Арзамаса
26 ноября 2020 г.

==========

ИССЛЕДОВАНИЕ ПОЛИМЕРНЫХ ЗУБЧАТЫХ КОЛЕС В ТОЧНЫХ МЕХАНИЗМАХ

В.И. Асташкин
Арзамасский политехнический институт (филиал) Нижегородского
государственного технического университета им. Р.Е. Алексеева, магистрант
Россия, Нижегородская обл., г. Арзамас; e-mail: vovan1984_354@mail.ru
Научный руководитель: Глебов В.В., к.т.н., доцент, glebov@apingtu.edu.ru

Статья посвящена использованию программного обеспечения для исследования полимерных зубчатых колес, а также колес с металлической ступицей. В частности, рассматривается программное обеспечение SOLIDWORKS Simulation для проведения расчета контактного давления в зоне натяга металлической ступицы и полимерной части сборного зубчатого колеса, Ansys Workbench 19 – для проведения прочностных расчетов в зоне зацепления.

Ключевые слова: зубчатое колесо; полимер; зацепление; SOLIDWORKS; Ansys; шум.

Технологическое оборудование, которое используется в точном приборостроении и машиностроении, должно обеспечивать комфортный уровень работы на нем. В частности, в «чистых» комнатах существуют повышенные требования к уровню шума, который издает оборудование.

В данной статье рассматривается возможность снижения шумовой нагрузки современного намоточного оборудования, используемого для производства катушек индуктивности, различных высокоточных приборов и механизмов, в которых присутствуют элементы с проволокой.

На производстве используется полуавтомат рядной намотки НРМ-02М, в передней и задней бабках которого для передачи крутящего момента и синхронизации вращения ведущего и ведомого валов используется зубчатое зацепление с модулем m=1,5 мм (рис. 1).

Зубчатые колеса изготовлены из коррозионно-стойкой жаропрочной легированной стали 40Х13 ГОСТ 5632-72.

В процессе работы наблюдается повышенный уровень шума, который может негативно сказаться на качестве работы оператора станка, на его утомляемости и, как следствие, повышении уровня брака.

Одним из принятых решений по снижению уровня шума стало использование промежуточного полимерного зубчатого колеса, которое состоит из двух частей: металлической ступицы, изготовленной из стали 40Х13 ГОСТ 5632-72, и полимерной части, изготовленной из блочного полиамида ПА 66 равновесной влажности ОСТ 6-11-498-79 (рис. 2).

Дополнительным решением по снижению уровня шума стало снижение значения модуля зубчатого колеса с 1,5 мм до 0,5 мм.

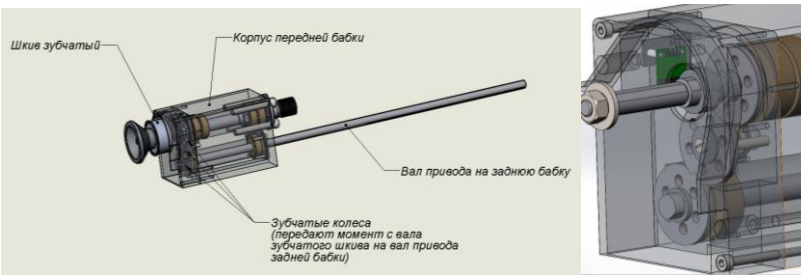

Рис. 1. Передняя бабка станка НРМ-02М

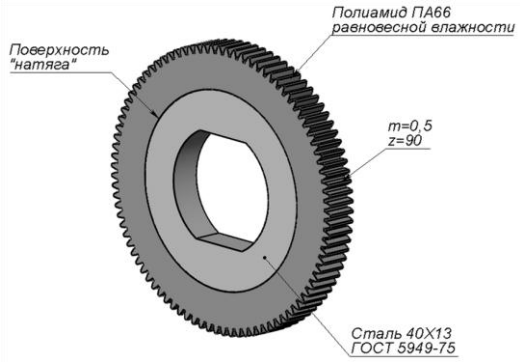

Рис. 2. Сборочная модель зубчатого колеса с полимерной частью

Необходимо отметить, что на стадии проектирования зубчатого колеса с полимерной частью была рассмотрена методика определения оптимального значения модуля в зависимости от передаваемого крутящего момента и модуля упругости. Оптимальное значение модуля определялось по номограмме [1].

Так как в качестве полимерного материала используется полиамид ПА66 равновесной влажности ОСТ 6-11-498-79, то модуль упругости E =1700…2000 МПа (принимаем значение равное E =1850 МПА). Первоначально необходимо перевести передаваемый крутящий момент в размерность Нмм, таким образом, $T = 955$ Нмм (в станке рядной намотки используется двигатель мощностью 125 Вт, номинальная частота вращения равна 1250 об/мин, что соответствует крутящему моменту $T = 0,955$ Нм).

Далее необходимо вычислить параметр $\frac{2T}{E} = \frac{2 \times 955}{1850} = 1,032$, провести ординату при E =1850 МПА и абсциссу при $T = 955$ Нмм до пересечения с наклонной линией $\frac{2T}{E} = 1$, затем, спускаясь по ней влево вниз до пересечения с ординатой z =90 получаем точку, через которую проводим горизонтальную линию до пересечения с ординатой в правой части номограммы, соответствующей j_n = 40 мкм. Искомое значение m = 0,5 мм (рис. 3) [1].

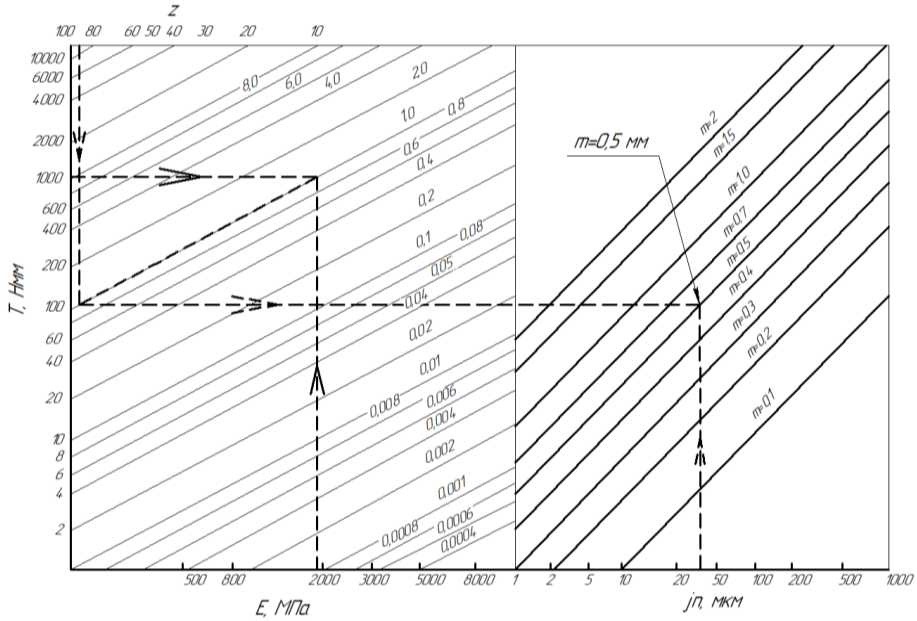

Рис. 3. Методика определения модуля полимерного зубчатого колеса по номограмме

Следующим этапом проектирования сборного зубчатого колеса стало теоретическое определение минимального значения натяга между металлической ступицей и полимерной частью. По соответствующей расчетной методике [1] было определено, что минимальное значение расчетного натяга равно $\Delta = 45$ мкм, что приводит к возникновению контактных напряжений 0,713 МПа. Дополнительный натяг для обмятия микронеровностей в зависимости от выбранной шероховатости поверхностей равен $u_R = 7$ мкм, дополнительный натяг из-за несоответствия температуры эксплуатации соединения температуре сборки $u_t = 29$ мкм.

В зависимости от данных рассчитанных параметров был выбран натяг между металлической ступицей и полимерной частью, равный 150 мкм.

Для обоснования возможности использования программного обеспечения SOLIDWORKS Simulation в части определения контактных напряжений в зоне сопряжения деталей проведено статическое исследование. Изначально была построена трехмерная модель с интерференцией (взаимное пересечение объемов) в 45 мкм (рис. 4).

После задания необходимых материалов и способа закрепления тел в пространстве задан набор контактов типа «горячая посадка» с коэффициентом трения 0,25 (рис. 5) [3].

После задания крутящего момента на контактной поверхности зубчатого зацепления со значением 0,955 Нм и генерирования сетки конечных элементов произведен расчет исследования, который показал значение возникающего контактного давления в векторном отображении (рис. 6).

На данной эпюре видно, что максимальное значение контактного давления при минимальном натяге, равном 45 мкм, составило 0,792 МПа. Теоретические расчеты показали, что контактное давление при данном натяге должно равняться 0,713 МПа. Таким образом, произведенное исследование выявило близость полученных расчетных данных к теоретическим (разница 9,8%).

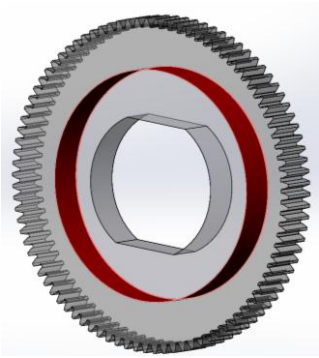

Рис. 4. Интерференция деталей

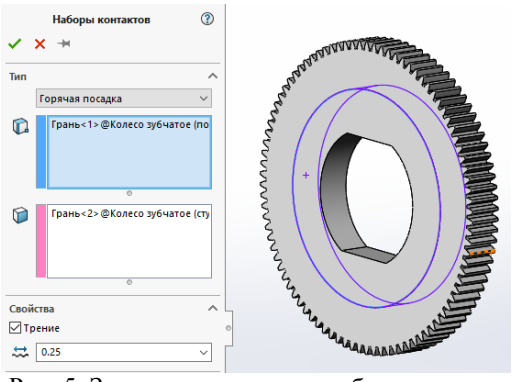

Рис. 5. Задание параметров набора контактов

Путем изменения геометрических параметров деталей сборного зубчатого колеса на выбранное значение натяга, равное 0,15 мм и повторного запуска исследования, определено окончательное контактное давление (рис. 7).

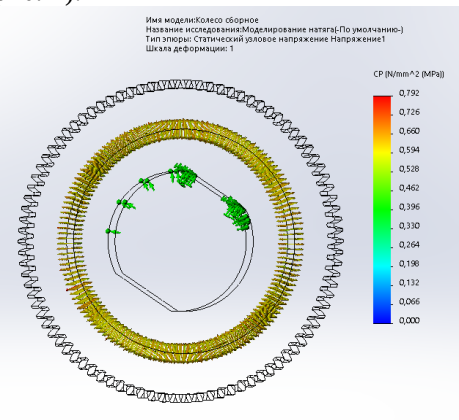

Рис. 6. Эпюра контактного давления

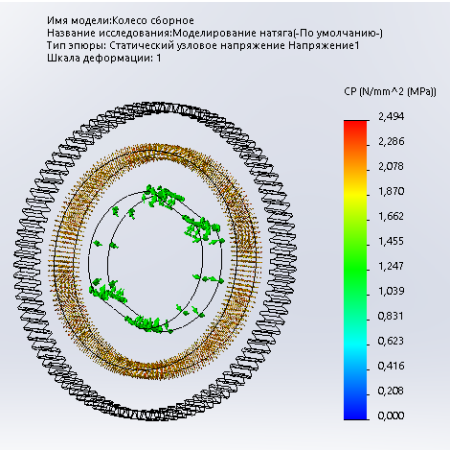

Рис. 7. Контактное давление при натяге 0,15 мм

Максимальное значение контактного давления равно 2,494 МПа, что существенно ниже предела текучести полимерного материала ПА66 равновесной влажности ОСТ 6-11-498-79. Таким образом, используемый натяг не вызовет растрескивания материала.

Заключительным этапом расчета полимерного зубчатого колеса стал прочностной расчет в программном обеспечении Ansys Workbench 19 [2]. При проведении исследования используется именно два зубчатых колеса, одно из которых будет передавать крутящий момент, равный 0,955 Нм, на другое через зубчатое зацепление (рис. 8).

В проводимом исследовании не задавалось вращение на 360 градусов, а ограничилось 6-градусным участком, в котором и заданы контактирующие грани исследуемых объектов (для снижения трудоемкости вычисления). После конфигурирования исследования Static Structural, задания необходимых материалов (ПА66 в базе Engineering Data), внешних нагрузок (значение крутящего момента 0,955 Нм), способа закрепления в пространстве и проведения исследования получены следующе данные: максимальное контактное давление, которое возникает в зубчатом зацеплении, равно 8,65 МПа (рис. 9).

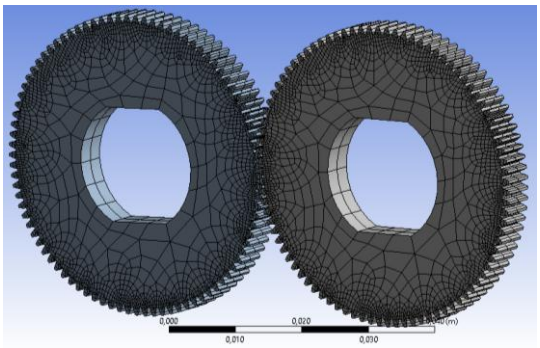

Рис. 8. Расчетная модель зубчатого зацепления в Ansys Workbench 19 (сетка КЭ)

Максимальное напряжение по Мизесу равно 24,8 МПа, что существенно ниже предела текучести материалов (это говорит о том, что зубчатое зацепление будет стабильно работать без возникновения пластических деформаций) (рис. 10).

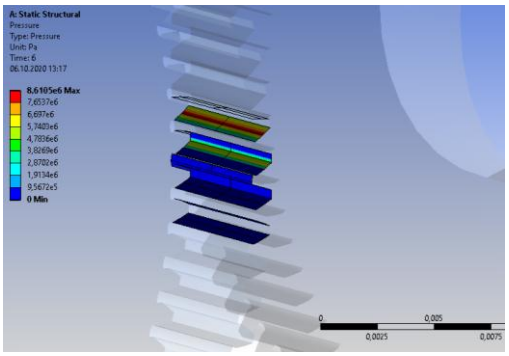

Рис. 9. Контактное давление

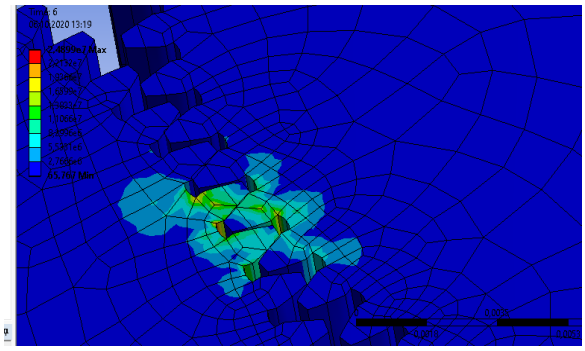

Рис. 10. Эпюра напряжений

В результате проведенного прочностного расчета в Ansys Workbench 19 было доказано, что используемый материал ПА66 равновесной влажности ОСТ 6-11-498-79 применим для изготовления полимерной части зубчатого колеса, использование модуля m=0,5 не приведет к разрушению конструкции при передаче существующих внешних крутящих моментов.

Необходимо отметить, что в результате изготовления спроектированного зубчатого колеса и проведения замены в механизме передней и задней бабки намоточного станка уровень шума был снижен до 10 Дб.

Литература

1. Пластмассовые зубчатые колеса в механизмах приборов. Расчет и конструирование: Справочное и научное издание / В.Е. Старжинский, Б.П. Тимофеев, Е.В. Шалобаев, А.Т. Кудинов. – СПб.-Гомель: ИММС НАН Б, 1998. – 538 с.

2. Ansys Student Support Resources: официальный сайт. – URL: https://ansyshelp.ansys.com/ (дата обращения: 02.10.2020).

3. SOLIDWORKS Simulation Help: официальный сайт. – URL: http://help.solidworks.com/2018/english/solidworks/cworks/idc_help_helptopics.htm (дата обращения: 28.09.2020).

ИСПОЛЬЗОВАНИЕ CAE-СИСТЕМ ДЛЯ РАСЧЕТА ЭЛЕКТРОМАГНИТОВ И ПРОВЕДЕНИЯ ПРОЧНОСТНЫХ РАСЧЕТОВ

А.С. Доронина

Арзамасский политехнический институт (филиал) Нижегородского государственного технического университета им. Р.Е. Алексеева, магистрант

Россия, Нижегородская обл., г. Арзамас; e-mail: anastasi-sarov@mail.ru

Научный руководитель: Глебов В.В., к.т.н., доцент, glebov@apingtu.edu.ru

Статья посвящена возможности использования CAE-систем при проектировании конструкций с электромагнитами. В частности, рассматривается программное обеспечение EMSWorks для SolidWorks при проведении электростатического, электромагнитного и магнитостатического анализа конструкции, а также SOLIDWORKS Simulation для проведения прочностных расчетов исследуемой конструкции.

Ключевые слова: CAE-системы; EMSWorks; SOLIDWORKS Simulation; электромагниты; прочность.

В современных конструкциях специальной технологической оснастки все чаще используются электромагниты в качестве элементов, вызывающих рабочее действие (в частности, для обеспечения натяжения проволоки при намотке на станках рядной намотки).

Рассматриваемая конструкция электромагнитного тормоза с обратной связью может быть использована для обеспечения постоянного стабильного натяжения проволоки диаметром 1–2 мм при изготовлении изделий приборостроения (рис. 1).

Принцип работы данной конструкции следующий: катушка с проводом устанавливается на ось электромагнитного тормоза между конусовидными втулками и поджимается специальными гайками (рис. 2).

В процессе работы станок вытягивает провод с катушки, установленной на оси и раскручивает ее. Для обеспечения необходимого натяжения провода подается напряжение на электромагнитную катушку, которая прижимает диск электромагнита, закрепленный на оси. Происходит подтормаживание катушки с проводом, что обеспечивает определенное натяжение провода.

Для расчета силы электромагнита целесообразно использовать программу инженерного анализа EMSWorks для SolidWorks.

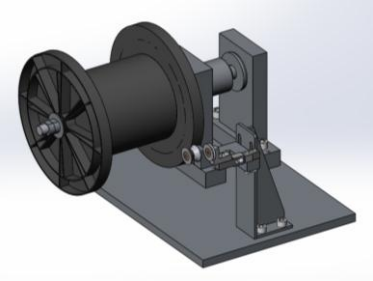

Рис. 1. Электромагнитный тормоз с обратной связью

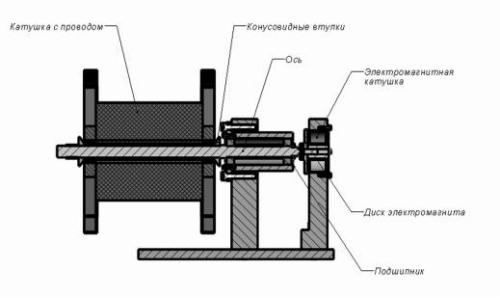

Рис. 2. Разрез по оси установки катушки с проводом

Конструкция используемого электромагнита (рис. 3) изготавливается собственными силами на производстве. Перед инженером-конструктором была поставлена задача на стадии проектирования создать оптимальную конструкцию и исследовать ее, без изготовления опытного образца.

Электромагнит состоит из корпуса электромагнита, диэлектрической катушки, в которую уложено 4900 витков медной эмалированной проволоки диаметром 0,5 мм. Собранная конструкция устанавливается в стойку электромагнита. При подаче напряжения на отводы проволоки происходит притягивание стопорного диска силой магнитного поля.

Для расчета данной конструкции в программном обеспечении EMSWorks [2] необходимо смоделировать виртуальное исследование и задать необходимые параметры по симметрии модели. Нужно отметить, что для снижения расчетных мощностей используемого компьютера необходимо использовать половину расчетной модели. Для более точного результата необходимо ввести в модель объем воздуха, который будет пересекать все детали, входящие в сборочную единицу, и заполнять зазоры (рис. 4).

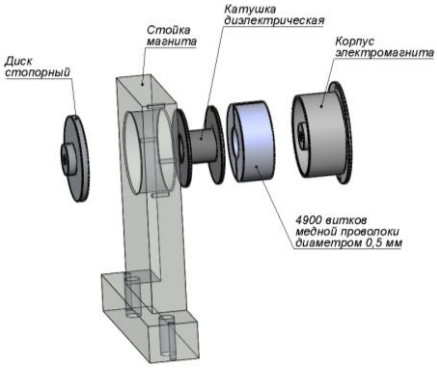

Рис. 3. Электромагнит

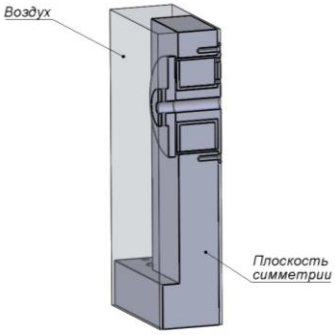

Рис. 4. Оптимизированная модель для расчета

Далее необходимо задать материалы всех компонентов, входящих в исследуемую сборочную единицу.

Следующим этапом конфигурирования магнитостатического исследования модели является задание параметров намотанного сердечника (катушка проволоки). Изначально необходимо выбрать объем задаваемой катушки и указать направление, а также число витков и диаметр проволоки (рис. 5).

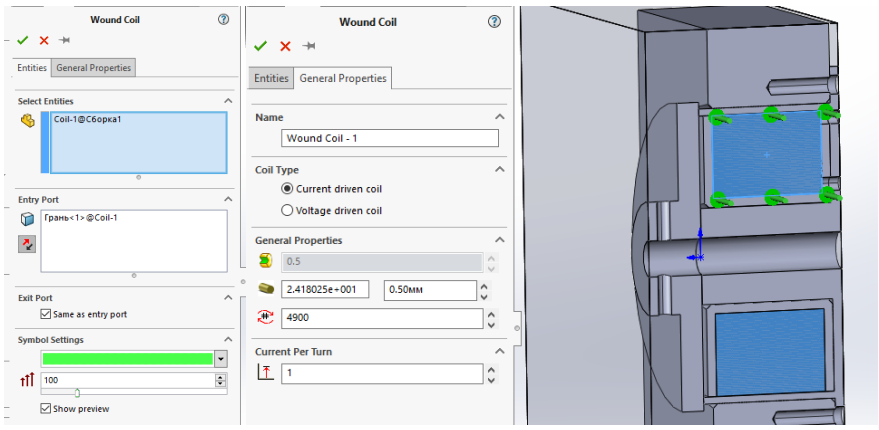

Рис. 5. Задание параметров катушки

При конфигурировании исследования необходимо задать объект, с которого будут считываться силовые параметры, возникающие в процессе работы электромагнита. В нашем случае таким объектом является диск стопорный. Необходимо задать виртуальную работу данного объекта (рис. 6).

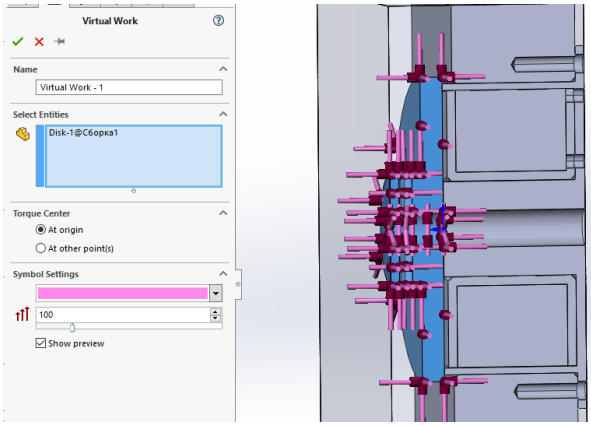

Рис. 6. Виртуальная работа объекта (Диск стопорный)

После задания необходимых для исследования параметров нужно сгенерировать сетку конечных элементов (КЭ).

Результатом исследования являются найденные силовые параметры, которые возникают при возникновении магнитного поля на катушке и вокруг нее. Эти силовые параметры относятся к выбранному ранее исследуемому объекту (диск стопорный). Генерируется таблица результатов с осевыми компонентами результирующей силы, моментом удержания магнитного поля (рис. 7).

EMS-Analysis Results[Study 1]

Force (N) | Torque (N.m) | Resistance (Ohms) | Energy (J)

	Fx	Fy	Fz
Virtual Work - 1	-1,8645e+002	-1,3894e+000	3,4056e+001

Рис. 7. Таблица результатов

Анализ полказывает: рассчитанная сила по оси X (направление оси электромагнита) равна 186,5 Н. Так как при задании исследования был задан фактор масштаба равный 0,5, то суммарное значение силы притяжения равно 373 Н. Еще одним важным силовым фактором является момент удержания магнитного поля. Расчетное значение равно 0,154 Нм (рис. 8). С учетом фактора масштаба – момент удержания равен 0,308 Нм.

EMS-Analysis Results[Study 1]

Force (N) | Torque (N.m) | Resistance (Ohms) | Energy (J)

	Tx	Ty	Tz
Virtual Work - 1	-1,5387e-001	-1,2049e-002	-6,1671e-002

Рис. 8. Составляющие момента удержания по осям

Рассмотрим эпюры результатов, полученных при проведенном исследовании: эпюра плотности магнитного потока и напряженности магнитного поля (рис. 9).

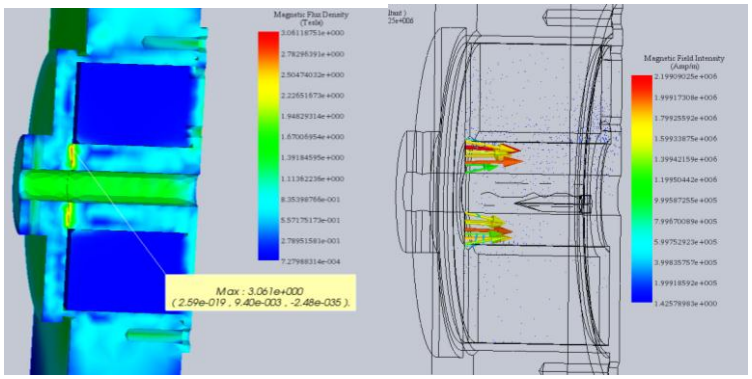

Рис. 9. Эпюра плотности магнитного потока и напряженности магнитного поля

После того как были определены силовые параметры электромагнита, можно провести исследование на прочность штифта 3х25 мм, который передает крутящий момент от электромагнита на ось катушки (рис.10). Для проведения исследования выбрано программное обеспечение SOLIDWORKS Simulation [1].

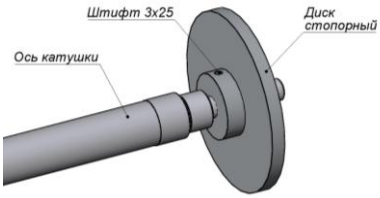

Рис. 10. Расчетная модель для статического прочностного исследования

Для проведения исследования необходимо задать материалы составляющих сборочную единицу деталей: ось катушки изготовлена из стали 40Х13 ГОСТ 5949-75, диск стопорный – из стали 10 ГОСТ 1050-2013, штифт 3х25 – из стали 40Х13 ГОСТ 5949-75.

Далее необходимо «закрепить» модель в пространстве (указать зоны закрепления и шарниры) (рис. 11).

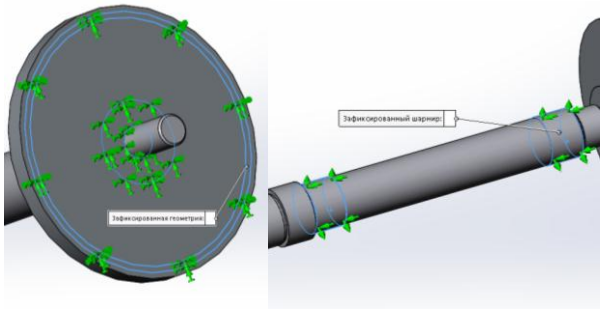

Рис. 11. Области закрепления

Крутящий момент 0,308 Нм прикладывается к оси конструкции (рис. 12).

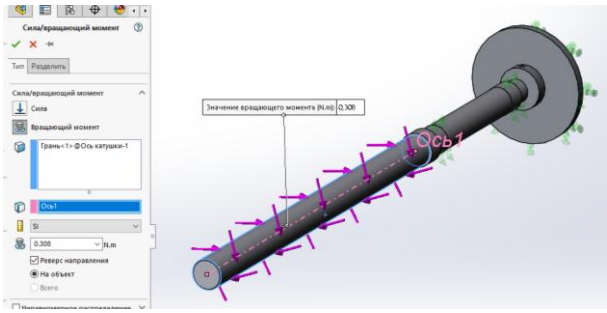

Рис. 12. Поверхность приложения крутящего момента

После генерирования сетки КЭ и проведения расчета было выявлено, что на штифт 3х25 действует напряжение 5,427 МПа, что существенно ниже предела текучести материала (рис. 13).

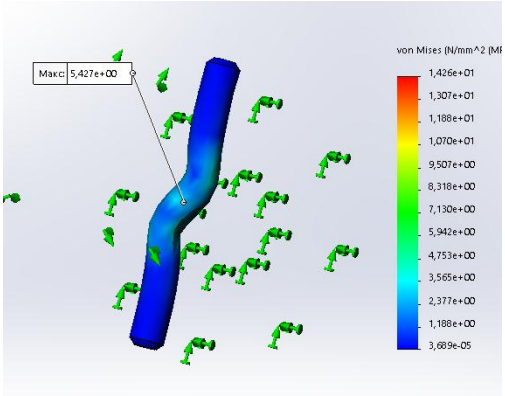

Рис. 13. Напряжение на детали Штифт 3х25

На основе проведенных исследований была изготовлена конструкция блока натяга с электромагнитом на производстве.

Использование CAE-систем при проектировании конструкций с электромагнитами: EMSWorks для SolidWorks при проведении электростатического, электромагнитного и магнитостатического анализа конструкции, а также SOLIDWORKS Simulation для проведения прочностных расчетов исследуемой конструкции – помогает инженеру-конструктору подобрать оптимальные параметры на стадии проектирования изделия.

Литература

1. SOLIDWORKS Simulation Help: официальный сайт. – URL: http://help.solidworks.com/2018/english/solidworks/cworks/idc_help_helptopics.htm (дата обращения: 28.09.2020).

2. About EMS: официальный сайт. – URL:https://www.emworks.com/product/ems (дата обращения: 01.10.2020).

ВЫБРОСЫ МАШИНОСТРОИТЕЛЬНЫХ ПРЕДПРИЯТИЙ: ХАРАКТЕРИСТИКА, ЭКОЛОГИЧЕСКИЕ ПРОБЛЕМЫ, АНАЛИЗ ПЕРСПЕКТИВНЫХ НАПРАВЛЕНИЙ МЕТОДОВ ОЧИСТКИ

Е.С. Коршунов

Арзамасский политехнический институт (филиал) Нижегородского государственного технического университета им. Р.Е. Алексеева, студент

Россия, Нижегородская обл., г. Арзамас; e-mail: korshunenkodrugoi@mail.ru

Научный руководитель: Архипова А.В., к.х.н, доцент, annet.arkhipova@mail.ru

Данная статья рассматривает аспекты негативного воздействия на окружающую среду и человека выбросов машиностроительных производств. Приведена классификация выбросов в зависимости от источника загрязнения атмосферы машиностроительным комплексом. Дан анализ различных методов и перспективных направлений очистки выбросов. Приведены данные по общим объемам выбросов в атмосферу машиностроительного комплекса России и объёмам обезвреженных выбросов.

Ключевые слова: экологические проблемы машиностроительного комплекса; классификация выбросов машиностроительных производств; источники загрязнения атмосферы; методы очистки выбросов.

Машиностроение является важной отраслью промышленности, так как без продукции этого комплекса не может существовать ни одна отрасль народного хозяйства России. К тому же продукция предприятий машиностроения играет решающую роль в реализации достижений научно-технического прогресса во всех областях хозяйства. Рост промышленности основан на переработке громадного количества полезных ископаемых, однако, существующие способы и приемы их переработки не позволяют полностью извлекать ценную составляющую, превращая их в отходы производства и вредные выбросы. Поэтому необходимо осознавать актуальность и значимость проблемы загрязнения окружающей среды выбросами машиностроения.

В процессе производства машиностроительные предприятия выбрасывают в воздушный бассейн разнообразные загрязнения – пыль различного химического и гранулометрического составов, дымы, газы (сернистый ангидрид, оксиды углерода и азота, сероводород, соединения фтора и др.), что приводит к ряду экологических проблем (табл. 1) [1].

Таблица 1

Аспекты негативного воздействия на окружающую среду и человека выбросов машиностроительных производств

Экологическая проблема	Причина возникновения	Влияние на окружающую среду и здоровье людей
Ухудшение качества воздуха	Выбросы литейного, гальванического и лакокрасочного производства, термических цехов и цехов металлообработки	Твердые частицы вызывают различные заболевания дыхательных путей, раздражают кожные покровы, засоряют кожные железы. Оксиды азота оказывают прямое действие на центральную нервную систему. Сернистый ангидрид вызывает расстройство сердечнососудистой системы, легочно-сердечную недостаточность, нарушает деятельность почек, понижает иммунитет
Фотохимический смог	Возникает при интенсивном воздействии солнечной радиации на воздух, насыщенный скоплениями газов, аэрозолей, оксидов серы и азота, что приводит к образованию фотооксидантов (озона, органических перекисей, нитритов), которые значительно превышают по своей токсичности исходные атмосферные загрязнения	Обостряются лёгочные и различные хронические заболевания. Отрицательно действует на нервно-психическую сферу, раздражает слизистые оболочки желудочно-кишечного тракта, легких и органов зрения. Замедляет фотосинтез растений

Кислотные дожди	Образуются после взаимодействия технических оксидов азота и серы с атмосферной влагой	Опасность кислотных осадков – повреждение сельскохозяйственных угодий, разрушение памятников истории, гибель лесных массивов
Парниковый эффект	Задерживание в нижних слоях атмосферы огромного количества углекислого газа	Парниковый эффект провоцирует изменение климата – от летней изнуряющей жары до раннего осеннего снега

Современное машиностроение развивается на базе крупных производственных объединений (рис. 1).

Рис. 1. Строение машиностроительных производств

В процессе производства машин и оборудования широко используют сварочные работы, механическую обработку металлов, переработку неметаллических материалов, лакокрасочные операции и т.п. В связи с этим целесообразно разделять источники загрязнения атмосферы и загрязняющие вещества относительно каждого цеха (табл. 2) [2].

Таблица 2

Основные источники загрязнения атмосферы машиностроительным комплексом

Название цеха	Источники загрязнения атмосферы	Загрязняющие вещества
Литейный цех	Электродуговые печи	Газы: CO, CO_2, O_2, NO_2; пыль
	Индукционные печи	Газы: CO, CO_2, O_2, NO_2; пыль (в 5–6 раз меньше, чем при работе в электродуговых печах)
	Вагранки	Пыль (оксиды железа, кремния, кальция и т.д.); CO, SO_2
	Участки складирования и переработки шихты и формовочных материалов	Фенол, формальдегид, метанол, ацетон
Термические цеха	Нагревательные печи, дробеструйные и дробемётные камеры	Пыль (концентрация достигает 2–7 г/м^3); пары масел, аммиака, цианистого водорода и др.
Прокатные и кузнечно-прессовые цеха	Печи по нагреву металла, оборудование по обработке металла	Пыль (на 75% состоит из оксида железа III); CO, SO_2, содержание кислоты в воздухе (2,5–2,7 г/м^3)
Сварочные цехи	Проведение сварочных работ	Сварочные аэрозоли (оксиды азота, угарный газ, фтористый водород); пыль (оксиды цинка и железа, соединения меди, кремния, марганца, фториды, шестивалентный хром)
	При газовой и плазменной резке металлов	Пыль (токсичные соединения хрома, никеля, марганца); вредные газы (оксиды азота, угарный газ)
Гальванический цех	В процессе травления металла	Пары и туманы кислот (концентрация 30–500 мг/м^3)
	При нанесении гальванических покрытий	Фтороводород, кислоты, соединения кремния и других тяжелых металлов; цианистый водород
	При подготовительных операциях	Пыль, пары бензина, керосина, органических растворителей, туманы щелочей
Цехи производства неметаллических материалов	При производстве стеклопластиков	Полиэфирные, фенолформальдегидные, эпоксидные смолы
	При производстве эбонитовых изделий, пластмасс и синтетических волокон	SO_2, CO, пары бензина, толуола, глицерина, пыль
	При механической обработке металлов	Пыль, стружка, туманы масел и эмульсий

Цехи механической обработки	В процессе шлифования и полирования	Тонкодисперсная пыль (30–40% абразивного материала, 60–70% материала изделия)
	При обработке древесины, стеклопластиков, графита и других неметаллических материалов	Пыль, пары различных химических веществ, входящих в состав обрабатываемых материалов (фенол, формальдегид, стирол и др.)
Окрасочные цеха	При обезжиривании поверхностей, нанесении лакокрасочных материалов, при сушке	Пары свинца, дихлорэтана, гексаметилендиамина, эпихлоргидрина, трикрезилфосфата и т.д.

Процессы очистки технологических и вентиляционных выбросов машиностроительных предприятий от газо- и парообразных примесей характеризуются рядом особенностей: во-первых, газы, выбрасываемые в атмосферу, имеют достаточно высокую температуру и содержат большое количество пыли, что существенно затрудняет процесс газоочистки и требует предварительной подготовки отходящих газов; во-вторых, концентрация газообразных и парообразных примесей чаще в вентиляционных и реже в технологических выбросах обычно переменна и очень низка.

В настоящее время разработаны и широко применяются различные методы защиты атмосферного воздуха от загрязнений (рис. 2). Выбор того или иного метода зависит от ряда факторов, в том числе от типа источника загрязнения атмосферного воздуха, агрегатного состояния вредных веществ в выбросах, размеров частиц, их концентрации и так далее [3].

Рис. 2. Методы защиты атмосферы от промышленного загрязнения

Оптимизация процесса горения – применение технологий, уменьшающих образование вредных веществ в самом процессе сжигания топлива. Реализовано два принципиально новых способа сжигания топлива (табл. 3).

Таблица 3

Способы сжигания топлива

Способ сжигания топлива	Суть способа
Первый способ	Основан на повышении теплоотдачи от факела к нагреваемой среде путем наложения электрических потенциалов на факел
Второй способ	Состоит в низкочастотной подаче через горелки чередующихся порций топливовоздушной смеси, причем с различными коэффициентами расхода воздуха. В начальной порции горение топлива происходит с недостатком кислорода. В результате этого создается восстановительная среда и оксиды азота не образуются. В последующей – горение идет с большим избытком воздуха, что определяет более низкую температуру горения, и снижается образование оксидов азота

Прямое дожигание используется для устранения из газовых потоков горючих компонентов (в основном органического происхождения), а также при больших объёмах выбросов с низкой концентрацией и высокой температурой горючего газа.

Снизить выбросы вредных веществ можно путем путём предварительной обработки топлива. Например, в твердом топливе сера содержится в трех формах: в виде включений колчедана (FeS_2); серы, входящей в состав молекул органической массы топлива; сульфатной (в сернокислых солях кальция и щелочных металлов). Для удаления из угля колчеданной и органической серы может быть применено гидротермическое обессеривание углей. При таком способе измельченное топливо обрабатывают в автоклавах щелочными растворами, содержащими гидраты оксидов натрия и калия, после чего получается уголь с малым содержанием серы. Отделение угля от жидкости осуществляют центрифугированием, после чего уголь сушат. При полном сгорании топлива практически вся сера сгорает и в продуктах сгорания находится в основном сернистый ангидрид.

Методы очистки промышленных выбросов от газообразных примесей по характеру протекания физико-химических процессов делятся на следующие группы: очистка от аэрозолей (сухие методы, электрофильтрация, мокрые методы, использование аспирационных устройств), электроогневой способ, каталитический, абсорбционный или адсорбционный, метод термической нейтрализации.

Очистку от аэрозолей (пыли, золы, сажи и масляного тумана) используют в качестве первого этапа очистки отходящих газов (табл. 4) [4].

Таблица 4

Методы очистки от аэрозолей

Название метода	Суть метода
Сухие методы	Применяются пылеуловители, работающие на основе гравитационных, инерционных, центробежных или электростатических механизмах осаждения
Электрофильтрация	Способ очистки от взвешенных частиц пыли (0,01 мкм), от масляного тумана. Принцип действия основан на ионизации и осаждении частиц в электрическом поле. По мере накопления на электродах частицы падают под действием силы тяжести в сборник пыли или удаляются встряхиванием
Мокрые методы	Применяются газопромыватели-скрубберы, в которых пыль осаждается на капли, газовые пузырьки или пленку жидкости при контакте с ней
Использование аспирационных устройств	Для улавливания аэрозолей и газообразных примесей из загрязненного воздуха в цехах используют устройства, отсасывающие запыленный и загрязненный воздух

Электроогневой способ – самый новый и самый эффективный способ очистки отходящих газов. Сущность процесса состоит в том, что в электрическом поле многократно ускоряются процессы дробления и окисления радикалов топлива и молекул токсичных оксидов. В результате взаимосвязанного регулирования всех параметров горения пламени достигается более полное и интенсивное «чистое» сжигание любого топлива.

Каталитический метод – окисление или восстановление компонентов под действием катализаторов до менее опасных соединений. Каталитические методы основаны на взаимодействии удаляемых веществ с одним из компонентов, присутствующих в очищаемом газе, или со специально добавляемым в смесь веществом на твердых катализаторах. Действие катализаторов проявляется в промежуточном (поверхностном) химическом взаимодействии катализатора с реагирующими соединениями, в результате которого образуются промежуточные вещества и регенерированный катализатор. Эти процессы протекают в каталитическом реакторе (рис. 3).

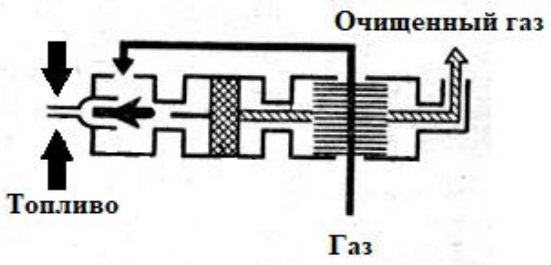

Рис. 3. Каталитический реактор

Абсорбционный метод заключается в разделении газовоздушной смеси на составные части путем поглощения одного или нескольких газовых компонентов этой смеси поглотителем (называемым абсорбентом) с образованием раствора. В качестве абсорбентов используют воду (для улавливания NH_3, HCl, HF), растворы щелочей и аммиака. Наибольшее применение для этого метода получили орошаемые скрубберы-абсорберы с насадкой (рис. 4).

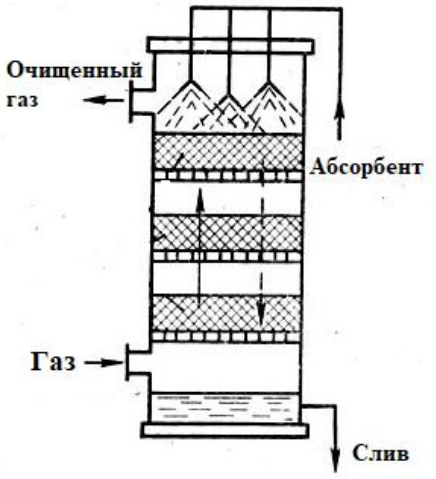

Рис. 4. Орошаемый скруббер-абсорбер с насадкой

Адсорбционный метод основан на физических свойствах некоторых твердых тел с ультрамикроскопической структурой селективно извлекать и концентрировать на своей поверхности отдельные компоненты из газовой смеси. В пористых телах с капиллярной структурой поверхностное поглощение дополняется капиллярной конденсацией. Наиболее широко в качестве адсорбента используется активированный уголь, известняк, цеолиты, Al_2O_3. Эти методы имеют высокое качество очистки и простоту в использовании и изготовлении. В качестве недостатков можно выделить следующее: устройства занимают много места, большое количество отходов, абсорбенты/адсорбенты периодически необходимо менять.

Метод термической нейтрализации основан на способности горючих токсичных компонентов (газы, пары, сильно пахнущие вещества) окисляться до менее токсичных при наличии свободного кислорода и высокой температуры газовой смеси. Этот метод используется при больших объёмах выбросов и опасной концентрации загрязняющих веществ в них. Одним из простейших устройств, используемых для огневого обезвреживания технологических и вентиляционных выбросов, является горелка, предназначенная для сжигания природного газа (рис. 5).

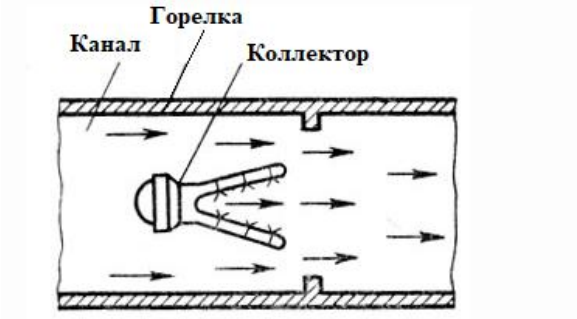

Рис. 5. Установка для огневого обезвреживания технологических и вентиляционных выбросов

Преимущества метода: отсутствие аппаратных средств удаления шлама, небольшие габариты очистных установок и простота их обслуживания, высокая эффективность обезвреживания при низкой стоимости очистки. Недостатки: при сжигании газов, содержащих фосфор, галогены, серу, образуются соединения, по токсичности во много раз превышающие исходный газовый выброс. Таким образом, область применения метода ограничена характером образующихся при окислении продуктов реакции [5].

Рассеивание газовых примесей в атмосфере с помощью высоких труб применяется для снижения опасных концентраций до уровня, соответствующего ПДК. Но рассеивание не является эффективным методом, так как применение высоких дымовых труб хотя и помогает уменьшить локальное дымовое загрязнение, но в то же время осложняет региональные проблемы выпадения кислотных дождей.

На основании данных, предоставленных Росприроднадзором в период 2015–2019 гг., был составлен график, отражающий весь объём выбросов вредных веществ в атмосферу машиностроительным комплексом России и объём обезвреженных веществ (рис. 6) [6].

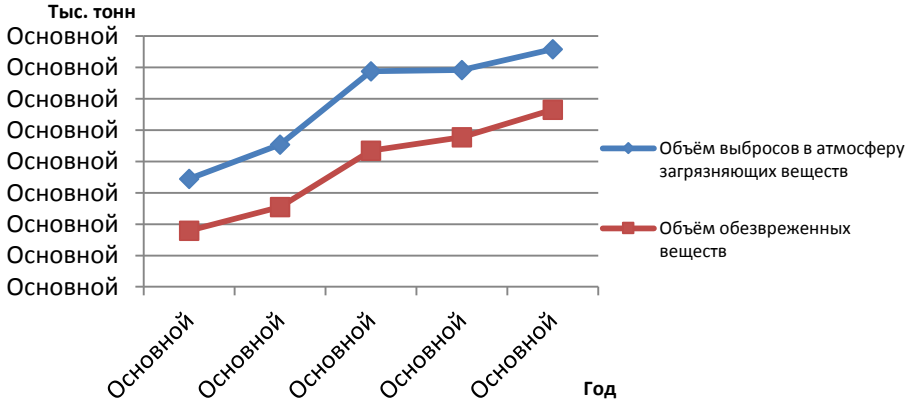

Рис. 6. График объёма выбросов в атмосферу загрязняющих веществ и объёма обезвреженных веществ

Анализируя данный график, можно сделать вывод, что при увеличении объёмов выбросов в атмосферу загрязняющих веществ, связанных с ростом производства, также увеличивается необходимость не только использования уже существующих методов очистки, но и совершенствования или создания новых более эффективных методов.

Литература

1. Варламова С.И., Варламова И.С., Климов Е.С. Экологическая безопасность и проблемы предприятий машиностроения // Успехи современного естествознания. – 2005. – №6. – С. 79–80.
2. Ансеров Ю.М., Дурнев В.Д. Машиностроение и охрана окружающей среды. – Л.: Машиностроение, 1979. – 224 с.
3. Банников А.Г. Основы экологии и охрана окружающей среды. – 3-е изд. – М.: Колос, 1996. – 486 с.
4. Ксенофонтов Б.С., Павлихин Г.П., Симакова Е.Н. Промышленная экология: учебное пособие. – М.: ИД Форум, НИЦ Инфра-М, 2013. – 208 с.
5. Калыгин В.Г. Промышленная экология. – М.: Academia, 2007. – 431 с.
6. Объем выбросов вредных веществ. – URL: https://rosstat.gov.ru (дата обращения: 01.10.2020).

ИСПОЛЬЗОВАНИЕ ИМИТАЦИОННОГО МОДЕЛИРОВАНИЯ ДЛЯ АНАЛИЗА ТОЧНОСТИ И РАБОТОСПОСОБНОСТИ СТАНОЧНОГО ПРИСПОСОБЛЕНИЯ

Т.В. Мигунова

Арзамасский политехнический институт (филиал) Нижегородского
государственного технического университета им. Р.Е. Алексеева, магистрант
Россия, Нижегородская обл., г. Арзамас; e-mail: shestopalova93@bk.ru
Научный руководитель: Пучков В.П., к.т.н., профессор, puchkov@apingtu.edu.ru,
Прис Н.М., к.т.н, доцент, pris@apingtu.edu.ru

В данной статье рассматривается возможность использования программы имитационного моделирования SolidWorks (в частности ее модулей TolAnalyst и SolidWorks Simulation) для анализа точности и работоспособности станочного приспособления в процессе его модернизации.

Ключевые слова: имитационное моделирование; анализ точности; приспособление; SolidWorks, TolAnalyst.

Работа современного инженера-конструктора и инженера-технолога невозможна без использования программ имитационного моделирования, позволяющих проводить различные виды исследований над математическими 3D-моделями деталей и сборочных единиц.

Процесс разработки новых изделий, которые будут изготавливаться серийно или массово, начинается с изготовления опытного образца, который подвергается различным испытаниям на производстве.

Чуть сложнее обстоит дело с проектированием единичных изделий, таких как станочные приспособления, различная специальная оснастка, пресс-формы, штампы и т.д. При разработке таких изделий перед конструктором стоит сложная задача – не изготавливая опытные образцы, практически без доработок выпустить конструкторскую документацию для изготовления работоспособного изделия. Для принятия конструкторских решений в настоящее время используются программы имитационного моделирования, такие как SolidWorks, Ansys, DeFORM и т.д.

В данной статье рассматривается применение программы SolidWorks (в частности ее модулей TolAnalyst и SolidWorks Simulation) при модернизации станочного приспособления для обработки заготовки детали «Крышка» (рис. 1).

Деталь «Крышка» является составной частью изделия «Компрессор». В составе изделия она служит для защиты насосного ротора от попадания продуктов сгорания топливного механизма. Деталь «Крышка» изготовлена из алюминиевого литейного сплава АЛ9 (АК7ч) ГОСТ 1583-93 (НВ 45-70 МПа), который применяется для изготовления фасонных отливок; сплав отличается высокой герметичностью.

Первоначальная конструкция станочного приспособления (до его модернизации) имела высокую массу – около 49,3 кг и увеличенную высоту – около 327 мм в момент загрузки заготовки в приспособление (рис. 2).

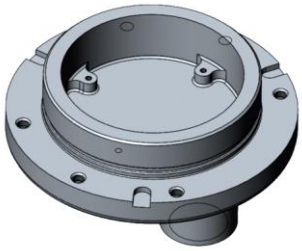

Рис. 1. Деталь «Крышка»

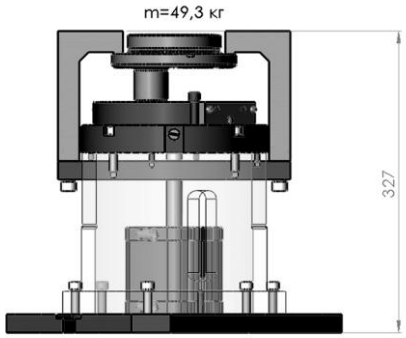

Рис. 2. Габаритная высота и масса станочного приспособления

Эти параметры оказывали некоторые ограничения на использование станков с ЧПУ. Перед инженерами-конструкторами была поставлена задача снизить массу станочного приспособления и максимально уменьшить высоту в моменте загрузки обрабатываемой заготовки детали.

Проанализировав работу конструкции, удалось выявить главную причину высоких габаритных размеров и массы станочного приспособления: используемые прижимы не имеют поворотного механизма. В результате этого при одновременной загрузке заготовки и ее зажиме требуется использование пневмоцилиндра с ходом 52 мм. В конструкции приспособления используется пневмоцилиндр 32F2A063A055 с ходом 55 мм.

Таким образом, отсутствие поворотного механизма приводит к увеличенным габаритам станочного приспособления, увеличенной массе станочного приспособления. Было принято решение модернизировать конструкцию прижимов с целью обеспечения поворота прижимного элемента в момент установки заготовки детали «Крышка» (рис. 3).

Использование такой конструкции прижима в станочном приспособлении позволит снизить высоту с 327 мм до 221 мм, а массу приспособления с 49,3 до 37,6 мм (рис. 4).

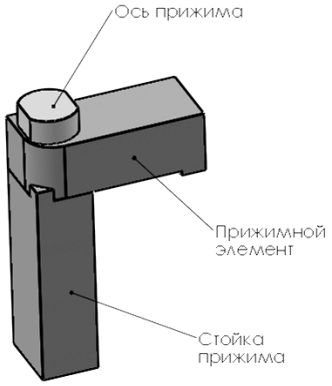

Рис. 3. Конструкция прижима с поворотным механизмом

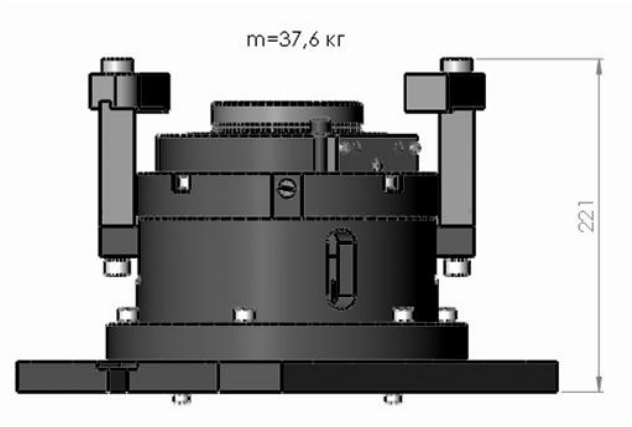

Рис. 4. Габаритная высота и масса станочного приспособления (новой конструкции)

При принятии решения об использовании конструкции прижима с поворотным механизмом использовалось программное обеспечение SolidWorks Simulation [1], позволяющее провести виртуальное исследование на прочность и жесткость любого смоделированного узла в 3D-пространстве методом конечных элементов. Для исследования необходимо иметь расчетную трехмерную модель и знать материалы деталей, входящих в исследуемую сборочную единицу. После задания ограничений, внешних силовых нагрузок, виртуальных крепежных элементов инженер-конструктор получает виртуальную математическую 3D-модель исследуемого узла, геометрически повторяющую конструкцию, которая в дальнейшем будет изготовлена на производстве. Для проведения исследования необходимо создать сетку конечных элементов (КЭ). Целесообразно использовать сетку на твердом теле (рис. 5).

В результате проведенного расчета получены следующие данные. Максимальное напряжение равно 134 МПа (рис. 6).

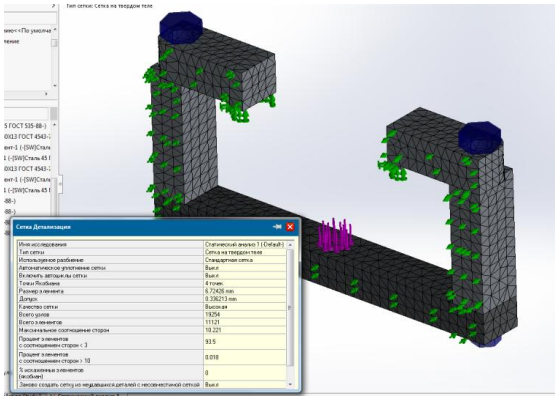

Рис. 5. Сетка КЭ виртуальной модели

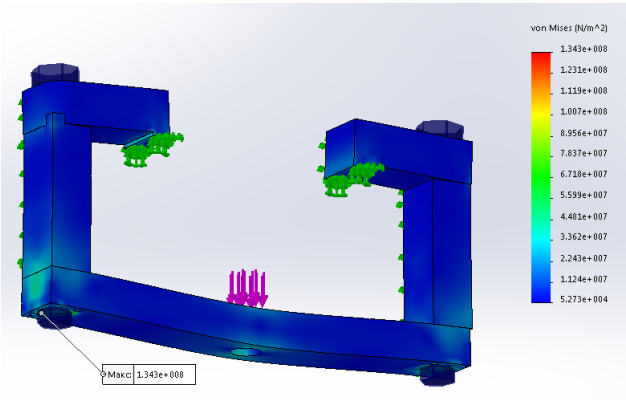

Рис. 6. Эпюра распределения напряжений

Зона действия максимального напряжения возникает в месте нахождения головки винта М10х65 ГОСТ 11738-84.

Установлено, что максимальное перемещение равно 0,04 мм. Стрела прогиба возникает в зоне приложения силы пневмоцилиндра на деталь пластина прижима (рис. 7).

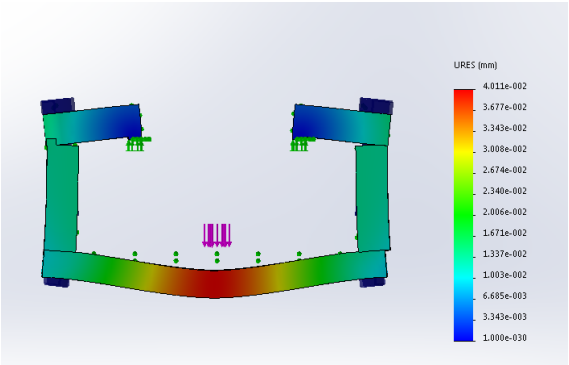

Рис. 7. Эпюра перемещений

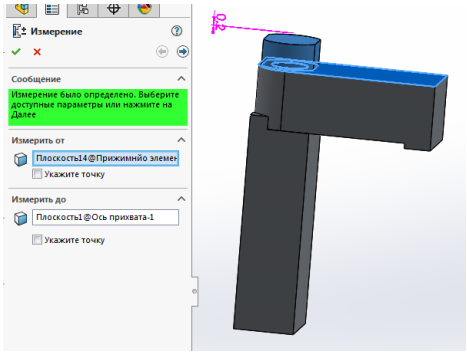

Рис. 8. Измерение в TolAnalyst

По результатам проведенного исследования зажимной конструкции с поворотным механизмом можно сделать вывод о том, что приложенные внешние силы не приведут к возникновению критических значений напряжений в составляющих сборочную единицу деталях. Все возникающие напряжения находятся в упругой зоне и после снятия внешнего воздействия детали примут первоначальный вид (то есть не получат остаточных пластичных деформаций).

Грамотный инженер-конструктор в процессе проектирования должен произвести размерный анализ и анализ работоспособности изделия. Для имитационного размерного анализа целесообразно использовать программный модуль TolAnalyst [2], который предназначен для анализа допусков. Это программное обеспечение используется для определения влияния допусков и методов сборки на размерные связи между элементами сборки. Результатом исследования является номинальный, минимальный и максимальный размер исследуемого элемента, минимальное и максимальное значение статистического допуска (RSS) и список влияющих элементов и допусков. Первоначально необходимо произвести измерение номинального зазора в трехмерной модели. В нашем случае необходимо рассчитать зазор между шляпкой оси прихвата и верхней торцовой поверхностью прижимного элемента. В номинальном значении зазор равен 0,2 мм (рис. 8).

Для выполнения размерного анализа с учетом допусков расположения необходимо определить первичные, вторичные и третичные ограничения между компонентами сборочной единицы. Между осью прихвата и стойкой прижима необходимо добавить два ограничения: первичное ограничение – соосность резьбовой части оси прихвата с резьбовым отверстием в стойке прижима, вторичное – совпадение касательных поверхностей.

Между прижимным элементом и осью прижима необходимо добавить три ограничения: первичное – соосность гладкой части оси прихвата и гладкого отверстия прижимного элемента, вторичное – совпадение касательных поверхностей, третичное ограничение – совпадение задних торцовых поверхностей.

В результате проведения расчета с учетом допусков на номинальные размеры составных деталей прижима с поворотным механизмом, отклонений поверхностей расположения были получены следующие данные: минимальный зазор равен 0,1 мм, максимальный зазор равен 0,5 мм, номинальное значение зазора равно 0,2 мм (рис. 9).

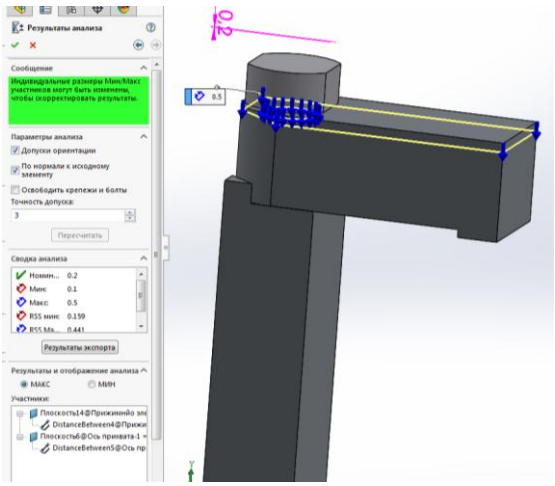

Рис. 9. Сводка анализа

Проведенный анализ допусков в среде TolAnalyst доказал, что используемые при изготовлении деталей отклонения и допуски номинальных размеров не приведут к заклиниванию поворотного механизма, то есть при самом худшем сценарии изготовления деталей в соединении будет минимальный зазор, равный 0,1 мм, что гарантирует возможность поворота. Максимальный зазор равен 0,5 мм. Он с легкостью компенсируется увеличенным ходом штока пневмоцилиндра.

Таким образом, проведенная модернизация позволила снизить массу станочного приспособления с 49,3 до 37,6 кг, высоту – с 327 мм до 221 мм. Работоспособность спроектированных узлов доказана результатами имитационного моделирования.

Литература

1. SOLIDWORKS Simulation Help: официальный сайт. – URL: http://help.solidworks.com/2018/english/solidworks/cworks/idc_help_helptopics.htm (дата обращения: 28.09.2020).

2. TolAnalyst Overview: сайт. – URL: ttps://help.solidworks.com/2018/english/SolidWorks/ tolanalyst/c_TolAnalyst_Overview.htm (дата обращения: 26.09.2020).

АНАЛИЗ СПОСОБОВ ОБЕСПЕЧЕНИЯ ГЕРМЕТИЧНОСТИ АВТОМОБИЛЬНЫХ ШЛАНГОВ ТОРМОЗОВ

И.О. Нейлык, С.В. Маркеев, Н.О. Ильичев, А.В. Киселева, Е.С. Коршунов, А.А. Сироткин, К.А. Щеглетов

Арзамасский политехнический институт (филиал) Нижегородского государственного технического университета им. Р.Е. Алексеева, студенты

Россия, Нижегородская обл., г. Арзамас; e-mail: nelyk20002@mail.ru

Научный руководитель: Платонов А.В., к.т.н, доцент, platonov-alex-v@mail.ru

В статье рассмотрены вопросы обеспечения герметичности соединения «гибкий шланг – наконечник» автомобильного шланга тормоза. Показано, что конструктивно параметр герметичности обеспечивается кольцевой зачеканкой внутренней торцовой поверхности отверстия наконечника. Выявлено, что обеспечение требуемого качества зачеканки при автоматической сборке является технологически трудной задачей. В производстве данная задача решена путем внедрения запатентованного способа сборки.

Ключевые слова: тормозные гибкие шланги; наконечники гибких шлангов; герметичность гибких шлангов; зачеканка вкладыша в наконечнике.

Гибкие шланги тормозов, используемые на военной колесной бронированной технике, грузовых и легковых автомобилях, изготавливаются в России в объемах до 30 млн шт. в год. До 2000 года Арзамасским машиностроительным заводом изготавливалось до 10 млн шт. в год таких изделий. В период перестройки объемы производства резко сократились, в дальнейшем массовое производство наконечников гибких шлангов тормозов методом холодной высадки [1] было освоено на одном из предприятий в Башкирии. В статье показаны технические мероприятия, которые реализовывались на Арзамасском машиностроительном заводе по обеспечению качества изготавливаемых наконечников шлангов.

Наконечник гибкого шланга тормоза – это сборочная единица, состоящая из наконечника и запрессованного в его отверстие вкладыша. К соединению «наконечник – вкладыш» предъявляются повышенные требования в части герметичности стыка. Соединение не должно иметь признаков течи при испытании в течение пяти минут давлением тормозной жидкости 22 МПа.

Техническими требованиями на сборку наконечников предусматривается его зачеканка в виде кольцевой канавки в зоне выхода вкладыша из отверстия. Зачеканка обеспечивает дополнительное уплотнение стыка и перекрывает вероятный зазор в соединении, который появляется в ряде случаев, вследствие релаксации напряжений контакта в сопряжении, сглаживания и срезания микронеровностей посадочной поверхности латунного вкладыша. Как показали проведенные исследования, указанные явления имеют место в случае сборки деталей с натягом, имеющим максимально допустимую величину.

Характер контакта сопрягаемых поверхностей наконечника и вкладыша в зоне зачеканки можно наблюдать на увеличенном в 100 раз микрошлифе (рис. 1). Изображение окрестности точек «*А*» и «*Б*» представлено на рис. 2.

Чеканка осуществляется путем осаживания участка «В» чеканящим пуансоном с образованием кольцевой канавки *1*. В результате образуется наплыв, который обжимает вкладыш и значительно увеличивает жесткость посадки и герметичность соединения. При этом отверстие вкладыша незначительно сужается.

На Арзамасском машиностроительном заводе в начале освоения производства наконечников гибких шлангов тормозов использовались одноместные сборочные приспособления для их сборки. Далее, с ростом их объема производства были освоены штампы карусельного типа, работающие в автоматическом режиме совместно с гидропрессом [2].

Несмотря на производимые технологические усовершенствования в методах сборки наконечников с вкладышами, необходимо отметить как недостаток, присущий и другим предприятиям, технологические трудности в обеспечении герметичности соединений «вкладыш – наконечник».

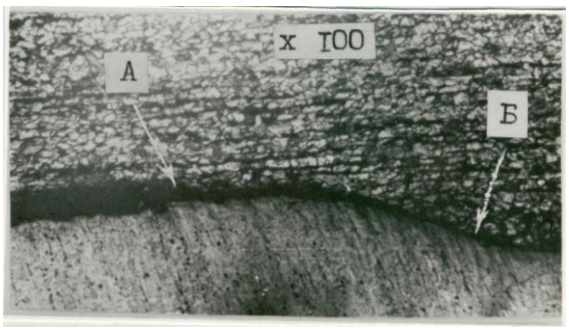

Рис. 1. Микроструктура зоны контакта поверхностей собираемых деталей до зачеканки «*А*» и в области зачеканки «*Б*»

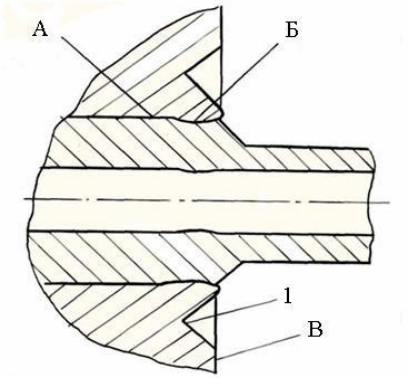

Рис. 2. Схема обжатия вкладыша при зачеканке

Чеканка осуществляется путем осаживания участка «В» чеканящим пуансоном с образованием кольцевой канавки *1*. В результате образуется наплыв, который обжимает вкладыш и значительно увеличивает жесткость посадки и герметичность соединения. При этом отверстие вкладыша незначительно сужается.

На Арзамасском машиностроительном заводе в начале освоения производства наконечников гибких шлангов тормозов использовались одноместные сборочные приспособления для их сборки. Далее, с ростом их объема производства были освоены штампы карусельного типа, работающие в автоматическом режиме совместно с гидропрессом [2].

Несмотря на производимые технологические усовершенствования в методах сборки наконечников с вкладышами, необходимо отметить как недостаток, присущий и другим предприятиям, технологические трудности в обеспечении герметичности соединений «вкладыш – наконечник».

Герметичность соединения, являясь наиболее ответственным параметром в работе тормозной системы, как было отмечено ранее, является функцией от различных параметров сборки и зачеканки соединения. Зачеканка, в свою очередь, как показали ранее проведенный анализ патентных источников и исследование характеристик посадочного отверстия наконечника, является способом уплотнения на некоторой протяженности стыка деталей, имеющего часто в результате продольной сборки, не только сопряженные зоны, но и микрометрические зазоры соединений.

Специалисты предприятия провели исследование по герметизации зазоров в сопряжении «наконечник-вкладыш» запаиванием стыка. Были получены положительные результаты [3], но процесс пайки оказался дорогостоящим и трудно реализуемым в условиях автоматической сборки.

Исследование процесса запрессовки и зачеканки вкладыша показало, что по условиям как конструктивного исполнения штампа сборки, так и по способу его отладки, заключающемуся в регулировке величины хода верхней плиты штампа, при сборке не исключается наличие таких деталей, у которых либо след от чеканящего пуансона отсутствует, либо глубина чеканочной канавки велика, что приводит к уменьшению проходного сечения отверстия вкладыша.

Предположительно на качество зачеканки (*К*) оказывают влияние следующие основные факторы:

колебание в высотах пуансонов (*П*);

колебание линейных размеров наконечников (*Н*);

размер жесткого упора штампа (*Y*);

длина хода срабатывания концевого переключателя верхней плиты штампа (*X*);

усилие пресса (*Р*);

рабочие параметры чеканящего пуансона (*Ч*).

Зависимость качества зачеканки (*К*) от указанных факторов в общем виде представляется моделью: $K = \varphi(П, H, Y, X, P, Ч)$.

Для уточнения параметров технологического процесса зачеканки непосредственно в производственных условиях проведен эксперимент. Были отобраны две партии по 15 комплектов деталей «вкладыши» и «наконечники», имеющие посадочные размеры, обеспечивающие максимальный и минимальный натяги в сопряжении. Сборку деталей и последующую зачеканку производили на гидравлическом прессе АС-4052 в карусельном штампе 1960–4600. Зачеканку деталей осуществлялась при трех различных условиях путем установки различного удельного давления в гидросистеме пресса. Результаты испытаний сведены в таблице 1.

Анализ таблицы 1 показывает, что при глубине зачеканки 0,8–1,0 мм обеспечивается герметичность соединения при любом сборочном натяге.

Увеличение глубины зачеканки выше 1,0 мм, хотя и увеличивает величину кольцевого плотного контакта в сопряжении, но нежелательно по следующим причинам:

уменьшается величина проходного отверстия вкладыша;

усложняется съем запрессованного соединения с оправки по причине плотного схватывания калибровочного стержня оправки материалом вкладыша, деформированным под воздействием усилия зачеканки;

уменьшается срок службы чеканочного инструмента.

Эти выводы подтвердились при сборке промышленной партии деталей и их испытания (табл. 1).

Таблица 1

Результаты испытаний

Удельное давление, МПа	Глубина зачеканки, мм	Давление разгерметизации образцов (МПа)									
		при минимальном натяге					при максимальном натяге				
		1	2	3	4	5	1	2	3	4	5
28,0	0,8…1,0	–	–	–	–	56,0	–	–	–	–	–
20,0	0,3…0,5	36,2	42,0	–	39,5	35,0	–	48,0	–	37,8	–
0	–	23,9	16,0	28,0	18,0	20,5	26,8	25,0	24,2	19,6	30,5

Примечания.

1. Прочерки в таблице значений показателей давления разгерметизации показывают, что образцы выдерживали испытания при максимальном значении шкалы прибора (60 МПа).

2. Удельное давление настройки клапана давления получено с учетом оптимального усилия зачеканки и площади сечения штока гидроцилиндра пресса.

На основании анализа полученных результатов для условий массового производства рекомендуются следующие параметры зачеканки вкладыша:

удельное давление в гидросистеме пресса – 28,0 МПа;

глубина зачеканки – 0,8…1,0 мм.

Сущность модернизации заключается во введении в гидросхему пресса элементов регулировки величины давления рабочей жидкости с целью установки оптимального усилия зачеканки и возможности поддержания его на требуемом уровне (при других постоянных факторах сборочного процесса). В электросхему пресса введены элементы регулировки времени выдержки установленного давления в конечном моменте зачеканки и предусмотрен автоматический режим работы комплекса «пресс – штамп».

На рис. 3 показана гидравлическая схема модернизированного пресса. В верхнюю полость цилиндра подклинен клапан давления *1*, для настройки которого предусмотрены манометр *2* и вентиль *3*. При этом усилие *P*, развиваемое прессом, вычисляется по формуле:

$$P = S_{ш}\rho_{кл}, \quad (1)$$

где $S_{ш}$ – площадь поперечного сечения штока;

$\rho_{кл}$ – удельное давление настройки клапана давления *1* или, то же самое, показание манометра *2*.

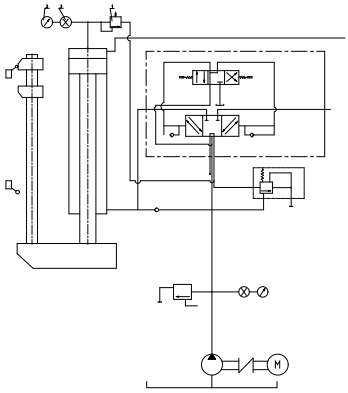

Рис. 3. Модернизированная гидравлическая схема пресса АС-4052

На рис. 4 показан общий вид модернизированного комплекса «пресс – штамп» с элементами регулировки и контроля удельного давления [4].

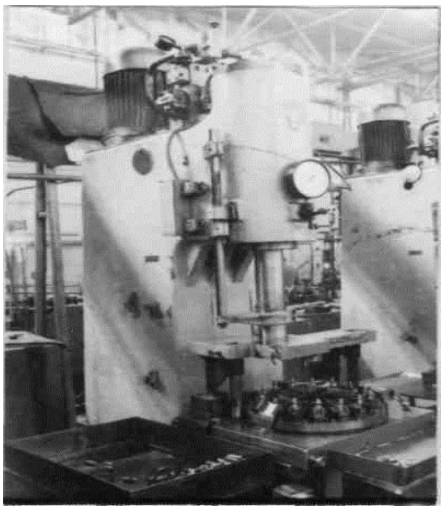

Рис. 4. Модернизированный комплекс «пресс – штамп»
с элементами регулировки и контроля удельного давления

Следующим шагом в совершенствовании технологии и повышение производительности сборки явилось внедрение в производство автомата для сборки комплектов деталей (рис. 5). Принцип работы сборочного автомата и подробное описание его конструктивных элементов приведены в описании изобретения «Устройство для запрессовки тонкостенной металлической детали в корпусную деталь» (Авторское свидетельство №1136925) [5]. Объемы производства наконечников гибких шлангов тормозов постоянно увеличивались наряду с увеличением изготовления автомобилей ГАЗ и, следовательно, повышением объема выпуска запасных частей. Министерством автомобильной промышленности было принято решение о проектировании в НИИ г. Минска современной роторной линии сборки наконечников.

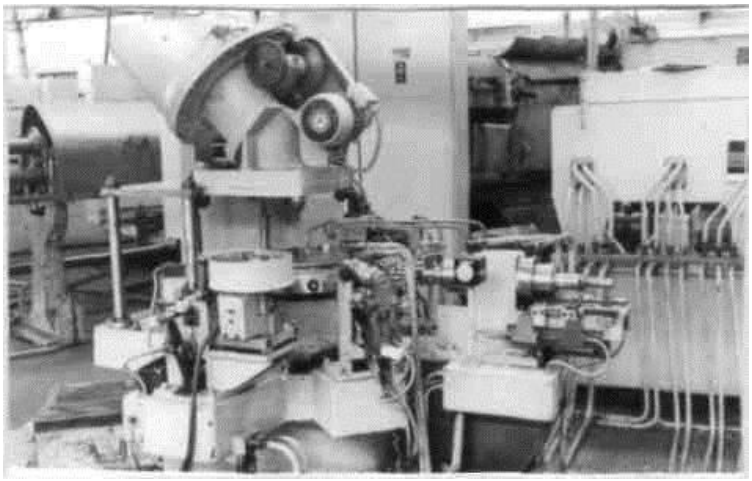

Рис. 5. Сборочный автомат по авторскому свидетельству №1136925

Чертежи линии были переданы заводу в 1998 году, ее изготовление было приостановлено в связи с политическим кризисом в стране. На память остались полученные авторские свидетельства СССР на изобретения и патенты, полученные в других странах [6].

Выводы:

1. Проведен анализ причин негерметичности соединения вкладыша с наконечником гибкого шланга тормоза.
2. Исследована тенденция развития конструктивных особенностей сборочного оборудования для комплектов «наконечники – вкладыши» в зависимости от объемов производства.
3. Показаны конструктивные особенности каждого из видов сборочного оборудования.
4. Представлены авторские свидетельства на изобретения, создаваемые на вновь проектируемые сборочные устройства.

Литература

1. Баженов Н.Л., Платонов А.В. Изготовление наконечников шлангов методом холодной высадки // Машиностроитель. – 1984. – №10. – С. 24–30.
2. Платонов А.В., Синович Б.С. Модернизированный гидравлический пресс // Машиностроитель. – 1986. – №2. – С. 45–49.
3. Платонов А.В., Чеснокова Т.Ф., Крайнов А.А., Карпов И.Н. Повышение герметичности цилиндрических соединений пайкой // Сварочное производство. – 1983. – №11. – С. 34.
4. Платонов А.В., Зубарев Ю.Л. Сборка наконечников гибких шлангов // Машиностроитель. – 1983. – №1. – С. 46–51.
5. Воронин В.М., Шерстнев Е.В., Семеринов С.Я., Платонов А.В. Устройство для запрессовки тонкостенной металлической детали в корпусную деталь // Авторское свидетельство SU 1136925 A1, 30.01.1985. Заявка №3543564 от 20.01.1983.
6. Платонов А.В. Исследования, разработки, изобретения и патенты (на примере наконечников гибких шлангов тормозов): учебное пособие. – Саранск: Нижегородский государственный технический университет им. Р.Е. Алексеева, – 2020. – 180 с.

ИССЛЕДОВАНИЕ СПОСОБОВ УСТАНОВКИ ВЕРШИНЫ РЕЖУЩЕЙ КРОМКИ РЕЗЦА ПО ЦЕНТРУ

И.О. Нейлык, С.В. Маркеев, Н.О. Ильичев, А.В. Киселева, Е.С. Коршунов, А.А. Сироткин, К.А. Щеглетов

Арзамасский политехнический институт (филиал) Нижегородского государственного технического университета им. Р.Е. Алексеева, студенты

Россия, Нижегородская обл., г. Арзамас; e-mail: nelyk20002@mail.ru

Научный руководитель: Платонов А.В., к.т.н, доцент, platonov-alex-v@mail.ru

При токарной обработке деталей необходимо устанавливать резцы в резцедержателях (или державках) таким образом, чтобы их положение было в соответствии с осью вращения шпинделя станка. Существуют различные способы обеспечения данного условия установки резцов. В основном они не предполагают инструментальных методов контроля правильного положения резцов. Показана разработка устройства для обеспечения правильного положения резца в резцедержателе с использованием индикатора часового типа. На новую разработку получен патент на полезную модель.

Ключевые слова: токарная обработка; токарные резцы; установка резцов по оси шпинделя; индикаторная стойка; приспособление для установки резцов.

Существуют различные способы и устройства для установки токарных резцов по оси шпинделя станка.

Например, в изобретении (патент №2591902, опубл. 20.07.2016 г.) представлено приспособление для установки токарного резца (рис. 1).

Там же показаны примеры изготовления комплектов регулировочных пластин и рекомендации по определению точного расположения оси шпинделя токарного станка.

Недостатком такого приспособления является отсутствие прибора для контроля действительных численных величин отклонений вершины резца от положения оси шпинделя токарного станка при его установке в резцедержателе. Также при установке резцов в таких приспособлениях с использованием подкладных пластин с целью исключения их возможных деформаций используется поджим резца рукой. Такой прием не может обеспечить исключение деформаций пластин в той мере, как закрепление болтами резцов с подкладными пластинами в пазах резцедержателя.

В другом устройстве (drive2.ru «Приспособление для выставления токарного резца по центру») показано приспособление, состоящее из резьбовой стойки, на которую монтируется указатель в виде шайбы с заостренной частью. Резьбовая стойка закрепляется, например, в державке изношенного резца посредством резьбового соединения. Недостатком такого приспособления является то, что погрешность установки резца по оси шпинделя токарного станка с использованием такого приспособления составляет до нескольких десятых долей миллиметра за счет отсутствия инструментального метода настройки, например, с использованием индикатора часового типа.

В статье (studref.com «Настойка режущих инструментов на размер после переточки») показана настройка токарного резца на размер в специальном приспособлении. Настройка требуемой длины резца может выполняться с использованием универсальных измерительных приборов индикаторного типа. Недостатком такого приспособления является то, что с его использованием нельзя настроить вершину резца по оси шпинделя конкретной модели токарного станка.

Известно также устройство в виде штатива для измерительных головок (rustan.ru «Штатив для измерительных головок типа «Ш-11»), принятое в качестве прототипа. Данное устройство состоит из плиты с Т-образными пазами, стойки, которая может перемещаться вдоль узкой стороны основания и консоли для закрепления измерительной головки или индикатора. Недостатком данного устройства является то, что на нем отсутствует приспособление для установки и закрепления токарного резца при установке его вершины по оси шпинделя станка.

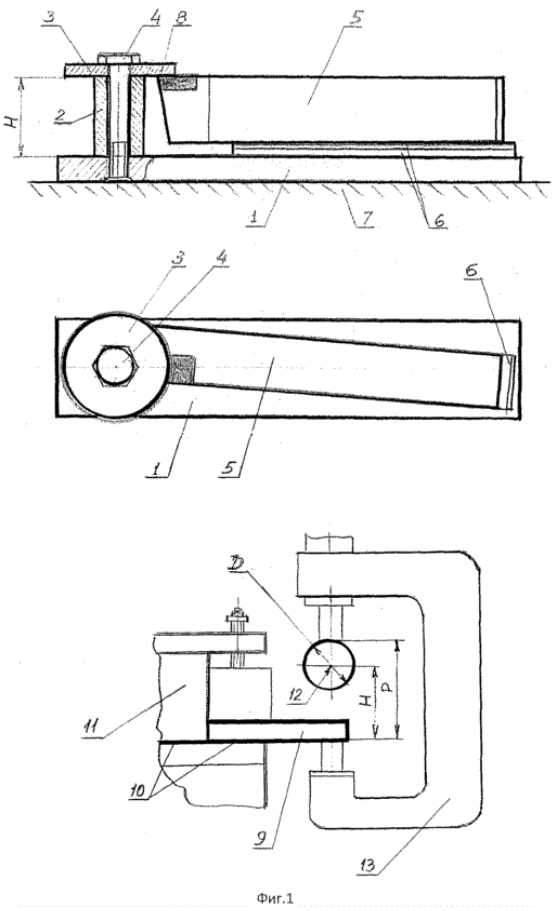

Рис. 1. Изображения к патенту 2591902

В источнике [1] описан патент на полезную модель. Подготовка материалов заявки производилась коллективом студентов АПИ при изучении дисциплины «Защита интеллектуальной собственности». Описание полезной модели выполнено с учетом рекомендаций и правил [2; 3].

Описываемое решение относится к механической обработке заготовок деталей и может быть использовано для точной установки резцов по линии центров токарных станков различных моделей.

Технической задачей предлагаемого приспособления является установка вершины токарного резца с требуемой точностью. Это обеспечивается применением набора подкладок, устанавливаемых под резец на установочную поверхность державки приспособления такой толщины, при которой обеспечивается установка вершины токарного резца по оси шпинделя станка. Точное положение вершины резца относительно осей центров токарного станка определяется индикатором, смонтированным на стандартной стойке.

Технический результат достигается тем, что в приспособлении для установки вершины резца по оси шпинделя токарного станка, состоящем из плиты с Т-образными продольными пазами, на левой стороне которой смонтирована стойка с индикатором часового типа, резец с набором подкладок закрепляется на специальной державке, закрепленной на плите болтовыми соединениями.

Отличительной особенностью предлагаемого приспособления для установки вершины резца по оси шпинделя токарного станка является простота конструкции и изготовления, в том числе с применением стандартных стоек и индикаторов, охват всего диапазона типоразмера токарных резцов, простота настройки и применения.

На рисунке 2 изображено приспособление для установки вершины резца по оси шпинделя токарного станка.

Приспособление состоит из плиты 1 с Т-образными продольными пазами 2. На левой стороне плиты 1 монтируется стойка 3, фланцевая часть которой не подвижно закрепляется на поверхности 5 плиты 1. На правой стороне плиты 1 монтируется державка 6, прикрепляемая к поверхности 5 плиты 1 болтами 7, головки 8 которых размещаются в Т-образном пазу 2. Гайки 10 с шайбами 9 располагаются на верхней поверхности державки 6. На стойке 3 монтируется консоль 9, закрепляемая хомутом 11 в положении, обеспечивающем расположение индикатора 12 таким образом, чтобы центральная часть наконечника 13 индикатора 12 находилась на уровне вершины токарного резца 14. Токарный резец 14 с подкладками 15 закрепляется в державке 6 болтами 16.

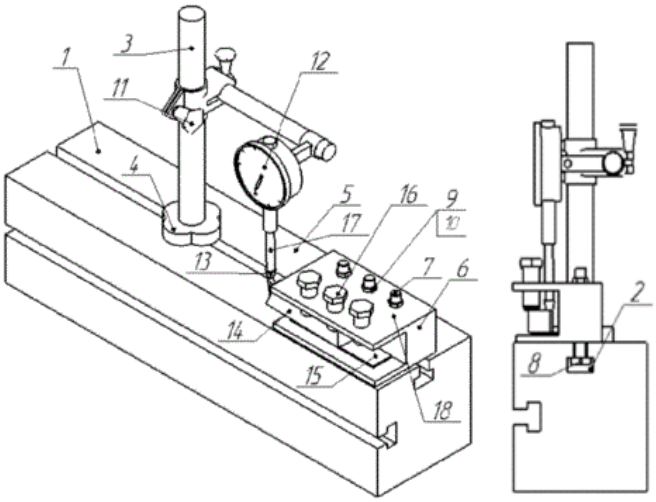

Рис. 2. Изображения к патенту на полезную модель 196785

Приспособление для установки вершины резца по оси шпинделя токарного станка работает следующим образом.

Предварительно размер, соответствующий расстоянию от опорной поверхности резца 14 с комплектом подкладок 15 до оси центров токарного станка, определяется опытным путем, например, как в изобретении, принятом в качестве первого аналога. Настроенный опытным путем резец с комплектом подкладок извлекается из резцедержателя станка, переносится и закрепляется болтами 16 державки 6 приспособления. В этом положении стрелка индикатора 12 устанавливается на «0», при такой настройке указателя 13 индикатора 12 положение вершины резца соответствует оси шпинделя токарного станка.

Следует отметить, например, соответствующей маркировкой на поверхности приспособления, на каком делении находится стрелка малой шкалы индикатора 12. Приспособление считается настроенным на нужный параметр точной установки резца относительно центра оси станка для конкретного токарного станка.

Далее резец 14 с комплектом подкладок 15 раскрепляется, извлекается из державки 6 и переносится для закрепления в резцедержателе станка. Любой другой резец с набором подкладок, закрепленный в державке 6 приспособления, в случае, когда указатель 13 индикатора 12 касается вершины резца, а большая стрелка показывает на нулевую отметку на шкале индикатора 12, также будет правильно установлен относительно оси шпинделя станка. При необходимости производится корректировка размера пакета установочных прокладок 15 на основе показаний индикатора 12. Приспособление может использоваться для настройки резцов различных типов и размеров. При этом необходимо произвести настройку правильного положения индикаторной стойки, а паз державки, в котором закрепляется настраиваемый резец, должен иметь высоту не менее, чем высота наибольшей державки настраиваемого резца. Необходимо также в комплекте подкладных пластин иметь пластины, размеры которых соответствуют державкам настраиваемых токарных резцов.

Сборочными единицами для изготовления приспособления служат стандартные изделия: индикаторная стойка в сборе с основанием, индикатор часового типа.

Такие изделия доступны для приобретения и имеют низкие цены ввиду их массового производства на специализированных предприятиях. Крепежные изделия в виде болтов, гаек, шайб так же доступны для приобретения.

Единственная оригинальная деталь (державка) может быть изготовлена на любом машиностроительном предприятии или в небольшой механической мастерской.

Формула полезной модели. Приспособление для установки вершины резца по оси шпинделя токарного станка, содержащее плиту, на которой смонтирована стойка с индикатором часового типа, отличающееся тем, что оно выполнено с возможностью закрепления резца с набором подкладок на державке, которая закреплена на упомянутой плите болтовыми соединениями, причем головки болтов расположены в Т-образном пазу, выполненном в плите.

На основе изучения патентов по рассматриваемой теме выявлены недостатки, с учетом которых принято решение о новой разработке приспособления. Описание новой разработки «Приспособления для установки вершины резца по оси шпинделя токарного станка» составлено с учетом существующих «Правил». На новую разработку выдан патент на полезную модель.

Литература

1. Пат. на ПМ 196785 Российская Федерация, МПК B23B 25/06 (2006.01). Приспособление для установки вершины резца по оси шпинделя токарного станка / Платонов А.В., Щеглетов К.А., Козлова А.А., Чеснокова Е.Н., Киселева А.В., Коршунов Е.С., Нейлык И.О.; Заявитель и патентообладатель ФГБОУ ВО «НГТУ им. Р.Е. Алексеева» (Нижний Новгород). – №2019145106, заявл. 30.12.2019; опубл. 16.03.2020, Бюл. №23.

2. Приказ Минэкономразвития России от 30 сентября 2015 г. №701 «Об утверждении Правил составления, подачи и рассмотрения документов, являющихся основанием для совершения юридически значимых действий по государственной регистрации полезных моделей, и их форм, Требований к документам заявки на выдачу патента на полезную модель, Состава сведений о выдаче патента на полезную модель, публикуемых в официальном бюллетене Федеральной службы по интеллектуальной собственности, Состава сведений, указываемых в форме патента на полезную модель, формы патента на полезную модель». – М., 2015.

3. Мещеряков В.А. Правила Роспатента рассмотрения заявок на полезные модели и их влияние на усиление кризисного состояния института полезных моделей в России // Журнал суда по интеллектуальным правам. – 2016. – №12. – С. 34–57.

ИССЛЕДОВАНИЕ ПРОЦЕССА ХРОМИРОВАНИЯ ДЕТАЛЕЙ БЕЗ ФТОРИДОВ С ДОБАВКОЙ HEEF-25 MS

О.А. Степашкина

Арзамасский политехнический институт (филиал) Нижегородского государственного технического университета им. Р.Е. Алексеева, магистрант

Россия, Нижегородская обл., г. Арзамас; e-mail: gorlenkoolga@mail.ru

Научный руководитель: Архипова А.В., к.х.н, доцент, annet.arkhipova@mail.ru

Данная статья рассматривает процесс твердого хромирования без фторидов с добавкой HEEF-25 MS. Приведена методика составления электролита с добавкой HEEF 25 MS и данные его анализа. Представлены основные показатели разработанного технологического процесса нанесения твердого хромового покрытия. Исследовано влияние добавки HEEF-25 MS на хромовое покрытие детали. Дан анализ полученного покрытия.

Ключевые слова: процесс хромирования; электролит; добавка HEEF-25 MS; технологический процесс; хромовое покрытие.

Хромовое покрытие изделий в отношении функционального применения является одним из наиболее универсальных. С его помощью повышают износостойкость поверхности изделий и восстанавливают изношенные детали. Хром не отличается химической активностью и показывает высокую стойкость против коррозии в атмосферных условиях и многих химических средах. Связано это с наличием на его поверхности весьма плотной пассивирующей оксидной пленки, которая при малейшем повреждении легко восстанавливается. Защитное действие оксидной пленки сохраняется при повышенной температуре, что позволяет использовать хромирование для защиты деталей, эксплуатирующихся при температуре до 700–800°С [1].

В данной работе исследован процесс хромирования деталей без фторидов с добавкой HEEF-25 MS. Для хромирования был составлен специальный электролит. За основу электролита взяли ангидрид хромовый и серную кислоту. Для улучшения свойств электролита и ускорения процесса осаждения хрома на металл в него ввели добавку HEEF-25 MS. Добавка HEEF-25 MS не требует специальных установок и может использоваться на всех обычных установках для хромирования [2].

Для приготовления электролита ванну объёмом 330 л на 2/3 объёма наполняли дистиллированной или деионизированной водой. При постоянном перемешивании небольшими порциями добавляли расчетное количество (82500 г) хромового ангидрида. После полного его растворения вводили, при энергичном помешивании, добавку HEEF-25 MS в количестве (10560 мл). Объём раствора доводили водой до требуемого. Проводили анализ электролита на содержание хромового ангидрида и серной кислоты по специальной методике [3]. Результаты анализа приведены в таблице 1. Для полной готовности электролита к работе его проработали в течение 4 часов при напряжении 6 В.

Таблица 1

Электролит для хромирования с добавкой HEEF-25MS

Состав электролита	Рабочий диапазон	Данные анализа
Хромовый ангидрид (CrO_3)	200–290 г/л	около 250 г/л
Серная кислота, для анализа (1,84)	3,2–4,5 г/л	3,5 г/л
Добавка HEEF-25 MS	32 мл/л	32 мл/л

Ангидрид хромовый, который поставляется для нужд гальваники, не является достаточно чистым. Для корректирования электролита применялся концентрированный (800 г/дм^3) раствор хромового ангидрида, очищенный от сульфатов и хлоридов. Удаление хлоридов проводили при помощи азотнокислого серебра в количестве 4,78 на 1 г ионов хлора, а удаление сульфатов – при помощи углекислого бария в количестве 2 г на 1 г сульфат-ионов. Частоту электролита определяли в каждом конкретном случае в зависимости от режимов эксплуатации.

Был разработан технологический процесс твердого хромирования без фторидов с добавкой HEEF 25 MS (табл. 2).

Таблица 2

Технологический процесс нанесения твердого хромового покрытия

Операция	**Состав ванны, г/л**	**Температура, °С**	**Время, мин**	**Плотность тока, А/дм^2**
Обезжиривание	Тринатрийфосфат 30–70 Натр едкий 5–15 Стекло жидкое 10–20 Сода кальцинированная 20–25	60–80	3–10	2–10
Промывка	Вода	40–50	не менее 0,2	-
Промывка	Вода	15–30	не менее 0,2	-
Активация	Кислота соляная 50–100	15–30	1	-
Промывка	Вода	15–30	не менее 0,2	-
Активация электрохимическая	Ангидрид хромовый 200–290 Кислота серная 3,2–4,5	40–50	2–4	2–40
Хромирование	Ангидрид хромовый 200–290 Кислота серная 3,2–4,5 Добавка HEEF 25 MS мл/л	55–65	20 мкм/час	50–70
Промывка	Вода	15–30	не менее 0,2	-
Промывка	Вода	40–50	не менее 0,2	-
Сушка сжатым воздухом	-	-	до полного удаления влаги	-

Технологический процесс нанесения твердого хромирования с добавкой HEEF-25 MS рассмотрен на детали «Трубка», изготовленной из коррозионностойкой стали 20Х13 ТУ 14-1-377-72. Деталь покрывалась в ванне хромирования 1 часа. После нанесения покрытия проводили контроль детали по внешнему виду, толщине покрытия, прочности сцепления. Результат контроля: цвет хромового покрытия светло-серый, блестящий, без вздутий, отслаиваний, шелушений, трещин (рис. 1).

Рис. 1. Деталь «Трубка» после хромирования

Толщину покрытия контролировали методом капли [4]. На контролируемый участок детали последовательно наносили и выдерживали в течение 60 с капли раствора №6: кислота соляная (плотность 1,19 г/см^3, концентрация 360 см^3/дм^3). Местную толщину покрытия Нм (в мкм) определяли по формуле:

$$Н_м = Н_к(n\text{-}0{,}5), \qquad (1)$$

где $Н_к$ – толщина покрытия, снимаемая одной каплей раствора в течение заданного времени в зависимости от температуры (табл. 3);

n – количество капель, израсходованных на растворение покрытия.

Расчет толщины покрытия производили по числу затраченных капель. Показателем конца растворения хромового покрытия являлось появление основного металла.

Таблица 3

Зависимость скорости растворения покрытия от температуры

t, °С	12	13	14	15	16	17	18	19	20	21	22	23	24
Нк	0,75	0,80	0,86	0,92	0,98	1,03	1,08	1,14	1,20	1,26	1,32	1,38	1,44
t, °С	25	26	27	28	29	30	31	32	33	34	35		
Нк	1,50	1,56	1,62	1,74	1,86	1,98	2,12	2,33	2,37	2,40	2,50		

Местная толщина покрытия $Н_м$ = 1,20 (17 - 0,5) = 20,4 мкм/ч.

Прочность сцепления хромированного покрытия с поверхностью детали проверяли методом нагрева [4]. Деталь с покрытием нагревали до температуры 180–200°С и выдерживали при данной температуре в течение 1 часа, затем охлаждали на воздухе. После охлаждения детали проводили осмотр на наличие вздутий и отслоений. Дефектов не обнаружено, покрытие является качественным.

По результатам проведенных исследований можно сделать вывод о высокой эффективности нанесения покрытия, которая заключается в следующих показателях:

время нанесения покрытия на деталь сократилось более чем на 40% по сравнению с нанесением из обычного сульфатного раствора, так как введение в электролит добавки HEEF 25 MS позволяет получить скорость осаждения хрома 20 мкм/ч;

стабильность добавок и работы ванны по сравнению с электролитами со смешанными катализаторами;

получено высококачественное хромовое покрытие детали с повышенной коррозионной стойкостью.

Литература

1. Грихилес С.Я., Тихонов Н.И. Электролитические и химические покрытия. Теория и практика. – Л.: Химия, 1990. – 288 с.

2. [Электронный ресурс] – Режим доступа. – URL: https://galreachim.ru/galvanic-technologies-and-additives/heef-25/ (дата обращения: 28.09.2020).

3. ГОСТ 3-6446-88. Электролиты хромирования. Методики выполнения измерений содержаний компонентов. – 149 с.

4. ГОСТ 9.302-88. Единая система защиты от коррозии и старения. Покрытия металлические и неметаллические неорганические. Методы контроля. – 38 с.

МОДЕРНИЗАЦИЯ УСТАНОВКИ ДЛЯ ЭЛЕКТРОХИМИЧЕСКОГО ТРАВЛЕНИЯ ДЕТАЛЕЙ И ЗАГОТОВОК

В.Е. Тараканов

Арзамасский политехнический институт (филиал) Нижегородского государственного технического университета им. Р.Е. Алексеева, магистрант

Россия, Нижегородская обл., г. Арзамас; e-mail: joeydrummachine@mail.ru

Научный руководитель: Архипова А.В., к.х.н, доцент, annet.arkhipova@mail.ru

В статье приведены преимущества электрохимической обработки заготовок и деталей в токопроводящем растворе. Рассмотрена работа установки электрохимического катодного травления. Дан анализ недостатков установки в процессе обработки или формообразования деталей. Предложены возможности модернизации установки. Дано обоснование выбора необходимого оборудования и раствора электролита для предлагаемой модернизации установки с целью снижения брака в процессе электрохимической обработки формообразования деталей.

Ключевые слова: электрохимическая обработка деталей; электрохимическое травление; установка электрохимического катодного травления; формообразование деталей.

В современном машиностроении всё чаще появляются технологические проблемы, которые связаны с обработкой новых материалов и сплавов, форму и состояние поверхностного слоя которых достаточно трудно получить известными способами механической обработки. К данным проблемам относится: обработка очень прочных, вязких, хрупких и неметаллических материалов; тонкостенных нежестких деталей; пазов и отверстий, имеющих размеры в несколько мкм; деталей сложной конфигурации; получение поверхностей деталей с малой шероховатостью и очень малой толщиной дефектного поверхностного слоя [1–3].

К числу современных технологических процессов, сокращающих трудоемкость обработки металлических материалов, относится электрохимическая обработка заготовок и деталей в токопроводящем растворе, которая имеет ряд достоинств.

1. Гарантировано полное отсутствие какого-либо физического, структурного, механического износа электрода – инструмента.

2. Средняя рабочая скорость обработки составляет 0,25 мм/мин. [3, с. 5].

3. Стопроцентная точность копирования (0,5–3 мкм) и повторяемость (0,5–10 мкм) всех параметров электрода – инструмента при изготовлении одной или большой партии изделий.

4. Получение обрабатываемой поверхности с любым классом шероховатости, в том числе и зеркальной поверхности R_a = 0,002 мкм [1, с. 153].

5. Достигаемые рекордные показатели по шероховатости поверхности и точности копирования позволяют исключить традиционные финишные операции: чистовое шлифование и полирование [2, с. 53].

6. Технология электрохимической обработки является «холодной», то есть не сопряжена с некоторым значительным нагревом поверхности и изменением её структуры, при обработке отсутствует механический контакт инструмента и детали [3, с. 41].

7. Отсутствие заусенцев и дефектного слоя после электрохимической обработки на обработанной поверхности детали.

8. Экономия трудоемкости изготовления детали.

9. Экономия электроэнергии на производстве.

10. Обработка осуществляется на низких напряжениях (4–12 Вольт) с использованием 10–20%-ного раствора хлористого натрия, поэтому процесс является экологически чистым и электробезопасным.

11. Обработка заготовки производится по окончательно термообработанным сталям, закаленным до необходимой твердости. Растворение заготовки происходит при низких температурах, исключающих образование термических напряжений и микротрещин материала, что увеличивает срок эксплуатации детали.

12. Электрохимическому формообразованию подвергаются практически все токопроводящие материалы при правильно разработанном технологическом процессе обработки и подобранном электролите.

13. При серийном изготовлении деталей снижается себестоимость, время изготовления партии изделий увеличивается в два и более раза.

14. При электрохимической обработке, кроме электроэнергии, расходуется только вода.

15. Кинематика формообразования поверхностей деталей электрофизическим методом, как правило, проста, что обеспечивает точное регулирование процессов и их автоматизацию.

Недостатком применения данного метода на производстве является устаревшая установка для электрохимического катодного травления, при работе на которой часть заготовок уходит в брак. Поэтому стоит задача – усовершенствовать установку для электрохимического катодного травления, что позволит уменьшить количество брака в процессе электрохимической обработки и формообразования деталей.

Работа установки электрохимического катодного травления (рис. 1) осуществляется следующим образом.

1. Гальваническая ванна служит резервуаром для раствора электролита, который при помощи открывания вентиля поступает к насосу высокого давления.

2. Далее насос подает состав электролита под давлением к рабочему узлу. В рабочем узле располагается заготовка детали и катод с определенной конфигурацией.

3. Раствор, поступая к узлу, под действием высокого тока и давления, производит электрохимическое травление заготовки.

4. Далее травильный шлам и осадок, вымываясь через нижнюю часть узла, поступает обратно в гальваническую ванну. В ней осадок оседает в специальной ловушке, который после улавливания удаляется через сливное отверстие.

Охлаждение раствора происходит следующим образом: холодная вода поступает из центрального водопровода, проходит через змеевик и затем канализируется.

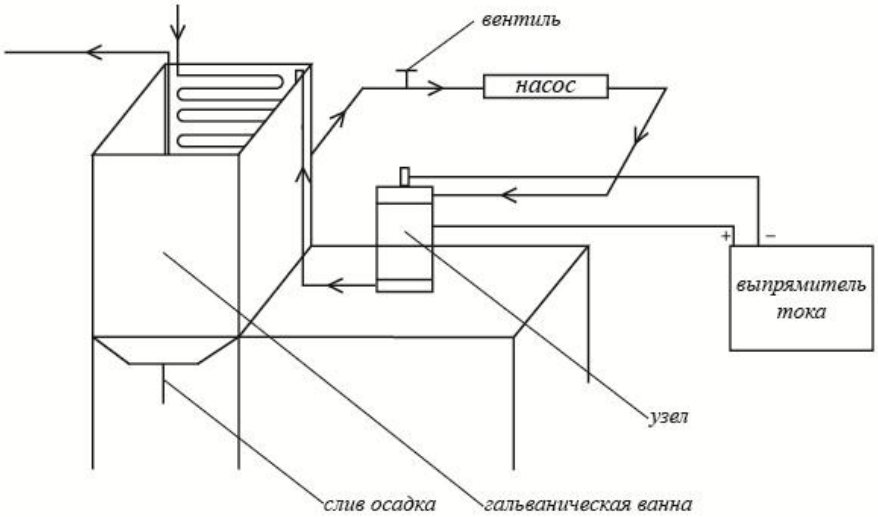

Рис. 1. Схема работы установки для электрохимического травления

Так как данная установка работает по принципу высокой плотности тока в проточном электролите, были выявлены следующие недостатки в работе установки:

по истечению некоторого времени состав раствора перегревается, тем самым изменяются размеры и локально конфигурация изделия;

осадок, образующийся при катодном травлении, плохо вымывается;

большой расход проточной воды для охлаждения раствора;

частые сбои в работе выпрямителя тока.

Предлагается усовершенствовать установку для катодного травления следующим образом.

1. Необходимо подобрать промышленную холодильную установку с закрытым рабочим контуром, по которому будет проходить вода либо хладагент. Сейчас же используется проточное водяное охлаждение, что приводит к колоссальным затратам воды, что экономически невыгодно и снижает экологичность производства.

2. Пересмотреть способ подачи раствора. При подаче раствора сверху образуется плохо вымывающийся осадок. Именно из-за застоя осадка на нижней части элемента заготовки получаются нечеткие, с рваными и острыми краями (рис. 2, 3). Поэтому необходимо сделать два рабочих контура: первая половина рабочего времени – подача раствора сверху; второй контур – подача раствора снизу. Это усложнит технологию изготовления, но позволит вымывать осадок, который задерживается между катодом и анодом.

3. Необходимо решить проблему с выпрямителем тока. На данной установке для электрохимического травления используется выпрямитель Пульсар Про с максимальной силой тока 500 А и напряжением 12 В, который

работает нестабильно и не имеет функции автоматического поднятия тока до нужного значения за заданный период времени.

Рис. 2. Бракованный элемент заготовки

Рис. 3. Поверхность заготовки
в результате замыкания на корпус
из-за плохого вымывания осадка

3. Так же необходимо решить проблему с выпрямителем тока. На данной установке для электрохимического травления используется выпрямитель Пульсар Про с максимальной силой тока 500 А и напряжением 12 В, который работает нестабильно и не имеет функции автоматического поднятия тока до нужного значения за заданный период времени.

Решение всех вышеизложенных задач позволит добиться качественного, быстрого, менее затратного производства, а также снизить количество получаемого брака практически до нуля, что для крупносерийного производства имеет большое значение.

Кроме того, усовершенствованную установку возможно использовать не только для обработки деталей, но и для формообразования при крупносерийном производстве, когда отработаны все режимы изготовления и корректировки раствора.

Были рассмотрены промышленные холодильные установки с закрытым рабочим контуром (табл. 1), которые можно использовать для решения поставленных задач.

Таблица 1

Характеристики холодильных установок

Характеристики	**Марка и модель установки для охлаждения жидкости**		
	PHS OC-ZB15	**HYDAC RFCS BL**	**АНГАРА GRS-150**
Производительность, л/мин	12	50	50
Потребляемая мощность, кВт	1,6	12,5	1,75
Габаритные размеры, мм	700×550×1000	700×550×1000	660×610×1100
Стоимость, руб.	285448	177615	160469

Сравнив основные характеристики, можно сделать вывод, что установка для охлаждения жидкости АНГАРА GRS-150 подходит для нашего производства по всем параметрам: невысокая стоимость, малая потребляемая мощность и хорошая производительность делает [4–6].

На основании проведенного анализа выпрямителей тока (табл. 2) можно сделать вывод, что наилучшим вариантом является выпрямитель постоянного тока фирмы Flex Kraft [7–10].

Таблица 2

Основные характеристики выпрямителей тока

Характеристики	**Модель выпрямителя тока**			
	Пульсар	**ГОРН-К**	**Страт-5003ВГ**	**Flex Kraft**
Макс/мин сила тока, А	500/10	500/12	500/15	600/1
Шаг установки тока, А	2	5	–	1
Максимальная выходная мощность, кВт	4,5	6	5,4	6,4
Потребляемая мощность, кВт	5,26	7,2	6,72	7,2
Габаритные размеры, мм	420×565×321	220×280×180	290×350×310	500×610×450
Стоимость, руб.	190800	98000	117000	268000

Исходя из представленных характеристик насосов (табл. 3) для установки электрохимического травления, целесообразно использовать насос модели ZY Technology IHF, так как он выдает самое высокое максимальное давление, что позволит эффективно удалять травильный шлам [11–13].

Сегодня для установок электрохимического травления в основном применяют 10–20%-ный раствор соляной кислоты либо 20–25%-ный раствор серной кислоты. Соответственно, для таких установок требуется наличие приточной и вытяжной вентиляции, наличие очистных установок, так как после выработки раствора требуется его нейтрализация и последующая утилизация. В данном случае предлагается применять 10–20%-ный раствор хлористого натрия, что позволяет значительно повысить экологичность и безопасность технологического процесса: отходы практически не загрязняют окружающую среду; нет необходимости в использовании дополнительной вентиляции; возможно восстановление раствора и его повторное использование [1, с. 158].

Таблица 3

Технические характеристики насосов

Технические характеристики	**Модели насосов**		
	SERFILCO	**ZY Technology IHF**	**DEBEM MB**
Максимальная производительность, $м^3/ч$	48	32	45
Мощность двигателя, кВт	4	11	5,5
Температурный диапазон, °С	0…+75	-30…+80	0…65…95
Максимальное давление, м	32	35	26,8
Стоимость, руб.	42000	151903	153823

Чтобы изменить способ подачи раствора по двум рабочим контурам, необходимо изготовить разветвитель с двумя вентилями, который будет сразу устанавливается после насоса, вентиль 2 будет подавать раствор к верхней части рабочего узла, а вентиль 3 – к нижней. Также необходимо добавить вывод раствора снизу – вентиль 4 и сверху – вентиль 5 (рис. 3). Вентили дадут возможность изменять режим подачи раствора во время электрохимического травления.

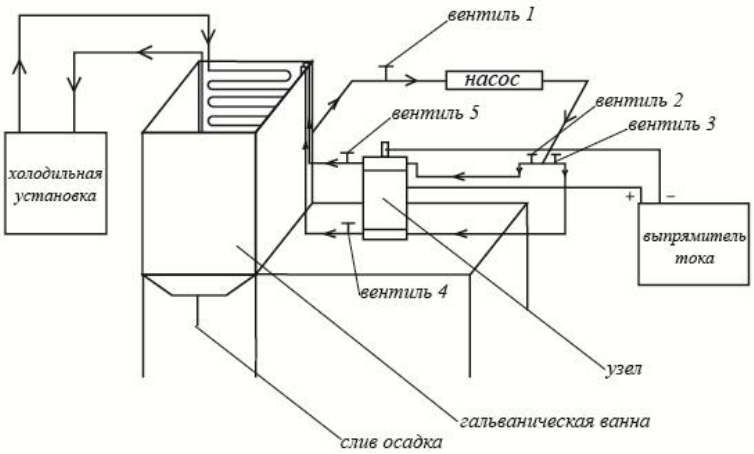

Рис. 4. Схема работы модернизированной установки для электрохимического травления

Первую половину времени раствор будет подаваться через вентиль 2 и выходить в гальваническую ванну через вентиль 4. Во вторую половину времени необходимо перекрыть вентили 2 и 4, а вентили 3 и 5 открыть для подачи раствора снизу вверх. Тем самым с более мощным насосом осадок должен вымываться из узла установки и качество изготавливаемой продукции должно улучшиться, а количество выпускаемого брака снизится.

Предложенная модернизация установки позволит усовершенствовать электрохимический метод обработки деталей и заготовок, изготовленных из различных сплавов независимо от их химического состава, структурного состояния и механических свойств.

Литература

1. Электрофизические и электрохимические методы обработки материалов. В 2 т.: учебное пособие / Б.А. Артамонов [и др.]; под ред. В.П. Смоленцева. – М.: Высшая школа, 1983. – 242 с.

2. Попилов Л.Я. Электрофизическая и электрохимическая обработка материалов: справочник. – 2-е изд., перераб. и доп. – М.: Машиностроение, 1982. – 400 с.

3. Бирюков Б.Н. Электрофизические и электрохимические методы размерной обработки. – М.: Машиностроение, 1981. – 128 с.

4. Федеральный дистрибьютор оборудования Angara на территории РФ. – URL: http://angara-russia.ru. (дата обращения: 22.09.2020).
5. Промышленные холодильные системы. – URL: http://phs-holod.ru/ (дата обращения: 12.10.2020).
6. Haydac-Россия. – URL: http://hydac-russia.ru/ (дата обращения: 12.10.2020).
7. Навиком. – URL: http://navicom.org/ (дата обращения: 10.09.2020).
8. Лаборатория силовых источников. – URL: http://power2000.ru (дата обращения: 10.09.2020).
9. Выпрямители инверторы Страт. – URL: http://страт.рф (дата обращения: 10.09.2020).
10. Kraftpowercon. – URL: http://kraftpowercon.com (дата обращения: 10.09.2020).
11. Serfilco. – URL: https://www.serfilco.com (дата обращения: 12.10.2020).
12. Каталог нагнетательного оборудования. – URL: https://zenova.ru/(дата обращения: 12.10.2020).
13. Мембранные насосы из Италии. – URL: https://www.debem.ru/ (дата обращения: 12.10.2020).

ПОВЫШЕНИЕ ИЗНОСОСТОЙКОСТИ ДЕТАЛЕЙ И МЕХАНИЗМОВ ТЕХНИКИ, ЭКСПЛУАТИРУЕМОЙ В УСЛОВИЯХ ПОВЫШЕННОГО ИЗНОСА, НА ПРИМЕРЕ РАБОЧИХ ОРГАНОВ СЕЛЬСКОХОЗЯЙСТВЕННОЙ ТЕХНИКИ

Н.С. Углов, К.В. Ражева
Нижегородский государственный технический университет им. Р.Е. Алексеева, аспиранты
Россия, Нижегородская обл., г. Нижний Новгород; e-mail: nikolay-uglov@mail.ru, ksusharazheva@mail.ru
Научный руководитель: Гаврилов Г.Н., д.т.н., профессор, gavrilov1109@mail.ru

Детали машин и механизмов техники, работающей в условия повышенного износа (трения, абразивного воздействия почвенного грунта, льда и т.д.), на данный момент нуждаются в повышении показателей эксплуатационных характеристик для эффективной работы как с производственной, так и с экономической стороны. Этот факт обусловлен прежде всего неоптимальным подбором материалов основы, из которых эти детали изготавливаются. В результате это приводит к преждевременному выходу из строя механизмов и техники, что влечёт за собой значительные материальные и временные затраты. Вследствие этого многие предприятия промышленности Российской Федерации терпят как производственные, так и экономические убытки. В данной работе представлен метод модификации технологии газопламенного напыления порошковых материалов с целью увеличения показателей эксплуатационных характеристик деталей машин и механизмов, работающих в условиях повышенного износа. В качестве первого прототипа применения разрабатываемой методики, было решено использовать рабочие органы сельскохозяйственной техники типа культиватор предпосевной обработки почвы сельскохозяйственной отрасли промышленности. В качестве образцов для применения разрабатываемой методики были использованы рабочие органы «Лапы стрельчатые» (далее – Образцы).

Ключевые слова: упрочнение; композиционный материал; карбиды вольфрама.

Для проведения лабораторных исследований и полевых испытаний использовались Образцы материала 20 Г. Химический состав данной стали представлен в таблице 1.

Таблица 1

Химический состав стали «Лап стрельчатых» в состоянии поставки, %

	C	Si	Mn	P	S	Cu	Al	Cr	Ni	W	Mo	Co	Nb	Zr	Fe
1	0,174	0,224	1,039	0,009	0,012	0,035	0,031	0,037	0,028	0,013	0,005	0,006	0,013	0,001	98,372
2	0,187	0,221	1,038	0,008	0,007	0,035	0,036	0,034	0,028	0,010	0,005	0,006	0,018	0,001	98,370
3	0,227	0,226	1,040	0,009	0,010	0,034	0,032	0,037	0,028	0,005	0,004	0,005	0,019	0,001	98,320

По химическому составу материал, используемый для изготовления «Лап стрельчатых», соответствует низкоуглеродистой конструкционной стали марки 20 Г.

При лабораторных исследованиях образцов было использовано контрольно-измерительное оборудование.

Для получения и исследования микроструктур полученных образцов применялся оптический микроскоп KEYENCE-VHX 1000. Для измерения массы образцов применялись лабораторные весы ВК 3000.1.

Для получения 3D-изображений образцов применялся 3D-сканерRangeVisionSpectrum, для получения микрошлифов образцов рабочих органов – отрезной станок Р80 и шлифовально-полировальный станок П22М, для определения твёрдости образцов микрошлифов – микротвердомер ПМТ-3. Для проведения полевых испытаний партии Образцов, упрочнённых по разрабатываемому методу, использовался культиватор «Ярославич КБМ-15ПС-В».

Для реализации разрабатываемой методики применялась газовая горелка Castolin и порошковый композиционный материал на основе карбидов вольфрама (далее – композиционный порошок).

В лабораторных условиях определялись механические свойства «Лапы стрельчатой» в состоянии поставки. Результаты приведены в таблице 2.

Таблица 2

Механические свойства стали Образцов в состоянии поставки

Наименование изделия	№ образца	Механические свойства			
		Твердость		Предел прочности	
		HRA	HRC	$\sigma_в$, кгс/мм^2	МПа
Лапка стрельчатая	17	62-64	23-26	86-89	843-872

По результатам определения механических свойств – использован материал сталь 20 Г без упрочняющей термической обработки.

Напыление порошкового материала производится методом газопламенного напыления с последующим оплавлением упрочняющего материала. В качестве модифицированной стадии данного процесса было решено применить композиционный металлический порошок на основе карбидов вольфрама. Такое решение было обусловлено следующими факторами.

1. Материалы на основе карбидов вольфрама обладают повышенными показателями твёрдости и износостойкости при работе в широком спектре условий, в том числе абразивного износа.

2. Композиционный материал обладает способностью к хорошему адгезионному сцеплению с материалом основы рабочих органов, поскольку его матрица состоит из материала на основе железа.

3. Необходимые небольшие количества композиционного материала на одну Лапу стрельчатую обуславливают экономическую эффективность его применения.

Методика проведения газопламенного напыления с последующим оплавлением состоит из нескольких стадий (рис. 1).

1. Нагрев упрочняемой детали до необходимой температуры.

2. Нанесение методом газопламенного напыления композиционного порошка на разогретую деталь с использование газовой горелки. Композиционный порошок наносится с помощью потока нагретого инертного газа под высоким давлением.

3. Адгезия нанесённого композиционного порошка на рабочей поверхности Образца.

4. Оплавление композиционного порошка на поверхности Образца.

5. Охлаждение полученной упрочнённой детали.

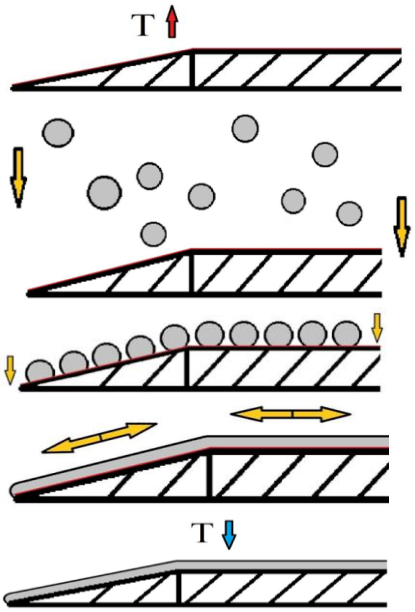

Нагрев детали

Нанесение порошка

Адгезия осаждённого порошка

Оплавление осаждённого слоя порошка

Охлаждение упрочнённой детали

Рис. 1. Схематичное изображение технологии газопламенного напыления

Полевые испытания проводились на предприятии КСХП «Старопавловское» (Ставропольский край) в условиях реального абразивного воздействия почвенного грунта. На культиватор «Ярославич КБМ-15ПС-В» были установлены 78 «Лап стрельчатых», 4 из которых упрочнены по разработанной методике.

Упрочненные «Лапы» были установлены симметрично относительно прицепного устройства культиватора по отношению к «Лапам» в состоянии поставки.

Испытания проводились в течении 10 рабочих дней. За это время было обработано 2312 га (1396 км), что в среднем составляет 231,2 га (139,6 км) в день. Определение пройденной пахотной почвы в километрах производилось с помощью GPS-навигатора (рис. 2). Упрочненные Образцы непрерывно эксплуатировались весь период испытаний.

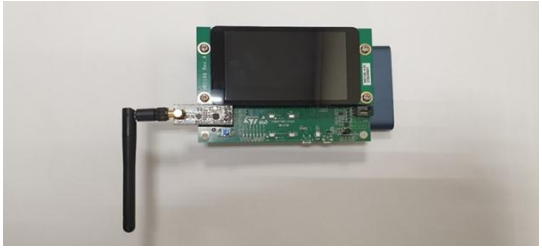

Рис. 2. GPS-навигатор для определения пройденной пахотной почвы в километрах

Дальнейшие исследования проводились в лаборатории LCCM (лаборатория композиционных и керамических материалов с применением к арктическим транспортным средствам) НГТУ им. Р.Е. Алексеева.

В процессе лабораторных исследований проведены следующие операции: визуальный осмотр отработанных опытных образцов, получение 3D-моделей, отработанных и исходных Образцов; определение массы отработанных упрочнённых Образцов и Образцов в состоянии поставки, определение твёрдости напыляемого слоя.

Наглядность потери массы и изменение геометрии образцов в состоянии поставки были установлены в процессе визуального осмотра.

На основании полученных на 3D-сканере RangeVisionSpectrum 3D-моделей Образцов производилось сравнение их геометрии.

При определении массы на лабораторных весах ВК-3000.1 рассчитывались показатели потери металла Образцов после проведения полевых испытаний.

Твёрдость слоя, напылённого газопламенным напылением композитного материала, составила 55–60 HRC.

Результаты и обсуждение.

Средние результаты измерения массы рабочих органов, прошедших полевые испытания, представлены в таблице 3. Образцы обозначены индексами: 1 обозначает Образцы, прошедшие стадию упрочнения; индекс 2 обозначает Образцы в состоянии поставки.

Таблица 3

Результаты измерения массы образцов рабочих органов

Лапы стрельчатые	Масса до испытаний, г	Масса после испытаний, г	Изменение массы, г	Процент износа, %
С упрочнением (1)	641,2	573,8	67,4	10,5
Без упрочнения (2)	604,0	445,0	159,0	26,3

Таким образом можно сделать вывод, что упрочнённые Образцы показали положительный результат по снижению динамики потери металла при абразивном воздействии почвенного грунта. Упрочнённые образцы показывают меньший процент потери массы.

Наглядная потеря массы металла видна при анализе 3D-моделей Образцов, прошедших полевые испытания. 3D-модели представлены на рисунке 4.

Выводы.

1. На основании визуального осмотра исследуемых Образцов установлено, что Образец D1 с нанесённым на него упрочняющим слоем композиционного материала на основе карбидов вольфрама показал лучшую сохранность своей геометрии.

2. В результате 3D-моделирования и взвешивания отработанных «Лап» D1 и D2 было показано, что вынос металла с упрочненной детали D1 меньше в 2,35 (172,1/73,7=2,35) раза по сравнению с деталью D2 (рис. 3).

3. Определены рабочие области «Лап», на которые необходимо наносить упрочняющий слой, и толщина упрочняющего слоя, необходимые для достижения оптимальной износостойкости.

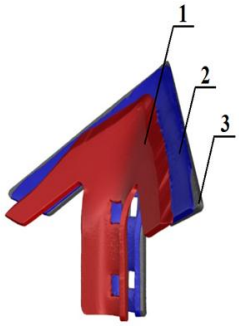

Рис. 3. 3D-модели «Лап стрельчатых»: 1 – «Лапа стрельчатая» в состоянии поставки после полевых испытаний; 2 – «Лапа стрельчатая», упрочненная разработанным методом после полевых испытаний; 3 – «Лапа стрельчатая» первоначальной геометрии

4. Установлено, что упрочнение Образца позволяет повысить его эксплуатационные характеристики более чем в 2 раза.

5. Разрабатываемый метод модификации показал себя как потенциально эффективный и даёт предпосылки для его дальнейшей оптимизации и применения в промышленных масштабах, а также для продолжения исследований на других деталях машин и механизмов, работающих в условиях повышенного износа.

Литература

1. Материаловедение и технология металлических, неметаллических и композиционных материалов: монография / А.М. Адаскин, А.Н. Красновский. – М.: Форум, Инфра-М, 2017. – 167 с.

2. Батаев А.А., Батаев В.А. Композиционные материалы. – М.: Университетская книга, Логос, 2006. – 108 с.

Работа выполнена по договору от 28 февраля 2017 г. №14.Z50.31.0036 о выделении гранта Правительства Российской Федерации для государственной поддержки научных исследований, проводимых под руководством ведущих учёных в российских образовательных организациях высшего образования, научных учреждениях и государственных научных центрах Российской Федерации.

МОДЕРНИЗАЦИЯ ИЗДЕЛИЯ «БЛОК КОНТРОЛЯ РАЗНОВРЕМЕННОСТИ» С ЦЕЛЬЮ ОБЕСПЕЧЕНИЯ РАБОТЫ В ИЗМЕНИВШИХСЯ УСЛОВИЯХ ЭКСПЛУАТАЦИИ

В.В. Чадаев

Арзамасский политехнический институт (филиал) Нижегородского государственного технического университета им. Р.Е. Алексеева, магистрант

Россия, Нижегородская обл., г. Арзамас; e-mail: vladislav-sarov@mail.ru

Научный руководитель: Прис Н.М., к.т.н., доцент, pris@apingtu.edu.ru

Статья посвящена повышению точности работы изделия «Блок контроля разновременности» за счет его модернизации для обеспечения работы в изменившихся условиях эксплуатации.

Ключевые слова: БКР; фотохронограммы; световоды; плита; точность.

Для изучения механических и физических свойств конструкционных материалов на производстве широко применяются различные методики. В некоторых случаях актуальным является изучение свойств материалов под действием разного рода излучений.

Для создания жестких рентгеновских излучений служит электрофизическая установка «Гамма». Она предназначена для моделирования в лабораторных условиях воздействия импульсного сверхжесткого рентгеновского излучения на различные объекты специального назначения.

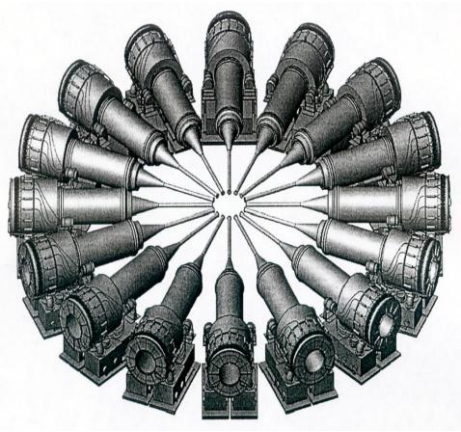

Рис. 1. Комплекс ГАММА

Из-за высокого напряжения (до 2 МВ) и тока (до 750 кА) работа установки сопровождается частыми пробоями. При увеличении зарядного напряжения ДСФЛ до 1 МВ датчики тока в части модуля ∅650 мм фиксируют рост амплитуды отраженного импульса, что свидетельствует об электрическом пробое в передающей системе. Это приводит к ухудшению условий формирования волны самоизоляции.

Для определения критических параметров работы установки, приводящих к разрушению ее элементов, было принято решение использовать систему диагностики, состоящую из скоростной камеры и устройства фиксации момента и места разрушения – блока контроля разновременности.

При разработке конструкции блока контроля учитывался многолетний опыт использования аналогичных установок для проведения разрушающих испытаний материалов.

Установка состоит из опоры 1 и блока контроля 2. Измерительные элементы блока контроля 2 контролируют точки на исследуемом объекте 4 согласно направлениям 3 (рис. 2).

При изменении параметров контролируемого объекта происходит фиксация с помощью фотокатодов установки. По результатам измерений строится фотохронограмма процесса разрушения во времени.

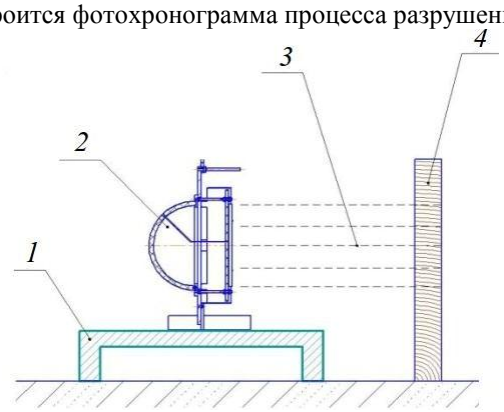

Рис. 2. Общий вид установки (1 – опора, 2 – блок контроля, 3 – указание контролируемых точек на контролируемом элементе установки, 4 – контролируемый элемент установки)

Основным элементом установки является блок контроля разновременности (рис. 3).

Блок контроля состоит из полусферы 1 с установленными в ней 377 световодами 2. Полусфера установлена на плите 5. К плите 5 при помощи винтового соединения крепятся 2 стойки 3 и панель 6. При помощи шпилек 8 и резьбового соединения к плите 5 присоединяются кожух с планками, которые образуют щели и позволяет реализовать режим щелевой развертки.

В рамках проведения испытаний изделия были проведены испытания блока на установке новой конструкции с поворотом трубки на 15…18°. Итог результатов испытаний был следующим: блок контроля разновременности сработал с отклонениями от требований КД, а именно – 5 точек из 377 сработали со значительным отставанием. На фотохронограмме наблюдались засветы. Изображение получилось не полное, с низкой яркостью и разрешением.

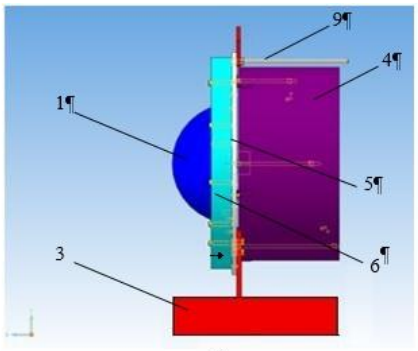

а¶

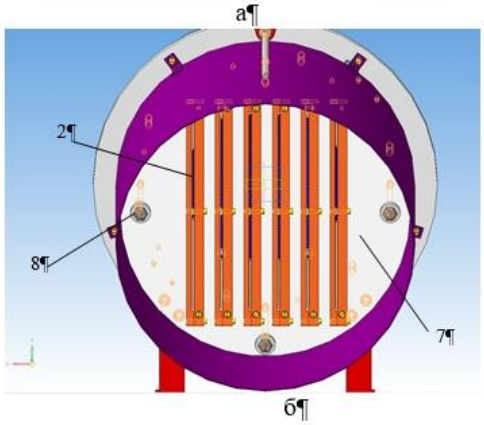

б¶

Рис. 3. Общий вид блока контроля разновременности (1 – полусфера, 2 – световоды, 3 – стойки, 4 – кожух, 5 – плита, 6 – панель, 7 – экран с планками, 8 – шпильки, 9 – направляющая: а – вид сбоку, б – вид спереди под углом 15°)

В связи с выявленными недостатками конструкции блока контроля разновременности были разработаны мероприятия по его модернизации (рис. 4):

1. Применена заделка световодов в планке, исключающая выступание световодов. Использовались планки с цековками, позволяющие более точно обсчитывать результаты фотохронограмм.

2. Изменен угол наклона блока контроля относительно опоры на 15°с целью обеспечения перпендикулярности положения световодов блока исследуемой поверхности трубки. Изменена конструкция сборочных изделий «Стойка» с целью обеспечения заданного наклона.

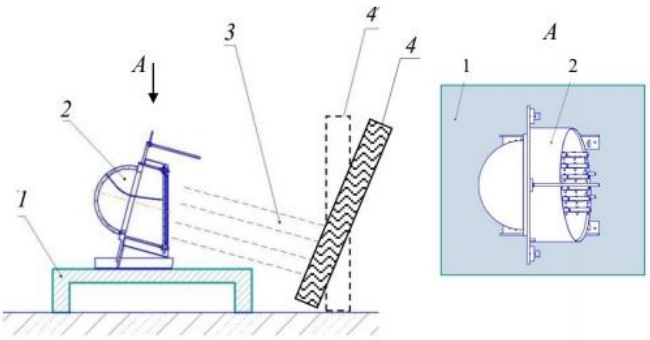

Рис. 4. Общий вид установки после модернизации (1 – опора, 2 – блок контроля, 3 – указание контролируемых точек на контролируемом элементе установки, 4 – контролируемый элемент установки, 4 / – положение контролируемого элемента установки до модернизации)

На следующем этапе исследования на основе 3D-моделирования была создана расчетная модель модернизированного блока (рис. 5). Нагружение конструкции осуществлялось равномерным давлением P=0,01 МПа.

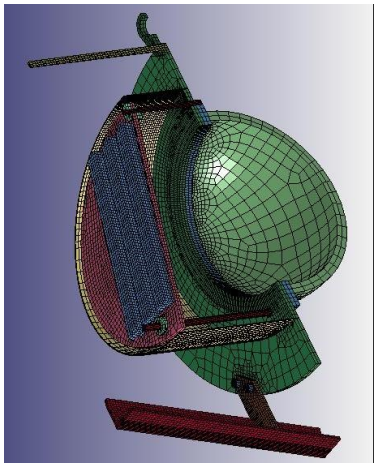

Рис. 5. Расчетная конечно-элементная модель конструкции блока

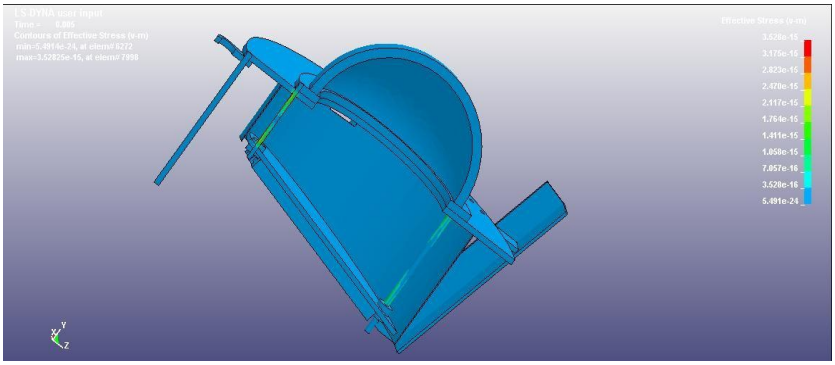

Рис. 6. Распределение интенсивности напряжений конструкции блока контроля разновременности

В результате моделирования определено распределение напряженности механических напряжений изделия «Блок контроля разновременности».

По результатам моделирования установлено (рис. 6), что при действии квазистатической осевой перегрузки n–x=100 и массе наседающих элементов 15 кг материалы конструкции деформируются в упругопластической области. При рассмотренных нагрузках прочность конструкции сохраняется.

После проведения поведенческого моделирования исследуемого изделия был реализован натурный эксперимент, показавший пригодность использования модернизированного блока контроля в требуемых условиях эксплуатации. При этом отмечено повышение качества фотохронограммы, отсутствие засветов, улучшение четкости фотохронограммы.

Литература

1. Гордеев В.С., Гришин А.В., Назаренко С.Т. Результаты экспериментальных исследований системы передачи энергии типового модуля установки «Гамма» // XIV Харитоновские тематические научные чтения. Мощная импульсная электрофизика. 12–16 марта 2012 г.: сборник докладов. – Саров: ФГУП «РФЯЦ-ВНИИЭФ», 2012. – С. 112–116.

2. Пунин В.Т. Комплексы РФЯЦ-ВНИИЭФ на базе мощных линейных ускорителей электронов и импульсных ядерных реакторов. // Вооружение. Политика. Конверсия. – 2003. – №1. – С. 13–17.

Раздел 2. ПРИБОРОСТРОЕНИЕ

==========

СИСТЕМА ИМИТАЦИИ ТЕХНИЧЕСКОГО СОСТОЯНИЯ МАГНИТНОГО ПОДВЕСА

П.А. Артюхин
Арзамасский политехнический институт (филиал) Нижегородского
государственного технического университета им. Р.Е. Алексеева, магистрант
Россия, Нижегородская обл., г. Арзамас; e-mail: partyuhin@mail.ru
Научный руководитель: Волков Н.В., доцент, к.т.н., nikolay.volkov.48@mail.ru

В статье рассматривается разработка системы имитации технического состояния комплекта магнитного подвеса как решение проблемы отсутствия архивной технологической информации от системы автоматизированного управления электро-магнитным подвесом «Неман Р-100» у обслуживающего персонала в штабе своего филиала и на подручных информационных носителях. Приводится интерфейс, разработанный программный код основного модуля системы имитации.

Ключевые слова: система имитации; система автоматизированного управления электромагнитным подвесом (САУ ЭМП); комплект магнитного подвеса(КМП); язык программирования Visual Basic for Application (VBA).

Транспортировка природного газа по трубопроводу осуществляется путем нагнетания давления в трубе в газоперекачивающих агрегатах (ГПА) компрессорных станций. Ротор нагнетателя ГПА, вращаясь со скоростью более 5000 об/мин, как правило, весит около 1200 кг и имеет диаметр до 30 см. Использование классических подшипников скольжения требует колоссальных затрат на многоуровневые системы подачи масла и ограниченный ресурс за счёт интенсивного трения ротора о корпус подшипника. Современным решением проблемы стало применение магнитного подвеса для удержания ротора в заданном положении равновесия. Электромагнитный подвес чаще всего представляет собой комплект из 3 активных магнитных подшипников (2 радиальных и 1 осевой), управляемых общей системой управления, комплекта датчиков положения ротора. Наиболее успешным примером системы автоматизированного управления электромагнитным подвесом (САУ ЭМП) можно считать «Неман Р-100».

САУ ЭМП «Неман Р-100» предназначена для выполнения функций автоматического управления, регулирования, контроля и защиты с целью обеспечения безаварийной длительной работы газоперекачивающих агрегатов. Система автономно регулирует положение ротора посредством постоянной адаптации токов, питающих электромагниты, контролирует технологические параметры подвеса на предмет нарушения аварийных, предупредительных уставок. В случае отклонения какого-либо параметра от нормы, САУ ЭМП формирует аварийный, предупредительный сигналы и выдаёт управляющие команды на аварийный останов ГПА в зависимости от значимости нарушения.

Техническое обслуживание (ТО), ремонт САУ ЭМП осуществляется специалистами сервисного филиала. Штаб филиала расположен в Нижнем Новгороде, компрессорные станции располагаются на каждые 110–120 км газопровода. ТО САУ ЭМП проводится специалистами филиала в формате командировок. Дорога к объекту, подготовка к работам, выполнение необходимых формальностей могут занимать до 30% рабочего времени, ограничивая полезное время обслуживания или ремонта САУ ЭМП или КМП, тем самым существенно снижая эффективность работы специализированного персонала. Отсутствие у персонала систематизированной архивной информации на необходимую «машину»: состояние параметров контроля, мнемосхемы, технологическая информация от аналоговых датчиков, электромагнитов, и пр. – увеличивает время диагностики неисправности.

Наличие подобной технологической информации позволило бы специалистам, находясь на офисном рабочем месте, быстро проанализировать состояние поврежденной системы, локализовать и сузить круг поиска неисправности при диагностике, основываясь на информации о предыдущих отказах или отклонениях в работе каких-либо конкретных модулей системы. Для решения указанной проблемы разработана IT-система, позволяющая имитировать состояние КМП в определенный указанный момент одного из прошедших ТО или ремонтных работ.

Система имитации разрабатывается для использования специализированным персоналом при обслуживании и ремонте САУ ЭМП. Система будет принимать текущие значения контролируемых параметров подвеса при проведении технического обслуживания, сохранять информацию в базу данных. Система имитации должна выполнять функции:

1. Сохранение введенных пользователем параметров системы в базу данных;
2. Анализ состояния системы посредством проверки контролируемых параметров на предмет нарушения аварийных уставок;
3. Визуализация текущего состояния КМП, положения ротора;
4. Сохранение информации амплитудно-частотных характеристик каналов управления в базу данных АЧХ;
5. Система должна содержать актуальную справочную информацию об обслуживаемых объектах.

Система имитации состоит из основного файла в формате MS Excel с поддержкой макросов и базы данных в MS Access.

Основной документ состоит из 4 листов: «Форма для заполнения» (Лист 1), «АЧХ» (Лист 2), «Сборка КМП» (Лист 3), «Справка» (Лист 4) и 4 модулей программного кода VBA (Module 1–4).

«Форма для заполнения» содержит информацию о контролируемых параметрах ЭМП, о дате, месте проведения и виде работ, об исполнителях. Заполняется пользователем при проведении технического обслуживания САУ ЭМП. Страница содержит управляющие кнопки «Анализ измерений», «Отобразить качество сборки», «Внесение в базу данных». Фрагмент формы показан на рисунке 1.

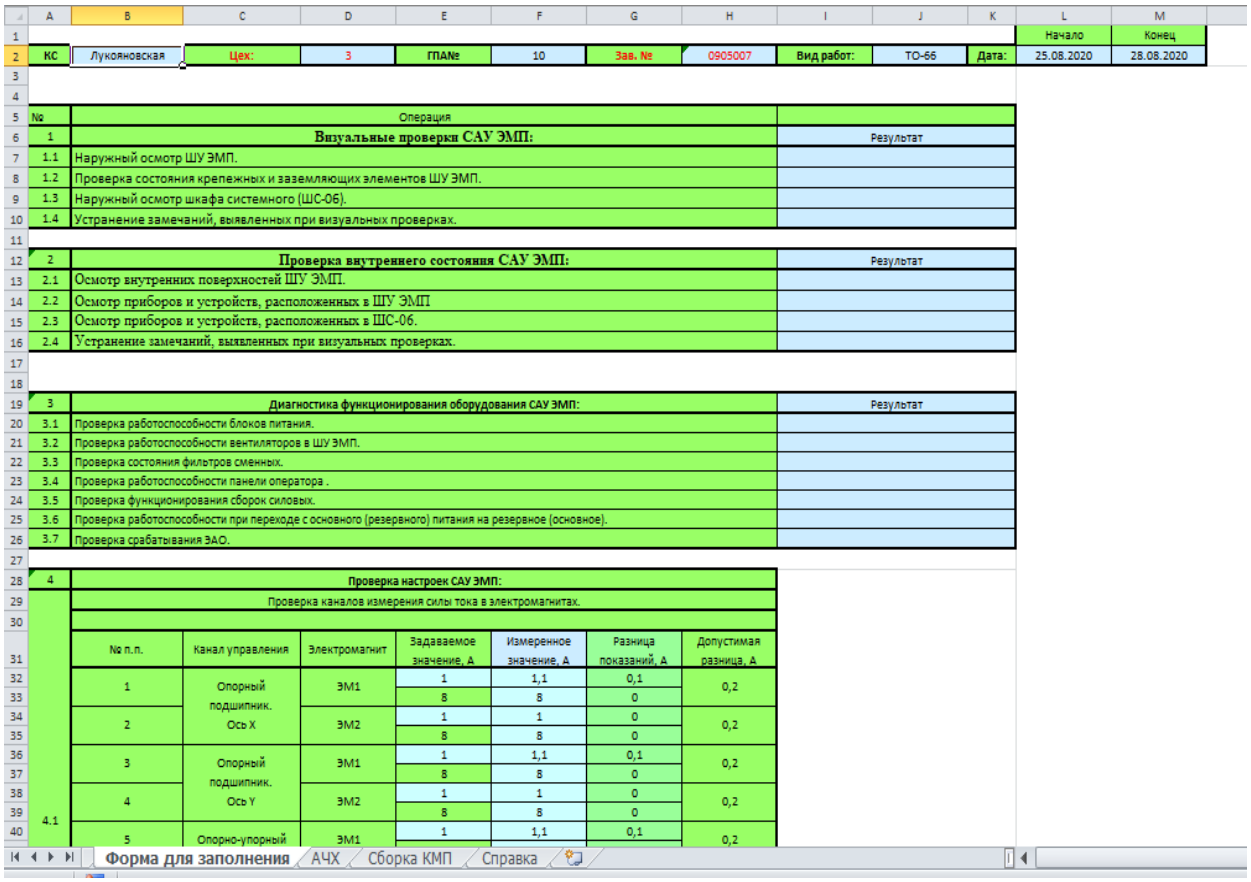

											Начало	Конец
КС	Лукояновская	Цех:	3	ГПА№	10	Зав. №	0905007	Вид работ:	ТО-66	Дата:	25.08.2020	28.08.2020

№	Операция	
1	**Визуальные проверки САУ ЭМП:**	Результат
1.1	Наружный осмотр ШУ ЭМП.	
1.2	Проверка состояния крепежных и заземляющих элементов ШУ ЭМП.	
1.3	Наружный осмотр шкафа системного (ШС-06).	
1.4	Устранение замечаний, выявленных при визуальных проверках.	
2	**Проверка внутреннего состояния САУ ЭМП:**	Результат
2.1	Осмотр внутренних поверхностей ШУ ЭМП.	
2.2	Осмотр приборов и устройств, расположенных в ШУ ЭМП	
2.3	Осмотр приборов и устройств, расположенных в ШС-06.	
2.4	Устранение замечаний, выявленных при визуальных проверках.	
3	**Диагностика функционирования оборудования САУ ЭМП:**	Результат
3.1	Проверка работоспособности блоков питания.	
3.2	Проверка работоспособности вентиляторов в ШУ ЭМП.	
3.3	Проверка состояния фильтров сменных.	
3.4	Проверка работоспособности панели оператора .	
3.5	Проверка функционирования сборок силовых.	
3.6	Проверка работоспособности при переходе с основного (резервного) питания на резервное (основное).	
3.7	Проверка срабатывания ЗАО.	
4	**Проверка настроек САУ ЭМП:**	

Проверка каналов измерения силы тока в электромагнитах.

№ п.п.	Канал управления	Электромагнит	Задаваемое значение, А	Измеренное значение, А	Разница показаний, А	Допустимая разница, А
1	Опорный подшипник. Ось X	ЭМ1	1	1,1	0,1	0,2
			8	8	0	
2		ЭМ2	1	1	0	0,2
			8	8	0	
3	Опорный подшипник. Ось Y	ЭМ1	1	1,1	0,1	0,2
			8	8	0	
4		ЭМ2	1	1	0	0,2
			8	8	0	
5	Опорно-упорный	ЭМ1	1	1,1	0,1	0,2

Форма для заполнения | АЧХ | Сборка КМП | Справка

Рис. 1. – Лист 1 «Форма для заполнения». Верхний фрагмент

Лист 3 «Сборка КМП» основного документа Excel состоит из справочной части и модели сборки КМП. Справочная часть содержит информационные таблицы: «Электрическое смещение», «Начальное положение ротора», «Зазоры ротор-страховочный подшипник», «Начальные (заводские токи)», «Рабочие токи». По этим данным процедура «Отобразить()» кода VBA отображает положение элементов подвеса на модели сборки КМП. Модель сборки КМП состоит из 3 конструктивных фрагментов: «Передняя опора», «Задняя опора» и «Осевой МП». Фрагменты, находящиеся в положении равновесия показаны на рисунках 3, 4. Модель схематично показывает расположение ротора, страховочных подшипников, вихретоковых преобразователей и электромагнитов относительно друг друга и отображает отклонения ротора от положения равновесия. Каждый канал связи сосредоточен на собственной оси. Так, датчики и электромагниты радиального подшипника передней опоры расположены на осях К.1 и К.3, датчики и электромагниты радиального подшипника задней опоры – на осях К.2 и К.4, датчики и электромагниты осевого подшипника регулируют перемещение ротора вдоль оси К.5.

Справочная часть имеет 1 управляющую кнопку – «Анализ измерений», которая запускает процедуру «Проверка_параметров()» кода VBA.

Модель КМП располагает 3 управляющими кнопками: «Отображение сборки», «Колебания ротора» и «Сброс».

Кнопка «Отображение сборки» запускает процедуру «Отобразить()» кода VBA.

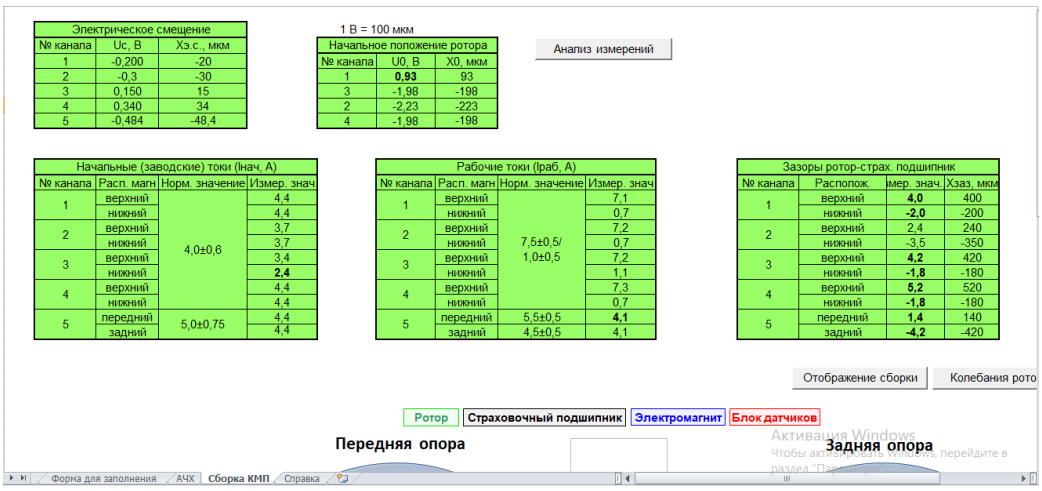

Электрическое смещение		
№ канала	Uc, В	Хэ.с., мкм
1	-0,200	-20
2	-0,3	-30
3	0,150	15
4	0,340	34
5	-0,484	-48,4

1 В = 100 мкм

Начальное положение ротора		
№ канала	U0, В	X0, мкм
1	**0,93**	93
3	-1,98	-198
2	-2,23	-223
4	-1,98	-198

Анализ измерений

Начальные (заводские) токи (Iнач, А)			
№ канала	Расп. магн	Норм. значение	Измер. знач
1	верхний	4,0±0,6	4,4
	нижний		4,4
2	верхний		3,7
	нижний		3,7
3	верхний		3,4
	нижний		**2,4**
4	верхний		4,4
	нижний		4,4
5	передний	5,0±0,75	4,4
	задний		4,4

Рабочие токи (Iраб, А)			
№ канала	Расп. магн	Норм. значение	Измер. знач
1	верхний	7,5±0,5/ 1,0±0,5	7,1
	нижний		0,7
2	верхний		7,2
	нижний		0,7
3	верхний		7,2
	нижний		1,1
4	верхний		7,3
	нижний		0,7
5	передний	5,5±0,5	**4,1**
	задний	4,5±0,5	4,1

Зазоры ротор-страх. подшипник			
№ канала	Расположк.	мер. знач.	Хзаз, мкм
1	верхний	**4,0**	400
	нижний	**-2,0**	-200
2	верхний	2,4	240
	нижний	-3,5	-350
3	верхний	**4,2**	420
	нижний	**-1,8**	-180
4	верхний	**5,2**	520
	нижний	**-1,8**	-180
5	передний	**1,4**	140
	задний	**-4,2**	-420

Отображение сборки | Колебания рото

Ротор | Страховочный подшипник | Электромагнит | Блок датчиков

Передняя опора | Задняя опора

Форма для заполнения | АЧХ | Сборка КМП | Справка

Рис. 2. – Лист 3 «Сборка КМП» Справочная часть

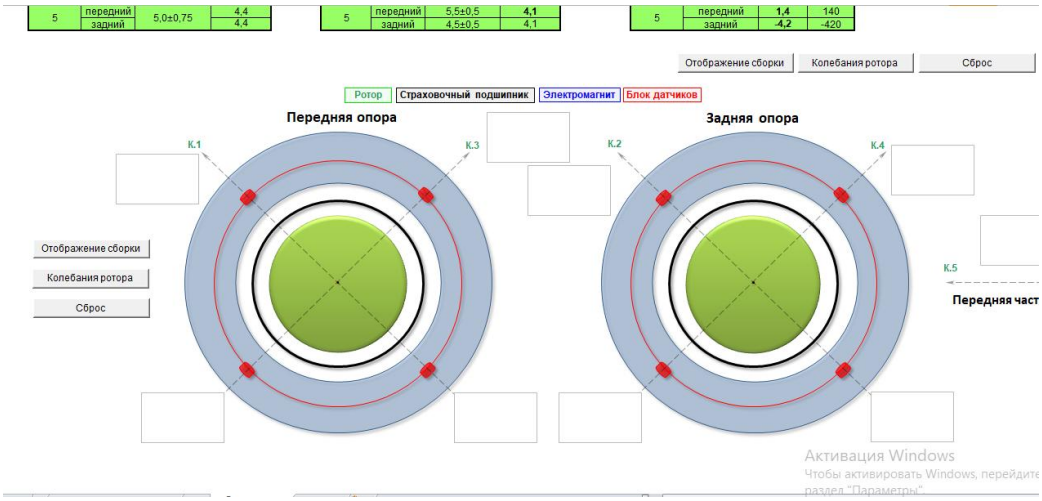

Рис. 3. – Лист 3 «Сборка КМП» Модель сборки КМП.
Конструктивные фрагменты передней и задней опор

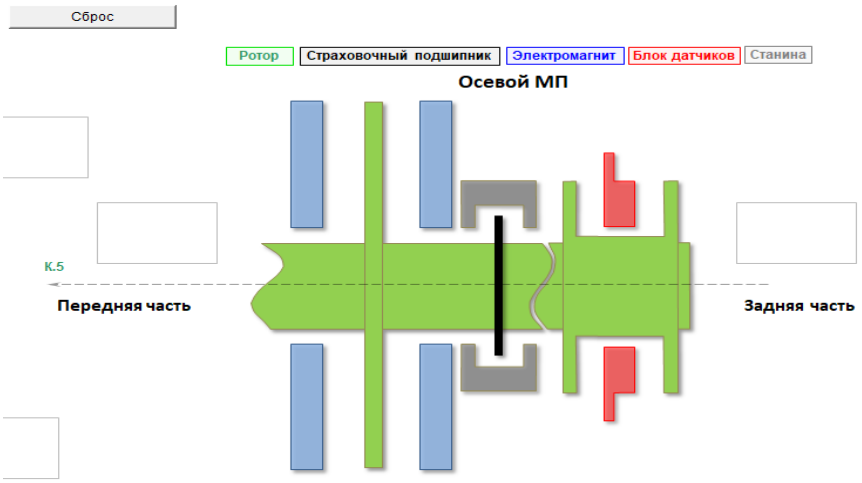

Рис. 4. – Лист 3 «Сборка КМП» Модель сборки КМП.
Конструктивный фрагмент осевого МП

Лист 3 «Справка» основного документа Excel содержит справочную информацию об объекте обслуживания.
Module 1 кода VBA содержит процедуру «Внести_в_базу()».
Module кода VBA содержит процедуру «Переместить_в_центр()».

Module3 кода VBA содержит процедуру «Отобразить()».

Module4 кода VBA содержит процедуру «Проверка_параметров()».

Фрагмент кода Module3, отображающий перемещение страховки относительно заданного положения (характеризует изменение зазоров «ротор-страховка»), представлен ниже. Алгоритм выбора коэффициента mp (корректирующий коэффициент приведения диапазона физического смещения ротора к диапазону смещения ротора на экране) упущен для экономии объема.

```
'Перемещение страховочного подшипника в передней опоре
ActiveSheet.Shapes("Straxovkap").Select
'Вычисление перемещения объекта "Straxovkap" по оси 1 и 3
a1 = (ZRS.Cells(1) + ZRS.Cells(2)) / (ZRS.Cells(1) - ZRS.Cells(2))  'вычисление перемещения по оси 1
a3 = (ZRS.Cells(5) + ZRS.Cells(6)) / (ZRS.Cells(5) - ZRS.Cells(6))  'вычисление перемещения по оси 3
'Выбор коэффициента mp в зависимости от зазоров в каналах 1 и 3
 If a3 <= -0.75 Then
...
 End If
Selection.ShapeRange.Left = xcsp - k * mp * (a1 - a3)   'осуществление перемещения по x
Selection.ShapeRange.Top = ycsp - k * mp * (a1 + a3)    'осуществление перемещения по y
```

Массив ZRS содержит переменные с показаниями выходных параметров вихретоковых преобразователей перемещения – напряжений «зазор ротор-страховка» (измеряется при проведении ТО). В частности, *ZRS.Cells(1)* и *ZRS.Cells(2)* – верхний и нижний зазоры по оси канала 1, *ZRS.Cells(5)* и *ZRS.Cells(6)* – верхний и нижний зазоры по оси канала 2.

Вычисляемые значения a1 и a3 – величина смещения страховки от кольца блока датчиков в долях единицы. Рассчитывается отношением смещения центра страховки *ZRS.Cells(1)* + *ZRS.Cells(2)* для оси 1 и *ZRS.Cells(5)* + *ZRS.Cells(6)* для оси 3 на суммарный диапазон смещения страховки *ZRS.Cells(1)* - *ZRS.Cells(2)* для оси 1 и *ZRS.Cells(5)* - *ZRS.Cells(6)* для оси 3.

Перемещение страховки на моделе сборки КМП подразумевает смещение объекта «*Straxovkap»*, для этого рассчитываются новые координаты левого верхнего угла объекта:

$X = xcsp - k \cdot mp \cdot (a1 - a3)$,

$Y = ycsp - k \cdot mp \cdot (a1 + a3)$, где *xcsp, ycsp* – исходные координаты левого верхнего угла страховки, k = 0,707 = sin45° = cos45°

Система имитации, накапливая данные, предоставляет доступ к результатам ранее проведенных работ технического обслуживания исследуемого объекта, позволяет восстановить текущее состояние системы на момент проведения ТО, сравнить результаты нескольких обследований. Анализируя полученную информацию, можно устанавливать причинно-следственные связи аварийных остановов, отказов системы и контролируемых параметров, делать прогнозы о вероятных поломках и предупреждать их, предотвращая инциденты и аварии. Таким образом, проведение технического обслуживания с применением имитационной системы способствует повышению надежности и эффективности при эксплуатации САУ ЭМП «Неман».

Литература

1. Эксплуатационная, программная, технологическая документация САУ ЭМП «Неман Р-100», ООО Фирма «Калининградгазприборавтоматика», 2018 г.

ЛАЗЕРНЫЙ ДАТЧИК ПОВЕРХНОСТИ

А.А. Баркалов

Арзамасский политехнический институт (филиал) Нижегородского
государственного технического университета им. Р.Е. Алексеева, магистрант
Россия, Нижегородская обл., г. Арзамас; e-mail: barkalov.alex.a@gmail.com
Научный руководитель: Миркин Б.А., к.т.н, доцент, mirkin.boris2012@yandex.ru

В данной статье рассматривается разработка лазерного датчика поверхности, предназначенного для работы в сложных метеоусловиях. Его назначение – формировать электрические сигналы в момент подхода малогабаритного летательного аппарата на заданное расстояние от поверхности и тем самым разрешать ему выполнять определенные действия. Скорость сближения может изменяться в широких пределах.

Ключевые слова: лазерный датчик поверхности; скорость сближения.

Для определения момента приближения малогабаритного летательного аппарата на заданное расстояние к месту назначения предназначен оптический (лазерный) датчик поверхности, использующий в качестве источника излучения полупроводниковый лазер.

В качестве предварительных исходных данных для создания лазерного датчика поверхности были заданы следующие технические требования:

– расстояние взаимодействия 600 ± 150 мм;
– скорость сближения (150–600) м/с;
– время готовности 1,2 мс;
– коэффициент диффузного отражения поверхности ≥30%;
– угол относительно нормали к поверхности – от 0° до 60°;
– габаритный диаметр – 120 мм;
– помехи, влияющие на работу: дождь, снег, пыль, туман, дым;
– минимально возможный ток потребления;
– диапазон рабочих температур: от -50 до 50°С.

В состав датчика входят четыре приемо-передающих модуля МПП, которые расположены в вершинах квадрата с диагональю 120 мм (рис. 1) и образуют четыре диаграммы чувствительности, расположенные через 90°, исключая таким образом образование «слепых зон».

В процессе работы каждый МПП зондирует свой сектор пространства. В случае наличия в зоне его диаграммы чувствительности отражающей поверхности (поверхности земли или объекта), МПП формирует выходной сигнал. Сигналы со всех МПП поступают на модуль принятия решений МПР, где они анализируются. При достижении летательным аппаратом расстояния порядка 600 мм от отражающей поверхности МПР формирует команду «Встреча», поступающую через модуль согласования МС в блок управления БУ летательным аппаратом (рис. 2).

При выборе источника излучения для МПП с предъявленными техническими требованиями наиболее важными характеристиками являются: мощность, поскольку идентифицируемая поверхность может находиться на значительном расстоянии (6 м) и под малым углом к источнику излучения (30°); частота следования зондирующих импульсов, поскольку скорость перемещения идентифицируемого объекта может быть высокой.

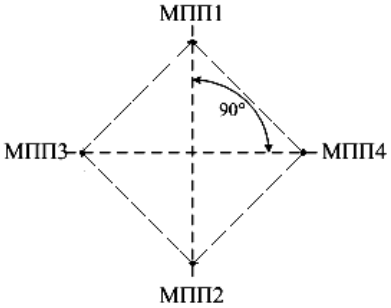

Рис. 1. Схематичное расположение МПП

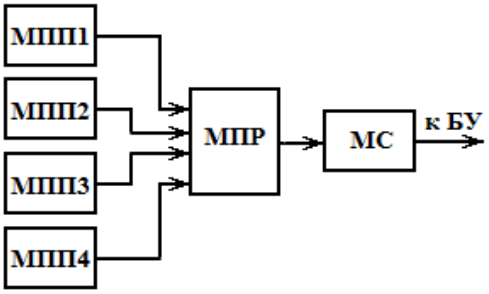

Рис. 2. Структурная схема

Наименьшее рассеивание при наличии таких поглощающих и рассеивающих свет факторов, как пыль, туман, дождь и снег испытывает инфракрасное излучение в диапазоне от 700 до 1000 нм [1]. В таблице 1 приведены характеристики полупроводниковых лазеров с излучением на длине волны от 850 до 930 нм, выпускаемых отечественной промышленностью и наиболее подходящих для применения в МПП с заданными техническими требованиями.

Таблица 1

Характеристики полупроводниковых лазеров

Тип лазера	Мощность излучения, Вт	Температура, °С	Частота, кГц	Ток потребления (не более), мА
ЛПИ-120	15	-60..60	3	150
ЛПИ-122	20	-65..70	30	400
КЭМ-1-4	3	-60..60	4	15

В таблице 1 приведены полупроводниковые лазеры, наиболее отвечающие техническим требованиям, предъявленным к лазерному датчику поверхности.

По длине волны излучения все представленные образцы практически не различаются (длина волны изучения попадает в интервал минимального рассеивания от внешних факторов). По мощности излучения ЛПИ-122 превосходит КЭМ-1-4 ~ в 7 раз, а ЛПИ-120 ~ в 1,5 раза. По частоте излучения ЛПИ-122 превосходит КЭМ-1-4 в 7,5 раз, а ЛПИ-120 в 10 раз. По максимальному току потребления ЛПИ-122 превосходит КЭМ-1-4 и ЛПИ-120.

Таким образом, наиболее подходящим лазером для построения МПП с заданными техническими требованиями является ЛПИ-120.

При выборе фотоприемного устройства (ФПУ) для МПП надо исходить из типа диаграммы чувствительности и используемого метода идентификации поверхности. Большое значение при выборе ФПУ для МПП, реализующего триангуляционный метод, имеют его геометрические размеры и количество фоточувствительных элементов.

Выбор типа ФПУ для МПП осуществляется на основе следующих характеристик:

– спектральный диапазон;
– чувствительность;
– быстродействие;
– пороговая мощность;
– конструктивные характеристики.

В таблице 2 приведены характеристики ФПУ, наиболее подходящих для применения в МПП с заданными техническими требованиями.

Таблица 2

Характеристики ФПУ

Тип Фото приемника	Спектральный диапазон, нм	Длина СЧП,мм	Ширина СЧП, мм	Расстояние между СЧП, мм	Вольтовая чувствительность $S \cdot 10^5$, В/Вт
МФП-4	400-1500	1,4	0,85	0,05	1,7
ФПУ-4	400-1500	1,4	0,8	0,4	1,2

В таблице 2 представлены ФПУ, выходным сигналом которых является импульс напряжения. Из рассмотрения были исключены ФПУ, выходным сигналом которых является импульс тока, например фотодиоды ФД-20-30К (содержащие 2 площадки) или ФД-20-33К (содержащие 4 площадки), поскольку для их использования необходимы дополнительные схемы обработки выходного сигнала.

Спектральный диапазон у обоих типов фотоприемных устройств одинаков.

Ширина светочувствительной площадки (СЧП) фотоприемника МФП-4 на 0,05мм больше чем у ФПУ-4.

Расстояние между СЧП у ФПУ-4 значительно больше, чем у МФП-4, в результате чего большая часть энергии попадает между светочувствительными площадками.

Вольтовая чувствительность МФП-4 на 30% больше чем у ФПУ-4.

Таким образом, модули фотоприемные МФП-4 наиболее подходят для построения МПП, реализующего триангуляционный метод идентификации поверхности.

МПП работает следующим образом.

Источник излучения генерирует периодическую последовательность оптических импульсов. Оптическое излучение попадает на коллимирующий объектив, который формирует пучок, расходимостью ~1°. Далее, излучение попадает на юстировочные элементы, после чего выходит наружу через защитное стекло. Таким образом, передающий канал формирует пучок зондирующего излучения, которое распространяется в окружающем МПП пространстве.

При наличии объекта в области зондирования, оптический сигнал отражается от его поверхности, и через защитное стекло попадает на юстировочные элементы, после чего излучение попадает на фокусирующий объектив приёмного канала. Далее через светофильтр, пропускающий только излучение рабочих длин волн (900 ± 30 нм), оптическое излучение попадает на ФПУ, которое преобразует его в электрический сигнал. ФПУ содержит опорный и рабочий фоточувствительные элементы – ФЧЭОП и ФЧЭР.

Момент идентификации поверхности проиллюстрирован рисунком 3.

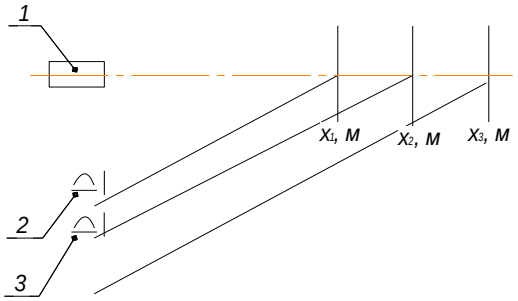

Рис. 3. Момент идентификации поверхности: 1 – источник излучения;
2 – ФЧЭР (фоточувствительный элемент рабочий);
3 – ФЧЭОП (фоточувствительный элемент опорный)

Как видно из рис. 3, при приближении к поверхности отраженный от нее сигнал попадает сначала на ФЧЭОП(3), затем, при дальнейшем сближении, перемещается на ФЧЭР. МПП настроен таким образом, что на расстоянии 6м до поверхности мощность отраженного сигнала, попадаемого на ФЧЭР, начинает превышать мощность сигнала, попадаемого на ФЧЭОП. Превышение мощности сигнала на ФЧЭР означает, что поверхность идентифицирована (обнаружена).

При работе МПП происходят потери мощности излучения, то есть мощность сигнала, полученного приемным каналом, меньше мощности сигнала зондирующего излучения передающего канала. Это обусловлено потерями энергии светового потока на элементах оптической системы (линзы, юстировочные элементы и др.), которые поглощают часть излучения. При распространении сигнала в среде потери энергии связаны с расходимостью светового пучка, т.е. он не всегда весь попадает на поверхность, поглощением среды и идентифицируемой поверхностью. В результате энергия светового пучка на ФПУ приемного канала значительно меньше передающего. Энергетический расчет позволяет определить минимальную энергию излучения лазера, при которой, с учетом потерь энергии, произойдет гарантированная регистрация поверхности.

Величина светового потока в плоскости изображения приемного канала определяется по формуле [2]:

$$F_{пр} = \frac{F_{ист} \cdot \tau_{опт} \cdot \tau_{ср} \cdot r \cdot \cos\alpha \cdot D_{вх}^2}{4 \cdot L^2}, \qquad (1)$$

где $F_{пр}$ – мощность излучения падающего на фотоприемник в Вт;

$F_{ист}$ – мощность источника излучения в Вт;

$\tau_{опт}$ – коэффициент пропускания оптической системы;

$\tau_{ср}$ – коэффициент пропускания атмосферы;

r – коэффициент яркости;

$D_{вх}$ – диаметр входного зрачка приемного канала в м;

L – расстояние до цели в м.

Оптическая система имеет 22 преломляющих поверхности, суммарная толщина оптических деталей ~ 33,58 мм. Потери на отражение от каждой поверхности составляют ~ 4 %, потери на поглощение ~ 0,8% на 1 см, коэффициент пропускания светофильтра на рабочей длине волны ~ 0,9. В этом случае суммарный коэффициент пропускания оптической системы определяется следующим образом [3]:

$$\tau_{опт} = \tau_{сф} \cdot 0{,}992^{d} \cdot 0{,}99^{Nn}, \qquad (2)$$

где $\tau_{сф}$ – коэффициент пропускания светофильтра,

d – общая толщина оптических предметов,

Nп – количество просветленных поверхностей.

Подставив все значения в формулу (2) получим $\tau_{опт} = 0{,}7$.

В качестве поверхности обнаружения были взяты три эмали: АС – 1115 серая, АК – 5178Т светло-зелёная, ЭП – 140 защитная. Коэффициенты яркости этих эмалей для углов 0º, 30º, 60º приведены в таблице 3.

Таблица 3

Коэффициенты яркости

Эмаль	АС – 1115			АК – 5178Т			ЭП – 140		
α,°	0°	30°	60°	0°	30°	60°	0°	30°	60°
r	0,55	0,42	0,42	2,09	0,43	0,42	16,75	0,3	0,3

где α – угол между осью пучка зондирующего излучения и нормалью к идентифицируемой поверхности;
r – коэффициент яркости.

Расчет выходного сигнала с учетом известной вольтовой чувствительности производится по формуле:

$$U = S \cdot F_{пр}, \qquad (3)$$

где S – вольтовая чувствительность, В/Вт.

В таблице 4 представлены полученные значения мощности излучения, попадающей на фотоприёмник, и амплитуды выходного сигнала для трёх видов эмалей без помех.

Таблица 4

Мощности излучения без помех

Эмаль	АС – 1115			АК – 5178Т			ЭП – 140		
α,°	0°	30°	60°	0°	30°	60°	0°	30°	60°
$F_{пр}$, мкВт	21,39	14,14	8,17	81,28	14,48	8,17	651,39	10,10	5,83
U, В	3,64	2,40	1,39	13,82	2,46	1,39	110,74	1,717	0,99

Также был проведен расчет значений мощности излучения, попадающей на фотоприёмник, и амплитуды выходного сигнала для трёх видов эмалей в условиях помех, влияющих на работоспособность МПП.

В наихудшем случае – для эмали ЭП – 140 при угле подхода 60° и наличии дымовой помехи ($\tau_{ср}$ = 0, 0442) мощность сигнала попадающего на ФПУ составляет 0,26 мкВт. В этом случае амплитуда выходного сигнала, при чувствительности $1{,}7 \cdot 10^5$ В/Вт, составляет 0,04 В, что является достаточным для дальнейшей обработки.

Рассчитаем величину светового потока, попадающего на фотоприёмник, при воздействии на МПП прямой солнечной засветки. Солнечная радиация на уровне земной поверхности создаёт излучение плотностью мощности 1,12 кВт/м^2 [4], что в спектральном диапазоне (900±30нм) составляет 47,264 Вт/м^2. Площадь входного зрачка приёмного канала составляет $\pi \cdot (0{,}02)2/4 = 0{,}0003$ м^2. Тогда световой поток, падающий на входной зрачок, составит 14,8 мВт, а световой поток в плоскости фотоприёмника $14{,}8 \cdot 0{,}8 = 11{,}84$ мВт, где 0,8 – коэффициент пропускания оптической системы приёмного канала. Таким образом, интенсивность солнечного излучения, падающего на фотоприёмник, значительно превышает уровень полезного сигнала. Влияние этой помехи может быть исключено благодаря частотной и временной селекции при обработке выходного сигнала с МПП.

Из всего вышесказанного можно сделать вывод, что лазерный датчик поверхности, включающий в себя МФП-4 в качестве фотоприемного устройства и ЛПИ-120 в качестве источника излучения, будет функционировать как в нормальных условиях, так и в условиях метеопомех, задымленности и запыленности.

Литература

1. Гончаров И.Н., Дежин В.Н., Кутахов В.П. Лазеры в авиации. – М.: Воениздат, 1982. – 162 с.
2. Якушенков Ю.Г. Теория и расчёт оптико-электронных приборов. – М.: Логос, 1999. – 192 с.
3. Слюсарев Г.Г. Методы расчета оптических систем. – М.: Машиностроение, 1969. – 336 с.
4. Зуев В.Е. Прозрачность атмосферы для видимых и инфракрасных лучей. – М.: Советское радио, 1966. – 232 с.

МАКЕТИРОВАНИЕ АКСЕЛЕРОМЕТРА С МЕХАНИЧЕСКИМ ИНТЕГРАТОРОМ

К.А. Долгов

Арзамасский политехнический институт (филиал) Нижегородского государственного технического университета им. Р.Е. Алексеева, магистрант

Россия, Нижегородская обл., г. Арзамас; e-mail: kirill13d25yandex.ru@gmail.com

Научный руководитель: Поздяев В.И., к.т.н., доцент, vip@apingtu.edu.ru

Проведено макетирование механического узла акселерометра, работа которого основана на использовании механического интегратора. По сравнению с прототипом в виде микромеханического акселерометра подвергнуты модификации сенсоры движения маятника и силовой блок.

Ключевые слова: акселерометр; механический интегратор; крупногабаритный макет.

В литературе [1–3] исследованы особенности работы и характеристики акселерометра с передемпфированным микромеханическим подвижным узлом, выполняющим функции интегратора, и силовым управлением его циклическим движением. Отладка схемы электронного управляющего блока и уточнение достигаемых характеристик являются актуальной задачей, которую можно решить на размерном макете устройства.

Принцип определения действующего ускорения акселерометром с механическим интегратором заключается в периодическом измерении двух интервалов времени прохождения маятником от одного крайнего положения до другого и обратно, с последующим вычислением ускорения по разработанному алгоритму. С этой целью организуется циклическое движение маятника от одного до другого крайнего положения, задаваемого в данном макете электромагнитами. Под действием разности или суммы приложенных на маятник моментов, создаваемых электромагнитами и инерционным моментом от измеряемого устроения, маятник совершает колебательное движение. По времени прохождения маятника от одной крайней точки до другой высчитывается направление измеряемого ускорения и его величина.

Макет в сборе представлен на рисунке 1, практически все несущие детали изготавливались на 3D-принтере «Solidoodle 3» из пластика «PLA». Этот принтер обеспечивает точность формирования до 0,5 мм и приемлемую скорость печати, но при этом могут проявляться дефекты печати, как влияющие на геометрию печатаемой модели, так и только на ее внешний вид. Данный макет имеет завышенные массогабаритные показатели для получения избыточной прочности и жесткости, чтобы избежать поломок и трещин в конструкции при случайных падениях. В макете предусмотрена возможность регулировки расстояния между магнитами и высоты оси качения маятника. В связи с ограниченными возможностями принтера от использования классических упругих подвесов было решено отказаться в пользу оси качения подвижного узла. Это обстоятельство вносит следующий принципиальный момент: из математической модели «исчезает» жесткость упругого подвеса, и в нее вносится астатизм 1-го порядка, что означает снятие ограничений по диапазону работы механического интегратора. В силу специфики большеразмерного макета оказалось нецелесообразным использование предполагавшихся изначально силовых емкостей (в связи с недостаточным усилием, развиваемым электростатическим преобразователем), вследствие чего силовые емкости были заменены на электромагниты. Кроме того, для упрощения схемы и конструкции вместо измерительных емкостей решено использовать концевики как сенсоры прохождения маятником заданных границ углового перемещения.

Габаритные размеры несущей установки – 153x177x116 мм, размеры маятника – 80,2x31,46x0,7 мм. Используя геометрические данные маятника, можно найти его массу m и момент $I_м$ инерции по формулам (1) и (2):

$$m = \rho \cdot A \cdot B \cdot C = 7800 \cdot 80{,}2 \cdot 31{,}46 \cdot 0{,}7 \cdot 10^{-9} = 0{,}014 \text{ кг}, \quad (1)$$

где ρ=7800 кг/м^3 – плотность нержавеющей стали; A=80,2 мм – длина маятника;
B=31,46 мм – ширина маятника; C=0,7 мм – толщина маятника;

$$I_м = m \cdot l_{cm}^2 = m \cdot (A/2 + 3{,}5)^2 = 0{,}014 \cdot (40{,}1 \cdot 10^{-3} + 3{,}5 \cdot 10^{-3})^2 = 2{,}7 \cdot 10^{-5} \text{ кг·м}^2, \quad (2)$$

где l_{cm} – расстояние от оси качения до центра масс.
Макет (рисунок 1) состоит из нескольких отдельных деталей и сборочных узлов.

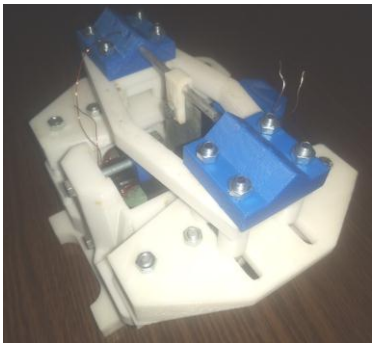

Рис. 1. Макет акселерометра с механическим интегратором в сборе

Держатель электромагнита, показанный на рисунке 2, поз. 1, представляет собой сборку из основания с регулировкой по высоте и расстоянию между магнитами (фрагмент этапа сборки и регулировки расстояния показан на рисунке 3); основной части поз. 2 для удержания электромагнита; зажима поз. 3 для фиксации электромагнита в сборе; концевика поз. 4 в виде контакта реле для передачи сигнала о том, что маятник достиг крайней точки. На держатель прикреплены переходники с регулируемым креплением для фиксации на них опоры маятника.

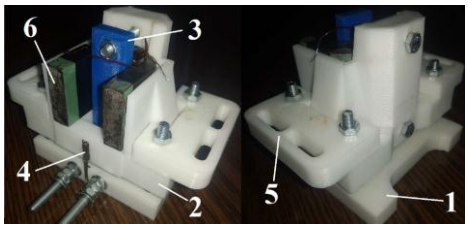

Рис. 2. Держатель электромагнита в сборе: 1 – основание; 2 – основной держатель;
3 – зажим электромагнита; 4 – концевик; 5 – переходник на опору маятника; 6 – электромагнит

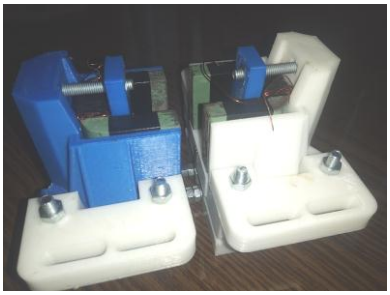

Рис. 3. Соединение держателей электромагнитов между собой

На рисунке 4 изображена опора оси качения маятника. Она представляет собой сборку из двух оснований поз.1 с регулируемыми посадочными местами для держателей оси качения маятника; проставки поз. 2 для держателей оси, введенной с целью повышения жесткости конструкции, а также для упрощения настройки и сборки; держателей оси поз. 3; самой оси поз. 4; зажима поз. 5 для непосредственного крепления маятника.

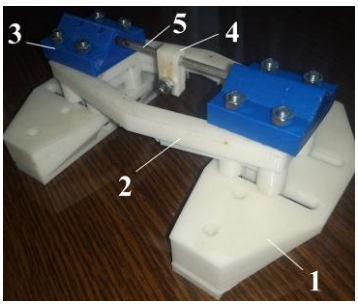

Рис. 4. Опора оси качения маятника: 1 – основания опоры маятника; 2 – проставка; 3 – держатели оси; 4 – ось качения маятника; 5 – зажим маятника

На рисунке 5 показаны перемещения маятника от одной крайней точки до другой при поочередном включении электромагнитов при силе тока, равной 1 А и напряжении 1,5 В. По предварительным включениям, усилия на электромагнитах достаточно, чтобы перемещать маятник с необходимой скоростью.

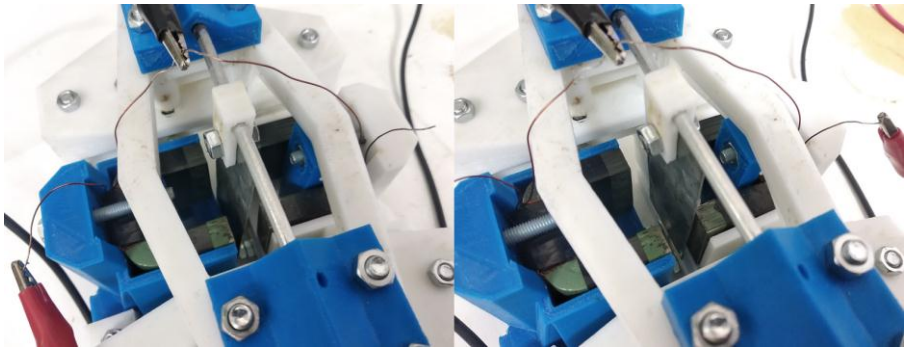

Рис. 5. Перемещение маятника от одной крайней точки к другой

Таким образом, изготовлена несущая часть макета акселерометра с механическим интегратором, имеющая достаточную жесткость конструкции и возможность регулировки параметров рабочего зазора и высоты оси качения. Габаритные размеры установки – 153x177x116 мм. Параметры маятника: размеры 80,2x31,46x0,7 мм, масса 0,014 кг, момент инерции $2{,}7 \cdot 10^{-5}$ кг·м^2.

В настоящее время к данному макету разрабатывается управляющая электроника для обеспечения колебательного движения маятника и вычисляющая величину измеряемого ускорения и его направление.

Литература

1. Распопов В.Я. Микромеханические приборы: учебное пособие. – М.: Машиностроение, 2007. – 400 с.
2. Вавилов В.Д. Интегральные датчики: учебник. – Н. Новгород, 2003. – 503 с.
3. Богатова О.И., Долгов К.А., Поздяев В.И. Акселерометр с частотным выходом // Социально-экономические и технические оборонно-промышленного комплекса: история, реальность, инновации: межвузовский сборник статей по материалам V Всероссийской научно-практической конференции. – Н. Новгород, 2018. – С. 135–139.
4. Долгов К.А. Исследование возможностей акселерометра с микромеханическим интегратором // Наука молодых: сборник научных статей по материалам XII Всероссийской научно-практической конференции. – Н. Новгород, 2020. – С. 309–315.

ПРИМЕНЕНИЕ УЛЬТРАЗВУКОВОГО ДАЛЬНОМЕРА В СОСТАВЕ МОБИЛЬНОГО РОБОТА

Д.В. Дурнов
Арзамасский политехнический институт (филиал) Нижегородского
государственного технического университета им. Р.Е. Алексеева, магистрант
Россия, Нижегородская обл., г. Арзамас; e-mail: biggokito@gmail.com
Научный руководитель: Гуськов А.А., к.т.н., доцент, guskov@apingtu.edu.ru

В статье рассмотрена задача аппроксимации функции преобразования ультразвукового дальномера методом наименьших квадратов, проведен расчет абсолютных погрешностей до и после аппроксимации, выбран оптимальный порядок полинома аппроксимации, а также предложен способ уменьшения случайной погрешности.

Ключевые слова: автономный мобильный робот; аппроксимация; ультразвуковой дальномер.

В робототехнике в качестве системы технического зрения робота чаще всего применяются ультразвуковые дальномеры (УЗД) [1]. В отличие от инфракрасных дальномеров, на показания ультразвукового дальномера не

влияет засветка от солнца или цвет объекта. Прозрачная поверхность также будет восприниматься как препятствие. УЗД генерирует звуковые импульсы на частоте 40 кГц и определяет расстояние до объектов по времени распространения звуковой волны до препятствия и обратно. Целью данной работы является улучшение точностных характеристик УЗД марки *HC*-04 для того, чтобы использовать его в качестве датчика расстояния до объектов.

Скорость звука в воздухе при температуре окружающей среды $0°C$ известна и равна $c = 314{,}4$ м/с. Зависимость скорости звука от температуры имеет вид [1]:

$$V = c + k \cdot T,$$

где $k = 0{,}606$ м/с °С – коэффициент, отражающий изменение скорости звука на один градус;

T – температура окружающей среды, $°C$.

Расстояние до объекта рассчитывается по формуле:

$$L = V \cdot \Delta t / 2,$$

где Δt – время, за которое возвращается эхо-сигнал, с.

Рабочий диапазон расстояний выбранного УЗД составляет 400 см. Для исследования характеристик дальномера этот диапазон был разделен на 10 отрезков по 40 см. Каждый отрезок измерялся в течение 10 секунд с дискретностью 0,1 с. Таким образом по каждому заданному отрезку было получено 100 значений расстояний.

Абсолютная погрешность измерений определялась следующим образом:

$$\Delta x = \frac{\sum_{i=1}^{n} x_{ij}}{n} - y_{0j},$$

где Δx – абсолютная погрешность измерений *j*-го расстояния при *i*-ом измерении, мм;

y_{0j} – действительное значение *j*-го расстояния;

x_{ij} – измеренное значение *j*-го расстояния при *i*-м измерении;

n – число измерений *j*-го расстояния.

Рассчитанные значения абсолютных погрешностей сведены в таблицу 1.

Таблица 1

Результат расчета абсолютных погрешностей

Действительное расстояние, см	Абсолютная погрешность, см
40	– 1,60
80	– 2,75
120	– 2,73
160	– 2,87
200	– 2,10
240	– 1,63
280	– 1,43
320	– 1,55
360	– 1,59
400	– 1,33

С помощью пакета прикладных программ для математического моделирования *MATLAB* [3] по полученным данным был построен график зависимости измеренного расстояния при заданных эталонных значениях (рис. 1).

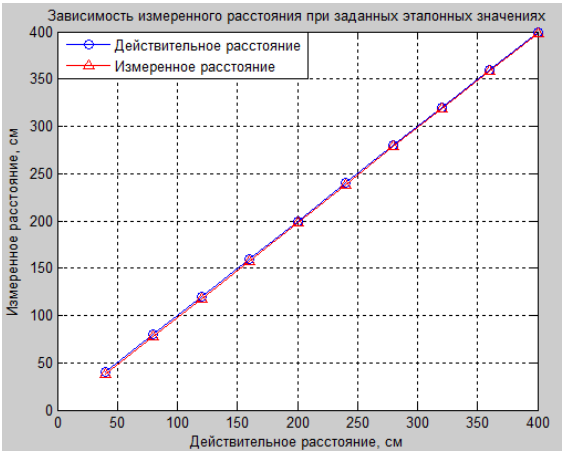

Рис. 1. График функции преобразования УЗД

По результатам видно, что на протяжении всего рабочего диапазона расстояний УЗД сохраняется большая погрешность, которая будет вызывать ошибки при ориентации робота. Так как система технического зрения робота должна иметь высокую точность, необходимо уменьшать имеющуюся погрешность. Для этого предлагается заменить функцию преобразования УЗД аппроксимированной функцией, которую возможно реализовать в микроконтроллере *Arduino UNO*. Определить аппроксимированную функцию возможно посредством метода наименьших квадратов (МНК). МНК позволяет заменить функцию преобразования датчика некоторой непрерывной функцией, например, степенным полиномом [3]. Для измеренных значений расстояния

$$(x_i, y_i)_i = 1,2,...,N$$

требуется найти такой полином степени *n*

$$p^n(x) = p_1 x^n + p_2 x^{n+1} + ... + p_n x + p_{n+1},$$

коэффициенты которого являются решением следующей задачи минимизации:

$$\min_{p_1, p_2, ..., p_{n+1}} \sum_{i=1}^{N} \left(p^n(x_i) - y_i\right)^2,$$

Другими словами, рассчитывается полином, который наименьшим образом отклоняется от измеренных значений в том смысле, что сумма квадратов расстояний от $(x_i, y_i)_i$ до $(x_i, p^n(x_i))$ будет минимальной [4].

В *MATLAB* был проведен расчет нескольких вариантов аппроксимации при помощи МНК. Полученные значения абсолютных погрешностей по каждому действительному расстоянию приведены в таблице 2.

Таблица 2

Результаты аппроксимации функции преобразования УЗД

Действительное расстояние, см	Абсолютная погрешность, см					
	Без аппроксимации	Полином 1 порядка	Полином 2 порядка	Полином 3 порядка	Полином 4 порядка	Полином 5 порядка
40	−1,60	−0,94	0,68	0,21	−0,02	0,02
80	−2,75	0,34	−0,43	−0,28	−0,01	−0,01
120	−2,73	0,45	−0,40	−0,01	0,21	0,21
160	−2,87	0,72	−0,59	−0,23	−0,26	−0,20
200	−2,10	0,08	0,09	0,24	0,01	0,05
240	−1,63	−0,26	0,44	0,30	0,08	0,04
280	−1,43	−0,33	0,46	0,11	0,08	0,01
320	−1,55	−0,08	0,13	−0,26	−0,05	−0,06
360	−1,59	0,08	−0,17	−0,32	−0,05	0,04
400	−1,33	−0,04	−0,22	0,25	0,03	−0,01

По результатам видно, что, чем больше степень аппроксимирующего полинома, тем меньше ошибка, однако при этом получаемые значения коэффициентов полинома уменьшаются (табл. 3).

Таблица 3

Рассчитанные значения коэффициентов полинома аппроксимации

Порядок степени полинома	Коэффициент аппроксимации					
	p_0	p_1	p_2	p_3	p_4	p_5
1-ый	2,6567	0,9968	–	–	–	–
2-ой	2,1949	1,0027	$-1{,}3443 \cdot 10^{-5}$	–	–	–
3-ий	0,6444	1,0377	−0,0002	$2{,}9224 \cdot 10^{-7}$	–	–
4-ый	−1,0631	1,0935	$-7{,}2274 \cdot 10^{-5}$	$2{,}0749 \cdot 10^{-7}$	$-2{,}0391 \cdot 10^{-9}$	–
5-ый	−0,2522	1,0592	$-2{,}6727 \cdot 10^{-4}$	$-4{,}9653 \cdot 10^{-7}$	$4{,}4038 \cdot 10^{-9}$	$-5{,}8975 \cdot 10^{-12}$

Полученные результаты были опробованы на макете мобильного робота, система управления которого реализована на платформе *Arduino UNO*. Микроконтроллер *Arduino UNO* не способен обрабатывать значения с более чем пятью знаками после запятой. Исходя из этого условия для реализации был выбран полином третьего порядка. Коэффициенты p_3 и p_2 в полиноме третьего порядка (табл. 3) необходимо изменить так, чтобы на каждом шаге вычислений микроконтроллера порядок вычислений был выше, чем 10^{-5}. Для этого при вычислении слагаемого с кубической нелинейностью измеренное значение сначала делится на 100, а затем возводится в куб. Значение коэффициента p_3 при этом принимается равным 0,29224. При вычислении слагаемого с квадратической нелинейностью измеренное значение сначала делится на 10, а затем возводится в квадрат. Коэффициент p_2 при этом приведен к виду 0,02050.

Были проведены повторные измерения и по полученным значениям расстояния рассчитана абсолютная погрешность, представленная в таблице 4.

Таблица 4

Абсолютная погрешность аппроксимированной функции

Действительно расстояние, см	Абсолютная погрешность, см
40	0,15
80	– 0,30
120	– 0,07
160	– 0,20
200	0,27
240	0,25
280	0,15
320	– 0,30
360	– 0,30
400	0,27

По полученным результатам можно сделать вывод, что абсолютная погрешность уменьшилась, а ее отличие от расчетной связано с округлением при выполнении математических операций микроконтроллером. Лучшим решением этой проблемы является перенос расчетов полинома на более мощную систему, например, персональный компьютер. В таком случае можно не ограничиваться полиномом третьего порядка и использовать четвертый порядок, так как он обеспечивает меньшую погрешность измерений.

При измерении расстояния существует случайная погрешность. Для ее минимизации необходимо увеличивать количество измерений, и расстояние до объекта определять, как среднее арифметическое за некоторый период времени. Выбор необходимого периода времени (количества измерений расстояния) можно осуществить по допустимому значению случайной погрешности, которая определяется по среднеквадратическому отклонению (СКО) осредняемых измеренных значений расстояний. Для этого разобьем имеющиеся данные на интервалы по 2, 3, 4, …, 10 значений, среди которых вычислим среднее арифметическое и произведем расчет СКО. Семейство графиков зависимости СКО от количества значений в осредняемых интервалах представлено на рисунке 2.

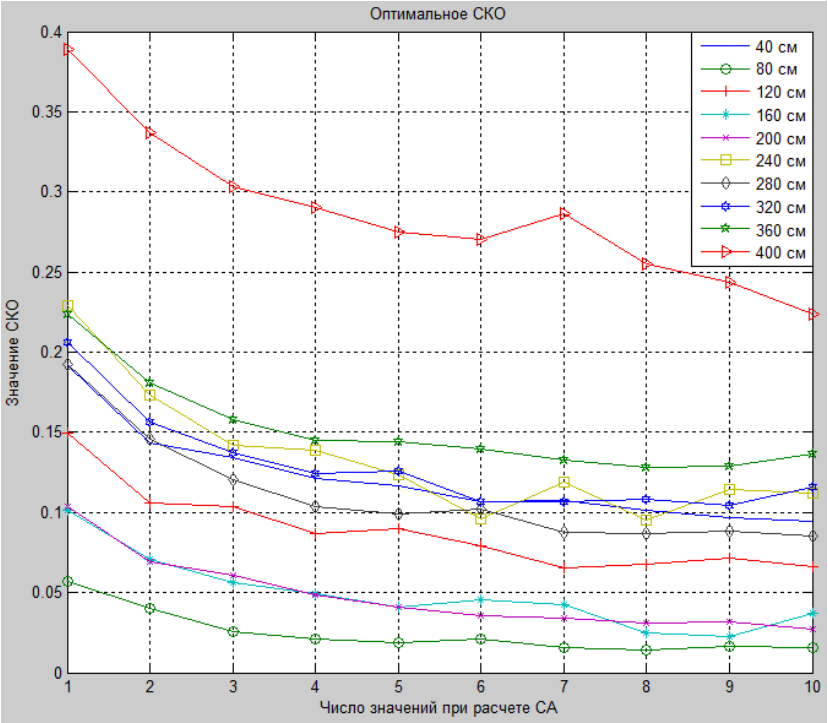

Рис. 2. Подбор оптимального числа измерений

Из графика видно, что начиная с осреднения по четырем измерениям СКО почти не изменяется, следовательно, получаемые значения расстояния будут сгруппированы вокруг среднего значения, что позволит уменьшить случайную погрешность измерений. Максимальная случайная погрешность, оцениваемая как три СКО, при этом не превышает 0,3%, что вполне приемлемо для измерения расстояния мобильным роботом.

Таким образом, аппроксимация функции преобразования УЗД степенным полиномом и реализация этой функции при помощи микроконтроллера позволяет уменьшить абсолютную погрешность ультразвукового дальномера, а увеличение количества измерений и осреднения – уменьшить случайную погрешность. Предложенные

методы и алгоритмы позволяют использовать для навигации мобильного робота дешевый датчик УЗД, низкой точности.

Литература

1. Юревич Е.И. Основы робототехники: учебное пособие. – 3-е изд., перераб. и доп. – СПб.: БХВ-Петербург, 2010. – 368 с.
2. MathWorks – Makers of MATLAB and Simulink // MathWorks develops, sells, and supports MATLAB and Simulink products. – URL: http://www.mathworks.com/
3. Голубинский, А. Н. Методы аппроксимации экспериментальных данных и построения моделей // Вестник Воронежского института МВД России. – 2007. – №2. – С. 138–143.
4. Обзор средств *MATLAB* и *ToolBox*'ов для приближения данных. – URL: http://matlab.exponenta.ru/

АНАЛИЗ АРХИТЕКТУРЫ ПОСТРОЕНИЯ СИСТЕМ КОНДИЦИОНИРОВАНИЯ ВОЗДУХА СОВРЕМЕННЫХ ЛЕТАТЕЛЬНЫХ АППАРАТОВ

Р.Р. Жамалов

Арзамасский политехнический институт (филиал) Нижегородского государственного технического университета им. Р.Е. Алексеева, студент

Россия, Нижегородская обл., г. Арзамас; *e-mail: zhamalov.r@yandex.ru*

Научный руководитель: Гуськов А.А., к.т.н., доцент, *guskov@apingtu.edu.ru*

В данной статье рассмотрены основные способы управления комплексной системой кондиционирования современных летательных аппаратов, а также виды задач, выполняемые программируемыми электронными блоками управления и контроля таких систем, зависящие от типа объекта применения.

Ключевые слова: система кондиционирования воздуха; летательный аппарат; система управления.

Современные системы управления системами кондиционирования воздуха (СКВ) могут быть классифицированы по следующим группам:

1) пневматические системы, в простейших вариантах которых командный прибор объединяется в единый агрегат с запорно-регулирующим устройством (ЗРУ). При раздельном размещении командного прибора и ЗРУ роль связных коммуникаций выполняют трубопроводы;

2) электропневматические системы, в которых командный прибор с помощью электрических импульсов управляет пневматическим сервоприводом ЗРУ;

3) электронные системы, в которых электронный командный блок управляет электроприводом ЗРУ [2; 3; 7].

Развитие СКВ в части систем управления аналоговыми методами на электромеханической элементной базе в настоящее время достигло наивысшей точки – дальнейшее усовершенствование связей и алгоритмов управления приводит к возрастанию массы и снижению надежности.

Таким образом, является актуальной задача перехода управления СКВ в целом и ее подсистемами к полностью цифровым методам, что позволяет снизить массу за счет ликвидации множества локальных устройств управления, аналоговых вычислителей, преобразователей, устройств хранения и т.д., реализовав их в бортовой вычислительной машине программно.

В зависимости от типа объекта применения и его назначения (от этого также зависят внешние воздействующие факторы, к которым система должна быть устойчива), требований к функционированию СКВ, ограничений по массо-габаритным характеристикам можно выделить три варианта структур управления СКВ. В основном, они отличаются друг от друга разным количеством контроллеров, наличием или частичным отсутствием резервирования, количеством агрегатов, управление которым осуществляет контроллер (или же – блок управления и контроля).

Для определения требований к архитектуре построения СКВ и выработки основных технических требований, необходимых при разработке электронных блоков управления и контроля СКВ, предлагается проанализировать следующие варианты структуры управления СКВ, которые являются типовыми для определённых видов летательных аппаратов, а также их характерные особенности, их достоинства и недостатки:

1. СКВ высокоманевренных самолётов, содержащая один функционально насыщенный полностью автономный контроллер, очень высокой сложности, выполняющий следующие задачи:

1) обслуживание датчиков и исполнительных устройств высокоманевренных самолётов;

2) алгоритмическое обеспечение (без использования Linux, UML и пр.);

3) информационный обмен с бортовым радиоэлектронным оборудованием (БРЭО) (менее 20 параметров, с темпом обмена до 4 информпакетов/с).

Данный тип систем кондиционирования воздуха обладает следующими особенностями:

1) широкие возможности по коррекции (в т.ч. дистанционной) алгоритмов управления на этапе разработки СКВ;

2) достаточные возможности по коррекции алгоритмов управления на этапе изготовления блока (сменная спецстойкая микросхема памяти);

3) встроенный арбитраж приоритетного командоаппарата управления исполнительными устройствами.

Однако для такого типа систем характерны резко ограниченные возможности по дистанционной коррекции алгоритмов управления в эксплуатации (из-за спецвоздействий, коррекция вариантов – перепайкой перемычек под опломбированным лючком или на внешнем разъеме) [4; 5].

Ввиду значительного скачка развития современных вычислительных средств, повышения их производительности, надежности при уменьшении их массогабаритных характеристик, а также повышения скорости передачи и пропускной способности каналов информационного обмена (например, использование мультиплексного канала информационного обмена – (МКИО), в последнее время усиливается тенденция построения систем управления СКВ высокоманевренных самолётов по централизованному принципу управления единой высоконадежной высокопроизводительной бортовой центральной вычислительной машиной (БЦВМ).

Использование информационного обмена с БЦВМ и контроллером системы управления по МКИО, необходимость введения режимов диагностики и заданная высокая общая надежность системы управления СКВ однозначно предполагает применение в составе блоков нескольких дублированных каналов. В этом случае, в составе блоков систем управления необходимо, кроме них, иметь специализированный модуль, который должен осуществлять функции самоконтроля блока, определения на каждый момент времени одного ведущего из нескольких дублирующих каналов, переключение, в случае необходимости, на резервный канал управления и отключение неисправных каналов от управления – модуль или узел арбитра. Данный модуль должен также осуществлять нормирование уровней напряжений входных аналоговых сигналов и входных дискретных сигналов различного уровня и должен осуществлять управление силовыми ключами, коммутирующими внешние исполнительные устройства [1].

Предварительный анализ требований по надежности к подобным системам управления СКВ с учетом элементной базы электронных блоков показывает, что часто применяемые схемы построения таких блоков на основе одного интеллектуального канала с развитыми функциями по контролю, диагностике и управлению и одного резервного канала с ограниченными, наиболее важными функциями не обеспечивает требований, определенных в техническом задании.

Существующие системы СКВ с одним интеллектуальным каналом обеспечивают восстановления всех функций после сбоя основного канала за время 15–45 с, что приемлемо для самолета транспортной авиации и для гражданского авиалайнера, но совершенно неудовлетворительно для маневренного самолета с возможностью быстрого набора и сброса высоты и с резкими изменениями режима маршевого двигателя и, соответственно, значительным изменением отбора воздуха для функций СКВ.

Вероятность одновременного сбоя двух и более интеллектуальных каналов, работающих асинхронно, на порядок ниже, а вероятность их одновременного отказа на несколько порядков ниже, чем в случае с одним каналом. В высоконадежных системах кратность дублирования может достигать трех-пяти. Дублироваться в первую очередь должны узлы вычислительных устройств, линии и узлы информационного обмена, узлы адаптеров входных сигналов, источники питания.

Каждый дублирующий канал блока должен содержать полный набор всех элементов, необходимых для реализации всех необходимых функций системы управления. Обязательным требованием при создании надежного блока является наличие в составе каждого дублирующего канала блока цифровой вычислительной машины, вторичного источника питания, узлов самоконтроля и контроля исправности внешних взаимодействующих устройств, включая другие дублирующие каналы, и узлов сигнализации о неисправности. При этом возникновение одной или нескольких несовпадающих неисправностей в одном или нескольких каналах может парироваться исправными узлами другого канала, что не приводит к отказу всей системы.

При сбое какого-либо дублирующего канала он через максимально-допустимое время сбоя (0,1–2 с) должен быть перезапущен специальным устройством – Watchdog-таймером. После этого канал перезагружается так же, как и из состояния «холодного старта»: проводит тестирование внутренних и внешних узлов, производит инициализацию выходных портов, определяет этап и состояние работы СКВ и, затем, устанавливает необходимые выходные управляющие сигналы. В реальных системах время перезагрузки составляет 15–45 с. На время сбоя и перезагрузки канала арбитр блока должен блокировать его выходные управляющие сигналы и разрешить их выдачу только для исправного в данный момент канала [1].

Если необходимая надежность блока с определенным запасом требует дублирования кратности два или больше, то один из дублирующих каналов может быть выполнен менее сложным и на ограниченный круг наиболее важных функций – так называемый резервный канал. Он может быть объединен с узлом арбитра. Сам узел арбитра может быть объединен со схемами управления силовых ключей. На современных микросхемах это может привести к дополнительному повышению надежности за счет уменьшения количества электрорадиоизделий и за счет уменьшения числа паек.

На борту самолета в составе СКВ имеются устройства и агрегаты, которые невозможно или нецелесообразно дублировать. В этом случае надежность этих элементов должна быть очень высокой, чтобы не ухудшать надежность всей системы в целом. В составе блоков системы управления такими элементами являются выходные силовые ключи и узел арбитра.

Выходные управляющие сигналы блоков должны формироваться путем выбора узлом арбитра одного достоверного на данный момент выходного сигнала, какой-либо центральной вычислительной машины из нескольких с четким критерием достоверности этого сигнала. Блоком не должен вырабатываться выходной сигнал

при поступлении на узел арбитра взаимоисключающих сигналов, даже если каждый из них по отдельности является достоверным. При этом узел арбитра должен выдать в соответствующую ЦВМ информацию о блокировании ее сигнала и/или по сигналу какого канала выдается управляющий сигнал на выходные силовые ключи.

2. СКВ транспортных и грузопассажирских самолетов военного и гражданского назначения, содержащая два одинаковых контроллера высокой сложности (по одному побортно), выполняющие следующие задачи:

1) обслуживание датчиков и исполнительных устройств транспортных и грузопассажирских самолетов военного и гражданского назначения;

2) интенсивный информационный обмен между собой и с БРЭО (до 50 параметров на контроллер, с темпом обмена до 100 информпакетов/с).

Данный тип систем обладает следующими особенностями:

1) широкие возможности по коррекции (в т.ч. дистанционной) алгоритмов управления на этапе разработки СКВ;

2) широкие возможности по коррекции алгоритмов управления на этапе изготовления блока для гражданского самолета;

3) достаточные возможности по дистанционной коррекции алгоритмов управления на этапе изготовления и эксплуатации блока для военно-транспортного самолета;

4) внешний арбитраж приоритетного командоаппарата управления исполнительными устройствами.

При проектировании СКВ транспортных и грузопассажирских самолетов предъявляются самые жёсткие требования к комфорту и безопасности полёта. Поэтому в этом случае применяют два или более однотипных блока, каждый из которых имеет не менее двух независимых дублирующих друг друга канала, что значительно повышает отказобезопасность системы.

Увеличенное количество блоков и низкий уровень спецвоздействий дают возможность значительно расширить возможности по коррекции алгоритмов управления на этапе изготовления и эксплуатации системы.

При таком построении системы управления целесообразно использование однотипных датчиков и исполнительных устройств, подключенных к локальному контроллеру конкретной системы. При этом в состав контроллера должны входить адаптеры сигналов датчиков и адаптеры взаимодействия с исполнительными устройствами. Локальный контроллер может функционировать полностью автономно или может быть подключен к сети информационного обмена с системами верхнего уровня (система управления общесамолётным оборудованием, БРЭО и т.п.). При различном наборе функций системы более выгодным может оказаться тот или иной вариант или их комбинации.

3. СКВ вертолётов и лёгких самолётов содержащая от двух до шести контроллеров средней сложности, по одному – двум одинаковым побортно, с дополнительным неоднотипным контроллером пульта управления летчика и с дополнительным неоднотипным контроллером наиболее ответственной подсистемы выполняющих следующие задачи:

1) обслуживание датчиков и исполнительных устройств вертолетов или легких самолетов;

2) интенсивный информационный обмен между собой и с БРЭО (до 10 параметров на контроллер, с темпом обмена до 500 информпакетов/с).

Данный тип контроллеров обладает следующими особенностями:

1) широкие возможности по коррекции алгоритмов управления на этапах разработки СКВ, изготовления и эксплуатации блока для вертолета, легкого самолета;

2) встроенный арбитраж приоритетного командоаппарата управления исполнительными устройствами.

Большинство перспективных систем управления СКВ вертолётов и лёгких самолётов выполняются по цифровому принципу, ввиду того, что при таком построении система обладает практически неограниченной гибкостью, в результате структура контуров управления может легко изменяться программно, а оптимальные параметры регуляторов могут автоматически корректироваться по заданному критерию при изменении динамических параметров объекта управления. В отличии от цифровых систем аналоговые системы управления имеют ограниченную гибкость – при изменении структуры аналоговой системы управления необходим значительный перемонтаж оборудования [4–6].

Законы управления в цифровых системах могут быть значительно сложнее, чем в аналоговых – в соответствии со сложностью задачи, возлагаемой на современные системы СКВ летательных аппаратов.

Рассмотрение описаний построения существующих цифровых и перспективных СКВ показывает, что система управления большинства летательных аппаратов реализована по принципу распределенного цифрового управления, при котором вычислительные затраты всей системы распределяются между несколькими территориально разобщенными микропроцессорными блоками, которые могут обмениваться информацией друг с другом по последовательным высокоскоростным линиям. При выходе из строя одного блока управления система управления продолжает работать, так как резервный блок управления выполняет функции вышедшего из строя, что повышает живучесть системы в целом.

Такое построение системы управления СКВ в силу вышеотмеченных достоинств в настоящее время получило широкое распространение как в России, так и за рубежом.

Таким образом, по видам решаемых задач возможны три варианта структуры построения СКВ, основанных на цифровых методах управления, которые являются заменой аналоговых систем управления СКВ, в свою очередь, морально устаревших и утративших модернизационный потенциал.

Результаты выполненного анализа могут быть использованы при проектировании макета и опытного образца системы кондиционирования воздуха летательных аппаратов на стадиях разработки технических предложений, эскизного и технического проектирования.

Литература

1. Воронович С., Каргопольцев В., Кутахов В. Полностью электрический самолёт. Современное состояние и перспективы развития // Авиапанорама. – 2009. – Март-Апрель.

2. Воронин Г.И. Системы кондиционирования воздуха на летательных аппаратах: учебник. – М: Машиностроение, 1973. – 443 с.

3. Доброленский Ю.П. Авиационное оборудование. – М.: Военное издательство, 1989. – 248 с.

4. Кравченко А.Г. Обзор основных агрегатов систем кондиционирования воздуха летательных аппаратов // Техника. Технологии. Инженерия. – 2017. – №3 (5). – С. 24–27.

5. Проектирование авиационных систем кондиционирования воздуха: учебное пособие / Антонова Н.В., Дубровин Л.Д., Егоров Е.Е. и др. – М.: Машиностроение, 2006. – 384 с.

6. Кудерко Д.А. Разработка и исследование систем кондиционирования воздуха маловысотного самолета с парокомпрессионной холодильной машиной: автореф. дисс. …канд. техн. н. – М., 1993. – 16 с.

7. Кудерко Д.А., Тищенко И.В. Исследование систем кондиционирования воздуха легких самолетов и вертолетов // Инженерный журнал: наука и инновации. – 2013. – №1 (13). – С. 117–131.

АНАЛИЗ ПЕРСПЕКТИВНЫХ ИЗОТОПОВ, ПОЛУЧАЕМЫХ ЛАЗЕРНЫМ МЕТОДОМ ОБОГАЩЕНИЯ

А.С. Золотов, С.В. Золотов

Арзамасский политехнический институт (филиал) Нижегородского государственного технического университета им. Р.Е. Алексеева, магистранты

Россия, Нижегородская обл., г. Арзамас; e-mail: zltvaleksandr@gmail.com

Научный руководитель: Долгов А.Н., к.т.н., доцент, mirevm@mail.ru

Проведен анализ показывающий, для изотопов каких элементов актуально использовать оптический метод разделения, а для каких он не применим по тем или иным причинам.

Ключевые слова: масс-спектрометр; разделения изотопов; селективная фотоионизация; иттербий.

При исследовании лазерного разделения изотопов часто возникает сравнение данного метода с альтернативными традиционными способами. Оптический – наиболее технологичный и интересный с экономической точки зрения метод разделения. Один из основных аргументов в его пользу заключается в потенциальной возможности тратить существенно меньше энергии на разделение изотопов, по сравнению с газодиффузионным методом и центрифугами.

Существующие в настоящее время в мире традиционные технологии разделения изотопов (центрифужный, электромагнитный и пр.) были разработаны в 50-х годах XX столетия. Данные технологии достаточно эффективно разделяют более 30 элементов Периодической системы элементов.

Новым оптическим методом разделения (AVLIS-технология) может быть получено эффективное разделение остающихся примерно 30 элементов таблицы Менделеева. Этот метод отличается универсальностью, легко перестраивается с элемента на элемент, малым энергопотреблением и экологической чистотой.

Стоимость некоторых особенно дефицитных стабильных изотопов исчисляется сотнями и даже тысячами долларов за миллиграмм. И хотя общий объем мирового рынка стабильных изотопов примерно можно оценить в 100 млн долларов в год, их производство позволяет влиять на куда более серьезный мировой рынок радиофармпрепаратов, годовая емкость которого 2–2,5 млрд долларов. Изотопы находят все большее применение в радиомедицине для лечения различных раковых заболеваний внутренних органов человека.

В данной работе мы хотим провести анализ, показывающий для изотопов каких элементов актуально использовать оптический метод разделения, а для каких он не применим по тем, или иным причинам.

Двухступенчатая селективная фотоионизация атомов является наиболее общим методом лазерного разделения изотопов [1, с. 35]. Она может быть применена для извлечения многих изотопов элементов таблицы Д.И. Менделеева при условии, что можно создать необходимую плотность атомных паров.

Сущность этого метода достаточно проста. Фотоионизация атомов в переходе из основного состояния нейтрального атома в непрерывный спектр иона не может быть избирательной, но если атом предварительно возбудить в одном из резонансных переходов, а затем ионизировать квантом излучения с энергией, достаточной для ионизации возбужденного атома, то весь процесс такой двухступенчатой ионизации становится селективным.

Первый возбужденный переход является резонансным, поэтому его сечение достаточно велико, второй ионизирующий переход является не резонансным, это переход в непрерывный спектр, поэтому его сечение

на несколько порядков меньше. Таким образом, при оптическом разделении изотопов методом селективной двухступенчатой ионизации атомов слабым местом является вторая ступень – радиационная ионизация возбужденных атомов. Следовательно, большое значение имеет поиск способов, позволяющих обойти это препятствие. Улучшить ситуацию может переход от двухступенчатой ионизации ко многоступенчатой, когда ионизация осуществляется при переходе в континуум с достаточно высокого дискретного уровня под действием небольшой энергии излучения.

Сказанное дает, конечно, идеальную схему. В реальности приходится исключать паразитные эффекты, снижающие селективность при увеличении плотности паров. Паразитными процессами являются резонансная передача возбуждения и перезарядка при газокинетических соударениях в паре. Целесообразно подчеркнуть еще раз, что метод селективной фотоионизации имеет наиболее общий характер и может быть применен в любом случае, если только возможно создать атомный пар достаточной плотности.

Теперь перейдем непосредственно к анализу элементов, разделение которых возможно с помощью оптического метода.

Жидкие редкоземельные элементы очень химически активны и легко разъедают материал тиглей, из которых происходит испарение.

Для наиболее тугоплавких редкоземельных элементов необходима бестигельная методика получения атомных паров. Такой может быть электронно-лучевой нагрев. При острой фокусировке в вакууме можно испарить самые тугоплавкие металлы и осуществить автотигельный режим испарения.

Однако здесь нужно учитывать возможность перераспределения населенностей по уровням энергии атома при его столкновениях с электронами пучка. Подуровни основного терма заселены далеко не тепловым образом. Но при этом один из подуровней резко выделен, но содержит более половины всех атомов и может быть использован в качестве стартового уровня в процессе селективной ионизации.

Экспериментальные результаты показывают, что, несмотря на различия в изотопической и сверхтонкой структуре, в температуре плавления и химической активности, в потенциале ионизации, на примере большой группы редкоземельных элементов видна полная приложимость метода двухступенчатой селективной фотоионизации для лазерного разделения изотопов тяжелых металлов [2, с. 63].

Обычно установки для лазерного разделения стабильных изотопов элементов не предназначены для работы с веществами, находящимися при нормальных условиях в газообразном и жидком агрегатном состоянии, поэтому сразу отпадают такие элементы, как водород, гелий, азот, кислород, фтор, неон, хлор, аргон, бром, ртуть, криптон, ксенон, радон.

Осуществлялись попытки лазерного разделения изотопов урана (Программа SILVA, Франция и установка по лазерному обогащению U в Ливерморской национальной лаборатории). Данные эксперименты выявили ряд сложностей оптических методов в работе с радиоактивными изотопами. Данные проекты были закрыты, как нерентабельные, поэтому сразу отпадают элементы, не имеющие стабильных изотопов, такие как технеций, торий, протактиний, уран, нептуний.

Также бесперспективны элементы, имеющие всего один стабильный изотоп, такие как натрий, бериллий, фосфор, алюминий, ванадий, скандий, марганец, мышьяк, кобальт, иттрий, празеодим, ниобий, родий, индий, тантал, рений, висмут, золото.

Из-за наличия графитового испарителя, который может нагревать исходный материал только до ~1100 ºС исключаем вещества с температурой плавления выше 1000 ºС. Это тулий (1545ºС), углерод (3825ºС), бор (2079ºС), кремний (1410ºС), хром (1857ºС), титан (1668ºС), никель (1453ºС), железо (1535ºС), медь (1083ºС), молибден (2617ºС), цирконий (1852ºС), рутений (2334ºС), вольфрам (3410ºС), гафний (2227ºС), тантал (2996ºС), рений (3180ºС), осмий (3054ºС), иридий (2410ºС), платина (1772ºС), тербий (1356ºС), золото (1064, 43ºС), гадолиний (1313ºС), эрбий (1529ºС), диспрозий (1412ºС), гольмий (1474ºС).

Если заменить испаритель на танталовый, то диапазон перспективных в данном направлении элементов значительно расширится, а если использовать для создания плазмы электронно-лучевой испаритель, то с его помощью можно испарить любое вещество. Но существенный недостаток электронно-лучевого испарителя – нарушение селективности ионизации. Существует большая вероятность ионизации вещества при испарении, а при этом ионизируются все имеющиеся изотопы, что резко снижает избирательность ионизации.

Чтобы предложить конкретную схему многоступенчатой фотоионизации, необходимо детально знать с высокой точностью электронные переходы в этом элементе. Так как чаше всего в установке используются медные лазеры, эти переходы не должны составлять более 2.44 эВ. В противном случае необходимо использовать нелинейные кристаллы по удвоению частоты, поэтому потенциал ионизации элемента не должен превышать 7.3 эВ.

Исключаем элементы, потенциал ионизации которых превышает 7.3 В: сера (10.360В), магний (7.646 В), германий (7.88 В), цинк (9.391В), селен (9.75 В), серебро (7.574 В), кадмий (8.991В), теллур (9.01 В), золото (9.223В), таллий (7.7 В), свинец (7.415 В).

Одно из направлений лазерного разделения изотопов связано с получением стабильных редких и сверхредких высокообогащенных изотопов (порядка граммов, десятков или сотен граммов в год) для применения в медицине, научных исследованиях и промышленности. В первую очередь, речь идет об изотопах таких элементов, которые не образуют устойчивых газофазных химических соединений и их производство невозможно осуще-

ствить с помощью высокопроизводительных газодиффузионных и центробежных сепараторов. Поэтому единственным конкурирующим с AVLIS способом производства таких изотопов является универсальный, но низкопроизводительный и дорогой метод электромагнитной сепарации.

Подводя итог, акцентируем, что лазерным методом может быть получено эффективное разделение более 30 элементов таблицы Менделеева. Можно сделать вывод, что наиболее перспективными элементами для обогащения определенным изотопом лазерным методом являются стабильные дорогие редкие изотопы не имеющие газофазных соединений, с относительно небольшим потенциалом ионизации, для производства которых не нужна большая производительность и нет необходимости организовывать атомный пар большой плотности, что положительно скажется на селективности. Приведем список наиболее востребованных изотопов на рынке радиофармпрепаратов, подходящих под перечисленные критерии: иод-125, палладий-103, иттербий-169, иридий-192 и кобальт-60. Выбирая для их получения AVLIS технологию, мы получаем экономическую выгоду, в 3–4 раза большую по сравнению с альтернативными способами разделения, за счет существенно меньше затрат на энергию и оборудование.

Литература

1. Изотопы: свойства, получение, применение. Т. 1 / под ред. В.Ю. Баранова. – М.: ФИЗМАТЛИТ, 2005. – С. 35.
2. Применение масс-спектрометрии для аналитических целей. – М.: МХТИ, 1978. – С. 63.
3. Сидоров И.И., Максимов А.Н. Выделение изотопа Yb^{168} при помощи метода лазерной селективной фотоионизации. Подбор параметров испарителя и блока источника электронов для калибровки масс-спектрометра изотопами иттербия // Молодежь в науке: сборник докладов V Научно-технической конференции. – Саров: ФГУП «РФЯЦ-ВНИИЭФ», 2007. – С. 642.

РАЗРАБОТКА МАГНИТНОЙ СИСТЕМЫ МИКРОМЕХАНИЧЕСКИХ КОМПЕНСАЦИОННЫХ АКСЕЛЕРОМЕТРОВ

Н.В. Зубков, Е.С. Кечин
Арзамасский политехнический институт (филиал) Нижегородского
государственного технического университета им. Р.Е. Алексеева, магистранты
Россия, Нижегородская обл., г. Арзамас; e-mail:slava.soko2016@yandex.ru
Научный руководитель: Поздяев В.И., к.т.н., доцент, vip@apingtu.edu.ru

Рассмотрены конструктивные особенности магнитной системы датчика момента обратной связи микромеханических компенсационных акселерометров, позволяющей получить достаточно «плоскую» конструкцию с «плоской» катушкой датчика момента за счет использования встречно включаемых магнитов. Представлены методика и результаты расчёта стесненного магнитного поля методом конечных элементов.

Ключевые слова: магнитное поле; магнит; метод конечных элементов; магнитная индукция.

В настоящее время микроэлектромеханические системы являются актуальным и перспективным направлением в приборостроении. Особое место среди приборов, основанных на технологиях МЭМС, занимают акселерометры – устройства, измеряющие проекцию кажущегося ускорения.

Известно, что наиболее высокий показатель точности выходных характеристик приборов обеспечивается устройствами компенсационного типа измерения, за счет применения контура отрицательной обратной связи, реализующего силовую разгрузку (компенсацию) подвижного узла.

Одной из основных проблем при проектировании акселерометров компенсационного типа измерения является недостаточный уровень показателя «компенсационности» (отношения т. н. угловой жесткости «электропружины», включающей в себя все структурные элементы контура компенсации, кроме подвижного узла, к механической угловой жесткости упругого подвеса маятника – называемый термином «добротность»), характерного для устройств на высоких пределах измерения. Как правило, именно от данного показателя зависит точность работы акселерометра.

В этих условиях главное требование, предъявляемое к магнитной системе, – это обеспечение наибольшего значения магнитной индукции в зазоре, в котором размещается катушка с током, при соблюдении ограничений на размеры магнитной системы.

Рассмотрим высокопредельный маятниковый акселерометр на диапазон измерения 100 g. В акселерометрах подобного типа для повышения добротности идут на уменьшение маятниковости механического узла за счет использования плоского чувствительного элемента в виде т.н. «коромысла», с частичным уравновешиванием подвижных масс, расположенных по разные стороны от оси подвеса [1]. Данная особенность маятника обеспечивает выгодную конструктивную схему датчика момента обратной связи, с двумя разнесенными по разные стороны от оси подвеса магнитными системами (рис. 1).

Магнитоэлектрический датчик момента, реализованный в данном акселерометре, содержит две магнитные системы, соосно размещенные по обе стороны от маятникового узла. Каждая из систем содержит пару постоянных магнитов (2), два ферромагнитных магнитопровода (3), в которых расположены магниты, а также две катушки (1), расположенные с обеих сторон маятникового чувствительного элемента (рис. 1).

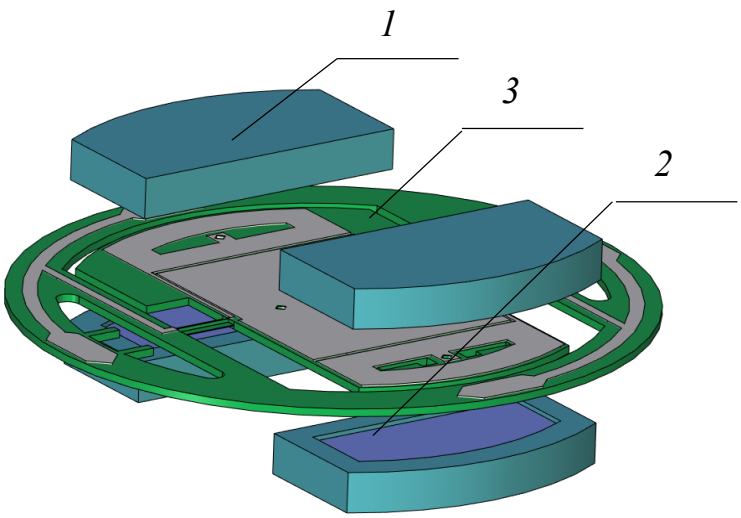

Рис. 1. Магнитоэлектрический датчик момента

Высокое значение добротности контура компенсации ожидается как результат применения оригинальной магнитной системы, образующей стесненное магнитное поле, за счет использования двух встречно «включаемых» постоянных магнитов из редкоземельных материалов, имеющих малый объем, приходящийся на единицу энергии, а также высокое значение коэрцитивной силы по намагниченности и устойчивых к воздействию размагничивающих полей (рис. 2) [2].

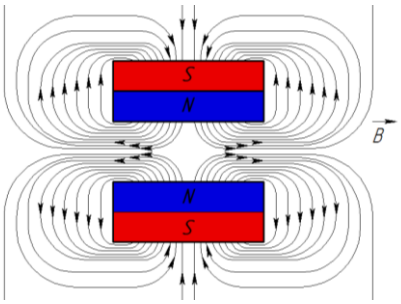

Рис. 2. Стесненное магнитное поле двух встречно включенных постоянных магнитов

Принцип работы магнитоэлектрического датчика момента заключается в образовании магнитоэлектрической силы и момента, уравновешивающего момент инерционных сил, за счет взаимодействия токов катушках и магнитной индукции, создаваемой постоянными магнитами. Направление магнитоэлектрической силы определяется по правилу левой руки (рис. 3).

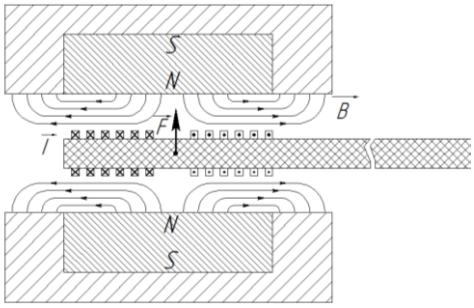

Рис. 3. Схема формирования магнитоэлектрической силы

При проектировании магнитных систем с постоянными магнитами основной задачей является выбор параметров и размеров как магнита, так и других объектов магнитной системы (обойм, сердечников), обеспечивающих оптимальное соотношение требуемых параметров, в соответствии с принятым критерием оптимальности, которым является максимальное значение магнитной индукции в рабочем зазоре. С этих позиций проведем расчет магнитной системы высокопредельного акселерометра.

В процессе эскизирования и предварительного расчета конструкции акселерометра на предел 100 g в целом получены оценочные размеры элементов магнитной системы, подлежащие дальнейшему уточнению, которые приведены в таблице 1.

Таблица 1

Основные параметры магнитной системы

Элемент магнитной системы	Материал	Геометрические размеры
Постоянный магнит	КС25ДЦ	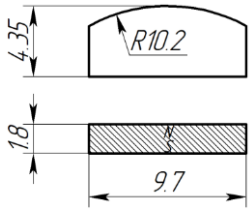
Обойма (магнитопровод)	50М	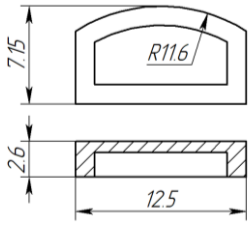
Магнитная система (сборка)	-	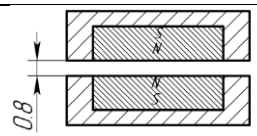

Любой постоянный магнит представляет собой источник магнитного поля с распределенными параметрами, поэтому строгий расчет возможен здесь только по уравнениям теории электромагнитного поля. Однако ввиду трудности применения этих уравнений к расчету магнитных систем сложной формы, обычно применяют упрощенные методы либо метод конечных элементов при компьютерном моделировании [3].

Расчет магнитной индукции в рабочем зазоре проведём методом конечных элементов, с помощью программного обеспечения ANSYS Maxwell.

В основе моделирования магнитного поля двух встречных магнитов в программном пакете ANSYS Maxwell лежит несколько этапов:

1. Выбор типа расчета задачи.

2. Построение геометрической модели исследуемой системы, в соответствии с заданными геометрическими параметрами.

3. Задание физических свойств материалов, используемых в системе:

- Материал постоянных магнитов – КС25ДЦ-240 ГОСТ21559-76.
- Материал магнитопровода – 50МГОСТ22050-76.

4. Создание сетки конечных элементов.

При генерации сетки конечных элементов определяющим являются параметры генерируемой сетки, именно от нее зависят точность и скорость моделирования. Для получения приемлемого решения, с достаточной точностью и небольшим временем расчета, генерируемая сетка, накладываемая на полученный разрез, имеет следующие параметры: число элементов – 88, число расчетных узлов – 204, форма элементов – треугольники, параллелепипеды и тетраэдры. Построенная сетка конечных элементов для одной магнитной системы приведена на рисунке 5.

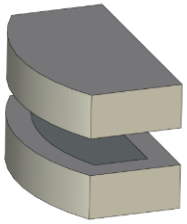

Рис. 4. 3d-модель магнитной системы

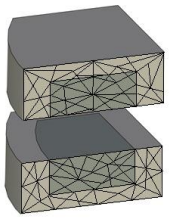

Рис. 5. Конечно-элементная сетка магнитной системы

5. Определение граничных условий и вида нагрузок, воздействующих на систему.

К исследуемой поверхности, ограниченной воздушной сферой, прикладываются граничные условия Magnetic Flux Parallel, при которых – силовые линии магнитного поля, создаваемые встречно направленными постоянными магнитами с помощью модуля Design Modeler (рис. 6).

Подобные граничные условия обычно прикладывают к внешним поверхностям воздушных тел, чтобы сконцентрировать магнитный поток внутри расчетной области, в нашем случае – в воздушном зазоре магнитной системы.

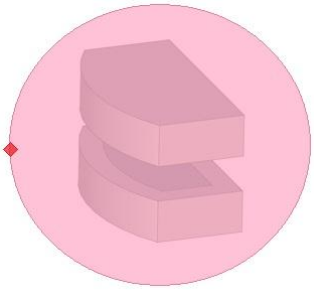

Рис. 6. Граничные условия Magnetic Flux Parallel на внешних границах воздушной сферы

6. Расчет задачи и визуализациярезультатов.

Для определения величины магнитной индукции в рабочем зазоре воспользуемся модулем Magnetostatic. Данный модуль предоставляет возможность определения магнитной индукции, напряженности магнитного поля, электромагнитных сил и плотности тока. Распределение магнитной индукции отражается с помощью контурных зон (ContourBands). Численную информацию о величине рассматриваемого параметра можно получить из легенды, отражающейся в окне проекта. Результаты исследования магнитной индукции рабочего зазора магнитной системы акселерометра представлены на рисунках 7, 8.

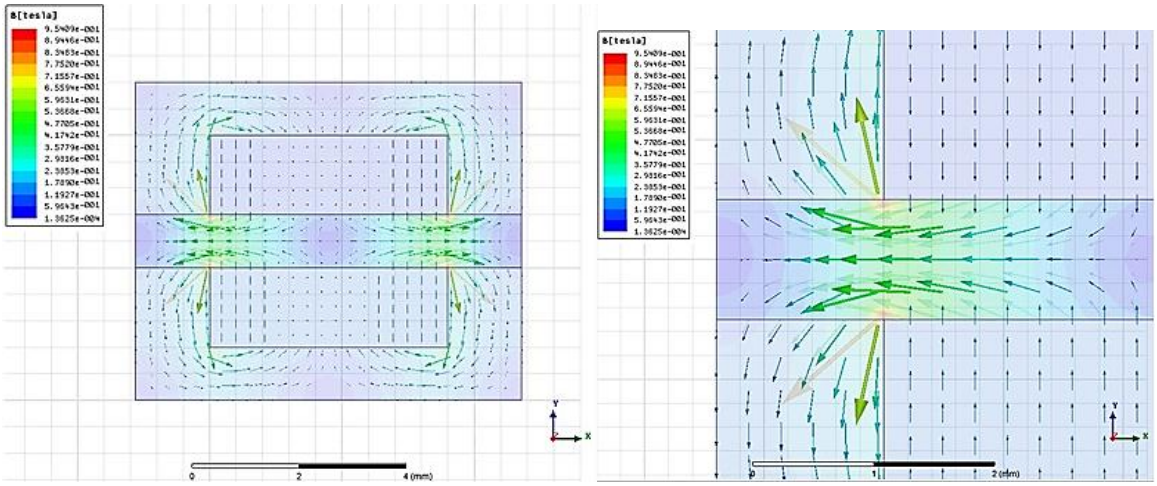

Рис. 7. Распределение линий магнитной индукции

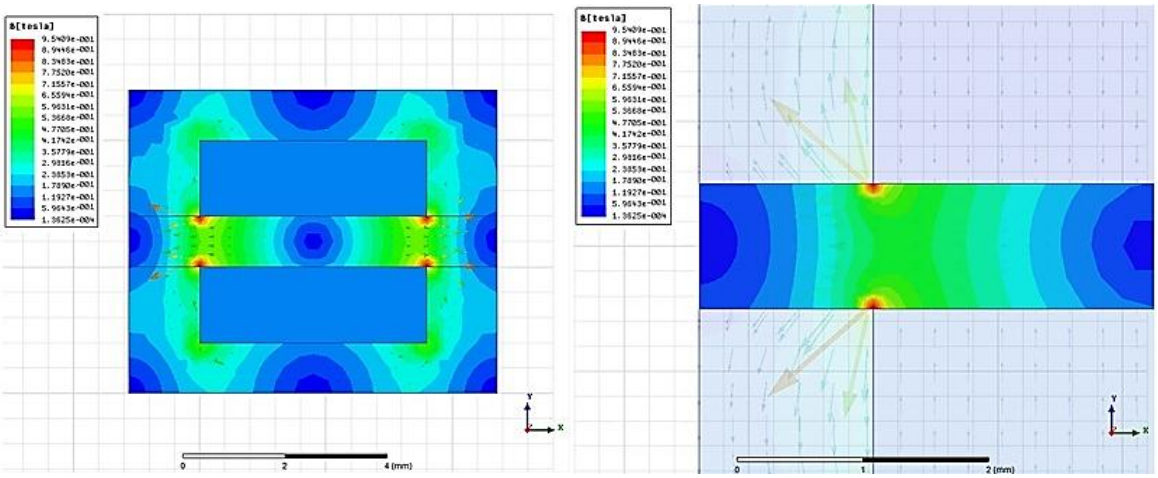

Рис. 8. Contour Bands распределения магнитной индукции

В результате исследования было выявлено, что максимальная величина магнитной индукции в рабочем зазоре составила B_{MAX}=0,7754 Тл, минимальная B_{MIN}= 0,4174Тл.

Определим зависимость влияния магнитной индукции от величины воздушного зазора, при постоянных размерах элементов магнитной системы, с целью определения оптимального параметра для соответствующего диапазона измеряемого ускорения. Опорным вариантом на начальном этапе является магнитная система базового элемента линейки высокопредельного акселерометра, с величиной воздушного зазора 0,8 мм; основные параметры системы представлены в таблице 1. Процесс расчёта производится методом конечных элементов с помощью программного обеспечения ANSYS Maxwell. Результаты расчёта проиллюстрированы на рисунке 9.

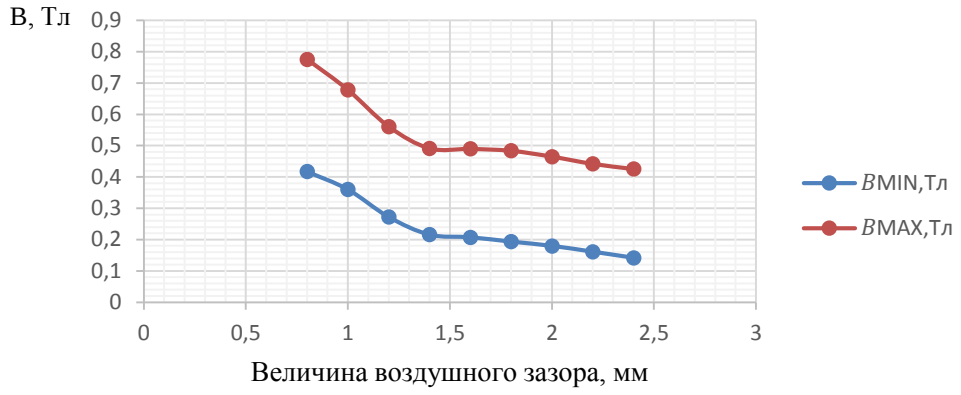

Рис. 9. Зависимость магнитной индукции от величины воздушного зазора

В результате исследования зависимости магнитной индукции от величины воздушного зазора выявлено, что при его величине (0,8–1,2 мм) магнитная индукция имеет наибольший показатель, что особенно важно в акселерометрах высокого диапазона измерения (50–100 g) – для обеспечения наибольшей магнитоэлектрической силы.

Также было выявлено, что при увеличении воздушного зазора более чем в 1,4 мм происходит незначительное изменение магнитной индукции, зависимость приобретает более линейный характер. Вследствие этого, увеличение воздушного зазора более чем на 2,0 мм не является оптимальным (неоправданное увеличение массогабаритных параметров конструкции). Для устройств с диапазоном измеряемого ускорения (1–10 g) приемлемой является величина воздушного зазора 1,4–2,0 мм.

В качестве очевидной дополнительной возможности улучшения конструкции следует считать замену материала магнита на другой, с более высокой намагниченностью.

Литература

1. Распопов В.Я. Микромеханические приборы / В.Я. Распопов. – М.: Машиностроение, 2007. – 400 с.
2. Компенсационный маятниковый акселерометр. – URL: https://patents.google.com/patent/RU2543708C1/ru. (дата обращения: 07.05.2020).
3. Буль О.Б. Методы расчета магнитных систем электрических аппаратов. Программа ANSYS: учебное пособие. – М.: Академия, 2006. – 288 с.

РАЗРАБОТКА ЛИНЕЙКИ МИКРОМЕХАНИЧЕСКИХ КОМПЕНСАЦИОННЫХ АКСЕЛЕРОМЕТРОВ

Е.С. Кечин, Н.В. Зубков
Арзамасский политехнический институт (филиал) Нижегородского
государственного технического университета им. Р.Е. Алексеева, магистранты
Россия, Нижегородская обл., г. Арзамас; e-mail: egorkechin@mail.ru
Научный руководитель: Поздяев В.И., к.т.н., доцент, vip@apingtu.edu.ru

Рассмотрены структура, конструкция и особенности работы МЭМС-акселерометра с микромеханическим маятниковым подвижным узлом. Исследованы возможности конструкции по обеспечению широкого динамического диапазона измерений и выработаны соответствующие рекомендации.

Ключевые слова: акселерометр; добротность; чувствительный элемент; упругий подвес; диапазоны ускорения; предпочтительные соотношения.

Микроэлектромеханические системы (МЭМС) масштабно используются в космической индустрии, авиации, вооружении и технике. В их конструкции интегрированы (объединены) механические и электрические компоненты, с размерным рядом от микрометра до нескольких миллиметров [1].

Акселерометр измеряет проекцию кажущегося ускорения, которое представляет собой геометрическую разность между истинным ускорением объекта и ускорением свободного падения [2]. Акселерометры состоят

из чувствительной массы, закрепленной в корпусе с помощью упругих элементов подвеса, преобразователей перемещений, деформаций, сил и блока электроники, а в случае реализации компенсационного метода измерения, еще и магнитоэлектрического или электростатического обратного преобразователя.

Одной из основных проблем при проектировании компенсационных акселерометров на большие диапазоны измерения является недостаточный уровень показателя «компенсационности» устройства, за который принимается так называемая добротность контура компенсации. Добротность – это отношение жесткости «электропружины», включающей в себя электронный блок в прямой цепи контура компенсации и обратный преобразователь, к механической жесткости упругих подвесов, зависящей от конструктивных особенностей и свойств материала – монокристаллического кремния [3].

В статье представлено исследование возможности построения линейки компенсационных акселерометров с различным диапазоном измерения от 1 g до 100 g, при ограничении на типоразмеры конструкции механической части.

Принцип действия маятникового акселерометра основан на отклонении маятникового чувствительного элемента от первоначального положения под действием инерционного момента, возникающего при действии ускорения. Угловое перемещение маятникового пластинчатого чувствительного элемента приводит к изменению величины электрических емкостей емкостного преобразователя угла, которые трансформируются в напряжение. Оно усиливается усилителем контура компенсации, преобразуется в ток обратной связи, поступающий в катушки магнитоэлектрического датчика момента. Возникает момент обратной связи, направленный встречно моменту инерционных сил, и под воздействием компенсационного момента маятниковый пластинчатый чувствительный элемент возвращается в первоначальное положение (в случае наличия астатизма в контуре компенсации) или близкое к нему (при статическом регулировании). Выходным сигналом компенсационного маятникового акселерометра является напряжение, снимаемое с последовательно включенного с катушками резистора нагрузки. Структурная схема акселерометра, отражающая его принцип работы, представлена на рисунке 1.

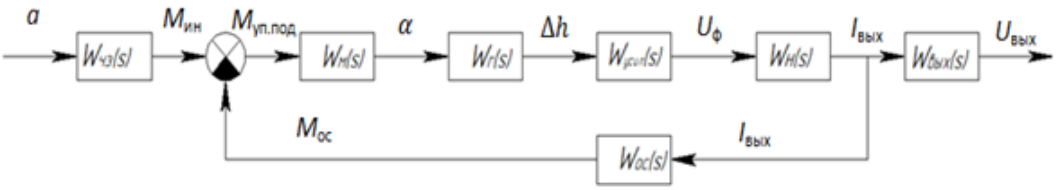

Рис. 1. Структурная схема акселерометра

На рисунке 1 обозначено: $W_{\text{чэ}}(s)$ – передаточная функция чувствительного элемента; $W_{\text{м}}(s)$ – передаточная функция маятника; $W_{\text{г}}(s)$ - геометрическое звено (расстояние от оси качания до геометрического центра электродов преобразователя перемещения); $W_{\text{усил}}(s)$ – передаточная функция электронного блока; $W_{\text{Н}}(s)$ – проводимость электрической цепи, нагружающей усилитель (сопротивление нагрузки и катушек датчика момента, индуктивностью которых пренебрегаем); $W_{\text{вых}}(s)$ – сопротивление нагрузки; $W_{\text{ОС}}(s)$ – передаточная функция звена отрицательной обратной связи; a – измеряемое ускорение; $M_{\text{ин}}$ – инерционный момент; $M_{\text{уп.под.}}$ – момент упругого подвеса; α – угол отклонения маятника; Δh – линейное перемещения центра электрода емкостного преобразователя; $U_{\text{ф}}$ – напряжение с электронного блока; $I_{\text{вых}}$ – ток в катушках датчика момента; $U_{\text{вых}}$ – выходное напряжение; $M_{\text{ос}}$ – момент отрицательной обратной связи.

Передаточная функция акселерометра с подвижным узлом с одной степенью свободы представляет собой колебательное звено второго порядка:

$$W(s) = \frac{W_{\text{чэ}}(s)W_{\text{пц}}W_{\text{вых}}(s)}{1 + W_{\text{пц}}W_{\text{ос}}} = \frac{ml_c \cdot K_{\text{пц}}R_{\text{н}}}{J_{\text{ах}}s^2 + K_{\text{ду}}s + G_{\text{упр.подв.}} + G_{\text{эл.пруж.}}}. \quad (1)$$

В (1) обозначено: $W_{\text{пц}}(s)$ – общая передаточная функция звеньев в прямой цепи контура отработки; m – масса чувствительного элемента; l_c – расстояние от оси качания до центра масс маятника; $R_{\text{н}}$ – сопротивление нагрузки; $J_{\text{ах}}$ – момент инерции подвижного узла; $K_{\text{пц}} = l_{ce} \cdot K_{\text{пр}} \cdot K_{\text{усил}} \cdot \frac{1}{(R_{\text{дм}}+R_{\text{н}})}$ – коэффициент передачи звеньев прямой цепи в контуре компенсации (без механического подвижного узла); l_{ce} – расстояние от геометрического центра электрода до оси качания; $K_{\text{пр}}$ – коэффициент передачи преобразователя перемещений; $K_{\text{усил}}$ – коэффициент усиления; $R_{\text{дм}}$ – активное сопротивление катушек датчика момента; $G_{\text{упр.подв.}}$ – жесткость упругого подвеса; $G_{\text{эл.пруж.}} = K_{\text{пр}} \cdot K_{\text{ос}}$ – жесткость «электропружины»; $K_{\text{ос}}$ – коэффициент передачи звена отрицательной обратной связи (датчика момента).

Сводная таблица компонентов математической модели компенсационного акселерометра представлена в таблице 1.

Таблица 1

Компоненты математической модели компенсационного акселерометра

Описываемый объект	Передаточная функция, параметры
Чувствительный элемент	$W_{чэ} = ml_c$
Подвижный узел	$W_м(s) = \frac{1}{(J_{ax}s^2 + K_{ду}s + G_{упр.под.})}$
Геометрическое звено	$W_г = l_{ce}$
Преобразователь перемещения	$K_{пр} = \frac{U_0}{h_0}$
Электронный блок	$W_г = K_{ус}K_{пр}$
Проводимость электрической цепи	$W_н = \frac{1}{(R_{дм} + R_н)}$
Датчик момента обратной связи	$K_{ос} = \frac{M_{ос}^{max}}{I_{ос}} = 2l_{пр}B_р l_{м.к}$
Механическая жесткость подвеса	$G_{л.п.} = \frac{24 \cdot E \cdot J_z}{a_п^3}$, $G_{угл.} = \frac{2\beta G b_п^3 c_п}{a_п}$
Коэффициент демпфирования	$K_{ду} = \sum_{i=1}^{4} K_{Дi} \cdot {l_{Дi}}^2$
Момент инерции сечения (изгиб)	$J_z \cong \frac{b_п c_п^3}{12} + \frac{c_п b_п^3}{12}$
Изгибающий момент	$M_z = ma_п a_{max}/8$
Момент сопротивления сечения подвеса	$w = b_п^2 c_п/6$
Напряжение изгиба	$\sigma(x) = \frac{M(x)}{w}$
Касательное напряжение	$\tau = \frac{M_{кр}}{W_{кр}}$
Главные напряжения (изгиб + кручение)	$\sigma_{1,3} = \sigma_{из} \pm \frac{1}{2}\sqrt{(\sigma_{из})^2 + 4 \cdot (\tau)^2}$

Обозначения в таблице: $M_{ос}^{max}$ – максимальный момент датчика обратной связи; U_0 – напряжение питания; h_0 – размер воздушного зазора; $I_{ос}$ – максимальный ток в катушках; $l_{пр}$ – общая длина проводника; $B_р$ – индукция в рабочем зазоре; $l_{м.к}$ – расстояние от оси качания до геометрического центра катушек; E – модуль Юнга; $a_п$ - длина упругого подвеса; β – коэффициент, зависящий от отношения сторон $\frac{b_п}{c_п}$; G – модуль сдвига в плоскости [111]; $b_п$ – ширина упругого подвеса; $c_п$ – толщина подвеса; $K_{Дi}$ – i-ый коэффициент демпфирования для осевого движения; $l_{Дi}$ – расстояние от оси качания маятника до центра давления i-ой фигуры; $M_{кр}$=$M_{ин}^{max}$ – крутящий момент, на упругом подвесе; $W_{кр}$ – момент сопротивления сечения при кручении.

В работе исследуем влияние маятниковости на акселерометр с различными диапазонами измерения ускорения от 1 g до 100 g. Управляемой переменной является размер «плеча» одной части маятника от оси подвеса (и, соответственно, изменение плеча другой части) при выборе диапазона измерения. А также определим, при каких диапазонах измерения необходимо переходить к стандартной форме «чистого» маятника.

Смещение плеча l_c (расстояния от оси качания до центра масс маятника формы «коромысла» (рис. 2)) можно осуществлять двумя способами:

1) сместить первоначальное положение упругого подвеса в сторону отдаления от центра масс маятника;

2) оставить положение упругого подвеса неизменным, а отдалить центр масс от первоначального положения путем дополнительного стравливания одной части маятника и/или перфорацией другой части маятника.

В данной работе рассматривается первый способ, при котором следует изменять только расстояния от центра масс до упругого подвеса при изменении диапазона измерения ускорения, а значения остальных параметров и показателей сохраняются.

Особенность конструкции маятника с формой «коромысло» (рис. 2, а) заключается в том, что действующая чувствительная масса равна разности между большей и меньшей частями чувствительной массы, расположенными по разные стороны оси качания [4].

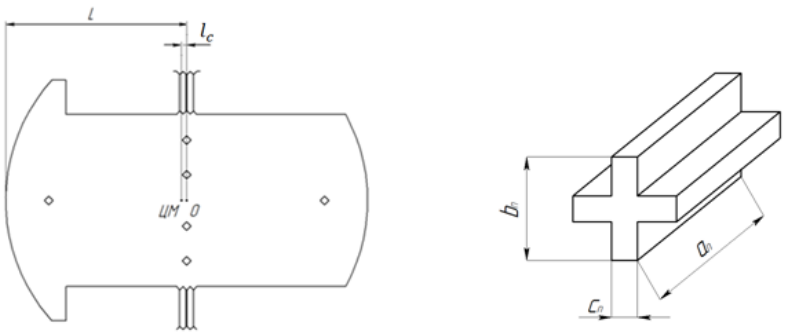

а) б)

Рис. 2: а – маятник в форме «коромысла»; б – «крестообразный» упругий подвес

Рекомендуется использовать подвес, работающий на кручение с крестообразным сечением (рис. 2, б). В целом торсион с крестообразным сечением является наилучшим, с точки зрения соотношения упругих характеристик по всем осям, по сравнению с торсионами, имеющими прямоугольное и круглое сечение [5]. Такой подвес обладает достаточной жесткостью на изгиб при одновременном минимуме материала на подвес и сниженной жесткостью на кручение и вполне реализуем технологически [6].

Исходные данные к расчетам характеристик. Размеры маятника указаны на рисунке 2, б. Габаритные размеры упругого подвеса: длина $a_п$ =$0.6 \cdot 10^{-3}$м , ширина $b_п = 0.4 \cdot 10^{-3}$м , толщина $c_п =$ $0{,}02 \cdot 10^{-3}$м. Габаритные размеры катушек, выполненных вакуумным напылением: ширина $a_к = 80 \cdot 10^{-6}$ м , толщина $h_{пр} = 1.25 \cdot 10^{-6}$ м, средняя длина проводника $l_{ср} = 29.2 \cdot 10^{-3}$м, число витков $w = 108$. Общая масса маятника с напыленными катушками и емкостными электродами $m = 0.165 \cdot 10^{-3}$кг. Момент инерции подвижного узла $J_{ax} =$ $7{,}95 \cdot 10^{-9}$ кг $\cdot$ м^2. Максимальный момент датчика обратной связи $M_{ос}^{max}$=$29.49 \cdot 10^{-6}$ Н $\cdot$ м.

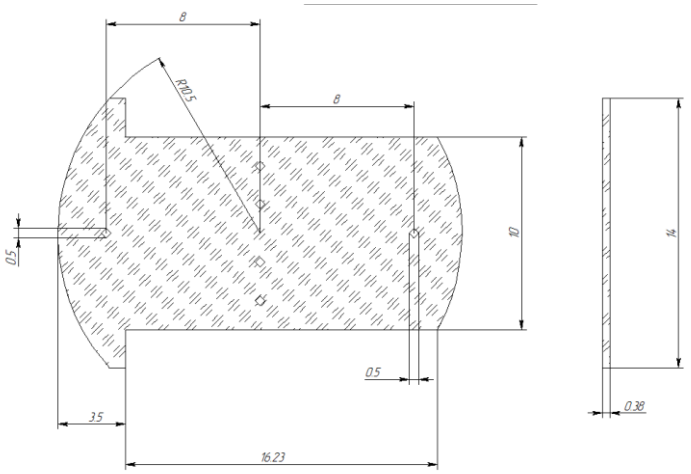

Рис. 3. Габаритные размеры маятника

Формулы для определения добротности акселерометра приведены в таблице 2.

Таблица 2

Сводная таблица формул для компенсационного акселерометра

Обозначение	Формула
Магнитный момент датчика момента	$M_{ос}^{max} = 2l_{пр}B_р l_{м.к} I_{ос}$
Момент инерционных сил	$M_{ин}^{max} = l_c m a_{max}$
Момент упругого подвеса	$M_{упр.под.} = M_{ин}^{max} - M_{ос}^{max}$
Угол поворота маятника с учетом компенсирующего момента МЭДМОС	$\alpha_{max} = M_{уп.под.}/G_{упр.под.}$
Добротность контура	$Q = \frac{G_{эл.пруж.}\alpha_{max}}{G_{упр.под.}\alpha_{max}} = \frac{M_{ос}^{max}}{M_{уп.под.}}$

Так как магнитный момент датчика момента остается неизменным, то необходимо увеличивать плечо l_c во столько раз, во сколько раз уменьшилось измеряемое ускорение при назначении нового диапазона измерений a_{max}, чтобы показатели добротности оставались прежними. В таблице 3 приведены значения расстояния l_c при изменении ускорения a_{max}.

Таблица 3

Значения плеч l_c в зависимости от диапазона ускорений

Диапазон ускорений a_{max}	100g	50g	10g	3g	1g
Плечо l_c, мм	0.21	0.42	2.1	7	20.79

Конструкция устройства с выбранными данными и с формой маятника «коромысло» не позволит создать акселерометр с диапазоном измерения меньше чем 3 g.

При действии на маятник инерционного момента он поворачивается на угол α (рис. 4). Ввиду малости угла α (измеряется в радианах) линейное отклонение $z_к$ связано с углом и расстоянием L от оси X качания маятника до кромки маятника соотношением:

$$\alpha = z_к / L \ , \qquad (2)$$

где L=10,5· 10^{-3} м – расстояние от кромки до оси X для акселерометра с диапазоном измерения ускорения 100 g.

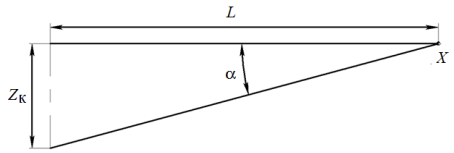

Рис. 4. Отклонение маятника под действием ускорения

При этом линейное отклонение $z_к$ не должно превышать значения воздушного зазора h_0=35 мкм. В таблице 4 приведены значения линейного отклонения $z_к$ при изменении диапазона измерения и положения упругих подвесов от первоначального.

Таблица 4

Значения линейного отклонения $z_к$
в зависимости от диапазона ускорения и расположения упругих подвесов

Диапазон ускорений	100 g	50 g	10 g	3 g	1 g
Расстояния от кромки до оси X, мм	10.5	10.71	12.6	17.29	31.29
Линейное отклонение, мкм	29.64	30.2	34.91	48.75	88.23

Исследование показывает, что акселерометр с диапазоном измерения ниже 10 g с заявленными конструкторскими параметрами реализовать сложно. Было выявлено, что конструкция маятника в форме «коромысло» при диапазоне измеряемого ускорения менее 10 g не обеспечивает необходимую чувствительность маятника (сильно занижается маятниковость как произведение массы на плечо до центра масс) [3]. В Связи с этим рекомендуется использовать чисто маятниковую схему при проектировании компенсационных акселерометров с диапазоном измерения ниже 10 g. Для обеспечения достаточного показателя добротности при высоких диапазонах измерения необходимо уменьшать маятниковость путем частичного уравновешивания.

При проектировании компенсационных акселерометров для достижения максимального показателя добротности рекомендуется использовать комбинированный вариант, а именно подбор оптимальных параметров магнитной системы для создания максимального момента обратной связи и подбор конструкции чувствительного элемента для достижения необходимого показателя маятниковости.

Литература

1. Распопов, В.Я. Микромеханические приборы. – М.: Машиностроение, 2007. – 400 с.

2. Павлов Д.В., Лукин К.Г., Петров М.Н. Разработка математической модели MEMS-акселерометра // Вестник НовГУ. 2015. №8 (91). – С. 22–25. – URL: https://cyberleninka.ru/article/n/razrabotka-matematicheskoy-modeli-mems-akselerometra (дата обращения: 15.09.2020).

3. Будущее технической науки: сборник материалов XIX Всероссийской молодежной научно-технической конференции / НГТУ им. Р.Е. Алексеева. – Н. Новгород, 2020 – 363 с.

4. Наука молодых: межвузовский сборник научных трудов молодых учёных. Выпуск 5 / Ассоциация учёных г. Арзамаса, АГПИ им. А.П. Гайдара, АПИ. – Арзамас: АГПИ, 2012. – 424 с.

5. Бойко А.Н., Заводян А., Симонов Б.В. Микромеханические акселерометры: моделирование элементов конструкции и изготовление // Электроника: наука, технология, бизнес. 2009. №8 (98). – С. 100–103. – URL: https://elibrary.ru/item.asp?id=16726257 (дата обращения: 22.10.2020).

6. Стяжкин В.И., Поздяев В.И. Компенсационный угловой акселерометр с бесконтактной передачей управляющей энергии // Приволжский научный вестник. – 2016. – №12–2 (64). – URL: https://cyberleninka.ru/article/n/kompensatsionnyy-uglovoy-akselerometr-s-beskontaktnoy-peredachey-upravlyayuschey-energii (дата обращения: 22.10.2020).

КОЭФФИЦИЕНТ ГАЗОДИНАМИЧЕСКОГО ДЕМПФИРОВАНИЯ ДВУХОСЕВОГО МИКРОСИСТЕМНОГО АКСЕЛЕРОМЕТРА

М.И. Козлов
Экспериментальный машиностроительный завод им. В.М. Мясищева, инженер-конструктор
Россия, Московская обл., г. Жуковский; e-mail: kinkydunce@mail.ru
Научный руководитель: Улюшкин А.В., к.т.н., доцент, uav.apingtu@gmail.com

В статье рассмотрен вывод аналитического выражения коэффициента газодинамического демпфирования двухосевого акселерометра.

Ключевые слова: газодинамическое демпфирование; двухосевой акселерометр.

Двухосевые акселерометры имеют высокий спрос в нефтегазовой отрасли, в частности, в инклинометрах. Однако до сих пор остаются пробелы в теории при проектировании двухосевых акселерометров. Одним из таких вопросов является определение коэффициента газодинамического демпфирования. Обзор тематической литературы показал, что расчетные формулы [1] не подходят для двухосевого акселерометра прямого измерения. В связи с этим вывод аналитического выражения для определения коэффициента газодинамического демпфирования является актуальной задачей.

С целью составления полной математической модели акселерометра необходимо проанализировать процесс аэродинамического демпфирования подвижного узла. Расчетная кинематическая схема осевого датчика с двумя степенями свободы представлена на рисунке 1.

Монолитный кремниевый узел в виде основания и подвешенной в нем на балках-гармошках (3) подвижной массы (1), закрыт с двух сторон крышками (2) так, что образуется замкнутый корпус, внутри которого имеются две заполненные газом полости, сообщающиеся между собой через зазор по периметру. Зазор h между плоскостями массы и крышками достаточно мал, по крайней мере, на несколько порядков меньше сторон b подвижной массы, что и обеспечивает демпфирующий тонкий газовый слой. Рассмотрено движение по оси *x*.

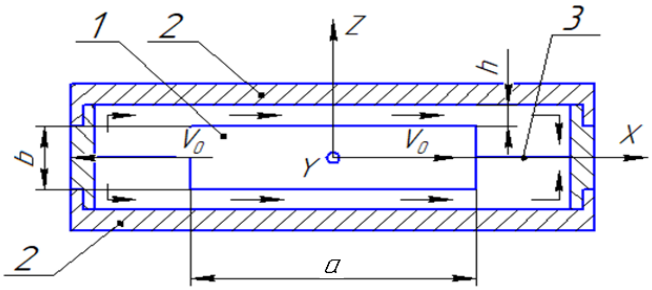

Рис. 1. Расчетная схема демпфирования осевого подвижного узла

Целесообразно принять следующую физическую модель аэродинамического демпфера: при движении корпуса и ЧЭ относительно друг друга зазоры изменяются, возникают градиенты давлений, перегоняющие вязкий несжимаемый газ из одной полости в другую через щель по периметру ЧЭ, что вызывает силы трения о поверхности и динамические приращения давлений в полостях, а последние – обуславливают силу сопротивления газовой среды движению ЧЭ, зависящую от скорости, т.е. демпфирующую силу. Эту силу количественно можно определить интегрированием давлений по поверхности пластины ЧЭ, а распределение давлений *P* (а также скоростей *V*) в слоях – из решения уравнений Навье – Стокса динамики ньютоновской несжимаемой среды для случая изотермического движения.

Исходные уравнения – уравнения Навье – Стокса в векторной форме для несжимаемого газа имеют вид:

$$\left.\begin{aligned} &\rho\frac{\partial\overline{V}}{\partial t}+\rho(\overline{V}\nabla)\overline{V}=\overline{F}-gradP+\mu\nabla^2\overline{V},\\ &div\overline{V}=0 \end{aligned}\right\} \qquad (1)$$

где ρ и μ – соответственно плотность и динамический коэффициент вязкости газа;

t – время;

$\overline{F}$ – вектор массовой (ньютоновской) силы;

$\nabla^2\overline{V}$ – лапласиан $\overline{V}$, т.е. вектор с проекциями $\nabla^2 V_i$; (i=1, 2, 3).

Граничные условия и допущения: на твердых стенках ЧЭ и корпуса имеет место молекулярное прилипание, и скорость газа на стенках относительно последних равна нулю. Амплитуда колебаний ЧЭ по крайней мере на порядок меньше зазора h. Движение элементарных объемов газа в узких зазорах, вне пограничных слоев,

является безвихревым, т.е. потенциальным. Для составляющей V_x скорости частиц газа в зазоре существенна зависимость только от координаты x, а для остальных компонент V_x – от всех трех координат *x, y, z*. Проекции скорости частиц газа на ось *Ox*, нормальную к плоскостям ЧЭ, существенно меньше проекций на другие, направленные по газовому зазору, оси, вдоль которых происходит основное перемещение частиц. Задачу можно решить как обращенную, считая ЧЭ неподвижным, а корпус – набегающим на ЧЭ с линейной скоростью (для оси *x*):

$$V_x(z = h) = -V_0 \tag{2}$$

Уравнения Навье – Стокса в проекциях на оси X, Y, Z прямоугольной системы координат:

$$\left.\begin{aligned}
&\rho\left(\frac{\partial V_x}{\partial t}+V_x\frac{\partial V_x}{\partial x}+V_y\frac{\partial V_x}{\partial y}+V_z\frac{\partial V_x}{\partial z}\right)=-\frac{\partial P}{\partial x}+\mu\left(\frac{\partial^2 V_x}{\partial x^2}+\frac{\partial^2 V_x}{\partial y^2}+\frac{\partial^2 V_x}{\partial z^2}\right),\\
&\rho\left(\frac{\partial V_y}{\partial t}+V_x\frac{\partial V_y}{\partial x}+V_y\frac{\partial V_y}{\partial y}+V_z\frac{\partial V_y}{\partial z}\right)=-\frac{\partial P}{\partial y}+\mu\left(\frac{\partial^2 V_y}{\partial x^2}+\frac{\partial^2 V_y}{\partial y^2}+\frac{\partial^2 V_y}{\partial z^2}\right),\\
&\rho\left(\frac{\partial V_z}{\partial t}+V_x\frac{\partial V_z}{\partial x}+V_y\frac{\partial V_z}{\partial y}+V_z\frac{\partial V_z}{\partial z}\right)=-\frac{\partial P}{\partial z}+\mu\left(\frac{\partial^2 V_z}{\partial x^2}+\frac{\partial^2 V_z}{\partial y^2}+\frac{\partial^2 V_z}{\partial z^2}\right),
\end{aligned}\right\}. \tag{3}$$

где $V_{x,y,z}$ – проекции вектора скорости газа на оси.

Задача анализа газодинамического демпфирования подвижного узла является весьма сложной. В связи с этим параллельно с теоретическим подходом в работе использовалось численное решение методом конечных элементов с использованием пакета ЛОГОС.

Объем газа, вытесненный за время *t* из полости, равен:

$$V_{\text{общий}} = X(t)\cdot a\cdot b = \frac{\bar{a}\cdot t^2}{2}\cdot a\cdot b, \tag{4}$$

где a, b – стороны ЧЭ;

$\bar{a}$ – ускорение;

t – время.

С другой стороны, объем вытесненного газа равен объему газа, прошедшего через площадь поперечного сечения $S=a\cdot b$ (по периметру ЧЭ). Вследствие того, что ЧЭ имеет форму квадрата, объемы газа, прошедшие через сечения по периметру, равны между собой; иными словами, они равны четверти от общего вытесненного газа. Рассмотрим объем газа с одной стороны:

$$V_{\text{с одной стороны}} = \frac{1}{2}\cdot V_{\text{общий}} = \frac{\bar{a}\cdot t^2}{4}\cdot a\cdot b \tag{5}$$

Средний объем вытекания газа равен:

$$V_{\text{сред}} = \frac{V}{S\cdot t} = \frac{V}{a\cdot h} = \bar{a}\cdot t\cdot\frac{b}{4\cdot h} \tag{6}$$

Таким образом, мы получили средний объем вытекания газа. Заметим, что распределение скоростей по оси x носит параболический характер, т.е. на поверхности и ЧЭ скорость равна 0, а по центру скорость максимальна, а также увеличивается от центра к краям чувствительного элемента. Это проиллюстрировано на рисунке 2.

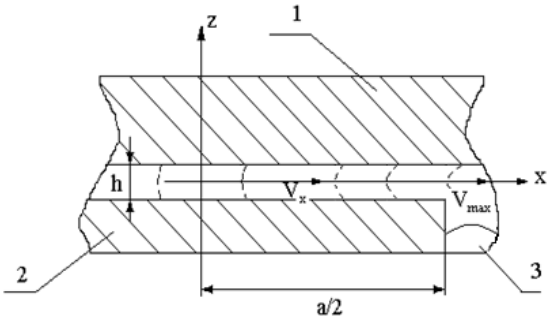

Рис. 2. Эпюры скоростей в воздушном зазоре:
1 – корпус, 2 – чувствительный элемент, 3 – упругий подвес

Параболы, выполненные пунктирной линией, наглядно показывают распределение скоростей V_x. Данное предположение подтверждается численным моделированием в математическом пакете ЛОГОС, результаты которого представлены на рисунках 3, 4. Процесс перетекания газа из одной полости в другую моделировался путем решения уравнений Навье – Стокса методом конечных элементов, который входит в математическое обеспечение

пакета ЛОГОС. Программа визуализировала кинематическую схему микромеханического подвижного узла и двумерные векторы скоростей элементарных объемов газа. Моделирование в ЛОГОС позволило сделать однозначный вывод о параболическом характере эпюр проекций скоростей газа на ось x, направленную вдоль зазора.

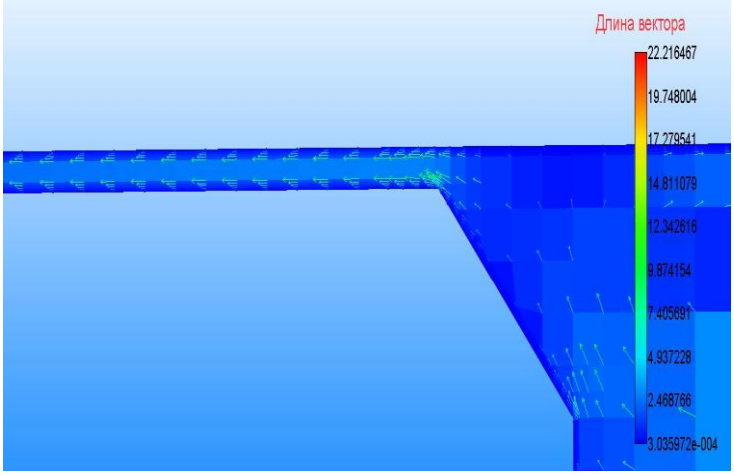

Рис. 3. Эпюры скоростей газа в полостях ЧЭ осевого типа

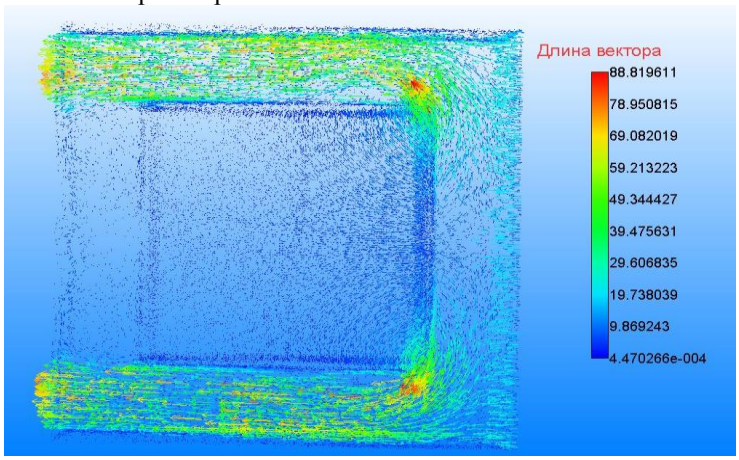

Рис. 4. Векторное поле скоростей газа в полостях ЧЭ осевого типа

Скорость течения газа вдоль оси *x*:

$$V_x = 4 \cdot V_{max}\left(-\frac{1}{4} + \left(\frac{z}{h} - \frac{1}{2}\right)^2\right) \tag{7}$$

Установим связь между средней скоростью V_x и средним объемом вытеснения газа:

$$V_{\text{сред}} = 4 \cdot \frac{1}{h}\int_0^h \left(-\frac{V_{max}}{4} + \left(\frac{z}{h} - \frac{1}{2}\right)^2 \cdot V_{max}\right) dz \tag{8}$$

$$V_{max} = 1{,}5 \cdot V_{\text{сред}} \tag{9}$$

Скорость V_x не зависит от координаты *x*:

$$V_x = 4 \cdot V_{max} \cdot \left(-\frac{1}{4} + \left(\frac{z}{h} - \frac{1}{2}\right)^2\right) \tag{10}$$

Подставляем полученное значение скорости в первое уравнение системы (3). С учетом того, что z=0, V_x=V_y=V_z=0 (на поверхности ЧЭ), получим:

$$\frac{\partial P}{\partial x} = \frac{6 \cdot \mu \cdot \bar{a} \cdot t \cdot b}{h^3} \tag{11}$$

После интегрирования выражения (1.11) получим:

$$P = 3 \cdot \mu \cdot \frac{b \cdot x}{h^3}\bar{a} \cdot t \tag{12}$$

Так как газ течет симметрично с двух сторон ЧЭ, то величину давления можно удвоить:

$$P = 6 \cdot \mu \cdot \frac{b \cdot x}{h^3} \bar{a} \cdot t$$

Аэродинамическая сила равна:

$$F_a = \int_0^b d \cdot x \int_0^b P(x, y) dy \quad (13)$$

Подставляя P в выражение (13), получим:

$$F = 3 \cdot \mu \cdot \frac{a^3 \cdot b}{h^3} \bar{a} \cdot t \quad (14)$$

Отсюда коэффициент демпфирования:

$$K_д = \frac{F_a}{V} = \frac{F_a}{\bar{a} \cdot t} = 3 \cdot \mu \cdot \frac{a^3 \cdot b}{h^3} \quad (15)$$

Полученная формула выведена для движения по оси x, для оси y она будет аналогична.

Литература

1. Вавилов В.Д. Интегральные датчики / НГЕУ им. Р.Е. Алексеева. – Н. Новгород, 2003. – 503 с.
2. Шлихтинг Г. Теория пограничного слоя. – М.: Наука, 1974. – 711 с.

АНАЛИЗ СТРУЙНЫХ ДАТЧИКОВ УГЛОВЫХ СКОРОСТЕЙ

А.М. Спирин

Арзамасский политехнический институт (филиал) Нижегородского государственного технического университета им. Р.Е. Алексеева, магистрант

Россия, Нижегородская обл., г. Арзамас; e-mail: 81sam@mail.ru

Научный руководитель: Поздяев В.И., к.т.н., доцент, vip@apingtu.edu.ru

Рассмотрены электрокинематические схемы струйных датчиков угловых скоростей прямого метода измерения и компенсационного, особенности принципа действия, проанализированы математические модели и особенности динамики.

Ключевые слова: угловая скорость; струйный датчик; поворотное сопло; замкнутый контур; передаточная функция.

Принцип действия струйных датчиков угловых скоростей (ДУС) основан на отклонении траектории движения сформированного газового потока (струи) от исходного направления под действием кориолисова ускорения при наличии у летательного аппарата угловой скорости [1–3]. Отклонение струи может быть зарегистрировано и измерено с помощью, например, тепловых преобразователей.

Один из вариантов построения струйных ДУС – это схема струйного ДУС прямого измерения, представленная на рисунке 1. Позициями на рисунке обозначены: 1 – герметичный корпус; 2 – нагнетатель; 3 – сопло; 4 – рабочая камера; 5 – канал; 6, 7 – термочувствительные нити (термоанеморезисторы); 8 – электрический мост сравнения.

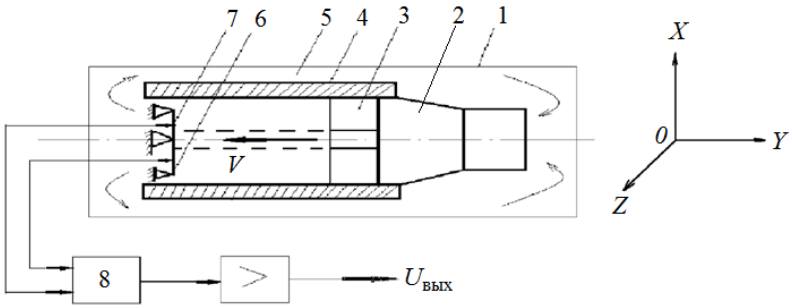

Рис. 1. Принципиальная схема струйного ДУС прямого измерения

При наличии угловой скорости ω_z газовая струя, получаемая при работе нагнетателя 2 и формируемая соплом 3, отклоняется вдоль оси OX от первоначального направления OY. Условия охлаждения термочувствительных нитей 6 и 7 меняются: одна из них получает положительное приращение величины сопротивления $\Delta R(x)$, другая – отрицательное. Рассогласование электрического моста сравнения (ЭМС) измеряется и усиливается дифференциальным усилителем; в итоге выходной сигнал $U_{вых.}$ функционально связан с ω_z. При линейных статических характеристиках всех узлов уравнение преобразования ДУС также линейно:

$$U_{вых} = K_\omega \, \omega_z \, , \quad (1)$$

где K_ω – коэффициент пропорциональности.

При отсутствии угловой скорости обе нити обтекаются газовой струей и охлаждаются одинаково, поэтому $U_{вых} = 0$.

Для рассмотренного варианта ДУС характерны затрудненность переналадки его под различные диапазоны измерения ω_z и низкая точность, присущая большинству схем прямого измерения, т.е. некомпенсационных схем.

Второй вариант построения схем струйных ДУС представлен на рисунке 2. Позициями обозначены: 1 – герметичный корпус, 2 – нагнетатель, 3 – сопло, 4 – рабочая камера, 5 – канал, 6,7 – термочувствительные нити (термоанеморезисторы), 8, 9 – электроизмерительные схемы, 10 – индикатор угловой скорости, 11 – сумматор, 12 – схема сравнения, 13 – задатчик эталонного сигнала, 14 – управляющий элемент, 15 – генератор, питающий нагнетатель.

Измерение угловой скорости ω_z происходит аналогично, как и в схеме ДУС по рис. 1. При появлении угловой скорости струя газа, имеющая в поперечном сечении параболический закон распределения линейных скоростей, отклоняется от оси симметрии рабочей камеры. Следовательно, изменяются средние скорости обтекания термоанеморезисторов, а обе измерительные схемы получат равные по модулю, но разные по знаку приращения, так как картина распределения скоростей в поперечном сечении струи является симметричной. Выходной сигнал индикатора пропорционален отклонению струи, а также угловой скорости ω_z.

Независимо от наличия или отсутствия угловой скорости ω_z замкнутая схема регулирования позволяет исключить влияние на выходной сигнал нестабильностей генератора, регулирующего элемента и нагнетателя, вызванных, например, изменением температуры. Для этого задатчик эталонного сигнала формирует уровень своего выходного сигнала в соответствии с изменением температуры среды, и если сигнал с выхода сумматора, пропорциональный сумме сигналов с электроизмерительных схем, отличается от эталонного сигнала, то схема сравнения изменит через управляющий элемент режим работы генератора так, что нагнетатель подстроит параметры струи, например, путем изменения ее скорости ϑ. Это обеспечивает температурную коррекцию и стабилизацию режима работы нагнетателя, что повышает точность измерения угловой скорости.

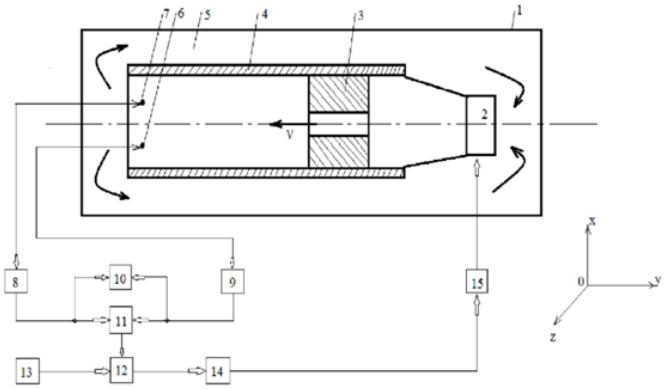

Рис. 2. Электрокинематическая схема ДУС прямого измерения с замкнутой цепью коррекции

Данная схема ДУС допускает перспективное развитие ее в компенсационную. Например, если исключить из схемы сумматор и задатчик эталонного сигнала, а на входы схемы сравнения подать выходные сигналы электроизмерительных схем, то образуется канал жесткой отрицательной обратной связи. В этом случае стабилизация режима работы нагнетателя будет отсутствовать. При отклонении струи от исходного направления цепь обратной связи увеличивает через генератор и нагнетатель скорость движения ϑ струи, что приводит в силу специфики геометрии струи, к уменьшению отклонения. При этом полной компенсации отклонения принципиально не происходит, т.к. в схеме, реализующей контур отработки, отсутствуют астатические звенья. Вводя последовательно со схемой сравнения усилитель рассогласования, можно уменьшить статическую ошибку до допустимого уровня.

Третий вариант – это компенсационный ДУС с поворотным соплом (рис. 3); представлен в виде двух схем: *а*) электрокинематической, *б*) структурной. Позициями обозначены: 1 – корпус, 2 – нагнетатель, 3 – сопло, 4 – рабочая камера, 5 – канал, 6, 7 – термочувствительные нити (термоанеморезисторы), 8 – электрический мост сравнения, 9 – усилитель обратной связи, 10, 11 – электромагнит, 12 – ось подвеса сопла в рабочей камере, 13 – экран.

Поворотное сопло 3 закреплено в камере 4 на оси 12 и имеет одну степень свободы (вращательное движение). Напряжение обратной связи с выхода усилителя 9 вызывает ток в обмотке электромагнита 10, 11. Под действием электромагнитной силы сопло 3 поворачивается таким образом, чтобы уменьшить отклонения газовой струи от исходного направления.

Выходной сигнал $U_{вых}$ в аналоговой форме снимается с резистора нагрузки $R_н$; в статическом режиме он пропорционален ω_z. Поворотам сопла противодействует упругий элемент (спиральная пружина, на рис. не показана).

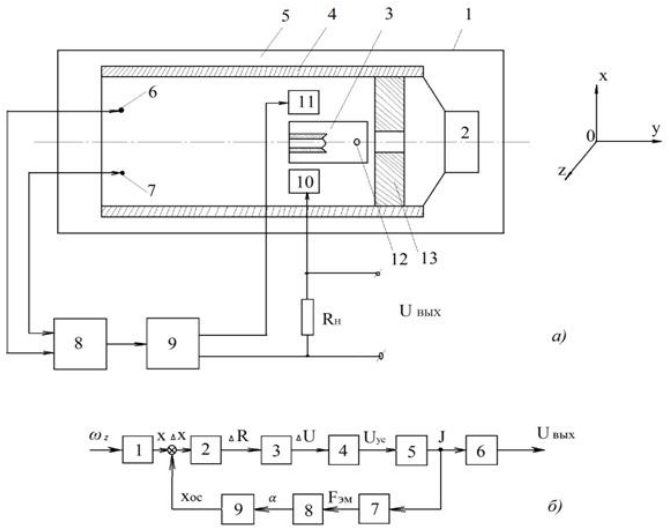

Рис. 3. Компенсационный ДУС с поворотным соплом:
а – электрокинематическая схема, *б* – структурная схема

На рисунке 3, б представлена структурная схема ДУС. В структуре ДУС выделены следующие звенья с передаточными функциями $W_i(s)$:

1 – звено, учитывающее смещение по оси OX газовой струи при наличии угловой скорости; при соответствующем выборе параметров может быть пропорциональным звеном:

$$W_1(s) = K_1$$

2 – звено, преобразующее смещение X газовой струи в разность ΔR сопротивлений термоанеморезисторов; в первом приближении оно является апериодическим – с учетом тепловой инерционности резисторов:

$$W_2(s) = \frac{K_2}{T_2 s + 1}$$

3 – звено, учитывающее функцию преобразования ΔR в электрический сигнал ΔU (мост сравнения):

$$W_3(s) = K_3 ,$$

4 – усилитель:

$$W_4(s) = K_4 ,$$

5 – «омическое» звено; передаточная функция равна комплексной проводимости цепи, включенной в нагрузку усилителя, с учетом индуктивности обмотки электромагнита это звено является апериодическим:

$$W_5(s) = \frac{K_5}{T_5 s + 1},$$

6 – резистор нагрузки: $W_6(s) = R_н = K_6$,

7 – электромагнит: $W_7(s) = K_7$,

8 – «механическое» звено; его можно описать линейным звеном 2-го порядка:

$$W_8(s) = \frac{K_8}{T_8{}^2 s^2 + 2\xi T_8 s + 1}$$

9 – «геометрическое» звено, учитывающее величину компенсации по оси OX отклонения струи при повороте сопла на угол α, отчитываемый от оси OY:

$$W_9(s) = K_7 .$$

Все K_i представляют собой коэффициенты пропорциональности, T_i – постоянные времени. Значения постоянных времени T_i определяются из уравнений, описывающих физические принципы работы отдельных узлов и компонент.

Общая передаточная функция $W_0(s)$ ДУС равна:

$$W_0(s) = \frac{K_0(T_8^2 s^2 + 2\xi T_8 s + 1)}{J_1 s^4 + J_2 s^3 + J_3 s^2 + J_4 s + 1}, \quad (2)$$

где параметры передаточной функции определяются:

$$K_0 = \frac{K_1K_2K_3K_4K_5K_6}{1+K_{раз}},\ J_1 = \frac{T_2T_5T_8^2}{1+K_{раз}},\quad J_2 = \frac{(T_2+T_5)T_8{}^2+2\xi T_2T_5T_8}{1+K_{раз}},\quad J_3 = \frac{2\xi T_8(T_2+T_5)+T_2T_5+T_8{}^2}{1+K_{раз}},\ J_4 = \frac{T_2+T_5+2\xi T_8}{1+K_{раз}}; \qquad (3)$$

$K_{раз.} = K_2K_3K_4K_5K_7K_8K_9$ – коэффициент разомкнутой схемы,

ξ – относительный коэффициент демпфирования, равный:

$$\xi = \frac{K_q}{2\sqrt{I\,C\alpha}},$$

K_q – коэффициент демпфирования углового движения сопла, обусловленный вязким трением о воздух и электрическим демпфированием,

I – момент инерции сопла.

Известно, что характеристическое уравнение 4-го порядка предполагает проверку системы на устойчивость и коррекцию динамических характеристик. Особенность данной структуры ДУС состоит в том, что в цепь обратной связи включено колебательное звено, и в целом получается информационное устройство с инерционной обратной связью 2-го порядка. Тем самым расширяется полоса пропускания данного устройства и появляются дополнительные возможности для изменения динамических характеристик.

Особенно наглядно проявляется эффект расширения полосы пропускания ДУС при использовании инерционной обратной связи 2-го порядка, если рассмотреть упрощенную модель ДУС. Как правило, реальные параметры таковы, что T_2 и T_5 много меньше, чем T_8 , т.е. динамические свойства ДУС будут определяться в основном наиболее инерционным звеном – поворотным соплом. Пренебрегая величинами T_2 и T_5 по сравнению с T_8, т.е. приняв звенья 2 и 5 за пропорциональные, получим упрощенную передаточную функцию $W'_0(s)$ ДУС:

$$W'_0(s) = \frac{K'_0(T_8{}^2s^2+2\xi T_8s+1)}{T_0{}^2s^2+2\xi_0T_0s+1}, \qquad (4)$$

где параметры равны:

$$K_0{}' = \frac{K_1K_2K_3K_4K_5K_6}{1+K_{раз}},\ T_0 = \frac{T_8}{\sqrt{1+K_{раз}}},\quad \xi_0 = \xi\sqrt{1+K_{раз}}.$$

Или, если $K_{раз.}$>>1, например, за счет увеличения коэффициента усиления K_4, то имеем:

$$K_0 \approx \frac{K_1K_6}{K_7\,K_8\,K_9},\ T_0 \approx \frac{T_8}{\sqrt{K_{раз}}}.\ \xi_0 \approx \xi\sqrt{K_{раз}}.$$

На рис. 4 приведена логарифмическая амплитудная характеристика упрощенной модели ДУС. Заметим, что полоса пропускания не является бесконечной, т.к. завал ЛАХ в области высоких частот обеспечивается за счет звеньев 2 и 5 (см. (2)).

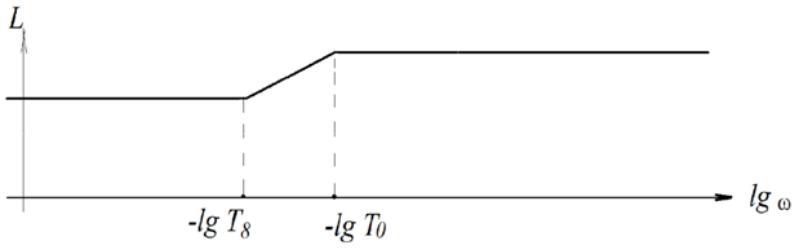

Рис. 4. ЛАХ упрощенной модели ДУС с поворотным соплом

Как следует из (2), (3) и (4), в ДУС компенсационной схемы измерения наиболее инерционным звеном является поворотное сопло, т.е. датчик обратной связи. При необходимости снижения величины постоянной времени датчика обратной связи необходимо обратиться к другим конструктивным вариантам такого датчика. Анализ схем и достигаемых характеристик струйными ДУС показывает, что существует принципиальная возможность использования их в технических системах [1].

Литература

1. Яшков В.А., Порунов А.А. Анализ и синтез струйных систем управления подвижным объектом / Известия Тульского государственного университета. Технические науки. – 2011. – №2. – С. 117–121.

2. Туричин А.М., Новицкий П.В., Левшина Е.С. Электрические измерения неэлектрических величин / под ред. П.В. Новицкого. – Л.: Энергия, 1975. – 576 с.

3. Ференец В.А. Преобразователь угловой скорости. А.с. №617716.

ОБОСНОВАНИЕ ВЫБОРА ФУНКЦИОНАЛЬНОЙ СТРУКТУРЫ ДЛЯ ПОСТРОЕНИЯ ЦИФРОВОГО КОМПЕНСАЦИОННОГО АКСЕЛЕРОМЕТРА

К.С. Сычев
Арзамасский политехнический институт (филиал) Нижегородского
государственного технического университета им. Р.Е. Алексеева, студент
Россия, Нижегородская обл., г. Арзамас; e-mail: kir12.2000@yandex.ru
Научный руководитель: Гайнов С.И., старший преподаватель, serazhsoft@gmail.com

В статье сформулированы требования концепции для разработки цифрового акселерометра, базирующегося на существующих аналоговых компенсационных акселерометрах. Выполнен обзор и сравнительный анализ обобщенных структурных схем цифрового измерения ускорения, возможных к реализации, на основе существующих аналоговых акселерометров без существенного модернизации последних. Обоснован выбор схемы, не содержащей в структуре узлы ЦАП и АЦП.

Ключевые слова: цифровой акселерометр; компенсационный акселерометр; функциональная схема акселерометра; акселерометр на АЦП; акселерометр с ЦАП; акселерометр на преобразователе «ток – код».

Интенсивное развитие и повсеместное внедрение систем автоматического управления, на основе микроконтроллерной техники в различные устройства, в частности в БПЛА как гражданского, так и военного назначения, определило тенденцию постоянной потребности в недорогих, но достаточно точных цифровых датчиках (в частности, акселерометрах) [1–2]. На сегодняшний день существует широкий класс цифровых акселерометров различного класса, однако, они имеют высокие цены порядка до тысяч рублей. Развитие интегральной технологии существенно снизило ценовые категории акселерометров данных типов, но в настоящее время микроминиатюрные датчики с высокой степенью интеграции реализуют в основном принцип прямого измерения ускорения, из-за сложностей изготовления высокоэффективных преобразователей обратной связи в микроисполнении. Компенсация ошибок данных датчиков сейчас осуществляется алгоритмическими методами, однако данные методы реализуются под конкретные задачи управления и требуют дополнительных затрат на разработку алгоритмов, программного кода и элементное усложнение конструкции электронного блока устройства. Тем не менее, получить достаточно высокую точность измерения без дополнительных корректировок позволяют именно электромеханические акселерометры, построенные на основе компенсационного метода измерения [4]. Таким образом, вопрос разработки миниатюрного, цифрового компенсационного акселерометра, обладающего при этом максимальной простотой схемной реализации и дешевизной, остаётся актуальной и кардинально не решенной задачей.

В решении представленной выше задачи первоочередным вопросом является выработка структурной и функциональной концепций построения на основе обзора существующих и перспективных методов построения цифровых компенсационных акселерометров. Данная концепция должна отвечать некоторым требованиям оптимальности (в некотором смысле и достаточно противоречивых), которые на данный момент можно сформулировать следующим образом:

- разрабатываемая структура должна быть только компенсационной (либо частично компенсационной) и обеспечивать минимальную погрешность;
- чувствительный элемент должен быть известной структуры на отработанных принципах функционирования;
- разработка должна базироваться на схеме существующего аналогового компенсационного акселерометра без внесения существенных изменений в схему прототипа
- электронный блок должен иметь минимальное количество деталей в аналоговом и цифровом блоках и по возможности не иметь контроллера;
- возможность макетной реализации для исследования и отладки.

Данные требования можно реализовать на основе существующих базовых функциональных структурах построения цифровых акселерометров, путем выбора наиболее подходящей (под приведенные выше требования) с последующей её модернизацией.

Анализ отечественных и зарубежных публикаций, конструкций и топологий построения цифровых акселерометров показывает, что можно выделить несколько основных фундаментальных схем построения цифровых компенсационных акселерометров максимально близких по характеристикам к требованиям данной концепции. Рассмотрим каждую из них и определим особенности [1–3]:

1. Структура на основе АЦП в контуре обратной связи

Данные акселерометры строятся по двухконтурной схеме (рис. 1), в которой АЦП напряжения подключен в цепь обратной связи аналогового контура преобразования, выполненного по классической компенсационной схеме.

Ускорение, воспринимаемое чувствительным элементом (ЧЭ). При этом с датчика положения (ДП) на блок усилителя преобразователя (УП) подается сигнал пропорционально воздействующему ускорению. Ток обратной связи с УП через резистор поступает на компенсирующий преобразователь (КП), который уравновешивает внешнее воздействие от ускорения. Напряжение с нагрузочного резистора, пропорциональное току, оцифровывается на АЦП. Схема удобна в тех случаях, когда на выходе акселерометра необходимо иметь, как аналоговый, так и цифровой сигналы. Данная концепция легко реализуема на всех существующих акселерометрах, имеющих аналоговый контур обратной связи. Ошибки аналоговой части компенсируются обратной связью, однако ошибки

оцифровки не компенсируются и определяются только качеством АЦП. Использование двухконтурной схемы приводит к погрешностей аналоговой части и АЦП. В результате погрешность такой схемы построения составляет не менее 0,01%.

2. Структура на основе преобразователя «ток-код»

Такая структура имеет более высокую точность преобразования (0,001–0,01%). Их особенность заключается в отсутствии контура непрерывной обратной связи (рис. 2).

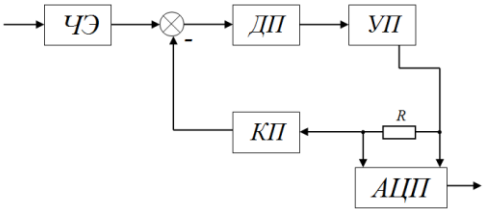

Рис. 1. Схема акселерометра на основе АЦП

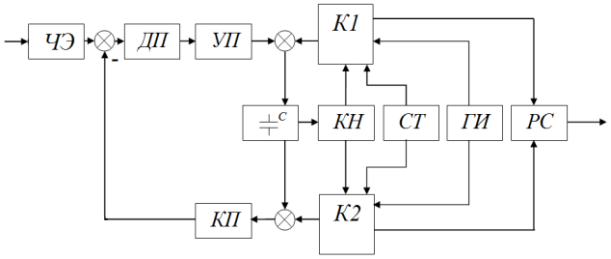

Рис. 2. Схема акселерометра на основе преобразователя «ток-код»

В разрыв аналогового контура обратной связи параллельно включены интегрирующая емкость (С) и стабилизатор тока (СТ) с большим входным сопротивлением. Ток обратной связи I_{OC}, сформированный после усиления и преобразования сигнала с ДП, суммируется с током стабилизации I_{CT} стабилизатора и подается как зарядный на интегрирующую емкость. При достижении некоторого напряжения U_0 на емкости, срабатывает компаратор напряжения (КН), управляющий ключами $К_1$ и $К_2$, переключающими направление тока $I_{ст}$. время перезарядки конденсатора *С* определяется алгебраической суммой токов $I_{ос}$ и $I_{ст}$, вследствие чего пилообразное напряжение на конденсаторе при постоянном полном периоде колебаний имеет разные по длительности периоды изменения значений, от + U_0 до - U_0 и наоборот. Разность длительностей периодов перезаряда пропорциональна значению тока $I_{ос}$ и, соответственно, измеряемому ускорению. Ключи K_1 и K_2 управляют также поступлением стабилизированных высокочастотных импульсов с генератора импульсов *ГИ* на реверсивный счётчик *РС*. Накопленное на счетчике за период перезаряда количество импульсов (а равно и выходной двоичный код) пропорционально измеренному ускорению. Погрешности данной концепции определяются в основном возможной нестабильностью, погрешностью преобразователя обратной связи. Погрешности от колебаний тока стабилизации, утечки интегрирующего конденсатора, остаточного тока ключей можно с учетом современного развития качественной элементной базы можно считать незначительными с большой достоверностью. Наличие интегрирующей емкости позволяет существенно уменьшить колебания подвижной части датчика во время такта преобразования. Таким образом, данная схема предпочтительна при склонности подвижного узла ЧЭ к колебательности и малом демпфировании подвижной части.

3. Схема с ЦАП в контуре вторичной обратной связи

Для создания непрерывной обратной связи наряду с прямым преобразованием аналогового сигнала в цифровой код осуществляется также обратное преобразование «код-аналог» (рис. 3).

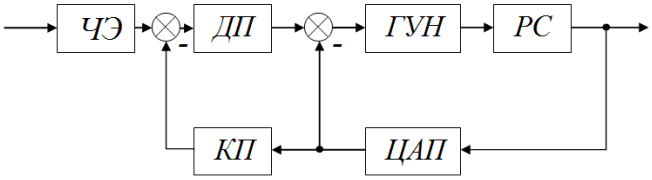

Рис. 3. Схема акселерометра с ЦАП в двухконтурной обратной связи

В данной структуре сигнал с датчика положения (ДП), фиксирующего отклонение чувствительного элемента акселерометра, передается на частотный генератор импульсов, управляемый напряжением (ГУН), где преобразуется в импульсную последовательность, поступающую на реверсивный счетчик (РС). Код счетчика управляет ЦАП, выходное напряжение которого подаётся на компенсирующий преобразователь КП. Охват ГУН и счетчика собственной обратной связью через ЦАП частично компенсирует ошибки генератора и счетчика. Но при этом выполняется двукратное преобразование по обратной связи, что приводит к усложнению схемы и появлению дополнительных ошибок из-за отклонений ЦАП. Статические погрешности данной структуры определяются разрядностью и разрешающей способностью счетчика и ЦАП. Высокая стабильность ГУН может быть достигнута только применением спецгенераторов на основе кварца, что практически исключает их влияние на погрешность.

Приведенный обзор показывает, что реализация большинства компенсационных цифровых акселерометров без узла аналоговой обратной связи невозможна, что подразумевает её наличие и в других возможных структурах. При этом наличие дискретизирующих элементов (АЦП и ЦАП) играет довольно противоречивую роль,

с одной стороны существенно упрощает конструирование, заменяя собой многие импульсные и аналоговые элементы, с другой – уменьшает динамические качества датчика, внося нелинейности и шумы дискретизации в сигнал. Кроме того, разрешающая способность акселерометра с АЦП и ЦАП, ограничивается их разрядностью (что в целом свойственно и для схем со счетчиками). Кроме того, данные элементы для акселерометров специально не разрабатываются, что вызывает значительные трудности при разработке датчика, согласовании элементов схемы и отладке [3–4].

Сравнивая требования приведенной ранее концепции и характеристики рассмотренных схем построения можно заключить, что схема построения на основе структуры «ток-код» подходит для технической реализации по ней наилучшим образом. Важно отметить, что данную схему можно реализовать на основе существующих аналоговых акселерометров, причем элементная база для не требует дефицитных прецизионных деталей, программируемых и импортных комплектующих.

Разработка математической и имитационной моделей являются дальнейшими задачами данной работы. Макетная реализация устройства для дальнейших исследований возможна на имеющемся оборудовании профильной кафедры института.

Литература

1. Фрайден Дж. Современные датчики. Справочник / пер. с англ. Ю.А. Заболотной, под. ред. Е.Л. Свинцова. – М.: Техносфера, 2005. – 592 с.

2. Джексон Р.Г. Новейшие датчики / пер. с англ. Р.Г. Джексон; под ред. В.В. Лучинина. – 2-е изд., доп. – М.: Техносфера, 2007. – 400 с.

3. Ратхор Т.С. Цифровые измерения. АЦП / ЦАП / пер. с англ. Ю.А. Заболотной, под ред. Е.Л. Свинцова. – 2-е изд., доп. – М.: Техносфера, 2006. – 392 с.

4. Вавилов В.Д. Интегральные датчики: учебник / Нижегород. гос. техн ун-т. – Н. Новгород, 2003. – 503 с.

==========

РАЗРАБОТКА ПРОГРАММНОГО ОБЕСПЕЧЕНИЯ ДЛЯ АВТОМАТИЗИРОВАННОГО РАБОЧЕГО МЕСТА ДЛЯ КОНТРОЛЯ ЗЕРКАЛ ЛАЗЕРНОГО ГИРОСКОПА С ЛАЗЕРНОЙ ПОДСВЕТКОЙ

В.А. Будников
Арзамасский политехнический институт (филиал) Нижегородского государственного технического университета им. Р.Е. Алексеева, студент
Россия, Нижегородская обл., г. Арзамас; e-mail: welcomehost@mail.ru
Научный руководитель: Слащёв В.И., к.т.н., доцент, slashev.v.i@yandex.ru

В статье говорится о разработке и настройке программного обеспечения для автоматизированного рабочего места для контроля зеркал лазерного гироскопа, а также описывается методика проведения испытания.
Ключевые слова: лазерный гироскоп; зеркальное покрытие; зеркало.

Важное направление развития приборостроения – разработка и изготовление лазерных гироскопов (ЛГ) для инерциальных систем навигации. Основным элементом (датчиком) в данном типе устройств является кольцевой газоразрядный гелий-неоновый (He-Ne) лазер.

Технология изготовления датчиков лазерных гироскопов сложна и уникальна. Специфика задач и область применения данного типа приборов, в совокупности с необходимостью уменьшения габаритных размеров, ставит перед учёными-разработчиками и изготовителями сложную задачу по повышению точности He-Ne-лазерных датчиков. Рабочие характеристики, такие как точность приборов во многом зависят от качества исполнения ситалловых подложек с напылённым на них диэлектрическим покрытием.

Качество исполнения зеркальных покрытий зависит от качественно изготовленной подложки с минимальным уровнем шероховатости и оптимально подобранными режимами напыления зеркал. Основным критерием подборки зеркального покрытия является оценка обратного рассеяния которая складывается из многих факторов, таких как наличие точек и дефектов на зеркальном покрытие. Главным критерием измерения параметров зеркал является «ppm» (от англ. *parts per million* – частей на миллион) – единица измерения концентрации.

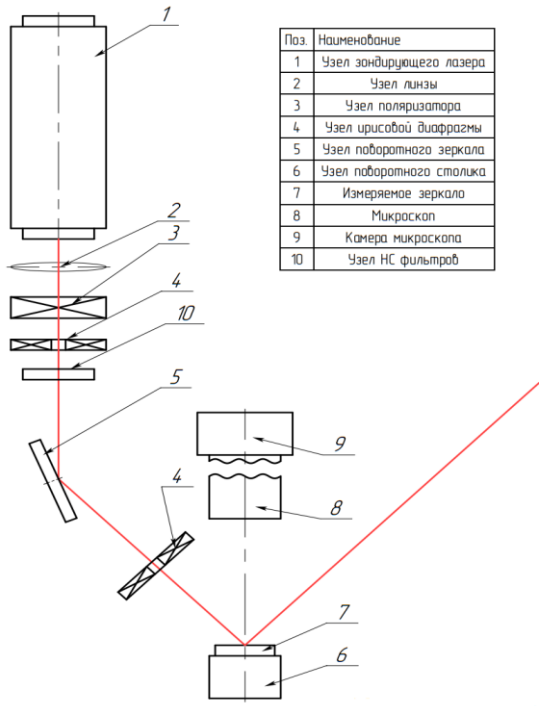

Поз.	Наименование
1	Узел зондирующего лазера
2	Узел линзы
3	Узел поляризатора
4	Узел ирисовой диафрагмы
5	Узел поворотного зеркала
6	Узел поворотного столика
7	Измеряемое зеркало
8	Микроскоп
9	Камера микроскопа
10	Узел НС фильтров

Рис. 1. Оптическая схема автоматизированного рабочего места контроля зеркал с лазерной подсветкой

В связи с этим основной задачей данной работы ставиться цель отработки и повышения качества напыления подложек зеркал, для этого необходимо иметь современную измерительную базу специализированного оборудования. Таким образом, актуальной для предприятия представляется задача разработки и внедрения в производство автоматизированного рабочего места для проверки качества зеркал, которое позволит наиболее эффективно исследовать поверхность покрытия и определить положение зеркал с минимальным рассеянием для установки в резонатор ЛГ.

В обеспечение задачи разработки автоматизированного рабочего места контроля зеркал с лазерной подсветкой (АРМКЗЛП) проведена подготовка необходимой испытательной и контрольно-проверочной аппаратуры, включающей средства для регистрации, анализа и просмотра визуальных данных поверхностей зеркал.

На рисунке 1 приведена оптическая схема, на базе которой собрано автоматизированное рабочее место контроля зеркал с лазерной подсветкой.

Разработка программного обеспечения (ПО)

Для разработки ПО АРМКЗЛП использовалась среда программирования *Matlab*.

Как известно, одним из способов эффективно оценить качество зеркала является определение параметра рассеивания яркости изображения. Основным функциональным алгоритмом в разрабатываемом ПО является определение величины интегрального рассеивания зеркала на основе переданного изображения с камеры.

Для оценки качества оптического зеркала первоначально необходимо определить относительную площадь дефектов:

$$S = \frac{S_{def}}{S_{im}},$$

где S_{def} – площадь дефектов зеркала,

S_{im} – площадь всего изображения.

Расчет искомого полного интегрального рассеивания *Sc* осуществляется по формуле:

$$Sc = \frac{s - Zero}{N * k} \times 10^6 \ [ppm]$$

где N – среднее арифметическое значения идеального рассеивания (определяется непосредственно на рабочем месте проверки зеркал);

$k = k_1 \cdot k_2$, $k_1 \cdot k_2$ – коэффициенты нейтральных фильтров [1].

Для оценки качества зеркала необходимо измерить величину рассеивания в нескольких угловых положениях. В ПО были добавлены алгоритмы управления поворотной платформой, на которой закреплено исследуемое зеркало. В результате работы алгоритмов платформа совершает полный оборот вокруг вертикальной оси с заданным шагом поворота.

После завершения испытания программа сохраняет в отдельный текстовый файл информацию по исследуемому образцу зеркала. Данное ПО реализовано в виде консольного приложения с пользовательским интерфейсом, внешний вид которого представлен на рисунке 2.

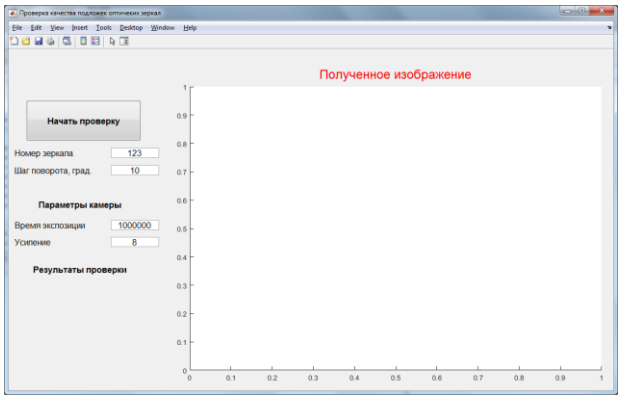

Рис. 2. Рабочее окно программы

Как видно из рисунка 2, программа предоставляет возможность установить величину шага поворота платформы, параметры камеры (экспозиция, усиление) и номер зеркала для сохранения данных в отдельный файл для каждого образца.

Методика проведения испытаний

Разработанное ПО позволяет провести анализ зеркала ЛГ полностью в автоматическом режиме. В общем виде методика проведения испытаний представлена в виде блок-схемы на рисунке 3.

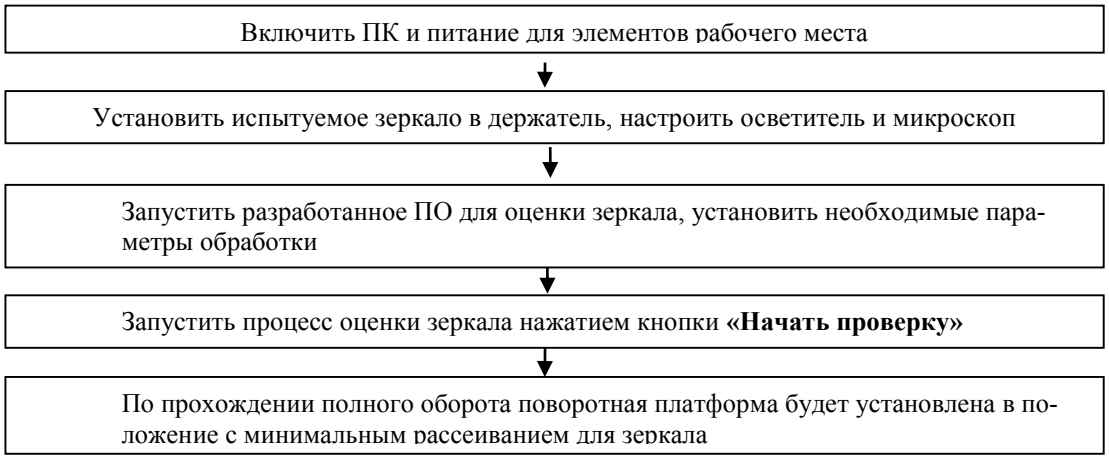

Рис. 3. Блок-схема методики проведения испытаний образца зеркала

В результате проведения испытаний зеркала по данной методике без участия испытателя определяется положение зеркала с минимальной величиной рассеивания, что позволит существенно увеличить эффективность процесса проверки качества зеркал.

Отладка ПО рабочего места

В соответствии с разработанной методикой, было проведено предварительное испытание образца зеркала №1 с целью оценки его возможности применения в будущем приборе. Рабочее окно программы в процессе проведения испытаний представлено на рисунке 4.

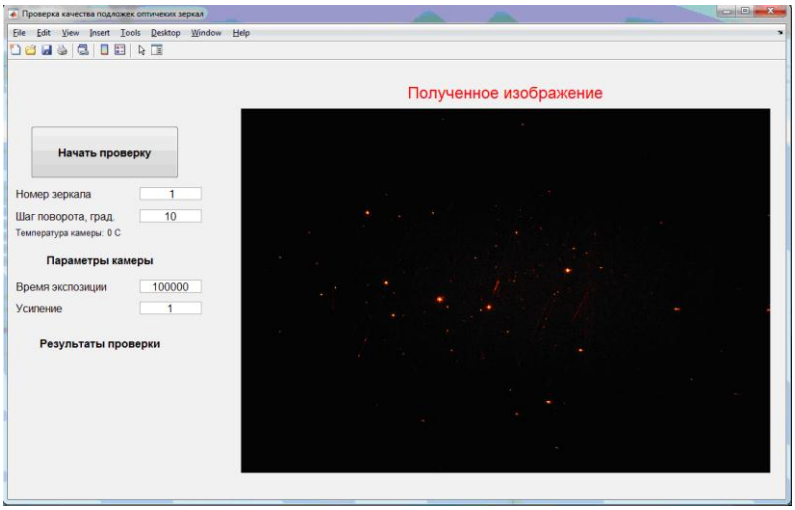

Рис. 4. Рабочее окно программы в процессе проведения испытания

Для обработки изображений зеркала, полученных с камеры в каждом положении поворотного стола, проводится сегментация, то есть выделение фрагментов изображения (дефектов). Дефекты на зеркалах возможно увидеть под воздействием лазерного осветителя, при этом они имеют цвет, отличный от остального изображения. Как видно из полученного изображения зеркала на рисунке 4, дефекты на изображении отображаются красным цветом, соответственно для обработки в программе будет использоваться лишь красная цветовая составляющая изображения.

По окончании работы программы поворотная платформа будет установлена в положение, в котором зеркало имеет минимальное рассеивание. На рисунке 5 показан наглядный график зависимости рассеяния *TIS* от угла поворота зеркала.

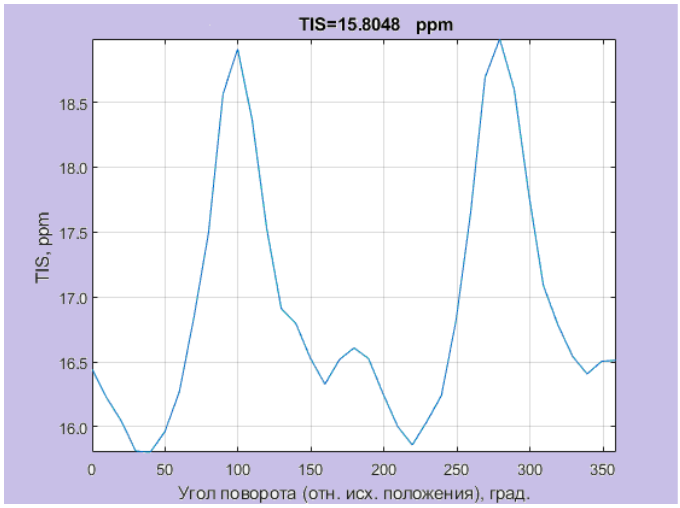

Рис. 5. График зависимости рассеяния от угла поворота

Из полученного графика видно, что минимальная величина рассеивания для данного зеркала достигается в положении 40° относительно начального положения поворотной платформы. Разработанная программа также формирует файл формата «.txt», содержащий полученные на испытании данные по конкретному образцу зеркала (рис. 6).

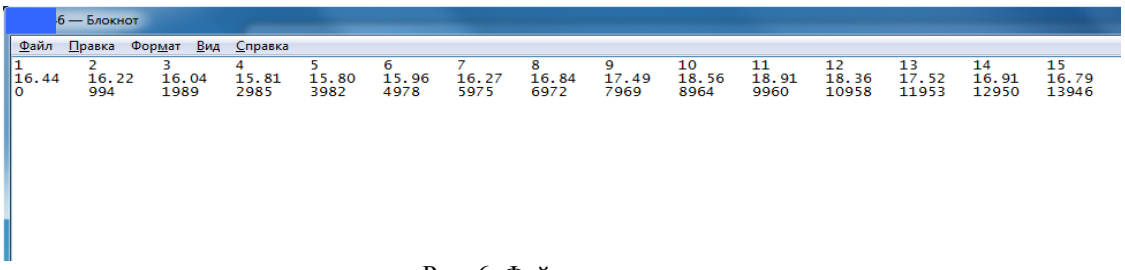

6 — Блокнот

Файл Правка Формат Вид Справка

1	2	3	4	5	6	7	8	9	10	11	12	13	14	15
16.44	16.22	16.04	15.81	15.80	15.96	16.27	16.84	17.49	18.56	18.91	18.36	17.52	16.91	16.79
0	994	1989	2985	3982	4978	5975	6972	7969	8964	9960	10958	11953	12950	13946

Рис. 6. Файл телеметрии

В результате дальнейшей отработки ПО было выявлено следующее. Коэффициент рассеяния *Sc* (*Scattering*) определяется как отношение величины сигнала от рассеяния на испытуемом зеркале (сигнал *s*) к величине сигнала от эталонного рассеивателя (сигнал *N*), определяемого при калибровке. Для устранения погрешности измерения определяется значение «нулевого» сигнала, обусловленного темновым током матрицы камеры и фоновыми засветками от освещения (сигнал *Zero*). Этот сигнал также измеряется при калибровке в отсутствии исследуемого зеркала и учитывается при определении коэффициента рассеяния.

С учетом *Zero* коэффициент интегрального рассеяния должен определяться по формуле:

$$Sc = \frac{s - Zero}{N} \times 10^6 \ [ppm].$$

В процессе отработки производился съём нулевого сигнала *Zero* при различных условиях:

– 1–5 без зеркала без света;

– 6–10 без зеркала со светом;

– 11–15 с зеркалом без света;

– 16–20 с зеркалом и светом;

– 21–25 с зеркалом без света через 30 минут;

Результаты измерения параметра *Zero* в указанных условиях представлены на рисунке 5 в виде массива.

Было установлено, что при различных условиях окружающей среды нет стабильности в измерениях нулевой составляющей. Таким образом, для получения корректных параметров необходимо перед началом измерений проводить калибровку для получения корректных результатов измерения.

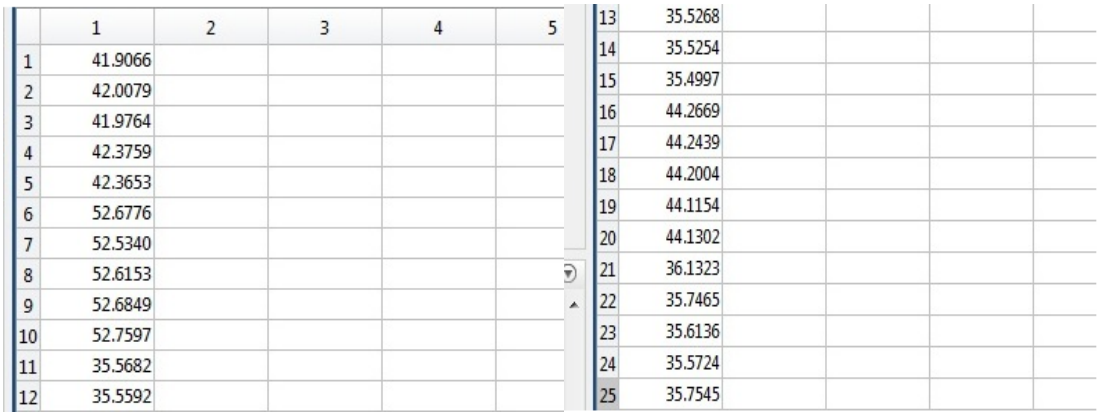

	1	2	3	4	5
1	41.9066				
2	42.0079				
3	41.9764				
4	42.3759				
5	42.3653				
6	52.6776				
7	52.5340				
8	52.6153				
9	52.6849				
10	52.7597				
11	35.5682				
12	35.5592				
13	35.5268				
14	35.5254				
15	35.4997				
16	44.2669				
17	44.2439				
18	44.2004				
19	44.1154				
20	44.1302				
21	36.1323				
22	35.7465				
23	35.6136				
24	35.5724				
25	35.7545				

Рис. 7. Обработка составляющей нулевого сигнала

В результате отработки ПО АРМКЗЛП были сформированы предварительные предложения по модернизации программы измерения коэффициента интегрального рассеивания:

– программное обеспечение выполнить в формате исполняемого файла формата «.exe» (по возможности);

– оптимизировать работу камеры с ПО для уменьшения времени измерения зеркал ЛГ;

– добавить функцию определения коэффициента интегрального рассеивания на дефектах;

– добавить функцию разделения по столбцам, данных, полученных в результате обработки зеркала ЛГ в файле формата «.txt»;

– добавить возможность останавливать процесс измерения;

– добавить функцию калибровки со съёмом нулевого сигнала.

Выводы.

В результате проведенных работ в рамках создания автоматизированного рабочего места контроля зеркал с лазерной подсветкой было разработано и отлажено ПО для оценки качества оптических зеркал резонатора ЛГ, которое отвечает требованиям испытателей:

– разработанное ПО позволяет получить достоверную информацию о величине рассеивания зеркал на всём покрытии и определить положение зеркала с наименьшим коэффициентом рассеяния;

– съем, обработка изображения, а также управление поворотной платформой и параметрами камеры осуществляется в рабочем окне разработанного ПО, без использования дополнительных программ и приложений;

– разработанное ПО позволяет проводить контроль параметров зеркал ЛГ в полностью автоматическом режиме;

– простота и удобство пользовательского интерфейса программы, а также возможность сохранения результатов измерений в отельные файлы позволяет существенно упростить процесс оценки качества зеркал для резонаторов ЛГ.

НАДЕЖНОСТЬ УСТРОЙСТВА СОПРЯЖЕНИЯ

С.Е. Казаков
Арзамасский политехнический институт (филиал) Нижегородского
государственного технического университета им. Р.Е. Алексеева, студент
Россия, Нижегородская обл., г. Арзамас; e-mail: bonnaroo@mai.ru
Научный руководитель: Гуськов А.А., к.т.н., доцент, apu@apingtu.edu.ru

В статье рассмотрены факторы, влияющие на надежность и качество устройства сопряжения. Приведены способы повышения надежности изделия.

Ключевые слова: устройство сопряжения; надежность.

Современные разработки оборонно-промышленного комплекса представляют собой очень сложные изделия, включающие в себя множество радиоэлектронной аппаратуры различного рода. Проведение испытаний и тестирование реального оборудования требует больших затрат и является сложной задачей. В связи с этим зачастую возникает необходимость разработки устройства сопряжения (УС), которое обеспечивает взаимодействие системы управления с системой автоматики. Данное изделие выступает в качестве аналога реального оборудования, что позволяет проводить тестирование и отладку в лабораторных условиях. Кроме того, существуют особые требования к качеству и техническим характеристикам военной продукции, ее высокой технологичности и наукоемкости, и самое главное – надежности [8].

Одними из главных причин возникновения проблемы надежности, на наш взгляд, являются:

1. значительное расширение круга задач, решаемых УС;
2. увеличение количества элементов, входящих в УС;
3. осложнение функциональной части выпускаемой УС;
4. полная или частичная автоматизация выпускаемой продукции за счет исключения специалиста-оператора [6];
5. отсутствие тестирования и применение УС в экстремальных условиях;
6. неправильный выбор варианта компоновки блока.

Разрабатываемый блок сопряжения состоит из нескольких частей: блок вычислительный, блок приемопередатчиков, блок исполнительных устройств и блок переключателей. Рассмотрим два варианта компоновки блока.

Первый вариант компоновки (рис. 1) предполагает расположение плат вертикально. В состав будут входить четыре печатные платы, в соответствии для каждого блока. Преимуществом данной компоновки заключается в том, что все детали сборки стандартные, нет необходимости дополнительно изготавливать крепежные изделия, но достаточно сложный монтаж.

Во втором варианте (рис. 2) платы располагаются горизонтально. В состав блока входят две печатные платы. На первой ПП будут объединены блок вычислителя и блок приемопередатчика. На второй – блок исполнительных устройств и блок переключателя. Вторая плата располагается внизу, поскольку блок переключателей имеет тяжелые и высокие элементы. При данной компоновке сборка достаточно простая. Платы закреплены друг с другом с помощью стоек. Далее они присоединяются к передней панели и данная конструкция вставляется в корпус по направляющим, после крышка прикручивается к рельсам. Недостаток данной конструкции – платы закреплены не жестко.

Первый вариант компоновки блока является более устойчивым к механическим воздействиям, чем второй, поэтому он будет соответствовать повышенным критериям надежности.

На качество и надежность УС влияет специфика производства продукции, определяемая технико-производственными факторами на предприятии [1].

Ниже приведены основные факторы, которые напрямую влияют на безошибочную работу УС, а также указаны основные направления по повышению надежности выпускаемой продукции (табл. 1).

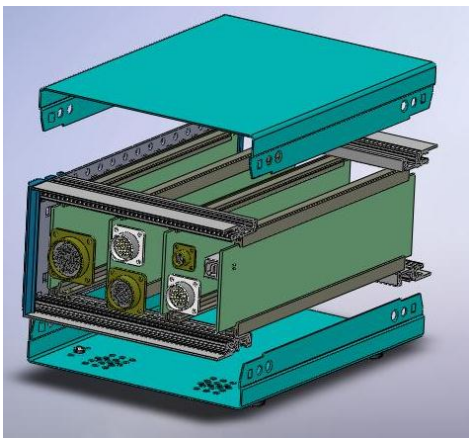

Рис.1. Вертикальное расположение плат

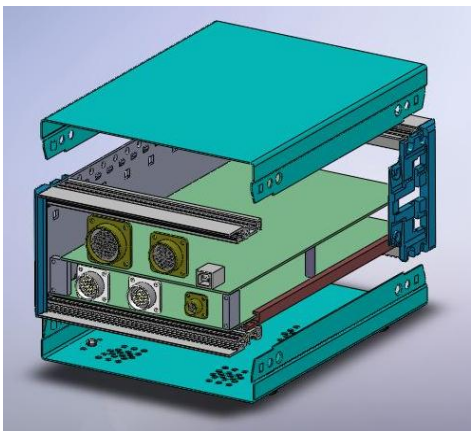

Рис. 2. Горизонтальное расположение плат

Первый вариант компоновки блока является более устойчивым к механическим воздействиям, чем второй, поэтому он будет соответствовать повышенным критериям надежности.

На качество и надежность УС влияет специфика производства продукции, определяемая технико-производственными факторами на предприятии [1].

Ниже приведены основные факторы, которые напрямую влияют на безошибочную работу УС, а также указаны основные направления по повышению надежности выпускаемой продукции (табл. 1).

Таблица 1

Факторы и способы повышения надежности работы РЭА

Схемно-конструктивные факторы	Способы повышения надежности
1. Монтаж ненадежных деталей и крупных элементов УС; 2. Недочеты в создании проектов технического состояния УС (схемы, узлы, блоки); 3. Плохая изоляция составляющих элементов от внешнего воздействия; 4. Некачественное проведение ТО по замене комплектующих [2]	1. Разработка деталей УС, с применением высоконадежных элементов; 2. Правильный выбор режимов работы деталей; снижение электрической нагрузки на элементы, уменьшение влияния вибраций и влажности при конструировании; применение метода резервирования (дублирование идентичных элементов). Схемы нужно использовать апробированные и простые по количеству составляющих, не требующие сложной системы охлаждения [3]; 3. Размещение элементов схемы так, чтобы обеспечить защиту от действия внешних и внутренних факторов; 4. Своевременное гарантийное обслуживание выпускаемых изделий

Но самыми важными факторами, которые влияют на надежность и качество УС, по нашему мнению, являются производственно-технологические (табл. 2).

Таблица 2

Производственно-технологические факторы, влияющие на надежность РЭА

Производственно-технологические факторы	Способы повышения надежности
1. Слабый контроль качества продукции; 2. несовершенство технологических процессов; 3. отсутствие качественной настройки; нарушения при выполнении сборочных работ; 4. слабая квалификация исполнителей; 5. ненадлежащее качество комплектующих; 6. удешевление материалов в целях экономии.	1. Совершенствование методов контроля за ходом технологических процессов, качеством готовой продукции; 2. развитие методов испытаний для выпуска высоконадежных изделий; 3. применение современных методов контроля (входной, текущий, выходной); 4. выбор наиболее надежного способа диагностики УС для выявления и своевременного устранения возможных дефектов с минимальными затратами.

Процесс создания и производства современного УС напрямую зависит от высококвалифицированного контроля со стороны персонала. Контроль направлен на проверку составляющих схем, блоков и узлов как собственного производства, так и производимых другими компаниями. Таким образом, можно сделать вывод о том, что качество выпускаемой продукции целиком и полностью зависит от системы средств и методов по контролю продукции [4]. Для того, чтобы снизить экономические и технические затраты в данном случае используют комплект контрольных мер по проведению исследования надежности выпускаемых УС (табл. 3) [2].

Таблица 3

Виды контроля за надежностью выпускаемой продукции

Контроль	Описание
Рабочий контроль	Апробация произведенного продукта непосредственно на рабочем место. Данный контроль осуществляется либо сам рабочий отдел, либо персонал отдела ТО. В случае обнаружения недостатков, детали УС отправляются на их исправление или утилизацию
Профилактический контроль	Данный вид контроля осуществляет специализированными работниками-технологами. Профилактический контроль направлен на проверку качества продукта, чтобы исключить большое количество брака
Контроль наладки	Осуществляется при введении нового измерительного комплекса или оборудования
Выборочный контроль	Проверяется только часть изделий, по которой судят о годности всей предъявляемой продукции

В заключение отметим, что современное развития и производство УС будет успешно при соблюдении всех необходимых условий и показателей качества и надежности, которые все время повышаются в связи с ужесточением требований к конкурентоспособности изделий и развитием технологического процесса [7].

Литература

1. Горошков Б.И. Электронная техника. – М.: Академия, 2005. – 19 с.
2. ГОСТ 27002-83 Надежность в технике. Термины и определения. – М.: Изд. стандартов, 1992. – 77 с.
3. Громыко А.И., Сарафанова А.В. Современные проблемы радиоэлектроники: сборник научных трудов. – Красноярск: КГТУ, 2004. – 731 с.
4. Журавлева Л.В. Радиоэлектроника: учебник. – М.: Академия, 2005. – 206 с.
5. Конструкторско-технологическое проектирование электронной аппаратуры: учебник. – М.: Изд. МГТУ им. Н.Э. Баумана, 2002. – 528 с.
6. Кузнецов В.А. Надежность и эффективность в технике: Справочные данные по условиям эксплуатации и характеристикам надежности. В 10 т. Т. 10: – М.: Машиностроение, 1990. – 336 с.
7. Нефедов В.И. Основы радиоэлектроники и связи. – 3-е изд., испр. – Москва: Высшая школа, 2005. – 510 с.
8. Румянцев К.Е. Прием и обработка сигналов: учебное пособие. – М.: Academia, 2004. – 527 с.
9. Ярочкина Г.В. Радиоэлектронная аппаратура и приборы: монтаж и регулировка. – 2-е изд., стереот. – М.: Academia, 2004. – 234 с.

ИССЛЕДОВАНИЕ ЭФФЕКТИВНОСТИ МЕТОДА УМЕНЬШЕНИЯ ТЕМПЕРАТУРНОГО ДРЕЙФА НУЛЕВОГО СИГНАЛА МИКРОЭЛЕКТРОМЕХАНИЧЕСКОГО ДАТЧИКА УГЛОВЫХ СКОРОСТЕЙ

И.И. Клоков

Арзамасский политехнический институт (филиал) Нижегородского государственного технического университета им. Р.Е. Алексеева, студент

Россия, Нижегородская обл., г. Арзамас; e-mail: klokoff.ilya@mail.ru

Научный руководитель: Шурыгин Б.Д., старший преподаватель, kitres@mail.ru

Статья содержит исследование эффективности метода уменьшения температурного дрейфа нулевого сигнала микроэлектромеханического датчика угловых скоростей.

Ключевые слова: датчик угловых скоростей; дрейф; нулевой сигнал; МЕМС-гироскоп; температура; точность.

В данной работе предметом исследования является датчик угловых скоростей (ДУС) – первичный прибор для измерения угловой скорости поворота корпуса летательных аппаратов относительно не вращающейся инерциальной системы координат. При разработке прецизионных измерительных и управляющих устройств точность всего устройства по большей части определяется точностью первичного преобразователя, то есть датчиком.

Основным преимуществом микромеханического датчика угловых скоростей является повышенная надежность работы благодаря отсутствию быстро вращающихся роторов и карданных подвесов, минимальное потребление электроэнергии за счет реализации основных функциональных узлов на самой современной элементной базе микроэлектроники и высокие точностные характеристики наведения и позиционирования, которые достигаются путем математической обработки первичных сигналов в микропроцессоре.

В исследуемом датчике угловых скоростей в качестве чувствительного элемента используется МЕМС-гироскоп CRM 200 (рис. 1), основанный на технологии с кремниевым кольцом [1]. В данной конструкции датчик температуры находится непосредственно в кристалле микросхемы, через который осуществляется тепловая связь с микромеханическим элементом. Так как микросхема обработки выделяет значительно больше тепла чем микромеханический элемент, то в первые секунды после включения датчика его показания будут соответствовать температуре кристалла микросхемы. Это приводит к отклонению значений собственных частот колебаний чувствительных

элементов и, в конечном счёте, изменению значений тока на выходе [2]. Поэтому датчики данного типа имеют погрешности, зависимые от температуры, особенно проявляющиеся в первые минуты работы.

Рис. 1. Гироскоп прецизионный CRM 200

Одной из этих погрешностей является дрейф нулевого сигнала – изменение смещения нуля, зависящее от времени, вызванное внутренними свойствами датчика и внешними воздействующими факторами.

Для проектируемого устройства заданы следующие требования:

- Нулевой сигнал должен быть не более, мВ:
  - при нормальных климатических условиях ±10;
  - при температурах от минус 60°С до плюс 70°С ±50.
- Масштабный коэффициент в нормальных климатических условиях должен быть, мВ·с/°:
  - при угловой скорости 10°/с 50±2,5;
  - при угловой скорости 50°/с 49±2,45;
  - при угловой скорости 150°/с 47±3,76.
- Температурная погрешность масштабного коэффициента при температурах от минус 60°С до плюс 70°С должна быть не более ±5%.
- Значение дрейфа при нулевом сигнале управления не более 3°/мин.

Для достижения дрейфа менее 3° в минуту нулевой сигнал должен быть не более 0,05 °/с, что соответствует напряжению 2,5 мВ во всём температурном диапазоне.

В данном исследовании было проведено сравнение дрейфа нулевого сигнала двух датчиков угловых скоростей: в первом из них на ось X и Y установили по одному гироскопу CRM 200, а во втором по два. Сутью данного метода снижения дрейфа нулевого сигнала является то, что перед установкой в ДУС МЕМС-гироскопы предварительно подбираются по парам по критерию прямолинейности, чтобы убрать (или уменьшить) математическую ошибку и шумы. Чем ближе будут графики прямолинейности МЕМС-датчиков, тем точнее будет итоговый результат. Физический принцип установки на чувствительную ось двух гироскопов в том, что происходит усреднение результатов. В итоге это сильно влияет на точность сигнала и улучшение показателей дрейфа нуля. Целью исследования является проверка эффективности метода уменьшения температурного дрейфа нулевого сигнала для данного микроэлектромеханического датчика угловых скоростей.

Для снятия зависимости нулевого сигнала от температуры использовалась температурная камера ARG-0220. Для установки ДУС и подачи на них питания был собран стенд, на котором можно исследовать сразу два прибора. Измерения нулевого сигнала проводились с помощью двух мультиметров GDM-8245. Для ДУС необходимо питание +5 В, +12 В и -12 В. Формирование данных напряжений обеспечивается платой, на которой размещены преобразователи постоянного тока для формирования +5 В, +12 В и -12 В. Работа преобразователей обеспечивается источником питания Б5-71, настроенного на напряжение 27 В.

Важно исследовать дрейф не по одному включению, а по нескольким, так, чтобы их можно было считать независимыми (внутренняя конструкция должна успевать остывать). Поскольку дрейф каждого датчика меняется в зависимости от температуры внешней среды, то для получения полной картины изменения дрейфа проводились измерения на температурных точках по всему диапазону с шагом в 10 °С. При каждой температуре снимались данные по трем включениям. Было установлено, что для изменения температуры в камере на 10°С необходимо 5 минут. С момента перестройки температуры в камере показания ДУС меняются в течение 15–20 минут. Поэтому времени между измерениями показаний ДУС в 30 минут достаточно для установки температуры их объёма равной температуре камеры.

Ниже на рисунках 2, 3 представлены графики зависимости нулевого сигнала ДУС от температуры.

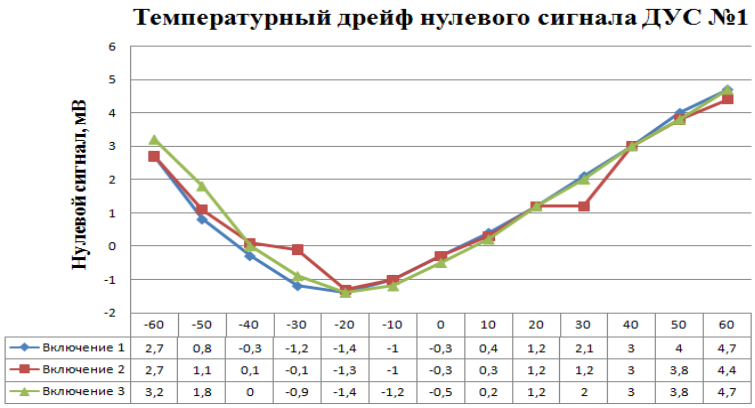

	-60	-50	-40	-30	-20	-10	0	10	20	30	40	50	60
Включение 1	2,7	0,8	-0,3	-1,2	-1,4	-1	-0,3	0,4	1,2	2,1	3	4	4,7
Включение 2	2,7	1,1	0,1	-0,1	-1,3	-1	-0,3	0,3	1,2	1,2	3	3,8	4,4
Включение 3	3,2	1,8	0	-0,9	-1,4	-1,2	-0,5	0,2	1,2	2	3	3,8	4,7

Рис. 2. Зависимость нулевого сигнала от температуры на ДУС №1

По графику на рисунке 2 видно, что нулевой сигнал ДУС №1 во всех трёх включениях имеет нелинейный дрейф, а кроме этого он превышает величину 2,5 мВ, что определяет дрейф изделия выше 3° в минуту, то есть мы имеем несоответствие требованиям ТЗ.

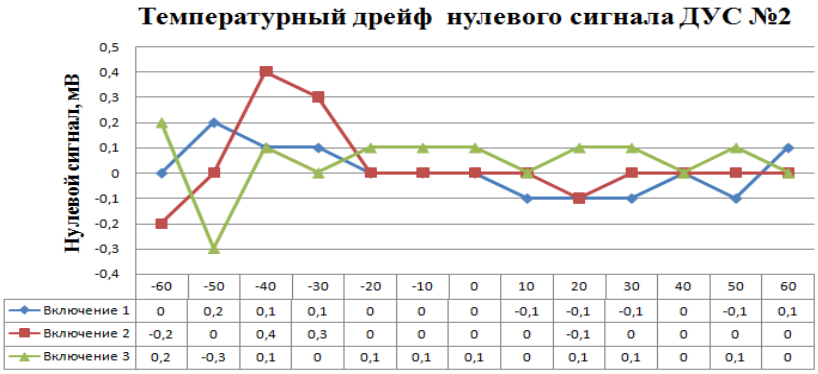

Рис. 3. Зависимость нулевого сигнала от температуры на ДУС №2

Из графика, представленного на рисунке 3, видно, что в диапазоне заданных температур от минус 60 °С до 60°С дрейф близок к линейному, а значение нулевого сигнала не превышает 0,4 мВ, что соответствует требованиям ТЗ.

Таким образом, сравнивая полученные результаты исследования, можно сделать вывод, что проверенный метод по снижению дрейфа эффективен. Конструктивное улучшение ДУС, заключающееся в установке на ось X и Y по два МЕМС-гироскопа CRM 200, позволяет значительно уменьшить значение дрейфа, а значит, повысить точность и стабильность показаний такого датчика.

Литература

1. Крылов А.А., Корниюк Д.В. Технологические подходы к устранению смещения нуля МЭМС гироскопов в составе гироинерциального блока // Государственный научно-исследовательский институт приборостроения, проспект Мира, 125, Москва, 129226, Россия.

2. Евстафьев С.Д., Ракитянский О.И., Северов Л.А., Семенов А.А. Калибровка информационных характеристик микромеханического гироскопа // Известия Тульского государственного университета. Технические науки. – 2012. – №7. – С. 167–172.

РАЗРАБОТКА НАВИГАЦИОННО-КОММУНИКАЦИОННОГО МОДУЛЯ НА ANDROID

А.Д. Ковальчук

Гомельский государственный университет им. Ф. Скорины, магистрант

Беларусь, Гомельская обл., г. Гомель; e-mail: alex-poit@rambler.ru

Научный руководитель: Жадан М.И., к.ф.-м.н., доцент, zhadan@gsu.by

Статья посвящена анализу требований к ПО, предназначенному для навигации и коммуникации в открытом космосе. Результатом исследований является тестовый вариант навигационно-коммуникационного модуля, архитектура которого может быть взята за основу для разработки промышленного ПО.

Ключевые слова: навигация; коммуникация; связь в открытом космосе; интерактивные карты.

В настоящее время на земной орбите находится более тысячи действующих спутников. В условиях неуклонного роста их числа возникает необходимость в навигации и коммуникации. Чтобы гарантировать совместимость программного обеспечения разных узлов сети при их коммуникации, нужно оснастить каждый узел стандартным набором ПО. В качестве такого набора предлагается рассматриваемый в статье модуль.

Сеть регулярно обновляется данными об изменении координат известных космических объектов, а также о появлении новых. Обновления рационально отображать в виде динамичной интерактивной карты, к которой имеется доступ у каждого узла. Динамичность играет ключевую роль, поскольку взаимное расположение объектов Солнечной системы непостоянно [1].

Сбор данных может быть осуществлён посредством клиентских приложений на узлах сети и отправлен для анализа на центральный узел – сервер (по аналогии со сбором статистики Google). Сервер, в свою очередь, автоматически обновляет карту и рассылает последнюю её версию всем клиентским узлам. Если автоматический анализ выявляет аномалии (к примеру, одновременно от разных спутников получены разные координаты одного и того же объекта), информация сохраняется в отдельную таблицу базы данных. Все записи, хранящиеся там, впоследствии рассматриваются службой поддержки в ручном режиме. В ту же таблицу заносятся сведения о новых объектах, которых ещё нет в списках известных небесных тел и искусственных спутников.

По способу передачи данных сети спутников можно условно разделить на три вида: централизованный, распределённый и мануальный [2].

Централизованный вид сети характеризуется наличием центра данных, который производит обработку информации, приходящей со спутников. Каждый спутник посылает пакет данных по своему сектору соседнему узлу, находящемуся между узлом-отправителем и центром. Соседний, в свою очередь, может дополнить пакет своими данными, после чего посылает информацию аналогичным образом (цепная передача). Центр, получив сведения о координатах объектов в открытом космосе, обрабатывает их, а затем рассылает утверждённые данные по всем узлам сети (рис. 1).

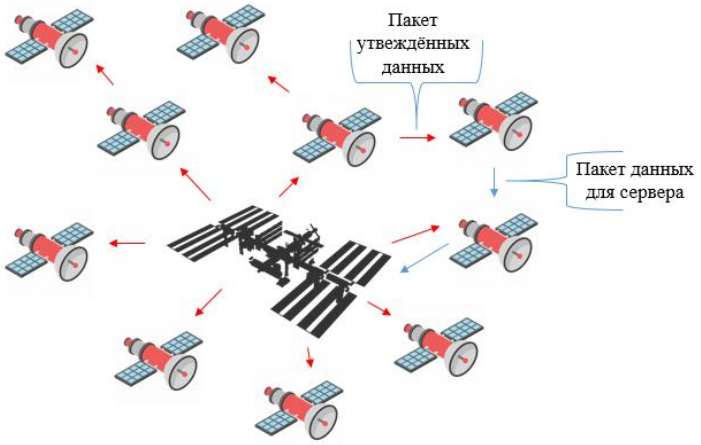

Рис. 1. Централизованная сеть спутников

Обратный пакет содержит идентификатор адресата. Каждый спутник, получив информацию, проверяет, является ли он конечным получателем. Если результат проверки положительный, узел обновляет свою локальную базу данных. В противном случае спутник посылает сообщение адресату или соседнему узлу, ближайшему к адресату. Определение ближайшего к адресату узла определяется программным обеспечением спутника-отправителя.

Проблема централизованной сети заключается в задержках по времени при передаче информации с дальних спутников серверу и обратно. Кроме того, сервер должен обладать достаточной мощностью, чтобы оперативно обрабатывать сведения, приходящие со всех секторов.

Централизованный вариант сети удобен для карты, охватывающей относительно небольшие области космического пространства, где время передачи данных к центру не влияет критически на актуальность информации.

Распределённая сеть решает проблему предыдущего вида, поскольку предполагает наличие нескольких локальных центров, каждый из которых отвечает за свою область (рис. 2). Спутники в пределах области посылают информацию только своему серверу и получают утверждённые пакеты обновлений только от него. Синхронизация между центрами может осуществляться методом цепной передачи пакетов через спутники. Чтобы снизить нагрузку на малые узлы сети, можно запускать потоки данными между центрами не при каждом обновлении, а через определённые временные интервалы. Такая сеть может иметь главный центр, выполняющий наиболее сложные вычисления и играющий роль посредника при синхронизации (разрешение аномалий данных и т.д.).

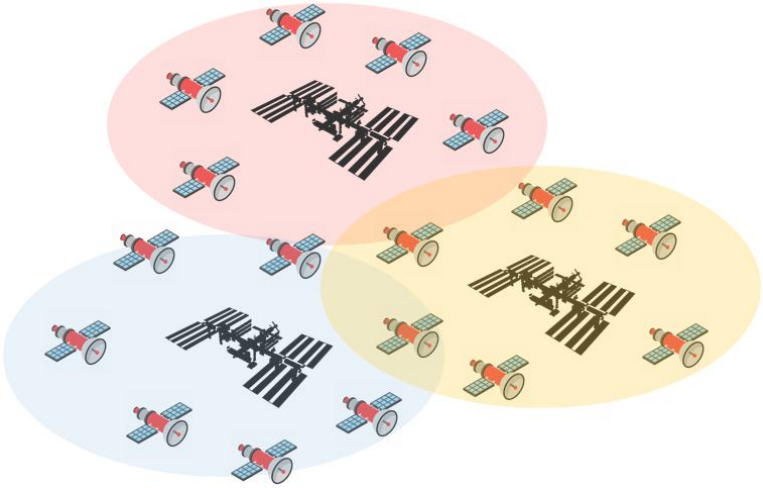

Рис. 2. Распределённая сеть спутников

Вариант распределённой сети является перспективным для карт больших участков системы, но имеет наиболее сложную архитектуру.

Мануальные сети характеризуются крайне низкой скоростью передачи данных: пакеты между узлами передаются почтовым устройством. С учётом затрат на содержание почтового устройства такой вариант сети экономически нецелесообразен и его актуальность имеет место только в исключительных случаях. Мануальная передача данных возможна как временная мера при выходе из строя одного из локальных центров, а также как альтернатива дистанционной передаче при прохождении туманности через участок сети (рис. 3).

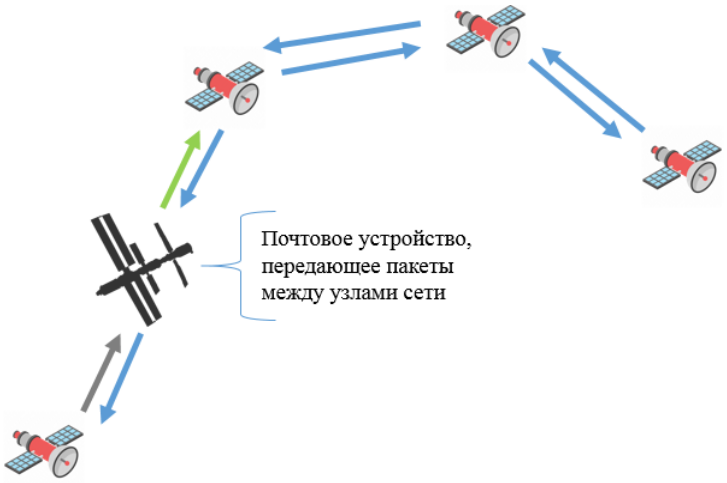

Рис. 3. Мануальная сеть спутников

Каждый летательный аппарат имеет рабочую версию специального приложения, именуемого навигационно-коммуникационным модулем. Функционал модуля включает определение текущего местоположения относительно других объектов Солнечной системы, просмотр карты галактики, а также обзор находящихся поблизости небесных тел и станций, с которыми возможна связь (табл. 1).

Таблица 1

Блоки навигационно-коммуникационного модуля

Название	Тип блока	Назначение
Карта системы	Функциональный	Загрузка и демонстрация интерактивной карты Солнечной системы
Карта галактики	Функциональный	Загрузка и демонстрация карты Млечного Пути
Данные о небесных телах	Функциональный	Загрузка и демонстрация данных о ближайших небесных телах
Данные о станциях	Функциональный	Загрузка и демонстрация данных о ближайших космических станциях (с интерфейсом для коммуникации)
Настройки системы	Системный	Пользовательские настройки приложения
Центр поддержки	Системный	Связь с центром поддержки

Для определения текущего местоположения удобно использовать технологию интерактивных карт. При выполнении программой запроса к удалённому серверу она получит обновлённую карту Солнечной системы в виде матрицы фрагментов. Поскольку графические данные требуют больших объёмов памяти, их передача клиентской стороне осуществляется потоком после предварительной фрагментации на сервере.

Приложение пользователя располагает собственной картой, хранящейся в локальной базе данных. Она необходима на случай невозможности загрузки данных с сервера в случаях слабого сигнала, отсутствия соединения, проблем на клиентской стороне и т.д. При загрузке новой карты её фрагменты замещают старую версию. Загрузка должна выполняться в рамках единой транзакции, чтобы при прерывании не произошло частичного замещения файлов, поскольку это может повлечь нарушение целостности карты.

Приложение располагает собственными средствами восстановления карты из фрагментов. Для этого каждый фрагмент должен хранить наряду с графикой координаты. Это можно реализовать посредством создания специальных объектов либо путём индексации изображений с указанием координат в имени файла. При выборе второго способа формат всех имён изображений должен быть общим, чтобы на клиентской стороне не возникло сложностей с извлечением информации.

Карта Солнечной системы нуждается в возможностях масштабирования и маркировки. Масштабирование может быть обеспечено разбиением фрагментов на группы с разной степенью детализации. Номер группы должен входить в имя файла наряду с координатами. Клиентское приложение при выборе конкретного масштаба будет подгружать изображения группы соответствующей детализации. Маркировка может быть обеспечена путём создания массива из точек с координатами каждой из них относительно Солнечной системы. При получении новой версии карты с удалённого сервера положение маркеров будет скорректировано приложением.

Приложение автоматически отправляет запрос серверу при каждом входе в раздел карты Солнечной системы. Под картой также указываются дата последнего обновления и качество сигнала (рассчитывается исходя из соотношения успешных запросов и всех попыток).

В настоящее время космическая промышленность использует двигатель внутреннего сгорания для перемещения летательных аппаратов. Данная технология не позволяет совершать межзвёздные перелёты. В теории существует несколько альтернатив, но в обозримом будущем их технических реализаций не предвидится. По этой причине интерактивные требования к галактической карте существенно меньше и частота её обновлений менее критична. Карта галактики обновляется вручную по кнопке. При этом на панели под самой картой нужны только дата последнего обновления и текущее состояние запроса.

Информация о небесных телах передаётся сервером в виде массива объектов, каждый из которых содержит изображение тела, его название, описание, а также удалённость от аппарата. Хранить сведения в локальной базе данных устройства нецелесообразно, поскольку программа показывает только ближайшие объекты и расстояние до них регулярно изменяется. Рациональнее загружать сведения при открытии пользователем раздела небесных тел и хранить информацию, включая изображения, только в оперативной памяти.

Литература

1. Ватутин В.М. Навигация космических аппаратов при исследовании дальнего космоса. – М.: Радиотехника, 2016. – 232 с.

2. Верба В.С. Перспективные технологии цифровой обработки радиолокационной информации космических РСА. – М.: Радиотехника, 2019. – 416 с.

АНАЛИЗ КОНСТРУКЦИИ ПЕЧАТНОГО УЗЛА ТЕПЛОВИЗОРА НА МЕХАНИЧЕСКИЕ ВОЗДЕЙСТВИЯ В АСОНИКА-ТМ

И.А. Кузнецов

Арзамасский политехнический институт (филиал) Нижегородского государственного технического университета им. Р.Е. Алексеева, студент

Россия, Нижегородская обл., г. Арзамас; kuznetsov.il.1998@gmail.com

Научный руководитель: Шурыгин Б.Д., старший преподаватель, kitres@mail.ru

В статье представлен анализ конструкции печатного узла тепловизора на механические воздействия.

Ключевые слова: АСОНИКА-ТМ; стойкость; вибрация; удар; печатный узел.

АСОНИКА-ТМ (А–ТМ) – автоматизированная программа (подсистема) комплексного анализа конструкций печатных узлов радиоэлектронных средств на тепловые и механические воздействия.

Печатная плата тепловизора выполняется на двухсторонней печатной плате, изготовленной из стеклотекстолита марки FR4–18/18–1,5 комбинированным позитивным методом. Радиоэлементы устанавливаются с двух сторон платы. Вид монтажа – смешанный. Большинство РЭ конструкции устанавливаются на плату методом поверхностного монтажа. Готовый узел крепится в блоке четырьмя винтами по углам.

Исследование стойкости узла к вибрации.

Для выполнения расчетов необходимо создать проект с моделью ПУ, для этого воспользуемся функцией импорта ПУ созданного в программе Altium Designer. Для ввода основных данных по узлу файл с расширением .pcb сначала конвертируется в формат pdif, а затем импортируется в А–ТМ. Далее в настройках проекта вводятся данные по материалу платы, задаются контрольные точки, параметры крепления платы и др. В процессе создания проекта самым трудоемким и ответственным обычно является этап создания и ввода в А–ТМ моделей радиоэлементов, которых не хватает в базе данных подсистемы. Трудоемкость зависит от количества недостающих моделей (на рисунке 2 они выделены фиолетовым цветом) .

На рисунке 1 приведены обе стороны модели печатного узла прибора.

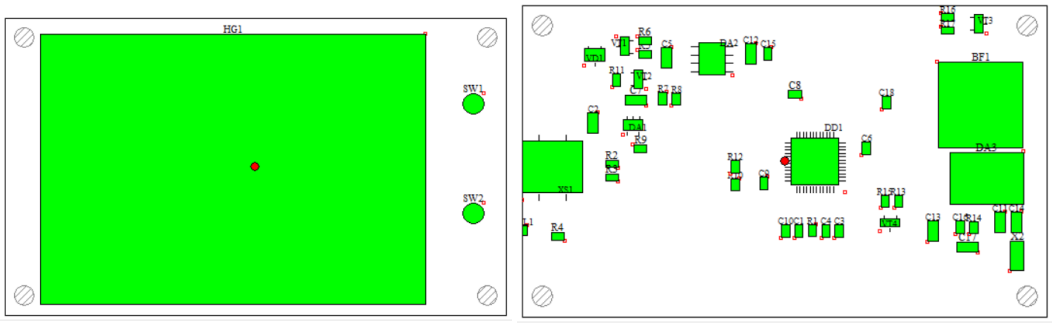

Рис. 1. 2D-модель печатного узла

На рисунке 2 приведено изображение 3D-модели печатного узла.

Для исследования стойкости конструкции ПУ к гармонической вибрации задаем воздействие, соответствующее требованиям ТЗ: диапазон частот колебания от 1 Гц до 80 Гц, перегрузкой до 2 g.

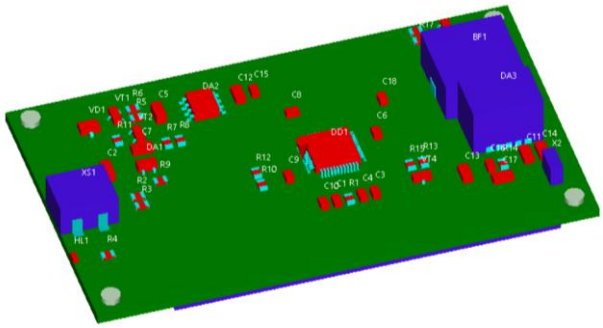

Рис. 2. 3D-модель печатного узла

На рисунке 3 приведен полученный с помощью A–TM график АЧХ в контрольной точке платы, которая расположена в центре (на рисунках обозначается как красная точка или стрелка). Из него следует, что резонансных явлений в конструкции ПУ не будет.

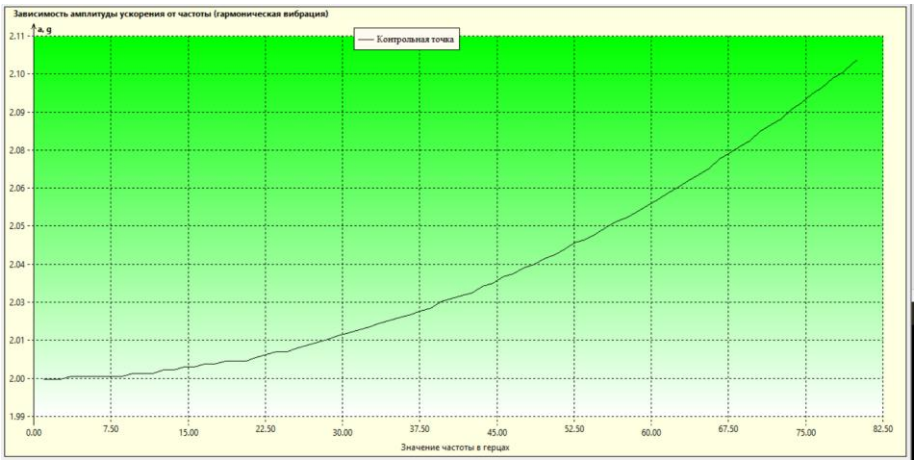

Рис. 3. АЧХ в контрольной точке ПУ

На максимальной частоте 80 Гц было проведено исследование стойкости конструкции к гармонической вибрации. На рисунке 4 приведено поле ускорений для второй стороны платы. Из него следует, что максимальная перегрузка не превышает 2,1 g.

Таким образом, конструкция ПУ в диапазоне частот внешних воздействий от 2 до 80 Гц является вибростойкой.

Обеспечение стойкости узла к одиночному удару.

При эксплуатации прибора согласно ТЗ может иметь место случайное падении с высоты до 0,5 м. Были определены параметры удара: длительность удара 2 мс, амплитуда 150 g, форма – равнобедренный треугольник. При моделировании данное воздействие задавалось с помощью графика, как показано на рисунке 5.

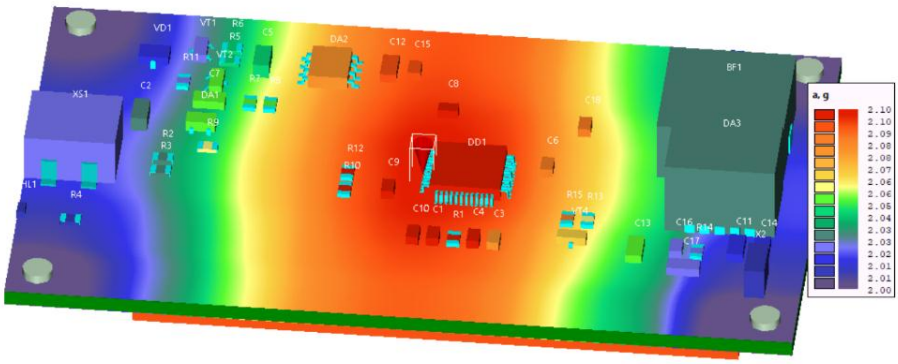

Рис. 4. Поле ускорений на частоте 80 Гц

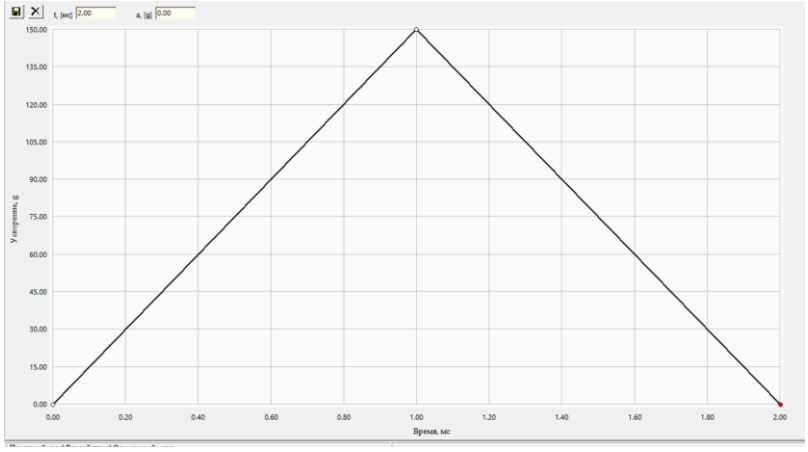

Рис. 5. График задания одиночного удара

В результате моделирования одиночного удара с такими параметрами было получено изображение поля ускорений на плате, которое представлено на рисунке 6. Из него следует, что в некоторых местах на плате будут наблюдаться ускорения, превышающие 3900 g. Для разрабатываемой конструкции – это недопустимая величина, поэтому необходимо принять меры по ее уменьшению. Из анализа изображения на рисунке 6 следует, что большие ускорения возникают в области платы, где вблизи нет жесткого крепления. Из чего следует вывод, что в этом месте необходимо добавить 1–2 точки крепления.

Моделирование конструкции с дополнительными точками крепления платы показало, что ускорения существенно снизятся. Коэффициенты механической нагрузки в новом варианте, как следует из рисунка 8, станут значительно меньше единицы.

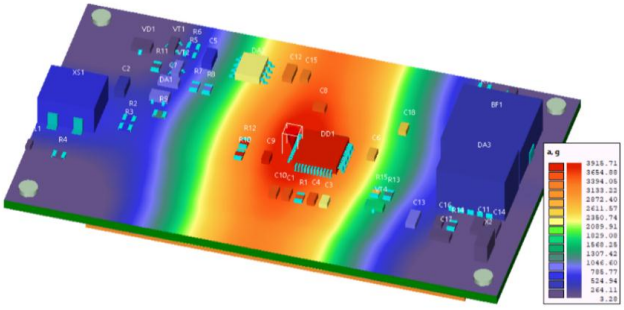

Рис. 6. Поле ускорений
при одиночном ударе в момент 0,2 мс

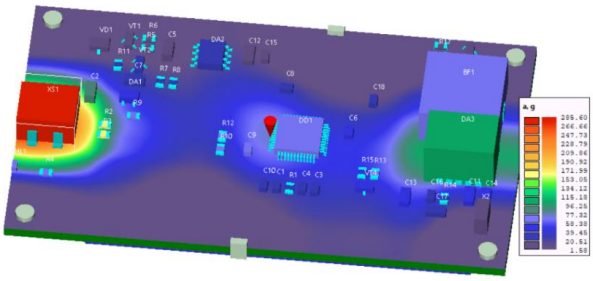

Рис. 7. Поле ускорений
при измененном варианте крепления платы

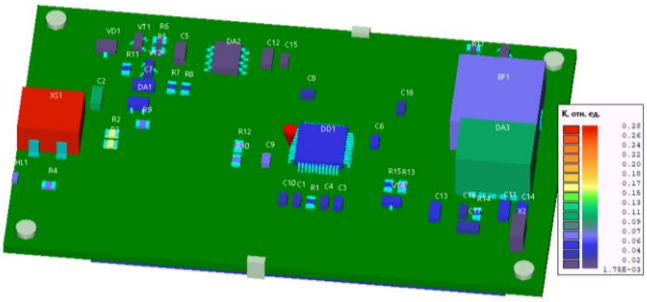

Рис. 8. Коэффициенты механической нагрузки радиоэлементов
в модернизированном варианте конструкции блока

В результате проделанной работы удалось повысить стойкость ПУ к механическим воздействиям до уровня, удовлетворяющего требованиям ТЗ.

Литература

1. Шалумов А.С., Малютин Н.В., Кофанов Ю.Н. Автоматизированная система АСОНИКА для проектирования радиоэлектронных средств на принципах CALS–технологий. Т. 1. – М.: Энергоатомиздат, 2007. – 368 с.

ДАЛЬНОМЕРНЫЙ РАДИОКАНАЛ С GPS-ПЕРЕДАТЧИКОМ

Д.А. Литвинов
Арзамасский политехнический институт (филиал) Нижегородского
государственного технического университета им. Р.Е. Алексеева, студент
Россия, Нижегородская обл., г. Арзамас; e-mail: dimka10-93@mail.ru
Научный руководитель: Долгов А.Н., к.т.н., доцент, mirevm@mail.ru

В статье описана структурная схема дальномерного радиоканала, обоснована необходимость внедрения GPS-канала в качестве резервного, рассмотрена работа отладочного комплекта GPS-канала.

Ключевые слова: радионавигация; дальномерный радиоканал; GPS-канал; отладочная плата.

Повсеместное внедрение систем позиционирования и слежения за подвижными объектами требует от будущих и уже состоявшихся специалистов наличия как теоретических знаний в данной области, так и практических навыков работы с аппаратурой, используемой при построении систем определения местоположения и мониторинга движущихся объектов.

На сегодняшний день существует множество вариантов технической реализации систем позиционирования объектов в зависимости от методов определения местоположения, стандарта каналов передачи и основной функции, возложенной на данную систему.

Основная задача авиационной навигации заключается в безопасном и в то же время экономичном по затратам времени и топлива выводе летательного аппарата в заданную точку в определенный момент времени с установленной точностью. Решение основной задачи авиационной навигации предлагает знание текущего местоположения ЛА (МПЛА) в пространстве и направления его движения.

Радионавигационными средствами обеспечения полетов называют совокупность наземных и бортовых устройств, обеспечивающих решение основной задачи навигации и основанных на радиотехнических принципах.

Радионавигационной системой (РНС) называют совокупность РНУ, предназначенных для решения частной навигационной задачи (определения МПЛА, посадки и т.п., т.е. для определения нескольких навигационных параметров).

Классические принципы радионавигации хорошо изучены и апробированы в различных вариантах применения. Основная задача современной радионавигации – уменьшение времени задержки при определении координат движущегося объекта с наземной станции. Это задача является наиболее актуальной при построении новых и модернизации существующих дальномерных каналов.

Целью модернизации в этой системе является создание принципа построения дальномерного радиоканала с возможностью использования GPS-канала для отслеживания координат в режиме реального времени.

Для приема запросных сигналов бортовой аппаратуры и сигналов с GPS-передатчика в состав приемной части дальномерного канала входят два приемных устройства, работающих одновременно для повышения надежности системы. Сигналы, принятые антеннами нижних и верхних углов поступают на фильтр нижних частот (ФНЧ). ФНЧ служит для защиты входных цепей приемника от воздействия мощных высокочастотных сигналов передающих антенн, с частотой выше рабочего диапазона приемного устройства. С выхода ФНЧ ВЧ сигнал через камеру шумового генератора поступает на усилитель высокой частоты (УВЧ). Камера шумового генератора, работающая совместно с блоком управления шумовыми генераторами БК-008, предназначена для проверки исправности приемников по величине отношения сигнал/шум на выходе детектора и непрерывного допускового контроля. Запросные сигналы поступают на два приемных устройства. На один приемник поступают сигналы с антенны верхних углов, на второй – с антенны нижних углов. Приемные устройства выполнены по супергетеродинной схеме с усилителем высокой частоты (УВЧ). УВЧ служит для усиления принятых антенной ВЧ сигналов от самолетного запросчика. В состав приемного устройства входит блок приемника БР-004 и блок гетеродина БР-007.

Блок приемника БР-004 предназначен для обеспечения основной избирательности и преобразования в видеоимпульсы сигналов, принятых от самолетного запросчика дальномера.

ВЧ сигналы с УВЧ поступают на входную цепь приемника, представляющую собой трехконтурный преселектор. Он обеспечивает избирательность по соседнему каналу и одновременно ослабляет сигнал по зеркальному. С выхода преселектора импульсный сигнал поступает на балансный смеситель. Сюда же через фильтр поступает сигнал гетеродина. В балансном смесителе преобразовывается частота сигнала в промежуточную частоту, на которой осуществляется основное усиление сигнала. Усиленный в ПУПЧ и УПЧ сигнал детектируется, усиливается видеоусилителем и поступает на дешифратор БШ-002 и линейку допускового контроля. В ЛНДК осуществляется непрерывный контроль работоспособности приемного устройства по уровню шумов на его выходе.

Блок гетеродина БР-007 предназначен для формирования сетки частот. Необходимый уровень мощности контролируется по прибору в блоке БР-004, подключенному к смесителю.

Для отладки резервного GPS-канала использовался отладочный комплект с использованием дополнительного GSM-канала. Это необходимо для определения погрешности позиционирования.

Для определения местоположения подвижных и стационарных объектов на основе спутниковой навигационной системы GPS и в лабораторном комплексе предполагается использовать интегральный модуль XT55. На принципах его работы и основных характеристиках определен выбор сопряженного с ним оборудования и функционирование всего лабораторного комплекса. Из структурной схемы лабораторного комплекса, представленной на рисунке 1, видно, что в состав аппаратного комплекса, кроме как основного элемента GPS-модуля XT55, входит:

- GPS-антенна;
- Источник питания;
- ПК;
- Индикатор;
- Отладочная плата STK-500.

Основной принцип функционирования аппаратного комплекса вполне понятны, как и назначение входящих в него элементов.

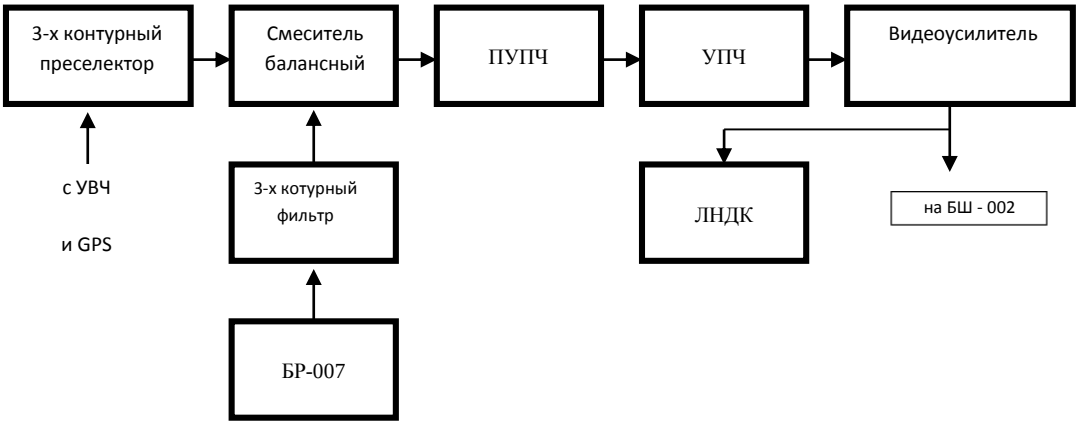

Рис. 1. Структурная схема лабораторного комплекса

На рисунке 2 показан внешний вид GPS-модуль XT55, на плате которого находятся разделенные по цепи питания модули GPS.

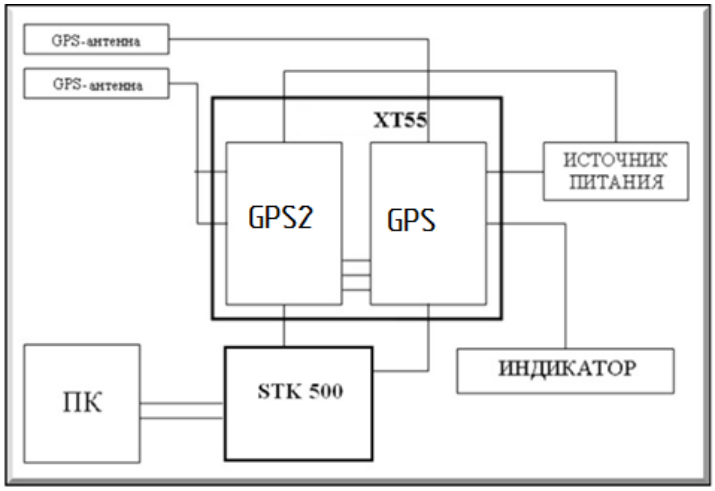

Рис. 2. Структурная схема лабораторного комплекса

Далее приведены основные характеристики, принципы функционирования и работы основных частей лабораторного комплекса, а именно отладочной платы STK-500 и конечно же сам лабораторный комплекса.

В структуру работы дальномерного канал добавлена возможность отслеживания местоположения объекта в режиме онлайн, без временной задержки. Для отладки GPS разработана отладочная плата, сформированы ее основные характеристики.

Литература

1. Громаков Ю.А. Технологии определения местоположения в GSM и UMTS: учебное пособие. – М.: Эко-Трэнд, 2005. – 144 с.

Раздел 4. МАТЕМАТИЧЕСКИЕ МЕТОДЫ И ИНФОРМАЦИОННЫЕ ТЕХНОЛОГИИ В УПРАВЛЕНИИ

==========

ДОМАШНЯЯ МЕТЕОСТАНЦИЯ НА БАЗЕ ARDUINO NANO

И.А. Андриянов
Арзамасский политехнический институт (филиал) Нижегородского государственного технического университета им. Р.Е. Алексеева, студент
Россия, Нижегородская обл., г. Арзамас; e-mail: Il_andriyanov@mail.ru
Научный руководитель: Эварт Т.Е., к.ф.-м.н., доцент, t.zhilina@bk.ru

Современный человек зависит от погодных условий. а метеослужбы предоставляют обобщенные данные. Домашняя метеостанция отличается индивидуальным подходом и помогает пользователю быть готовым к изменениям внешних условий, предоставив не только температурные показатели, но и информацию о давлении, влажности.
Ключевые слова: домашняя метеостанция; Arduino Nano.

Домашняя метеостанция позволяет определить состояние микроклимата внутри и снаружи помещения. На начальном этапе работы была поставлена задача измерения следующих параметров:

- температуры внутри и снаружи помещения;
- атмосферного давления;
- влажности.

Также должна быть функция часов, будильника и календаря.

Был проведен анализ решения подобной задачи [1]. На его основе было принято решение использовать плату Arduino Nano.

Для работы потребовалось:

- макетная плата, для того чтобы собрать все комплектующие;
- плата ARDUINO NANO;
- модуль dht11 для измерения температуры и влажности воздуха;
- модуль bmp085 для измерения температуры и атмосферного давления;
- экран lcd с 4 строками и 20 столбцами;
- модуль преобразования сигналов с уровнем 3,3 В в сигналы с уровнем 5 В и обратно;
- блок питания 5 В и 1 А.

Nano – одна из самых миниатюрных плат Arduino. Она собрана на чипе ATmega328P и подключается через USB.

В датчик DHT11 (рис. 2) входят:

- гигрометр. Для измерения влажности воздуха;
- датчик температуры.

Внутри DHT11 находится чип, выполняющий аналого-цифровые преобразования и выдающий цифровой сигнал. Сигнал считывается микроконтроллером.

Датчик давления BMP085 (рис. 3) дает нам возможность не только измерять атмосферное давление, но и температуру воздуха, а также отображать высоту над уровнем моря.

Рис. 1. Мини-usb Nano V3.0 ATmega328P CH340G, плата микроконтроллера для Arduino NANO 328P NANO 3,0

Рис. 2. Датчик DHT11

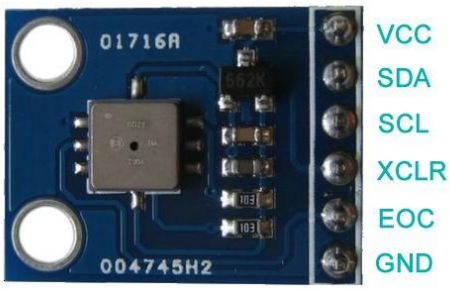

Рис.3. Контакты датчика BMP085

Для подключения датчика BMP085 к Arduino использовались 4 контакта:

- Vcc – подключение к питанию +5 в;
- SDA – SDA на плате arduino (A4);
- SCL – SCL на плате arduino (A5);
- GND – подключение к питанию -5 в.

После того как определились с расположением модулей на плате, выполняем их установку, прокладку линий связи, а затем программирование микроконтроллера.

Была использована среда разработки Arduino IDE, а также библиотеки от Adafruit. Язык программирования устройств Arduino основан на C/C++ [2–3]. Для разработки можно использовать уже готовые функции, классы и библиотеки.

В частности, для работы с датчиком BMP085 использовалась библиотека BMP080_Breakout_Arduino_Library.

Рис. 4. Внешний вид созданной метеостанции

Для того чтобы проверить точность работы созданной метеостанции, внешний вид которой представлен на рисунке 4, полученные результаты сравнивались с данными, полученные с помощью промышленной метеорологической станции RST 01937 [4]. Расхождений в соответствующих показаниях нет.

Литература

1. Петин В.А. Проекты с использованием контроллера Arduino. – СПб.: БХВ-Петербург, 2015. – 464 с.
2. Лазарева А.Б., Эварт Т.Е. Объектно-ориентированное программирование. Использование WindowsForms при решении инженерных задач. – Н. Новгород, 2017. – 94 с.
3. Лазарева А.Б., Жилина Т.Е., А.В. Троицкий. Использование языка C++ для решения задач высшей математики. – Н. Новгород, 2012. – 224 с.
4. Промышленная метеостанция. – URL: http://zabotaovas.ru/products/meteorologicheskaya-stantsiya-rst-01937

РАЗРАБОТКА АВТОМАТИЗИРОВАННОЙ ИНФОРМАЦИОННОЙ СИСТЕМЫ ИНФОРМИРОВАНИЯ И ОБМЕНА СООБЩЕНИЯМИ

К.М. Головкин
Арзамасский коммерческо-технический техникум, студент
Россия, Нижегородская обл., г. Арзамас; e-mail: creperusplau@gmail.com
Научный руководитель: Маликов М.В., преподаватель спецдисциплин, malikov.m.v@mail.ru

В статье рассматриваются проблемы взаимодействия педагогического коллектива при организации учебного процесса. Разработана автоматизированная информационная система информирования и обмена сообщениями, позволяющая преподавателям оперативно получать организационную информацию и обмениваться рабочими файлами. Выбраны и обоснованы инструменты для реализации автоматизированной информационной системы. Проведена апробация и выбраны дальнейшие направления модернизации и улучшения программы.

Ключевые слова: автоматизированная информационная среда; обмен сообщениями; система информирования.

С каждым годом в учебный процесс внедряется всё большее количество новых информационных технологий: тестовые системы, онлайн-платформы, компьютерные обучающие программы и тренажеры, электронные учебники, сервисы мгновенного обмена сообщениями и др. Однако во многих учебных заведениях для обмена информацией среди педагогического состава и руководства до сих пор используются доски объявлений, социальные сети, локальные корпоративные чаты или личные звонки на смартфоны [1].

В современном мире важно, чтобы информация оставалась доступной и мобильной. Создание мощных информационных систем для учебных заведений, способных управлять информационными потоками внутри учебного заведения, является сложной и дорогостоящей задачей, а готовые программные продукты не всегда отвечают всем требованиям потенциальных пользователей.

Разработка автоматизированной системы информирования и общения педагогического коллектива, с использованием локальной сети учебного заведения позволит добиться централизации источника информации, повысит эффективность работы сотрудников и оперативность реагирования на извещения, сделает информацию доступной и удобной [2–3].

В связи с этим возникла идея создания простой автоматизированной системы обмена сообщениями в локальной сети для получения информации в удобной форме с минимальными требованиями к технической оснащенности и независимостью от наличия или отсутствия доступа к глобальной сети.

Объектом исследования является коммуникация внутри коллектива посредством информационных технологий.

Предметом исследования является обмен сообщениями и информирование коллектива во время учебного процесса.

Цель работы состоит в разработке автоматизированной системы информирования и общения, которая позволит упростить и упорядочить передачу важной информации между работниками техникума, включая руководство и педагогический состав.

Задачи:

1. Проанализировать уже имеющиеся локальные корпоративные чаты;
2. Определить требования, предъявляемые к функционалу автоматизированной системы;
3. Рассмотреть существующие программные продукты на рынке;
4. Определить среду разработки для данного приложения;
5. Разработать и провести апробацию приложения в учебном заведении.

К автоматизированной системе информирования и общения были предъявлены следующие требования:

1. Должен быть реализован функционал регистрации новых пользователей и авторизация в приложении.
2. Должна быть реализована возможности видеть пользователей, находящихся в сети, то есть рабочие места преподавателей, подключенных к сети.
3. Должна быть реализована передача файлов различных типов между пользователями, например, для пересылки объявлений и приказов.
4. В приложении должен вестись журнал переписки с сохранением сообщений.
5. Отправление сообщений и файлов из автоматизированной системы на электронную почту преподавателей.

Для разработки приложения была выбрана интегрированная среда программирования Microsoft Visual Studio Community и язык программирования C# [4].

Visual Studio Community – полнофункциональная, расширяемая и бесплатная среда программирования для создания современных приложений Windows, Android, iOS и др. [5], позволяющая программировать на различных языках.

Visual Studio Community разрешает индивидуальным разработчикам создавать бесплатные приложения, организации могут использовать среду в учебных и научных целях.

C# – это язык с C-подобным синтаксисом. Здесь он близок в этом отношении к C++ и Java. Язык C# активно развивается, регулярно выходят новые версии языка, которые добавляют новые синтаксические конструкции в язык, а также увеличивают его быстродействие и надежность. C# - это огромное сообщество, тысячи библиотек, множество дополнительных инструментов [6]. Объектно-ориентированный подход позволяет строить с помощью C# крупные, но в то же время гибкие, масштабируемые и расширяемые приложения.

Приложение обладает клиент-серверной архитектурой. Серверная часть приложения отвечает за передачу сообщений между пользователями-клиентами. Клиентная часть приложения при входе в системы подключается к серверной части и предоставляет интерфейс для взаимодействия между пользователями [7].

Разработанная автоматизированная информационная система информирования и обмена сообщения обладает следующим функционалом:

1. Регистрация новых пользователей или авторизация уже существующих (рис. 1).
2. Серверная часть приложения (рис. 2). В левой части приложения отображается диалог пользователей, все сообщения, отсылаемые пользователями друг другу проходят через серверную часть. В правой части находится список пользователей, находящихся в сети.
3. Клиентская часть приложения (рис. 3). Такое окно видят перед собой пользователи при работе в приложении. В строке «Имя» пользователь вводит имя человека, которому он хочет отправить сообщение. В строке «Сообщение» пользователь вводит текст сообщения. После нажатия на кнопку «Отправить» сообщение отправляется конечному пользователю, а также отражается у отправителя в нижней части экрана. Таким образом, диалог между пользователями полностью сохраняется.

Разработанная автоматизированная система информирования и общения предназначена для облегчения взаимодействия в коллективе и является очередным этапом на пути активного применения информационных технологий в образовательном процессе [8].

Важным преимуществом разработанного приложения является то, что для использования большей части функционала не требуется подключения к интернету, само приложение небольшое и не потребляет большого количества ресурсов персонального компьютера, сообщения внутри приложения по большей части передаются в текстовом виде, что значительно увеличивает скорость передачи и снижает требования к качеству локального соединения.

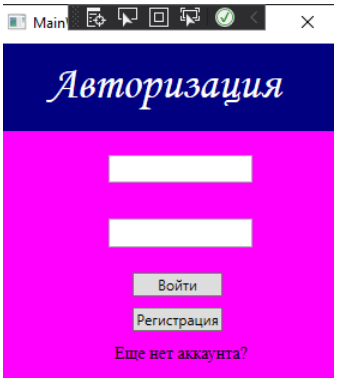

Рис.1. Форма авторизации и регистрации

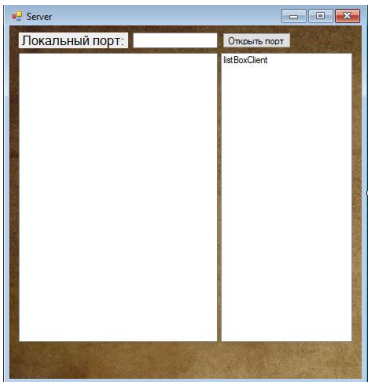

Рис. 2. Серверная часть приложения

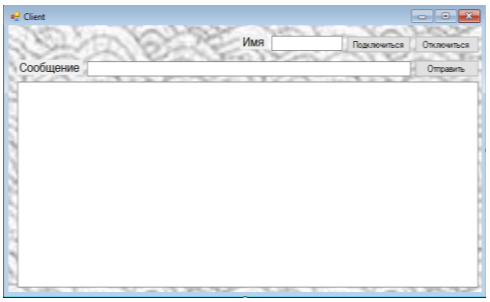

Рис. 3. Клиентская часть приложения

Была проведена апробация приложения в учебном заведении, система была размещена на автоматизированных рабочих местах нескольких преподавателей, в том числе на рабочих местах, находящихся в разных корпусах. Преподаватели отметили скорость передачи сообщений и интуитивно понятный интерфейс приложения.

Основной перспективой использования автоматизированной информационной системы информирования является дальнейшее внедрение программы в цифровую образовательную среду учреждения. В дальнейшем будут добавлены возможности распределения пользователей по разным группам (руководство, педагогический коллектив, дополнительное образование и др.), улучшен интерфейс, включая возможность настройки интерфейса пользователем, в том числе, изменение размеров шрифта и цветовой гаммы приложения.

Литература

1. Захарова И.Г. Информационные технологии в образовании. – М.: Academia, 2016. – 543 с.
2. Киселев Г.М., Бочкаова Р.В. Информационные технологии в педагогическом образовании: учебник. – М.: Дашков и К, 2016. – 304 с.
3. Федотова Е.Л., Федотова А.А. Информационные технологии в науке и образовании: учебное пособие. – М.: ИД ФОРУМ, НИЦ Инфра-М, 2013. – 336 с.
4. Казанский А.А. Объектно-ориентированное программирование на языке Microsoft Visual C# в среде разработки Microsoft Visual Studio 2008 и .NET Framework: учебное пособие и практикум. В 3 частях. Часть 3. – М.: МГСУ, 2017. – 184 с.
5. Макки Алекс Введение в NET 4.0 и Visual Studio 2010 для профессионалов. – М.: Вильямс, 2016. – 416 с.
6. Вагнер Б. Эффективное программирование на C#. 50 способов улучшения кода. – М.: Вильямс И.Д., 2017. – 224 с.
7. Васильев А.Н. Программирование на C# для начинающих. Особенности языка. – М.: ЭКСМО, 2017. – 128 с.
8. Аббакумов А.А., Панфилов С.А. Информационная поддержка управления качеством образовательной деятельности // Образовательные технологии и общество. – 2015. – С. 472–477.

АЛГОРИТМ АВТОНОМНОГО ОПРЕДЕЛЕНИЯ ТРАЕКТОРИИ И МЕСТОПОЛОЖЕНИЯ МОБИЛЬНОГО РОБОТА

Г.А. Гуськов
Московский физико-технический институт, студент
Россия, Московская обл., г. Долгопрудный; e-mail: grigu001@mail.ru
Научный руководитель: Гуськов А.А., к.т.н., доцент, guskov@apingtu.edu.ru

В статье представлен простой алгоритм автономного определения траектории и местоположения колесного робота. Алгоритм может быть использован при решении задач навигации колесных роботов с различными кинематическими схемами построения.

Ключевые слова: мобильный робот; алгоритм навигации; определение местоположения; определение координат.

Одним из актуальных направлений в области робототехники является создание мобильных роботов для автономного решения задач при их перемещении в замкнутом ограниченном пространстве [1–3]. Одной из таких задач независимо от назначения самого робота является определение собственного местоположения и ориентации в пространстве. Существует несколько способов навигации автономных мобильных роботов, каждый из которых обладает своими достоинствами и недостатками [2].

В данной работе предлагается простой и эффективный алгоритм определения траектории движения колесного робота и его положения при движении на плоскости. Подобные алгоритмы служат основой для траекторного управления мобильным роботом [4–5].

Для построения макета робота используется основа из конструктора Лего (рис. 1). На заднюю ось устанавливаются электродвигатель и дифференциал для обеспечения независимого вращения колес при движении робота, а для поворота робота на передней оси установлен сервопривод. На задние колеса установлены датчики оборотов.

Исходными данными для определения положения робота является путь, пройденный каждым задним колесом (l_1 и l_2) и угол γ поворота передних колес относительно продольной оси робота.

Поставим задачу определения положения робота при его перемещении.

Чтобы определять положение робота на плоскости зададим систему координат *Oxy* (рис. 2). Размеры робота считаем известными, поэтому за его координаты примем координаты точки *C*, находящейся посередине между задними колесами. Таким образом, положение и ориентация робота на плоскости определяется координатами *x* и *y*, а так же направлением его продольной оси, которое зададим углом φ, отсчитываемым от оси *y*.

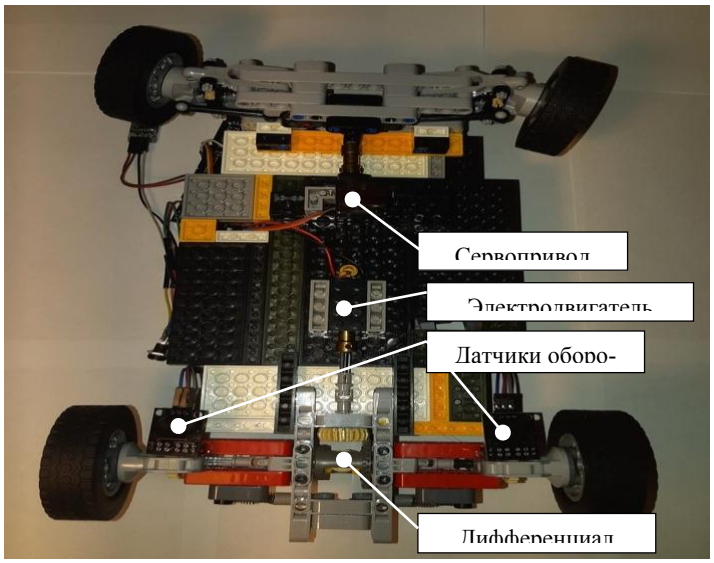

Рис. 1. Схема робота

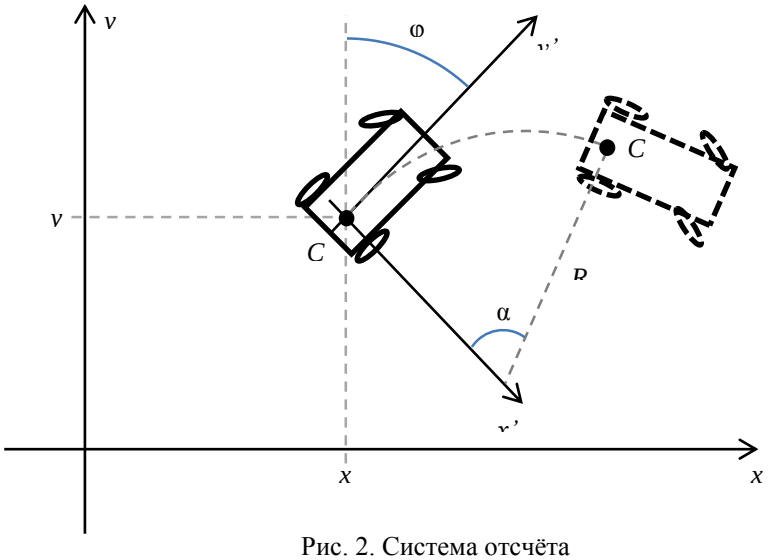

Рис. 2. Система отсчёта

В общем случае робот движется по сложной криволинейной траектории, которую можно разбить на участки движения по прямой (когда угол γ=0) и участки движения по дуге окружности (при γ=const, γ≠0).

Условием определения границы этих участков является изменение угла поворота колес γ. Считаем, что радиус окружности не меняется, пока не меняется угол поворота колес. Это приближение допустимо, так как

скорость робота не превышает 0,2 м/с, а скорость поворота сервопривода 60°/с, то есть режим движения при непрерывно меняющемся угле γ можно не рассматривать.

Рассмотрим один из таких участков движения по окружности. Пусть робот поворачивает вправо (для поворота влево угол α будет иметь противоположный знак). В начальный момент времени координаты робота обозначим как x_0, y_0 и φ_0.

Перейдем в систему отсчета *Ox'y'* (рис. 2), в которой в начальный момент времени координаты $x'=y'=0$ и $\varphi'=0$.

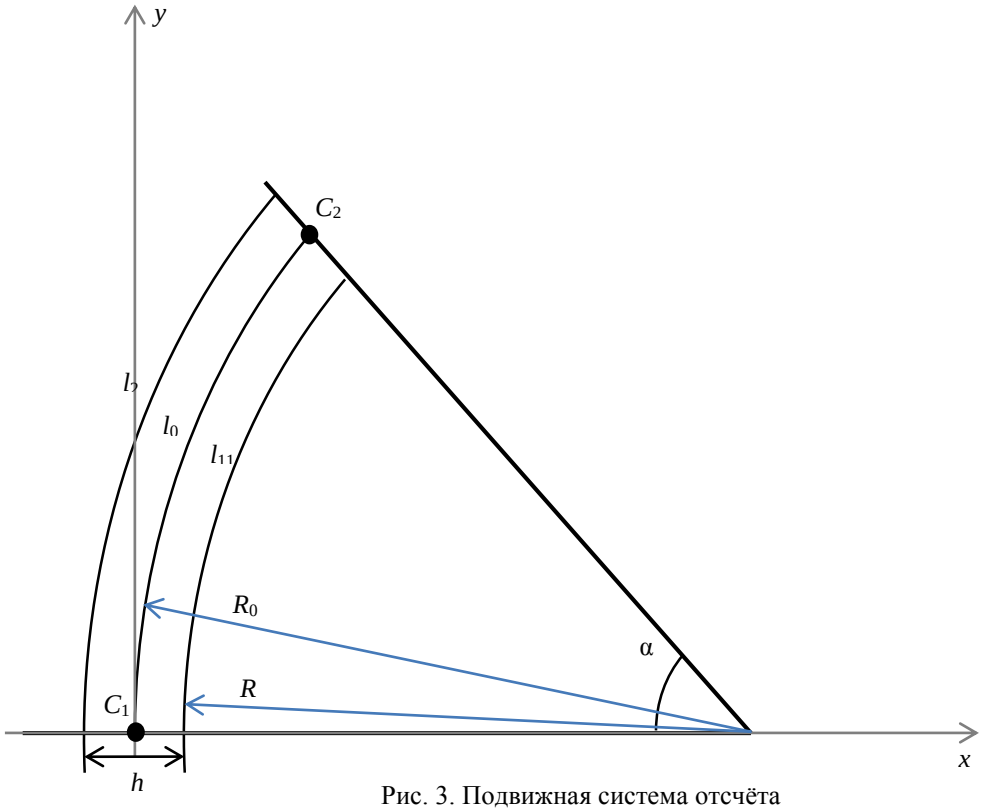

Рис. 3. Подвижная система отсчёта

Расстояния l_1 и l_2, которые на рассматриваемом участке прошли внешнее и внутреннее колесо, соответственно равны (рис. 3):

$$l_1 = \alpha(R+h), \tag{1}$$

$$l_2 = \alpha R, \tag{2}$$

где α – угол дуги траектории на рассматриваемом участке, R – радиус окружности, по которой движется внутреннее колесо, h – расстояние между задними колесами.

Радиус R_0 дуги, по которой движется точка C, равен:

$$R_0 = R + \frac{h}{2}. \tag{3}$$

Из уравнение (1) и (2) находим:

$$\alpha = \frac{l_1 - l_2}{h}, \tag{4}$$

$$R = \frac{l_2 h}{l_1 - l_2}. \tag{5}$$

Запишем координаты x' и y' робота в конце движения в системе отсчета *Ox'y'*:

$$x' = R_0(1-\cos\alpha),$$
$$y' = R_0 \sin\alpha. \tag{6}$$

Перейдем в исходную систему отсчета: $x = x_0 + x'\cos\varphi_0 + y'\sin\varphi_0$,

$$y = y_0 + y'\cos\varphi_0 - x'\sin\varphi_0\,, \tag{7}$$
$$\varphi = \varphi_0 + \alpha\,.$$

Подставляя (3) – (5) в (6) и далее в (7), получим:

$$x = x_0 + h\frac{l_1 + l_2}{2(l_1 - l_2)}\left(\cos\varphi_0 - \cos\left(\varphi_0 + \frac{l_1 - l_2}{h}\right)\right),$$
$$y = y_0 + h\frac{l_1 + l_2}{2(l_1 - l_2)}\left(\sin\left(\varphi_0 + \frac{l_1 - l_2}{h}\right) - \sin\varphi_0\right), \tag{8}$$
$$\varphi = \varphi_0 + \frac{l_1 - l_2}{h}\,.$$

В случае движения робота по прямой (l_1=l_2, γ=0), его координаты в системе $Ox'y'$:

$$x' = 0\,,$$
$$y' = l_1 = l_2\,. \tag{9}$$

И соответственно, в исходной системе координат:

$$x = x_0 + l_1\sin\varphi_0\,,$$
$$y = y_0 + l_1\cos\varphi_0\,, \tag{10}$$
$$\varphi = \varphi_0\,.$$

Для следующего интервала движения (участка траектории) рассчитанные координаты (8) или (10) будут являться исходными (x_0, y_0, φ_0). Таким образом, поинтервально строится траектория движения робота и определяется его местоположение.

Далее представлены результаты моделирования предложенного алгоритма. Тестовая траектория задается четырьмя участками (первый участок – поворот направо, 2 – прямолинейный, 3 и 4 – поворот налево)

Исходные данные для моделирования и результат расчета промежуточных координат робота представлены в таблице 1.

Таблица 1

Моделирование алгоритма

№ участка	l_1, см	l_2, см	Координата x, см	Координата y, см
1	300	100	141,61	90,93
2	100	100	232,54	49,32
3	150	500	276,36	220,93
4	100	150	154,64	198,88

На рис. 4 построена траектория движения робота.

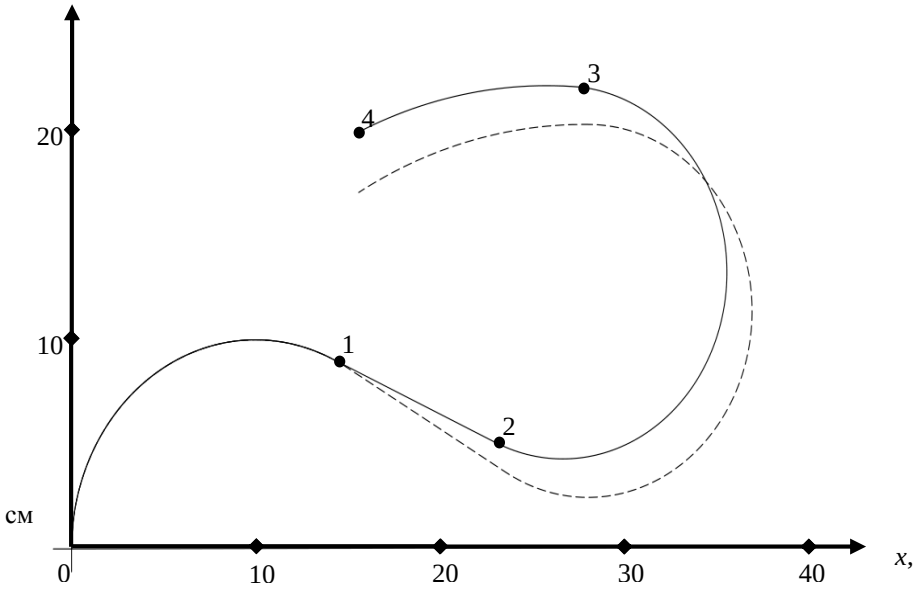

Рис. 4. Траектория движения робота

Погрешность определения траектории при помощи разработанного алгоритма в первую очередь будет обуславливаться точностью датчиков оборотов задних колес робота.

Например, при систематической мультипликативной погрешности датчиков на уровне 5% ошибки в определении конечных координат в тестовом примере составит: $\Delta x = 6{,}38$ см, $\Delta y = 32{,}08$ см. Траектория при наличии погрешностей датчиков показана на рис. 4 пунктиром. Повысить точность можно за счёт индивидуальной калибровки датчиков оборотов колес.

Разработанный алгоритм прост в реализации, не требует больших вычислительных ресурсов и может быть использован при решении задач навигации колесных роботов с различными кинематическими схемами построения.

Литература

1. Юревич Е.И. Основы робототехники: учебное пособие. – 3-е изд., перераб. и доп. – СПб.: БХВ-Петербург, 2010. – 368 с.

2. Михайлов Б.Б., Ющенко А.С. Автономные мобильные роботы – навигация и управление // Известия ЮФУ. Технические науки. – 2016. – №2. – С. 48–67.

3. Основные результаты и перспективные направления исследований в области навигации и управления мобильными робототехническими комплексами / А.В. Лопота, С.А. Половко, Е.Ю. Смирнова, М.Н. Плавинский // Исследования наукограда. – 2013. – №2(4). – С. 49–53.

4. Капитанюк Ю.А., Чепинский С.А. Управление мобильным роботом по заданной кусочно-гладкой траектории // Гироскопия и навигация. – 2013. – №2. – С. 42–52.

5. Реализация алгоритмов траекторного управления на базе мобильного робота с роликонесущими колесами / Ван Цзянь, А.Ю. Краснов, Ю.А. Капитанюк, С.А. Чепинский, Чэнь Ифань, Лю Хуэйминь // Гироскопия и навигация. – 2016. – №3. – С. 131–142.

РАЗРАБОТКА ПРОГРАММЫ ДЛЯ ОЦЕНКИ ИНСТРУМЕНТАЛЬНЫХ ПОГРЕШНОСТЕЙ БОРТОВОЙ ИНЕРЦИАЛЬНОЙ НАВИГАЦИОННОЙ СИСТЕМЫ

А.О. Гущина

Арзамасский политехнический институт (филиал) Нижегородского государственного технического университета им. Р.Е. Алексеева, магистрант

Россия, Нижегородская обл., г. Арзамас; e-mail: lazareva@apingtu.edu.ru

Научный руководитель: Эварт Т.Е., к.ф.-м.н., доцент, t.zhilina@bk.ru

Бесплатформенные инерциальные навигационные системы (БИНС) стали основой навигационных комплексов современных подвижных объектов. Но при длительном времени непрерывной работы БИНС в получаемой от приборов информации накапливаются ошибки, называемые инструментальными погрешностями. Работа посвящена решению актуальной задачи – определение ошибок реальной системы по телеметрическим данным, зафиксированным в ходе испытаний.

Ключевые слова: БИНС; телеметрические данные; алгоритм; программа.

Задача разделения ошибок реальной системы по телеметрическим (ТМ) данным, зафиксированным в ходе испытаний, формулируется следующим образом: исходя из имеющихся ТМ данных по результатам БИНС и информации самолёта-носителя с эталонными данными, требуется определить инструментальные погрешности [1].

Задача может решаться двумя способами:

− симплекс метод Нелдера – Мида;

− калмановская фильтрация.

Метод Нелдера – Мида, также известный как метод деформируемого многогранника, – метод безусловной оптимизации вещественной функции от нескольких переменных. Его идея состоит в сравнении значений функции в (n+1) вершинах симплекса и перемещении симплекса в направлении оптимальной точки с помощью итерационной процедуры.

Метод Калмана осуществляется с помощью фильтра с большим вектором состояния, который работает с подаваемыми ему на вход ТМ данными.

Как было показано ранее, реальная БИНС включает в свой состав множество датчиков и вычислитель, который с помощью операции интегрирования преобразует измеренную БЧЭ угловую скорость и ускорение в текущие координаты.

В программе датчики первичной информации, вычислитель и их взаимодействие представлены в виде математических моделей и алгоритмов, реализованных на языке C++ [2–3]. Как в реальной БИНС, для работы вычислительных алгоритмов требуются входные данные с моделируемых ДУС и акселерометров. В навигации эти входные данные называются телеметрической информацией (ТМИ), которая представляет собой набор числовых массивов, включающих информацию о навигационных параметрах в каждый момент времени.

Телеметрическая информация фиксируется в процессе проведения натурных работ. Ее состав может быть различным в зависимости от поставленной задачи. Однако всегда можно получать информацию от аппаратуры подготовки пуска (АПП) и автономной БИНС.

В программе ТМИ должна быть сформирована в виде двух файлов: файла эталонной информации и файла автономной БИНС. Эталонной признается информация от АПП.

Каждый файл включает в себя следующие навигационные параметры:

− проекции вектора скорости на оси нормальной земной системы координат (НЗСК);

− углы ориентации (курс, крен, тангаж);

− координаты местоположения ЛА в геодезической или стартовой системе координат.

Датчики первичной информации должны измерять данные параметры с частотой 10 Гц.

Программу для оценки инструментальных погрешностей БИНС можно разделить на 4 модуля.

1 модуль. Чтение телеметрической информации.

Первой при запуске программы на выполнение вызывается функция чтения телеметрической информации. Она осуществляет чтение данных из двух файлов – файла эталонной информации и файла автономной БИНС – и их запись в соответствующие массивы. ТМИ включает в себя такие параметры, как проекции вектора скорости на оси НЗСК, углы ориентации и координаты ЛА, рассчитанные в каждый момент времени с частотой 10 Гц. В данном модуле осуществляется линейная интерполяция, расширяющая исходную информацию до 1000 Гц.

Здесь же проверяется, в какой СК заданы координаты летательного аппарата – геодезической или стартовой. В последнем случае реализуется преобразование прямоугольных координат в геодезические широту, высоту и долготу, так как на них основана работа большинства алгоритмов БИНС.

Чтение телеметрической информации в программе выполняется только один раз. Далее все необходимые данные извлекаются из сформированных на этом этапе массивов. Данное решение повышает производительность программы и снижает время её выполнения.

2 модуль. Нулевой тест.

Перед непосредственным запуском алгоритма поиска инструментальных ошибок БИНС необходимо проверить методическую точность цифрового комплекса математического (ЦКМ), оценить качество входной информации и точность выполнения алгоритмов БИНС. Для этого реализуется обнуление массива инструментальных погрешностей БИНС, и запускаются навигационные алгоритмы. Проверка корректной работы программы включает в себя несколько этапов:

− *Анализ качества информации эталона*. Рассматриваются графики параметров эталонной информации в части: непрерывное время, отсутствие скачков и ступенек в координатах, скоростях и углах ориентации.

− *Анализ графиков ошибок БИНС из ТМ*. Строятся графики рассогласования по координатам, углам ориентации и скоростям эталонного файла и файла БИНС. Они проверяются на отсутствие скачков, полок, ступенек.

− *Анализ графиков рассогласования по координатам, углам ориентации и скоростям эталонного файла и сформированной информации АОН*. Значения должны колебаться около нуля.

3 модуль. Оценка инструментальных погрешностей БИНС.

В случае успешного проведения нулевого теста, которое показало корректность входной информации и правильную работу алгоритмов БИНС, программа переходит к выполнению алгоритма оценки инструментальных погрешностей БИНС.

В работе поиск инструментальных погрешностей БИНС реализуется с помощью оптимизационного метода Нелдера – Мида, работающего с функциями от нескольких переменных.

В основе алгоритма – сравнение значений функции в (n + 1) вершинах симплекса и постепенное перемещение симплекса в сторону оптимальной точки. Этот процесс реализуется в цикле, на каждой итерации которого с помощью специальных операций происходит поиск новых значений инструментальных погрешностей БИНС. Затемидет обращение к алгоритмам БИНС и вычисление необходимых навигационных параметров с учётом текущих инструментальных погрешностей.

После проведения расчётов происходит обнуление всех промежуточных вспомогательных структур и переменных. Это делается для того, чтобы избежать ошибок, вызванных использованием информации с предыдущих итераций цикла.

Условием окончания работы алгоритма оценки инструментальных погрешностей БИНС является достижение достаточно малого расстояния между вершинами симплекса, что показывает степень близости всех точек к найденному экстремуму.

4 модуль. Контрольное моделирование.

Как только в модуле оценки инструментальных погрешностей БИНС достигается заданная точность, найденные инструментальные погрешности записываются в отдельный массив. После чего реализуется контрольное моделирование, в котором происходит ещё один вызов навигационных алгоритмов и расчёт необходимых параметров с учётом полученных ошибок во избежание ошибок в вычислениях. Если контрольное моделирование прошло успешно, программа формирует графики, текстовые и бинарные файлы с вычисленными инструментальными погрешностями и значениями невязок для оценки результатов моделирования.

На рисунке 1 представлена блок-схема алгоритма.

По представленному алгоритму написана программа на языке программирования C++.

Были проведены испытания в идеальных условиях для подтверждения методических точностей алгоритма, а также испытания в условиях погрешностей БИНС.

Для подтверждения корректности работы программы для оценки инструментальных погрешностей БИНС были использованы файлы, сформированные на ЦКМ штатных изделий. При моделировании были заданы конкретные погрешности, включающие нулевые сигналы датчиков угловых скоростей, акселерометров и ошибки ориентации.

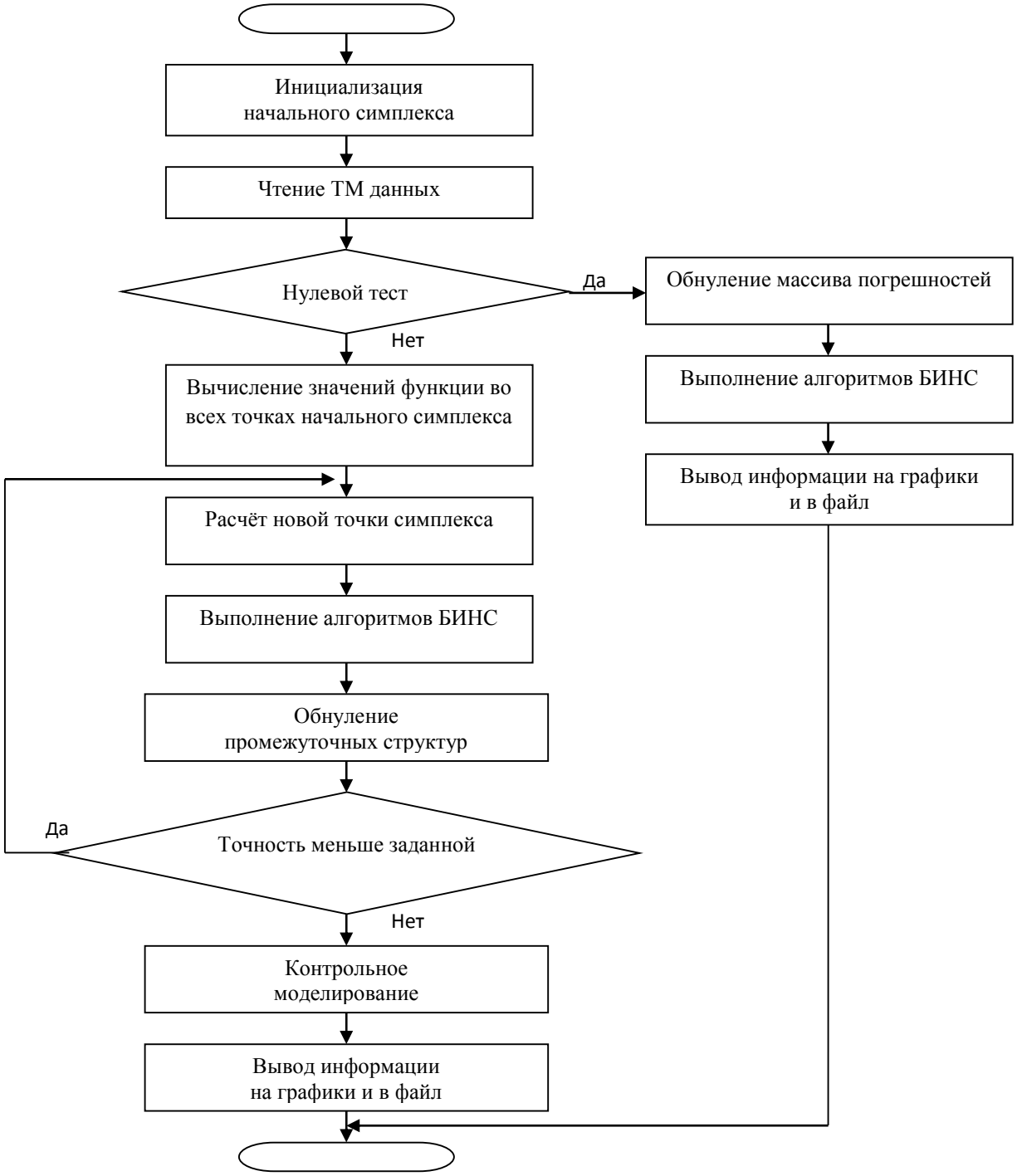

Рис. 1. Блок-схема алгоритма оценки инструментальных погрешностей БИНС

Использование программы позволило существенно упростить и автоматизировать процесс поиска источников ошибок счисления навигационных параметров в реальной БИНС.

Литература

1. Матвеев В.В., Распопов В.Я. Основы построения бесплатформенных инерциальных навигационных систем. – СПб.: ГНЦ РФ ОАО «Концерн «ЦНИИ «Электроприбор», 2009. – 280 с.

2. Лазарева А.Б., Эварт Т.Е., Поздяев В.В. Численные методы. – Н. Новгород, 2017. – 94 с.

3. Лазарева А.Б., Эварт Т.Е. Объектно-ориентированное программирование. Использование WindowsForms при решении инженерных задач. – Н. Новгород, 2017. – 94 с.

АВТОМАТИЗАЦИЯ ПРОЦЕССОВ МОДЕЛИРОВАНИЯ

А.С. Дятлов
Арзамасский политехнический институт (филиал) Нижегородского
государственного технического университета им. Р.Е. Алексеева, магистрант
Россия, Нижегородская обл., г. Арзамас; e-mail: dyatlov.anton.98@mail.ru
Научный руководитель: Пакшин П.В., д.ф.-м.н., профессор, pakshinpv@gmail.com

В статье представлен комплекс диспетчеризации моделирования с возможностью автоматического проведения испытаний. Он состоит из 3 компонентов: программа управления, удаленный диспетчер, программа мониторинга. Во время моделирования между ними происходит постоянный обмен данными, при помощи которого можно осуществлять отслеживание состояния и управление моделью дистанционно.

Ключевые слова: моделирование; комплекс имитационного моделирования; программа управления; удаленный диспетчер; программа мониторинга.

Существует множество причин, почему для изучения объекта предпочтительнее использовать его модель, а не оригинал. Среди них выделяются такие причины, как невозможность или высокая опасность проведения экспериментов с реальным объектом, необходимость воспроизведения события, которое еще не произошло или сложность каких-либо организационных моментов, например, высокая стоимость проведения экспериментов с объектом-оригиналом.

В свою очередь, за процессами моделирования нужно устанавливать постоянный контроль и наблюдение, вследствие чего разрабатываются и применяются различные методы диспетчеризации.

Создание системы диспетчеризации позволит уменьшить занятость операторов комплексов моделирования, а внедрение механизмов автоматизации в эту систему позволит проводить испытания производя минимум действий со стороны пользователя.

Целью данной работы является создание комплекса диспетчеризации моделирования с возможностью автоматического проведения нескольких испытаний.

Разработанный комплекс состоит из 3 компонентов: программы управления, удаленного диспетчера и программы мониторинга.

Программа управления обеспечивает управление и общение с комплексом имитационного моделирования. Так как все моделирующие процессы могут сильно различаться друг от друга, эта программа подстраивается для каждого комплекса индивидуально. Ее параметры могут отличаться в зависимости от мощности машины, на которой она установлена, сложности комплекса моделирования и требований к автоматизации процесса. При этом набор команд управления универсален для каждого комплекса, а данные, принимаемые от модели, приводятся к общему виду. Таким образом, программа управления служит средством универсализации получаемой и передаваемой информации.

Удаленный диспетчер является приемником данных от программы управления. Он может одновременно работать с множеством таких программ, и его главными задачами являются сбор информации о параметрах и состоянии процессов моделирования, распределение и передача ее в программы мониторинга.

Программа мониторинга используется для возможности управлять процессами моделирования с разных компьютеров. Это означает, что пользователи смогут получить нужные им данные от нужной модели, не покидая своего рабочего места.

Однако при этом возникает проблема разделения управления. Так как все процессы моделирования фактически управляются диспетчером с одного компьютера, то нужно осуществлять захват управления одним пользователем, создать очередь передачи команд диспетчеру или выдать каждому пользователю определённый приоритет. Также решением может послужить вариант с частичным управлением диспетчером. В таком случае одна программа мониторинга сможет передавать команды через диспетчер только одной программе управления, а значит, и одному комплексу имитационного моделирования, не мешая при этом остальным пользователям.

Для работы этой системы в комплекс имитационного моделирования добавляется модуль для общения с программой управления. Передача параметров и информации о состоянии модели происходит по таймеру. Для приема управляющих команд в комплексе моделирования создается один дополнительный поток, который принимает и обрабатывает эти команды, параллельно меняя соответствующие признаки согласно этим командам.

Общая структура работы системы изображена на рисунке 1.

Ключевым звеном в системе является программа управления. Она находится на одном компьютере с комплексом моделирования и принимает от этого комплекса параметры модели и анализирует ее состояние. Информация передается по Ethernet через внутренний IP-адрес. Программа управления синхронизируется с процессом моделирования при помощи так называемых событий. Использование событий удобно в том плане, что и программа управления, и комплекс моделирования находятся на одном компьютере, поэтому дать сигнал потоку приема данных можно при помощи перевода события в активное состояние после отправки пакета данных.

Программа управления способна выполнять все основные действия, связанные с комплексом моделирования: включение, запуск моделирования, остановка, закрытие. При этом программа также способна отследить,

работает ли комплекс в данный момент или нет, даже если он был запущен вручную. Это достигается путем постоянной отправки данных от комплекса к программе управления.

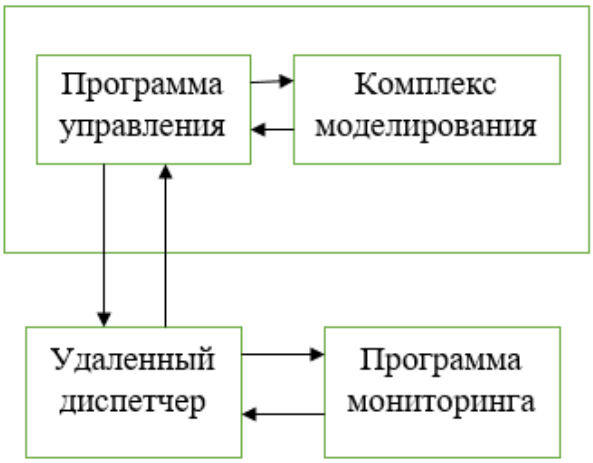

Рис. 1. Общая структура работы системы

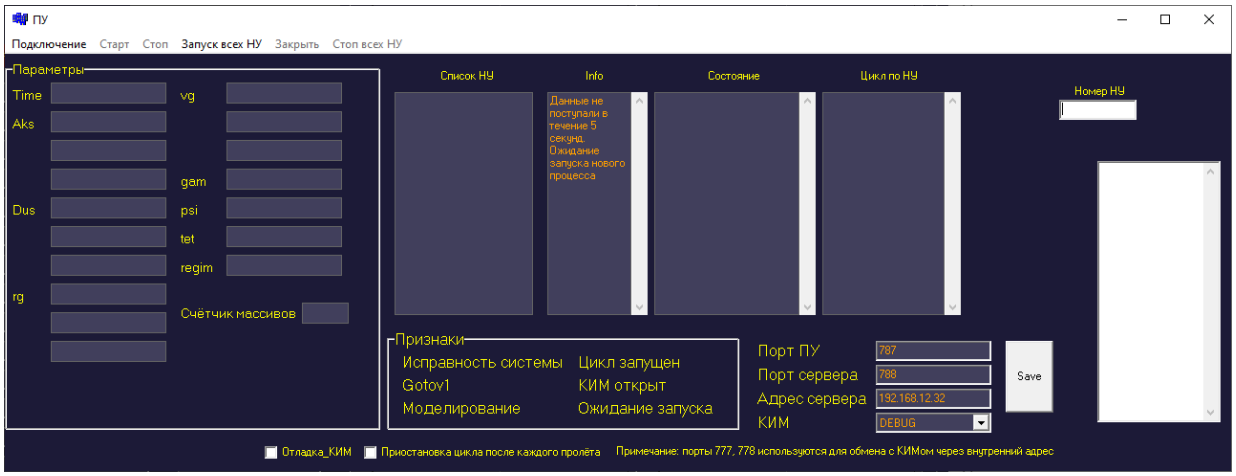

Рис. 2. Интерфейс программы управления

Очень часто требуется проверить работу модели с различными наборами начальных условий, при этом приходится менять эти данные перед каждым запуском. Программа управления может делать это в автоматическом режиме. В ней реализован алгоритм, благодаря которому пользователю достаточно поместить начальные условия в определенную директорию, и программа сама будет копировать их в нужное место, а затем запускать процесс моделирования. Это будет продолжаться до тех пор, пока не останется непроверенных начальных условий или пока пользователь не нажмет кнопку принудительной остановки.

В автоматическом режиме также реализовано отслеживание результатов моделирования и состояния системы во время каждого из испытаний. Например, если система даст сигнал о том, что она неисправна, программа управления немедленно остановит процесс моделирования и в зависимости от настроек может перейти к следующему варианту либо вернуться и провести предыдущее испытание еще раз.

Все действия, которые может производить пользователь при помощи программы управления, реализованы и на программе удаленного диспетчера. Таким образом, оператору комплекса моделирования не обязательно находиться непосредственно рядом с компьютером, на котором проводятся испытания модели – за процессом можно следить дистанционно.

Удаленный диспетчер также имеет индикаторы, показывающие не только текущее состояние самой модели, но и состояние программы управления: если она будет выключена, то пользователь сразу же это увидит. В остальном диспетчер имеет тот же функционал, что и программы управления, подключенные к нему, только все действия можно производить из одной точки.

Для большего удобства наблюдения за работой комплексов моделирования была разработана программа мониторинга, позволяющая нескольким пользователям одновременно получить удаленный доступ к управлению нужными им процессами. Каждому оператору достаточно выбрать нужную им модель, после чего удаленный диспетчер сам будет отправлять данные пользователю и принимать его команды.

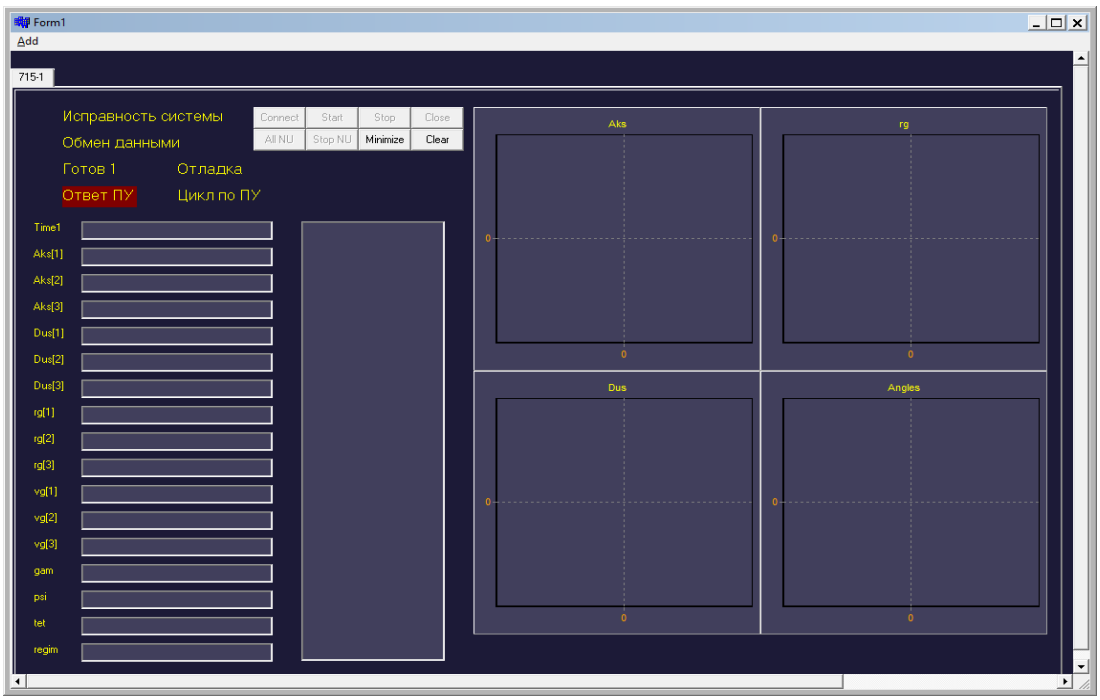

Рис. 3. Интерфейс программы удаленного диспетчера

Таким образом, использование созданного комплекса позволит уменьшить время, необходимое для проведения серий испытаний модели, а также дистанционно отслеживать результаты и параметры моделирования. Особенно заметным будет увеличение скорости проверки краткосрочных сценариев при использовании механизма автоматизации проверки начальных условий.

Литература

1. Воробьев С.Н. Статистическое моделирование информационных систем: учебное пособие. Ч. 1. – СПб.: ГУАП, 2010. – 152 с.

2. Голубева Н.В. Математическое моделирование систем и процессов: учебное пособие. – СПб.: Лань, 2016. – 192 с.

3. Гук М. Аппаратные средства локальных сетей. – СПб: Питер, 2000. – 570 с.

4. Даньков В.В., Скрипниченко М.М., Логинова С.Ф. Моделирование процессов и систем: учебное пособие. – СПб.: Лань, 2015. – 288 с.

5. Казиев В.М. Введение в анализ, синтез и моделирование систем: учебное пособие. – М.: Бином, 2014. – 244 с.

==========

РАЗВИТИЕ ОБРАЗОВАНИЯ В ЭПОХУ НОВЫХ ТЕХНОЛОГИЙ

А.В. Алеева, В.П. Харитонова
Нижегородский государственный педагогический университет имени Козьмы Минина, студенты
Россия, Нижегородская обл., г. Нижний Новгород;
e-mail: zemkova.alena2017@gmail.com, val_pal_it@mail.ru
Научный руководитель: Сулима И.И., д.филос.н., доцент, sulima.i.i@mail.ru

В статье раскрывается тема развития образования, которая является одной из важнейших, описываются различные философские представления о компьютерном пространстве. В век информатизации на общество в какой-то степени влияют цифровые технологии, которые помогают человечеству распространять информацию в обществе, создавая масштабное информационное пространство. Влияние цифровизации на человечество, практикующих педагогов и перспективы развития будущего поколения гораздо глубже и масштабнее, чем нам кажется. Этот процесс требует философского и методологического анализа и пересмотра стратегии развития цифровой образовательной среды.

Ключевые слова: новые технологии в образовании; компьютерные технологии; цифровые технологии; тенденции в образовании; инновации в обучении; педагог; современная система образования.

«Все течет, все изменяется», – говорил древнегреческий философ Гераклит, проживавший в конце VI – начале V веков до н.э. Со временем развиваются все сферы жизни человека, при этом меняется и сам человек. Одной из ключевых сфер для человека является образование, благодаря которому происходит общее развитие и от деятельности которого зависит его нравственное, интеллектуальное, культурное состояние. На фоне всеобщей компьютеризации мирового сообщества и возникающих проблем все более востребованным становится применение компьютерных технологий в образовании.

В настоящее время мы используем компьютерные технологии в образовании для того, чтобы поддержать традиционный способ обучения. Инновационные технологии сейчас помогают улучшить качество визуализации лекционного материала с помощью презентаций, фильмов, таблиц, которые можно изучать непосредственно во время занятия. Также новые технологии предоставляют возможность не только детям, но и взрослым самостоятельно изучать материал, используя электронные ресурсы, такие как видеоуроки, курсы, электронные библиотеки [2; 6]. Качество образования улучшается, но это происходит медленно.

Творческое использование цифровых технологий стало бы полезным для преподавания, так как это может помочь сделать подачу материала более доступной и понятной для учеников. В свою очередь использование компьютеров в учебном процессе развивает не только познавательную деятельность, но и формирует свою мотивационную, эмоциональную, коммуникативную среду [4, с. 50]. В современном образовании присутствуют как стремление человека к более совершенному образованию, так и инновационные технологии, но не хватает связующей единицы этих двух компонентов, которая смогла бы улучшить методику образования, что в свою очередь стало бы экспериментальной инновацией. Для осуществления стратегии необходимо, чтобы действующие педагоги были заинтересованы в широком использовании цифровых технологий в обучении и погружены в процесс. Но многие учебные заведения недостаточно оборудованы для использования цифровых технологий, а также во многих заведениях замечается нехватка квалифицированных специалистов, способных справиться с применением инноваций в образовании.

На главном месте у преподавателя должен стоят учебно-воспитательный процесс. Только «живой» учитель способен правильно, а главное понятно преподать материал для учеников, организовать детский коллектив и получить обратную связь. Новые технологии не смогут заменить педагогов, но они есть и будут неотъемлемыми помощниками преподавателям и ученикам в подаче и поиске информации. Конечно, педагог должен уметь пользоваться инновациями для интересного, интерактивного построения занятий. Поэтому в век информатизации сфера образования должна помочь улучшить уровень всеобщей цифровой грамотности. Для этого следует серьезно усовершенствовать систему образования на всех уровнях: от детских садов до высших учебных заведений [8; 1].

Электронное обучение начнет проникать во все, что мы делаем только тогда, когда система образования будет в полной мере использовать компьютерные технологии, точно также, как мы когда-то использовали технологии, предполагающие создание рукописных, машинописных документов на бумаге. Учителя, преподаватели начнут проектировать обучение, считая это своей прямой профессиональной обязанностью и будут использовать различные формы цифровых технологий [3]. Уже сейчас на основе прошлых промышленных революций современная система образования меняется. Сущность цифровой модификации в том, чтобы действенно использовать новые технологии для перехода к персонализированному и направленному на итог образовательному процессу.

Есть много способов рассуждения о компьютерной среде. Ученые-философы пробуют преобразовать новые технологии в единство, гуманизацию, а человека в образовательный момент, в общественное отношение.

Основным фактором удачной цифровизации являются не новые технологии, а сам человек, он – гарант успешности современных процессов. Человек, способный использовать, создавать, внедрять в практику компьютерные технологии, никогда не останется за бортом прогресса [7].

В век новых технологий образование значительно изменяется и усложняется, и уже сейчас мы наблюдаем, как информационные технологии активно вводятся в учебный процесс. Предела совершенству нет, поэтому развитие будет происходить всегда и во всем. Человечество должно быть готово к будущему, где технологии являются неотъемлемой частью жизни и должно стремиться к тому, чтобы инновации были полезны. Существует два варианта влияния инноваций на человека. Первый: несет пользу, выдавая множество информации для саморазвития и расширения кругозора человека. Второй: несет негативное воздействие, зацикливание человека на одном современном источнике информации и пренебрежением «человеческой» жизнью.

Таким образом, применение информационных методов в образовательной деятельности есть составная часть информатизации образования и совершенствования деятельности образовательных организаций (учреждений) и органов управления ими [5, с. 96]. «Кто достиг высот образования, должен заранее предположить, что большинство будет против него», – Иоганн Вольфганг Гёте. Поэтому реформы не будут работать, если общество не готово к изменениям. Всегда будут приверженцы традиционного способа обучения, люди, презирающие новые технологии, поэтому будущим специалистам необходима не только теория и практика, но и психологическая поддержка, которая поможет адаптироваться в современном мире информационных технологий.

Литература

1. Дмитриев Ю.А., Калинина Т.В. Информационные и коммуникационные технологии в профессиональной деятельности педагога дошкольного образования: учебное пособие / Московский педагогический государственный университет. – М.: Московский педагогический государственный университет, 2016. – 188 с. – URL: https://biblioclub.ru/index.php?page=book&id=472076

2. Захаров И.Г. Информационные технологии в образовании. – М.: ИЦ «Академия», 2010. – С. 190.

3. Киселев Г.М., Бочкова Р.В. Информационные технологии в педагогическом образовании: учебник. – 2-е изд., перераб. и доп. – М.: Дашков и К, 2014. – С. 304.

4. Красильникова В. Использование информационных и коммуникационных технологий в образовании: учебное пособие / Оренбургский государственный университет. – 2-е изд. перераб. и дополн. – Оренбург: Оренбургский государственный университет, 2012. – 292 с. – URL: https://biblioclub.ru/index.php?page=book&id=259225

5. Минин А.Я. Информационные технологии в образовании: учебное пособие / Московский педагогический государственный университет. – М.: Московский педагогический государственный университет, 2016. – 148 с. – URL: https://biblioclub.ru/index.php?page=book&id=471000

6. Нужнов Е.В. Мультимедиа технологии: учебное пособие / Е.В. Нужнов; Южный федеральный университет. – 2-е изд., перераб. и доп. – Таганрог: Южный федеральный университет, 2016. – Ч. 2. Виртуальная реальность, создание мультимедиа продуктов, применение мультимедиа технологий в профессиональной деятельности. – 180 с. – URL: https://biblioclub.ru/index.php?page=book&id=493255

7. Попов Б.Н. Метаморфозы человека в информационном обществе // Человек в мире и мир человека. – Калуга: Эйдос, 2004. – С. 279–291.

8. Халяпина Л.П., Анохина Н.В. Новые информационные технологии в профессиональной педагогической деятельности: учебное пособие. – Кемерово : Кемеровский государственный университет, 2011. – 118 с. – URL: https://biblioclub.ru/index.php?page=book&id=232315

РАЗДЕЛ ВИРТУАЛЬНОГО МУЗЕЯ «ПРЕДСЕДАТЕЛИ ПРАВЛЕНИЯ НИЖЕГОРОДСКОГО КРУЖКА ЛЮБИТЕЛЕЙ ФИЗИКИ И АСТРОНОМИИ»

В.И. Малкова

Арзамасский политехнический институт (филиал) Нижегородского государственного технического университета им. Р.Е. Алексеева, студент

Россия, Нижегородская обл., г. Арзамас; e-mail: malkovavika00@mail.ru

Научный руководитель: Пакшина Н.А., к.т.н., доцент, nataliapakshina@mail.ru

В статье дается краткое знакомство с возможностями виртуального музея, в Сети интернет, его преимуществами, недостатками и ролью в современном обществе. В качестве примера этого вида электронных ресурсов представлен раздел виртуального музея, включающий биографии председателей правления Нижегородского кружка любителей физики и астрономии и историю создания этого первого астрономического общества в России.

Ключевые слова: виртуальный музей; астрономия; электронный ресурс; астрономическое общество.

Информационные потребности современных пользователей растут с огромной скоростью. Чтобы получить доступ к источнику информации, людям необязательно физически идти в библиотеку. Сегодня электронные ресурсы доступны любому, у кого есть подключение к интернету, независимо от того, использует ли он ноутбук, iPad или смартфон, и многие из этих ресурсов являются бесплатными. Образование и культурное просвещение становится более доступным для большего числа людей, независимо от их финансового положения.

Роль электронных ресурсов и услуг заключается в распространении знаний с определенной целью. Они превосходно предоставляют информацию, имеющую актуальную ценность, сообществу пользователей. Сегодня ресурсы считаются наиболее важными компонентами в процессе информационного взаимодействия. Сильная база электронных книг и электронных журналов удовлетворяет потребности максимального числа пользователей.

Одним из видов электронных ресурсов, набирающим популярность в наши дни, является виртуальный музей. Он обычно представляет собой коллекцию записанных в цифровом виде изображений, звуковых файлов, текстовых документов и других данных, представляющих исторический, научный или культурный интерес и доступных через электронные носители.

Такие музеи начали появляться после 1991 года. Одним из первых, кто распознал потенциал веб-сайтов музеев, был глава фирмы Microsoft Билл Гейтс. С 1989 года он начал скупать права на высококачественное цифровое воспроизведение предметов искусства, исторических артефактов и ценных рукописей. Популярность виртуальных музеев такова, что ICANN (международная некоммерческая организация, созданная для регулирования вопросов, связанных с доменными именами, IP-адресами и прочими аспектами функционирования и) выделил для них отдельный домен высшего уровня .museum [1, с. 46].

Виртуальный музей не содержит реальных объектов, и поэтому ему не хватает постоянства и уникальных качеств музея в институциональном определении этого термина. Фактически, большинство виртуальных музеев создаются традиционными музеями и напрямую зависят от своих существующих коллекций. Тем не менее, с помощью гиперссылок и мультимедийных возможностей электронных информационных носителей, в частности, Всемирной паутины, цифровые представления могут быть собраны вместе из нескольких источников для развлечения и изучения методом, в значительной степени определяемым отдельным пользователем.

Многие виртуальные музеи уходят корнями в «веб-сайты» или «домашние страницы», которые традиционные музеи поддерживают в интернете для распространения информации о себе. Домашние страницы музеев обычно содержат административную информацию, такую как часы работы, правила и услуги. Некоторые включают и план музея. Виртуальные музеи в этом ограниченном смысле присоединяются к выставке, путеводителю, фотографии и видеозаписи в качестве средства для продвижения и интерпретации музея и его коллекции.

Главным преимуществом виртуальных музеев как онлайн-ресурса, с точки зрения автора, является тот факт, что они могут помочь облегчить доступ к информации для тех, кому трудно добраться до самого музея из-за физических недостатков. Поэтому цифровые ресурсы часто имеют больше возможностей, когда дело доходит до представления необходимого материала.

Особую группу среди виртуальных музеев составляют музеи, связанные с историей науки и техники. Много таких музеев имеется как за рубежом, так и в нашей стране. Укажем, например, на Oxford University (Англия) <http://www.comlab.ox.ac.uk>, University of Linz (Австрия) <http://www.ce.uni-linz.ac.at>. Одним из первых в России был создан Интересный виртуальный музей в 444 школе города Москвы <http://schools.keldysh.ru/sch444/museum> [2, с. 11–12].

Первые попытки создать виртуальный музей научной направленности были предприняты студентами Арзамасского политехнического института (филиала) НГТУ были предприняты еще в далеком 2007 году.

Перед автором была поставлена задача разработки раздела виртуального музея «Председатели правления Нижегородского кружка любителей физики и астрономии». Контент в этом разделе направлен на информирование пользователя как об истории этого кружка, так и деятельности каждого из его председателей (рис. 1).

Рис 1. Веб-страница «Председатели НЛКФА»

С инициативой организовать астрономическое общество в Нижнем Новгороде выступила небольшая группа нижегородцев, включая будущих председателей этого кружка П. А. Демидова и С.В. Щербакова 19 августа 1887 года. Основными направлениями лекций, проходящих в кружке, в первые десять лет его существования были астрономия, мироведение, физика и др. За более чем 130 лет, НКЛФА хоть и преодолел огромное количество трудностей в связи с историческими событиями на протяжении всей своей истории, но продолжает работу до сих пор.

Одной из ярких личностей в истории существования Нижегородского кружка любителей физики и астрономии можно выделить Сергея Васильевича Щербакова (1859−1932), который являлся председателем этого астрономического общества в 1891−1906 гг. (рис. 2). Его вклад в развитие и популяризацию астрономии, развитие естественнонаучного образования трудно переоценить.

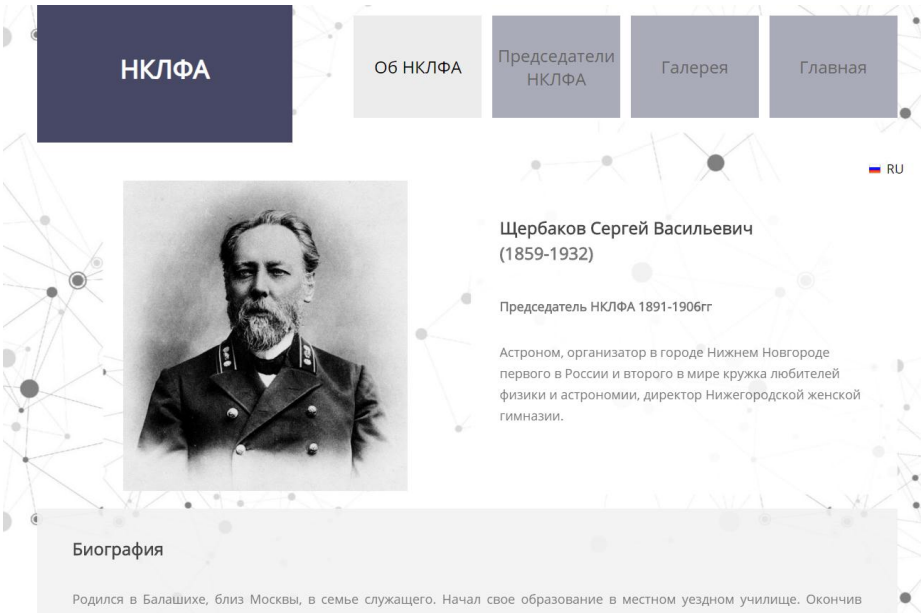

Рис 2. Веб-страница с биографией С.В. Щербакова

С.В. Щербаков родился в Балашихе в семье служащего. После окончания гимназии он поступил на физико-математический факультет Московского университета. Позже, одновременно учась в университете, он устроился работать в магазин оптических инструментов, где напрямую и познакомился с астрономическими инструментами. После окончания университета, С.В. Щербаков переехал в Нижний Новгород и начал преподавать физику и математику в Губернской мужской гимназии.

В Нижнем Новгороде он выделялся среди местных общественных и культурных деятелей и проявил себя, главным образом, в кружке любителей физики и астрономии, одним из создателей и председателей которого он и стал. Щербаков поставил главную цель работы этого кружка – распространение астрономических знаний среди широких масс населения.

Большим достижением НКЛФА явился выпуск первого в России «Русского астрономического календаря», впервые издавшийся по инициативе Щербакова. Этот астрономический календарь послужил универсальным справочником как для любителей астрономии, так и опытных специалистов [3, с. 24].

Среди самых популярных и высоко оцененных научно-исследовательских работ Щербакова следует выделить «Равновесие и движение твердых материальных прямых» и «Записку о новом методе определения положения поверхности, испускающей Х-лучи», а его наиболее крупным трудом является «Курс космографии», включивший в себя 12 изданий [4].

Более полная информация о каждом председателе и истории Нижегородского кружка любителей физики и астрономии находится в созданном разделе виртуального музея.

Сам продукт выполнен с использованием языка разметки гипертекста HTML и каскадных таблиц стилей CSS. С помощью последнего для удобной работы с веб-страницами предусмотрено множество вариантов поведения объектов структуры в зависимости от ширины экрана, на котором показана определенная веб-страница, чем неправильное отображение объектов сводится к минимуму.

Данный продукт представлен также в англоязычном варианте с возможностью переключения на русскоязычный с помощью специальной кнопки (рис. 2.). Хотелось бы выделись несколько причин создания мультиязычной версии современных электронных ресурсов на примере любого сайта.

В большинстве случаев, как бы это ни было парадоксально, английскую версию сайта делают для русскоговорящего пользователя. Заказывают её для улучшения имиджа своей компании, увеличения доверия и лояльности со стороны пользователей ресурса, что в свою очередь повышает его активность.

Второй по важности фактор − это продвижение в поисковике. Поисковик Google более лояльно относится к ресурсам с иностранными версиями своих страниц и повышает их количество в поисковой выдаче (как на русском, так и на иностранном языке).

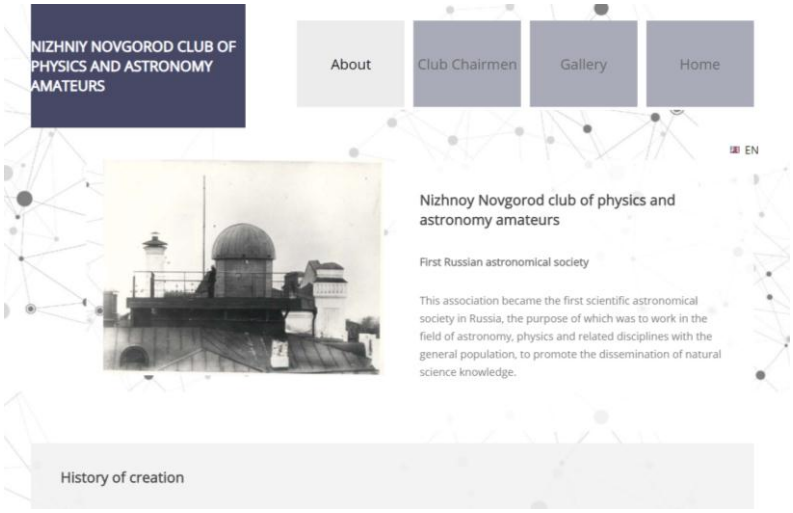

Рис 3. Пример англоязычной версии раздела виртуального музея

Наконец, главная цель английской версии сайта − предоставить информацию о своем продукте на понятном для пользователя языке, создавая при этом возможные условия для языкового и культурного обмена.

Литература

1. Пакшина Н.А. Введение в компьютерные технологии обучения: учебное пособие. – Н. Новгород: НГТУ, 2010. − 201 с.
2. Пакшина Н.А. История информатики и вычислительной техники: учебное пособие. − Н. Новгород: НГТУ, 2007. – 124 с.
3. Пономарев С.М., Беллюстин Н.С. 130-летие Нижегородского кружка любителей физики и астрономии (страницы истории). – Н. Новгород, 2018 – 105 с.
4. НКЛФА: официальный сайт. – URL: http://www.nklfa.ru/istoria-nklfa/personalii (дата обращения: 20.10.2020).

ВИРТУАЛЬНЫЙ МУЗЕЙ «НИЖЕГОРОДСКИЙ КРУЖОК ЛЮБИТЕЛЕЙ ФИЗИКИ И АСТРОНОМИИ»

Ю.В. Моисеенко, А.А. Плотников
Арзамасский политехнический институт (филиал) Нижегородского
государственного технического университета им. Р.Е. Алексеева, студенты
Россия, Нижегородская обл., г. Арзамас;
e-mail: yulya.moiseenko.2017@mail.ru, artyom152rus@gmail.com
Научный руководитель: Пакшина Н.А., к.т.н., доцент, nataliapakshina@mail.ru

В статье обсуждаются вопросы и эффективности использования виртуального музея в условиях удаленной работы. В качестве наглядного примера представлена информация, посвященная биографиям интересных личностей членов Нижегородского кружка любителей физики и астрономии (НКЛФА) и ознакомлению с историей его создания.
Ключевые слова: виртуальный музей; НКЛФА; дистанционные средства.

В современной системе образования возрастает роль информационных технологий, которые охватывают дополнительные возможности, как для повышения качества и эффективности процесса обучения, так и для расширения сфер его применения. Быстрыми темпами развивается новая прогрессивная форма организации учебного процесса на основе принципа самостоятельного обучения студента с помощью различных информационных ресурсов – дистанционное образование.

Одним из видов дистанционных информационных ресурсов являются виртуальные музеи.

Виртуальный музей – это не просто сайт реально существующего музея, а созданный в Сети оригинальный сайт, не имеющий своего аналога в реальности и представляющий любую тематику, если по ней находятся реальные материалы, имеющие свое физическое или идейное воплощение в реальном мире.

Изначально потенциал виртуальных музеев был замечен за рубежом с развитием электронных сетей в англо-американских странах. В РФ же первые подобные системы начинают появляться уже позже, в 90-х годах XX века. Данная идея в настоящее время получила в нашей стране широкое распространение.

Благодаря ресурсам виртуальных музеев, любой человек из любой точки мира может получить визуальный доступ к мировому культурному наследию. Это особенно важно в период пандемии, когда многие реальные музеи были вынуждены закрыть свои двери для посетителей. Полностью не остановить свою деятельность как раз и помогли виртуальные музеи, позволившие в дистанционном режиме проводить онлайн-экскурсии.

Отметим, что сегодня виртуальные музеи отличаются структурным и функциональным разнообразием. Являясь продуктом компьютерной индустрии, осуществляют бесплатный массовый доступ к культурному наследию.

Данная работа является частью большого проекта по оформлению материалов об НКЛФА. Перед авторами была поставлена задача разработки структуры, интерфейса и нескольких разделов виртуального музея «Нижегородский кружок любителей физики и астрономии».

Теоретический материал посвящен биографиям интересных личностей Нижегородского кружка любителей физики и астрономии (НКЛФА) и истории его создания.

В 1887 году (19 августа) произошло полное солнечное затмение, ставшее одним из поводов для создания НКЛФА. Возвращаясь с наблюдения затмения, группа любителей астрономии Нижнего Новгорода, в которую входили в основном представители нижегородской интеллигенции, решила учредить общество любителей астрономии [1, с. 16].

На данный момент продукт содержит 82 htm-страницы. На каждую страницу можно перейти при нажатии на иконку с соответствующим названием. Имеется 5 действующих вкладок «Главная», «История», «Список участников», «Почетные члены НКЛФА» и «Ресурсы» (рис. 1).

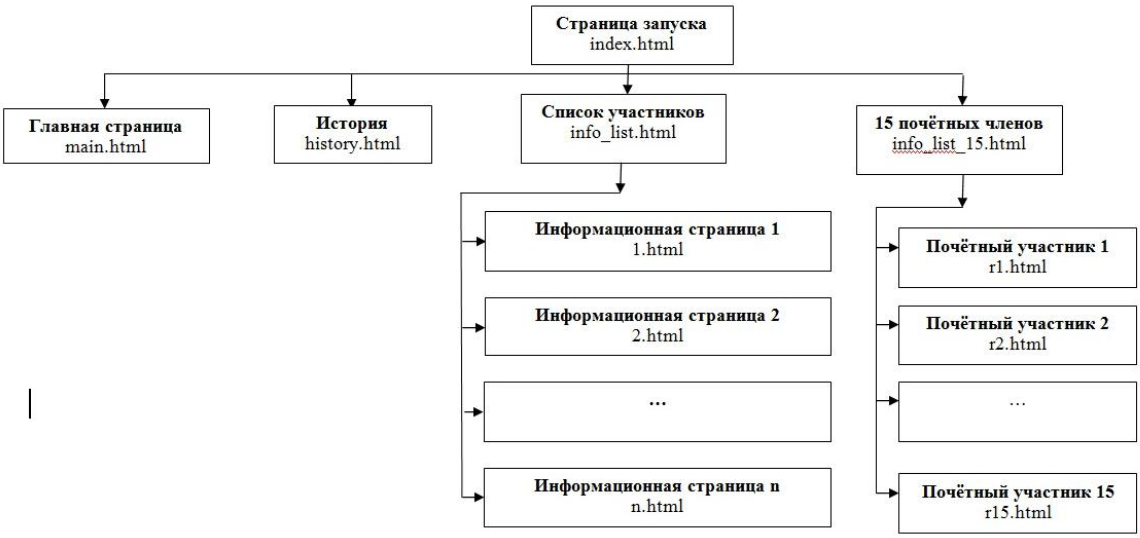

Рис. 1. Структурная схема продукта

Страница «История» ознакомляет с историей создания кружка и о том, что послужило этому.

На странице «Список участников НКЛФА», при нажатии на ФИО, можно ознакомиться с биографией каждого участника.

Также система содержит функцию поиска, что очень удобно и позволяет значительно сэкономить время при нахождении интересующей личности.

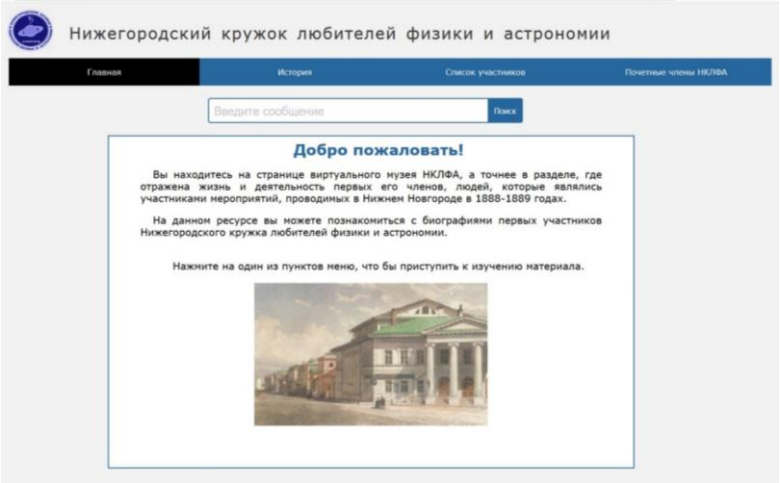

Рис. 2. Стартовая страница виртуального музея НКЛФА

Далее представлены скриншоты результатов работы программы. Среди рассматриваемых персон хотелось бы отдельно остановиться на таких деятелях в области искусства и образования, как выпускник Академии художеств, известный фотограф Андрей Осипович Карелин (рис. 3) и его сын художник Андрей Андреевич Карелин (рис. 4).

Рис. 3. Страница посвященная биографии Карелина А.О.

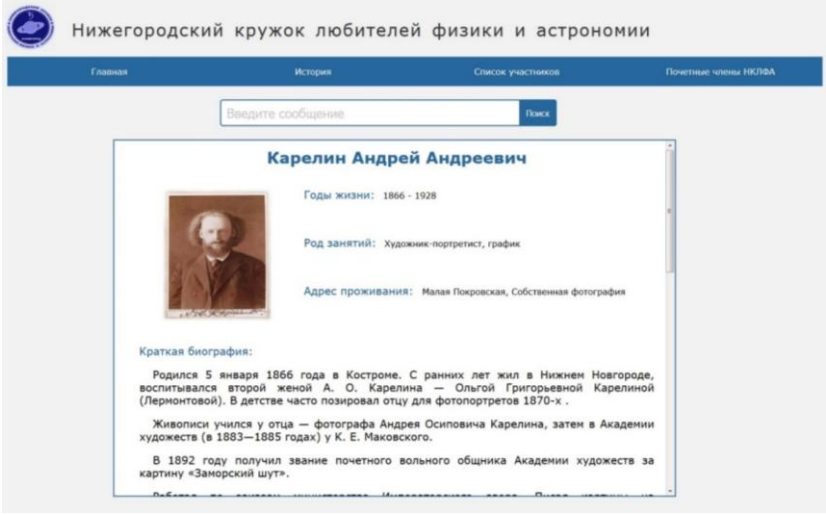

Рис. 4. Открыта страница биографии Карелина А.А.

На страницах биографий участников реализована галерея с функцией приближения фотографии по наведении курсора.

При разработке данного ресурса были использованы следующие технологии:

Язык HTML – стандартный язык разметки документов, предназначен для создания Web-страниц. С помощью данного инструмента была реализована структура нашего ресурса.

Cascading Style Sheets (CSS) – каскадные таблицы стилей – формальный язык описания внешнего вида HTML документа. С помощью этого инструмента мы оформили наш музей.

JavaScript – сценарный прототипно-ориентированный язык программирования. С его помощью реализован поиск.

Виртуальные музеи могут служить незаменимым Internet-источником для получения материалов при самостоятельной работе и для сопровождения аудиторных занятий по самой различной тематике.

При создании каждой Web-страницы авторы старались следовать главным принципам построения электронных средств обучения: визуализации, структурной четкости, историзма. Остановимся подробнее на каждом из этих принципов.

Первый и главный принцип − это **принцип визуализации.** Этот принцип был положен в основу учебника выдающегося педагога Я.А. Коменского «Мир чувственных вещей в картинках» [2] («Orbis sensualium pictus»),

который был написан еще 1650–1654 годах! Как утверждал известный психолог Дейл Карнеги, «главным является зрительное впечатление». А происходит это по той причине, что «глазные нервы, идущие к мозгу, в двадцать раз толще ушных» [3].

Принцип структурной четкости очень важен для формирования информационного блока, ведь обилие информации в несистематизированном виде затрудняет ее понимание. Весь материал следует разбивать на разделы, состоящие из модулей, минимальные по объему, но замкнутые по содержанию [4, с. 65].

Принцип историзма означает, что необходимо представлять материал как в связи с прошлым, так и в связи с будущим. Включение справок исторического характера призвано усиливать интерес и мотивацию к изучению предмета, а также расширить кругозор пользователей данного продукта.

При наполнении материалами web-страниц использовались самые разнообразные источники. Особенно хотелось бы выделить биографический справочник И.А. Макарова [5], брошюру С.М. Пономарева и Н.С. Белюстина [6], сайт НКЛФА [7].

В ходе работы был создано несколько разделов виртуального музея Нижегородского кружка любителей физики и астрономии (НКЛФА).

Данный информационный ресурс предназначен преподавателям российской истории (астрономии) и рекомендован студентам как источник разносторонней информации о жизни российской провинции середины XIX столетия. Данная виртуальная экспозиция может быть также полезна краеведам и всем тем, кто интересуется историей астрономии и образования.

С возникновения НКЛФА начинается новая страница процесса популяризации естественнонаучного знания (в первую очередь астрономии) в России. Для нижегородцев, безусловно, значимым является то, что НКЛФА – это часть культуры и часть славной истории города и Нижегородского региона.

Литература

1. Пакшина Н.А. Платон Александрович Демидов: краткое жизнеописание // Современные исследования в гуманитарных и общественных науках: сб. ст. – Казань: ЦИАИ. 2015. − Том 2. − С. 15–18.

2. Коменский Я.А. Избранные педагогические сочинения. В 2-х т. − М.: Педагогика, 1982.

3. Карнеги Д. Как развить уверенность в себе и влиять на людей путем публичных выступлений / пер. А.А. Позднякова. − М.: Европресс, 2004.

4. Пакшина Н.А. Введение в компьютерные технологии обучения: учеб. пособие. – Н. Новгород: НГТУ, 2010. − 201 с.

5. Макаров И.А. Нижний Новгород. Имена из архивных папок 1227–1917 гг.: Биографический справочник. – Н. Новгород: НОВО, 2011. – 256 с.

6. Пономарев С.М., Белюстин Н.С. 130-летие Нижегородского кружка любителей физики и астрономии (страницы истории). – Н. Новгород, 2018 – 105 с.

7. НКЛФА: официальный сайт. – URL: http://www.nklfa.ru/istoria-nklfa/personalii (дата обращения: 20.10.2020).

КОМПЬЮТЕРНЫЕ ТЕХНОЛОГИИ КАК ИНСТРУМЕНТ И ОБЪЕКТ ИЗУЧЕНИЯ В ОБРАЗОВАТЕЛЬНОМ ПРОЦЕССЕ

К.Р. Струков

Нижегородский государственный педагогический университет
имени Козьмы Минина, студент
Россия, Нижегородская обл., г. Нижний Новгород; e-mail: kirillstrukov2@gmail.com
Научный руководитель: Сулима И.И., д.филос.н., доцент, sulima.i.i@mail.ru

Современный динамичный мир не терпит стагнации, прогресс с каждым годом приумножает количество знаний и неминуемо несет человечество к полной автоматизации практически всех сфер деятельности, компьютеризация и информатизация в таком мире приобретает сакральное значение. Постиндустриальный этап развития общества заставляет систему образования подстраиваться под ряд принципиально новых нужд и требований, среди которых необходимость подготовки хорошо квалифицированных кадров и создание условий доступного образования, в том числе и непрерывного, усиление связи между различными уровнями образования. Пожалуй, самым результативным способом удовлетворения этих установок является активная компьютеризация образовательного процесса.

Ключевые слова: компьютеризация; образование; информатизация; информационные технологии; современная педагогика.

«Информатизация общества ведет за собой информатизацию образования. Применение в практике постоянно меняющихся информационных технологий в жизни общества заставляет менять отношение к устоявшимся формам и методам работы в образовательном учреждении» [5].

Современная тенденция развития общества предполагает вовлеченность огромного количества людей в информационные технологии, вне зависимости от сферы их деятельности, и именно подготовка учеников к самореализации в таком прогрессивном обществе должно стать основной задачей компьютеризации образования. Такого результата можно достичь, путем активной информатизации учебных заведений.

Компьютерные технологии в современной образовательной среде выполняют функции как инструментов, так и объектов изучения [3]. С помощью внедрения инновационных технологий повышается не только общий

уровень и доступность образования, но и интерес учащихся к сфере информационных технологий, что в дальнейшем обеспечивает повышение уровня ее развития в целом. Применение таких инноваций также упрощает образовательный процесс, у современных школьников и студентов появилось множество удобных способов усвоения материала через инфографики, ментальные карты, линии времени и т.д. Кроме того современный ученик имеет бесплатный доступ к сотням учебников и пособий от разных авторов. Преподавателям стало легче преподносить сложный материал наглядно, из-за современной аппаратуры, такой как электронные доски, проекторы, 3D-принтеры и т.д., а также огромного количества видеороликов, фильмов, проектов, представленных в сети Интернет.

Для повышения качества образовательных услуг многие учебные заведения все чаще применяют онлайн-сервисы и различные образовательные платформы, такие как: Учи.ру, Яндекс.Школа, Тетрика, Moodle и т.д. Такие инновации не только очень удобны для учеников и преподавателей, но и позволяют использовать информационно-коммуникационные технологии в образовательном процессе для повышения образовательных результатов обучающихся. Это происходит за счет того, что современные образовательные площадки умеют анализировать ошибки и действия ученика и на их основе преподносить нужный материал.

Необходимость внедрения компьютерных технологий в образовательный процесс объясняется тем, что с их помощью наиболее эффективно реализуются ключевые дидактические принципы образования, такие как доступность, наглядность, актуальность и т.д.

Актуальность компьютеризации образования в современном мире постоянно растет, при этом растут и возможности для образовательного процесса. На данном этапе компьютеризации и информатизации образования технологии предоставляют огромное количество возможностей для улучшения образовательного процесса:

– рационализация организации познавательной деятельности;

– удобное дистанционное обучение для учеников, которые не имеют возможности посещать занятия очно;

– повышение уровня компьютерной грамотности учеников;

– получение всегда актуальной информации;

– обеспечение учеников большим количеством знаний за счет огромного количества ресурсов в сети Интернет;

– развитие интеллектуальных и творческих способностей;

– повышение уровня заинтересованности новейшими технологиями;

– повышение интенсивности учебного процесса;

– реализация личностно ориентированного и дифференцированного подхода к обучению;

повышение качества и продуктивности самостоятельной работы обучающихся.

Компьютеризация образования – необходимое условие формирования знаний и навыков для успешной реализации потенциала личности в современных динамичных социально-экономических условиях.

В рамках постоянного технического прогресса появляется высокий спрос на специалистов сферы информационных технологий. Московской школой управления «Сколково» и Агентством стратегических инициатив был разработан проект «Атлас новых профессий», в котором спрогнозировано возникновение принципиально новых IT-специальностей, в которых возникнет острая необходимость в ближайшем будущем, таких как проектировщик нейроинтерфейсов, кибер-исследователь, сетевой юрист и т.д. [1]. Поэтому, уже на школьном этапе обучения появляется необходимость в углублении изучения компьютерных технологий. Это может быть реализовано за счет индивидуально-групповых занятий, создания классов и школ с углубленным изучением предмета, увеличения количества часов ИКТ в учебном плане, введения изучения новых компьютерных дисциплин (веб-дизайн, 3D-моделирование, информационная безопасность и т.д.).

Современному педагогу необходимо постоянно повышать уровень компетенции в ИКТ-технологиях. Это может быть реализовано за счет курсов повышения квалификации, как очно, так и в дистанционном формате без отрыва от работы. Задачей педагога становится не только активное использование компьютерных технологий в своей предметной области на уроках и во внеурочной деятельности, но и обучение информационной безопасности в сети Интернет. Но особая роль в формировании компьютерной грамотности возложена на учителя ИКТ, который должен научить выпускника:

– аргументировать выбор программного обеспечения и технических средств ИКТ для решения профессиональных и учебных задач, используя знания о принципах построения персонального компьютера и классификации его программного обеспечения;

– применять антивирусные программы для обеспечения стабильной работы технических средств ИКТ;

– использовать готовые прикладные компьютерные программы в соответствии с типом решаемых задач и по выбранной специализации;

– классифицировать программное обеспечение в соответствии с кругом выполняемых задач;

– понимать основные принципы устройства современного компьютера и мобильных электронных устройств;

– использовать правила безопасной и экономичной работы с компьютерами и мобильными устройствами [4, с. 2].

Эффективность использования компьютерных технологий в образовательном процессе, реализация их дидактических возможностей является одним из основных требований к современному образованию [2]. Применение и изучение новейших компьютерных и информационных технологий позволяет наиболее успешно решать

учебные задачи и удовлетворять индивидуальные образовательные запросы ученика. Высокий уровень осведомленности выпускников гарантированно позволит ему комфортно жить в постиндустриальном обществе, но при условии непрерывного мониторинга и изучения новейших тенденций в сфере ИКТ.

Литература

1. Атлас новых профессий. – URL: http://atlas100.ru/ (дата обращения: 27.10.2020).

2. Заславская О.Ю. Информационные технологии на основе использования интернет сервисов нового поколения // Управление школой. – 2011. – №15 (342). — С. 15–26.

3. Митрофанов К.Г., Зайцева О.В. Применение инновационных компьютерных технологий в сфере образования: основные аспекты и тенденции // Вестник. – 2009. – №10 (88) – С. 64–68.

4. Рабочая программа по информатике для 10–11 классов 2017 г.

5. Цвык И.В. Компьютерные технологии в современном образовательном процессе: этический аспект // Вестник Российского университета дружбы народов. Серия: Философия. – 2017 г.

ПРЕИМУЩЕСТВА ИСПОЛЬЗОВАНИЯ ЭЛЕКТРОННЫХ СРЕДСТВ ОБУЧЕНИЯ НА ПРИМЕРЕ МИНИ-ПОСОБИЯ «КЛАССИФИКАЦИЯ ПРОГРАММНОГО ОБЕСПЕЧЕНИЯ ПО ПРАВУ НА ПОЛЬЗОВАНИЕ»

М.А. Тимофеева

Арзамасский политехнический институт (филиал) Нижегородского государственного технического университета им. Р.Е. Алексеева, студент

Россия, Нижегородская обл., г. Арзамас; e-mail: 89875516836@mail.ru

Научный руководитель: Пакшина Н.А., к.т.н., доцент, nataliapakshina@mail.ru

В данной статье рассказывается о том, как электронные учебные пособия помогают студентам в изучении того или иного материала. Кроме того, приведен пример, на основе которого рассматриваются возможности использования и преимущества этого метода по отношению к традиционному.

Ключевые слова: обучение; электронное пособие; программное обеспечение.

В современном мире компьютерные технологии стремительно развиваются и приобретают все новые и новые формы. На фоне сложившейся ситуации в мире особенно активно развиваются системы дистанционного обучения. Таким образом, сейчас требуется приобщать к этому как и преподавателей, студентов, так и детей. Для разнообразия форм изучения материала рекомендуется проводить не только лекции и практические занятия, но и давать обучающимся самим познавать предмет, для этого и используют электронные учебные пособия. Такая форма обучения построена на обмене информации между преподавателем и студентом или студентом со студентом, а также студентом и компьютера. Второй вариант дает возможность обучающимся самостоятельно искать информацию и учиться, правильно формулировать свои мысли, также работать в команде и тем самым мотивировать друг друга. Преподаватель же в такой ситуации будет скорее помощником или наставником. Такое обучение играет большую роль в усовершенствовании образования.

Таким образом, электронное учебное пособие является составляющей частью, как очного (аудиторного и дистанционного), так и заочного обучения, а также может выступать как самостоятельная форма обучения.

Различные графические и видео материалы предоставляют наглядную демонстрацию учебной информации, что является также неоспоримым достоинством. Электронное учебное пособие предоставляет возможность адаптировать подачу материала с учетом индивидуальных особенностей и уровня знаниями учащегося, что ведет к более качественному восприятию и запоминанию информации.

Также еще одним важным преимуществом электронного учебного пособия является возможность взаимодействия между обучаемыми и элементами устройства продукта. Поскольку пособие может иметь многоуровневую структуру, от простого к более сложному, то у обучаемого есть возможность оценить свои знания, пройдя соответствующий тест или выполнив упражнение, а также выявить свой прогресс.

Электронное учебное пособие может содержать лекции, тесты, а также задания для самостоятельной работы, что обеспечивает наличие обратной связи, т.е. оно является и программным обеспечением по предоставлению знаний и средством по их контролю одновременно.

В АПИ НГТУ на кафедре прикладной математики за последнее время силами как преподавателей, так и студентов старших курсов создано немало электронных учебных пособий. Многие из них предназначены для изучения и закрепления тем, рассмотренных студентами в институте. Такая практика хорошо зарекомендовала себя во время дистанционного обучения в период пандемии.

Возможности использования и особенности создания электронных учебных пособий рассмотрим на примере изучения темы «Классификация программного обеспечения по праву на пользование».

Контент для данного средства обучения был взят как из общедоступных источников, так и из методического пособия преподавателя кафедры Н.А. Пакшиной [1].

Структура данного продукта предполагает работу с теоретическим материалом, а затем закрепление его в игровой форме. Игры используются для повторения и обобщения изученного материала. Во-первых, игры позволяют систематизировать материал по какому-либо признаку. Во-вторых, во время игры можно оценить работу большого количества человек. После этого обучающиеся должны пройти итоговый тест и тем самым завершить изучение новой темы.

Рис.1. Классификация программного обеспечения по праву на пользование

В данной работе использована многоуровневая структура. Технология разработки электронных учебников с помощью гипертекста предоставляет самые широкие возможности. При помощи гиперссылок была организована удобная навигация по web-страницам, а точнее меню с удобным доступом ко всем материалам, то есть если возникает какой-либо вопрос по изученному, можно быстро вернуться к любой теме. На данном изображение мы видим пример оформления теоретического материала (рис. 2).

Рис. 2. Информационная страница бесплатного программного обеспечения

Также была задействована такая возможность, как использование интерактивных схем (рис. 3). Интерактивность классификации была организована с помощью гиперссылок, а точнее была использована возможность HTML как карты изображений. Таким образом, мы можем получить изображение схемы с «горячими областями», щелчок на которых приводит к срабатыванию соответствующих ссылок. Такой метод является эффективным способом работы с большим объемом информации посредством компьютерных технологий [2, с. 163].

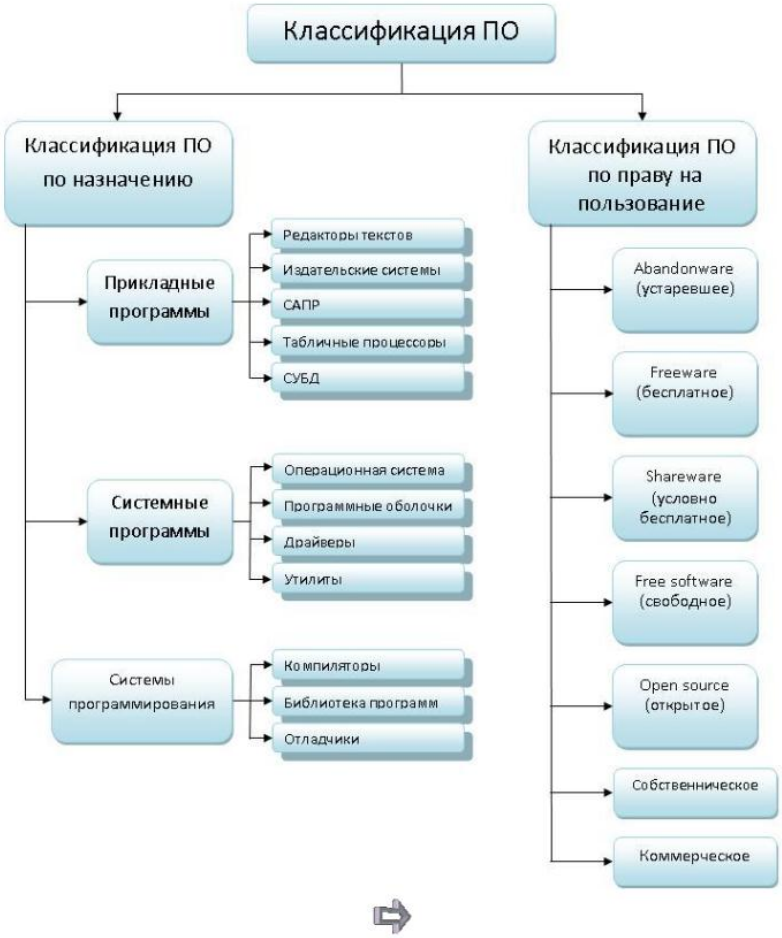

Рис. 3. Пример интерактивной схемы

При разработке предлагаемого электронного учебного пособия автор следовал принципам визуализации, структурной четкости [2, с. 60].

Данный проект содержит в целом 15 web-страниц, 1 файл CSS и 1 файл с JavaScript-кодом. При оформлении этого средства обучения были использованы указания и рекомендации следующих учебных изданий [3–5].

Созданное электронное учебное пособие «Классификация программного обеспечения по праву на пользование» можно использовать при организации учебного процесса для всех форм обучения, в том числе организовывать самостоятельную работу, можно изучать теоретический материал, закреплять основной понятийный аппарат. Единственно следует отметить, что при дистанционном обучении для подключения игровых элементов необходимо использовать ту или иную систему общения между преподавателем и студентами, например, Zoom.

Итак, электронное учебное пособие – это современный программно-методический обучающий комплекс, предназначенный для индивидуального или коллективного изучения учебного материала по определенным дисциплинам. При грамотном использовании электронного учебного пособия оно может стать мощным инструментом для самостоятельного изучения большинства дисциплин, особенно связанных с информационными технологиями.

Электронные учебные пособия обеспечивают все условия для усвоения материала. Такие средства обучения находят свое применение в школах, институтах и других образовательных учреждениях.

Литература

1. Пакшина Н.А. История информатики и вычислительной техники: учебное пособие. − Н. Новгород: НГТУ, 2007. – 124 с.

2. Пакшина Н.А. Введение в компьютерные технологии обучения: учебное пособие. – Н. Новгород: НГТУ, 2010. − 199 с.

3. Пакшина Н.А., Емельянова Ю.П. Основы построения тестов и тестирующих программ: учебное пособие. – Н. Новгород: НГТУ, 2014. − 164 с.

4. Мархвида И.В. Создание Web-страниц: HTML, CSS, Java Script. – Мн.: Новое знание, 2002. − 352с.

5. HTML – язык разметки гипертекстов. – URL: http://html.find-info.ru/html/023/image-map.htm (дата обращения: 25.10.2020).

==========

АНАЛИЗ ТЕНДЕНЦИЙ В ИЗМЕНЕНИИ ФУНКЦИОНАЛЬНОГО ЗОНИРОВАНИЯ ПАРКА КУЛЬТУРЫ И ОТДЫХА ИМЕНИ 30-ЛЕТИЯ ПОБЕДЫ ГОРОДА ЛАБИНСКА В ПЕРИОД С 1960 ПО 2020 ГОД

А.Е. Багнычева
Майкопский государственный технологический университет, магистрант
Россия, Республика Адыгея, г. Майкоп; e-mail: nastyavolchok@mail.ru
Научный руководитель: Варзарева В.Г., к.биол.н., доцент, varzarevavg@mail.ru

Парк является древнейшим культурным феноменом – местом, в котором реализуется идея единства человека, природы, ценностей и идеалов. В данной работе проводится анализ тенденций изменении функционального зонирования Парка культуры и отдыха имени 30-летия победы города Лабинска в период с 1960 по 2020 год.

Ключевые слова: парк культуры и отдыха; функциональное зонирование территории.

Парк является древнейшим культурным феноменом – местом, в котором реализуется идея единства человека, природы, ценностей и идеалов. Парки, как зеркало, отражают реальности бытия и житейского уклада людей своего времени, так как любой тип парка воплощает образ идеального места человека.

Одним из ярчайших феноменов советской культуры был парк культуры и отдыха – уникальный тип парка со своей спецификой и историей. После распада СССР многие парки оказались забыты, заброшены и медленно приходили в упадок. Сегодня интерес к паркам культуры и отдыха становится все более очевидным.

В небольших населенных пунктах парки культуры и отдыха особенно чувствительны ко всем изменениям в общественной и культурной жизни людей. Рассматривая и анализируя тенденции перераспределения парковых площадей, можно судить об изменениях интересов общества.

Городской сад Лабинска был заложен еще до революции, но пик его расцвета пришёлся на 60–70-е годы XX века. В 1975 году он получил название «Парк культуры и отдыха имени 30-летия Победы».

Парк небольшой, его площадь – 35500 квадратных метров, с момента создания она не изменялась, однако, как и любой живой организм, парк развивался, и в его функциональное зонирование неоднократно вносились коррективы.

Цель устройства парков культуры и отдыха – создание наиболее благоприятных условий для отдыха населения, проведения разносторонней культурно-просветительной и спортивно-оздоровительной работы среди взрослых и детей. В задачи таких парков входят: организация разнообразных культурных мероприятий, развлечений, зрелищ, отвечающих запросам различных возрастных групп; информация и пропаганда научно-просветительских знаний; развитие физической культуры и спорта [3].

Районирование территории парка проводилось исходя из конфигурации участка, природных условий и окружающей застройки. Планировка парка предусматривает возможность транзитного движения по его территории. Расположение главного входа соответствует направлению наибольшего потока посетителей, предусмотрено десять дополнительных входов, удобно связанных с прилегающими жилыми территориями, так же есть возможность заезда крупной техники в случае необходимости проведения хозяйственных работ [1].

Для анализа изменений, вносимых в планировку Парка культуры и отдыха имени 30-летия Победы города Лабинска, был произведен сбор информации и составлены схемы функционального зонирования для трех временных периодов: с 1960 по 1970 год, с 1990 по 2000 год и с 2010 по 2020 год. Работа проводилась, опираясь на архивные данные, фотографии и рассказы очевидцев (рис. 1).

В период с 1960 по 1970 год основная задача парка – создание комфортной среды для пеших прогулок, и отдыха населения. На территории парка располагается три объекта предназначенные для культурного отдыха посетителей, – аттракционы, летняя сцена и летнее кафе. Остальная площадь предназначена для прогулок горожан.

В период с 1990 по 2000 год парк приобретает немного другие черты. Площадь, отведенная для отдыха детей, сокращается, появляется небольшая парковка для автомобилей.

Самые большие изменения в функциональном зонировании произошли в период с 2010 по 2020 год. Была демонтирована летняя сцена, на ее месте обустроили площадку для активных игр, построена скейт-площадка и крытый тренажёрный зал. Увеличилась площадь парковки для автомобилей. Все эти изменения сильно преобразили лицо парка. Он стал более молодежным, привлекает аудиторию, целью которой является здоровый образ жизни и занятия спортом.

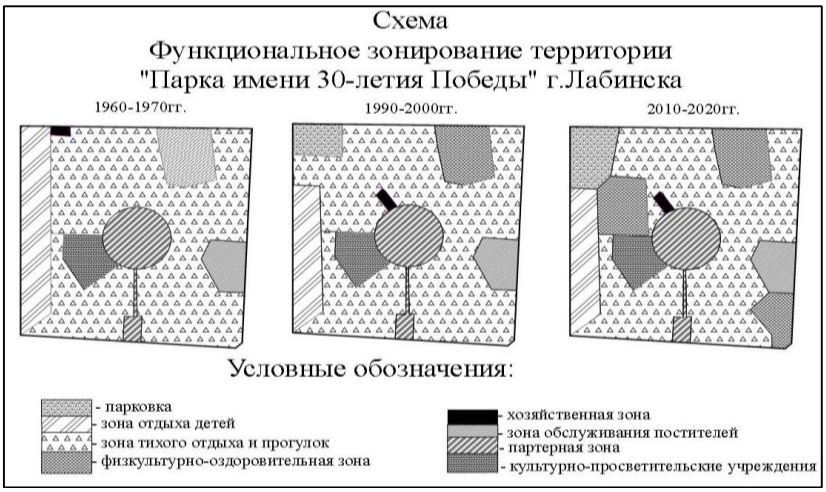

Рис. 1. Схема функционального зонирования территории
Парка имени 30-летия Победы города Лабинска

Проанализировать структурные изменения зонирования территории Парка имени 30-летия Победы в городе Лабинске возможно опираясь на данные приведенные ниже (табл. 1).

Таблица 1

Функциональное зонирование территории Парка имени 30-летия Победы

Наименование зоны	период					
	1960-1970		1990-2000		2010-2020	
	площадь	%	площадь	%	площадь	%
Тихого отдыха и прогулок	23146	65,2	23394,5	65,9	19418,5	54,7
Хозяйственная	106,5	0,3	213	0,6	213	0,6
Физкультурно-оздоровительная	-	-	2165,5	6,1	5289,5	14,9
Партерная зона	2911	8,2	2911	8,2	2911	8,2
Обслуживания посетителей	1349	3,8	1349	3,8	1349	3,8
Парковка	–	–	1171,5	3,3	1952,5	5,5
Культурно-массовых мероприятий	2130	6,0	–	–	–	–
Культурно-просветительных учреждений	1455,5	4,1	1455,5	4,1	1455,5	4,1
Отдыха детей	4402	12,4	2840	8,0	2911	8,2
Всего	35500	100	35500	100	35500	100

Анализируя данные таблицы 1, можно с уверенностью говорить, что распределение территорий парка имеет прямую зависимость от потребностей общества, а также благосостояния государства. Наибольшие изменения произошли в период с 2010 пот 2020 годы. Парк реконструировали, заметно сократилась площадь зоны, предназначенной для тихого отдыха и прогулок, однако за счет этого значительно увеличилась площадь территории, отведенной для занятий спортом, что позволило привлечь в парк больше молодежи. На территории парка увеличилась площадь парковки, что безусловно также способствовало повышению доступности зоны отдыха для населения города.

Изменения, происходившие в Парке культуры и отдыха имени 30-летия Победы в период с 1960 по 2020 год полностью отражают историю нашей страны. Тенденции, наметившиеся в последние годы, говорят о том, что в небольших городах все более актуальными становятся спортивные парки, способные предоставить населению не только возможность тихого отдыха, но и привлечь его к активному образу жизни.

Литература

1.Брославская Алла. Город твой и мой: золотому юбилею Лабинска посвящается. – М.: Воскресенье, 1998. – 288 с.

2. Варзарева В.Г., Трушева Н.А., Передельский Н.А., Федоровская М.Г., Сазонец Н.М., Уджуху М.И. Проблемы озеленения городов юга России на примере Майкопа // Актуальные проблемы лесного комплекса. – 2016. – №44. – С. 154–159.

3.Теодоронский В.С., Белый А.И. Садово-парковое строительство и хозяйство: учебное пособие. – 2-е изд., перераб. и доп. – М.: Стройиздат, 1989. – 351 с.

ГЕОГРАФИЧЕСКИЕ И ПРИРОДНО-КЛИМАТИЧЕСКИЕ УСЛОВИЯ СТАНОВЛЕНИЯ ТУРИЗМА В КИТАЕ

Е.А. Изюмский
Бурятский государственный университет имени Доржи Банзарова, студент
Россия, Республика Бурятия, г. Улан-Удэ; e-mail: Egor.2000.izyumka@gmail.com
Научный руководитель: Золхоев Б.В., к.и.н, доцент, e-mail: zolkhoev@yandex.ru

Факторы, положительно влияющие на туризм в Китае, в статье относятся со сложившимися условиями в России. Необходимые внутренние предпосылки для этого есть: Китай обладает большой территорией, является крупнейшей страной по численности населения, занимает важное геостратегическое положение, особенно в Азиатско-Тихоокеанском регионе (АТР).

Ключевые слова: Китай; география; природа; туризм; памятники природы; Азиатско-Тихоокеанский регион; геостратегическое положение; границы Китая; провинции Китая; конституция Китая; горные и водные системы; Гималаи; Тибет; климат; флора и фауна Китая; географические объекты.

Китайская Народная Республика – не просто страна, это особенный, неповторимый мир, наполненный пестрой мозаикой различных культур, традиций диалектов, даже языков. Такое разнообразие привлекает туристов со всех стран мира. Помимо этого, сам Китай своей особенной культурой и традициями манит людей со всех уголков мира.

Туристический бизнес в Китае развит на высшем уровне, поток туристов очень высок. В сравнении с остальными странами, поток туристов из России тоже достаточно высок. Китай – государство, являющееся ведущим в туристской отрасли на Тихоокеанском побережье. По большей части КНР расположена в Восточной Азии, но также занимает территорию Центральной Азии. Граничит с Россией, Монголией, Северной Кореей, Вьетнамом, Лаосом, Мьянмой, Индией, Бутаном, Непалом, Пакистаном, Афганистаном, Таджикистаном, Киргизией и Казахстаном; по водным границам – с Японией, Южной Кореей и Филиппинами. Спорные территории: Тайвань, острова Спратли и Сэнкаку, Аксай Чин, Парасельские острова и долина Шаксгама.

Остров Тайвань отделен Тайваньским проливом, Китай предъявляет требования на 12 морских миль территориальных вод и 200 морских миль исключительной экономической зоны и континентального шельфа.

Площадь территорий Китая равняется 9,6 млн км. Китай является самой большой страной по численности населения, но 3 по площади, уступая России и Канаде. В конституции КНР предусмотрено трёхступенчатое административное деление: провинции, уезды и волости. Однако де-факто в материковом Китае насчитывается пять уровней местного самоуправления: провинциальный, окружной, уездный, волостной и деревенский [1, с. 202].

Он омывается Желтым, Южно-Китайским и Восточно-Китайским морями, а также Корейским заливом.

Топография очень разнообразна, на его территории много высоких гор, которые входят в целые горные системы. Тут также множество плато, впадин, пустынь, просторных равнин. Выделяют 3 крупных орографических региона!

Первый – Тибетское нагорье. Оно высотой более 2000 м над уровнем моря, расположено на юго-западе. Оно так же является самым большим и высоким на Земле плато. С юга оно обрамлено Гималаями. Пояс гор и высотных равнин расположился в северной части, а с запада на восток вытянуты горные хребты, которые включают в себя высочайшие вершины Азии.

Второй – равнины высотой ниже 200 м над уровнем моря. Их называют низкими аккумулятивными равнинами. Находятся они на северо-востоке, востоке и юге КНР, здесь проживает большая часть населения страны.

Третий – Великая Китайская равнина, где около побережья объединяются долина реки Хуанхэ и дельта реки Янцзы. Простираются они с севера на юг. Хуанхэ традиционно являлась важным связующим звеном между Китаем и Центральной Азией. В южной же части Китая находится бассейн Жемчужной реки, которую от Янцзы отделяют горы Янцзы и хребет Уишань, который включен в список Всемирного наследия в КНР.

Две эти реки разделяют южные хребты гор Куньлунь. К северу же от них находится крупный бессточный Таримский бассейн, он является крупнейшим в Китае. По периметру Таримской впадины со временем образовалось кольцо оазисов, через них пролегал Великий шелковый путь [3, с. 125; 2, с. 167].

С запада на восток китайский рельеф образует 3 ступени: Тибетское нагорье, горы Сычуани и Центрального Китая, а завершают все плодородные равнины. Здесь флора резко изменяется [3, с. 234]. Восточные равнины КНР составляют всего около 10% всей территории страны, но при этом на этой территории проживает большая часть населения. Также необычным явлением является провинция Внутренняя Монголия, Манчьжурская равнина. Они всегда привлекают внимание туристов.

Климат страны очень разнообразен, начиная с субтропиков на юге до умеренного на севере. На побережье по сути погоду регулируют муссоны. Сезонные движения воздушных масс и попутные ветра содержат много влаги в летний период, но очень сухие в зимний, поэтому их приход с моря или отход с суши определяют количество и распределение осадков по территории страны. Разницы по широте, долготе и высоте становятся причиной разных температурных и метеорологических режимов, даже несмотря на то, что большая часть страны

все же находится в поясе с умеренным климатом. К примеру, провинция Хэйлунцзян на севере находится в поясе с умеренным климатом, а вот остров Хайнань на юге уже в тропиках. Летом разница температур не велика, нежели зимой, когда она огромна. Однако здесь более изменяется количество осадков, нежели температура. Южные регионы в период летних муссонов получают большое количество осадков, в то время как на севере регионы могут быть настолько сухими, что там даже существуют пустыни Такла-Макан, Гоби и осадков там практически нет. В то же время, где-то около 5 раз в год южные и восточные части страны страдают от разрушительных тайфунов, наводнений, цунами и т.д., а северные районы накрывают желтые пыльные бури, которые зарождаются в пустынях и после переносятся ветрами в сторону Кореи и Японии [4, с. 211; 5, с. 186].

По характеру флоры и фауны КНР четко делится на западную и восточную части. Долгое и интенсивное хозяйственное использование территорий с давних времен очень сильно отразилось на современном растительном покрове восточной части Китая. Коренные леса с древними деревьями сохранились в горных районах, в то время как низменности почти полностью распаханы. Тем не менее растительный мир страны достаточно богат, насчитывается более 25 тысяч видов, из них много реликтов еще с третичного периода. С севера на юг природные зоны подряд сменяют друг друга, от тайги и до смешанных широколиственных лесов. Южнее хребта Циньлин начинается пояс субтропических лесов, а на западе Юньнани произрастают саванны. Запад так же более богат видами, здесь уже можно встретить злаковые, высокотравяные степи заменяются сухими степями и полупустынями. В дальнейшем появляются и пустыни, их территория крайне бедна флорой и практически лишена какой-либо растительности из-за занятости обширных территорий подвижными песками и каменистыми пустынями.

Существенный ущерб наносит вырубка леса и промысел диких животных. Промысловые млекопитающие сохранились лишь в горных местностях. На северо-востоке страны распространены крупные хищники, такие как волки, куньи, а также беличьи и зайцы. На северо-западе проживают животные полупустынь и пустынь, такие как грызуны и копытные, а эндемик данного района – лошадь Прежевальского. В Тибете же обитает высокогорная фауна: антилопа, красный волк, гималайский медведь. На юго-западе животный мир очень и очень разнообразен. Здесь можно встретить даже тропических животных, таких как летучая собака, леопард, а эндемиками данной области являются большая и малая панды. В заповедниках и на озерах обитает множество птиц. Омывающие КНР моря очень благоприятны по температуре и для животного, и для растительного миров. Большое количество органики, которое выносят реки, способствует размножению зооплактона и фитопланктона. У островов же морские животные и водоросли привлекают рыбу [1, с. 234; 4, с. 145].

Таким образом, КНР – это идеальная страна в плане разнообразия географических и природно-климатических условий для становления в ней туризма. Страна имеет очень удобное географическое положение для включения ее в мировые туры. 22 провинции Китая поражают туриста, он получает «культурный шок», а разницы диалектов одного языка – настоящий шок для ушей туриста, говорящего на западном языке. Помимо этого статус «особых административных округов» имеют Гонгонг и Макао, что подогревает интерес.

Топография невероятно разнообразна, она сменяется с запада на восток и с севера на юг, от возвышающихся гор и до плоских низких равнин. Плато Внутренней Монголии пробуждает любопытство, а плато Юньнань-Гуйчжоу вовсе представляет собой площадку с многочисленными водопадами и пещерами. В глубине страны находятся соленые озера пустыни Такламахан, Труфанской низменности, которую прозвали Оазис Огня, так как признали ее самым жарким регионом КНР. Тающий снег с гор страны и Тибета обеспечивает водой главные артерии страны, великие реки, в том числе и реку Янцзы.

Размеры страны дают понять, так разнообразен животный и растительный мир страны. Многие животные, обитающие здесь, эндемичны, но их численность с каждым годом только уменьшается. Учитывая что по населению страна занимает 1 место в мире и земля очень жестко и в больших количествах была возделана, можно с уверенностью сказать, что растительный мир достаточно хорошо сохранился, но вырубка лесов делает свое дело, продолжая ухудшать ситуацию.

Литература

1. Романов А.А., Саакянц Р.Г. География туризма: учебное пособие. – М.: Советский спорт, 2002. – 318 с.
2. Косолапов А.Б., Руденко Л.Л. Туристическое страноведение. Часть 2. Азия. – М.: Наука. – 443 с.
3. Самойленко А.А География туризма: учебное пособие. – Ростов н/Д.: Феникс, 2006. – 322 с.
4. Мироненко Н.С. Страноведение: Теория и методы: учебное пособие. – М.: Аспект Пресс, 2001. – 342 с.
5. Окладникова Е.А. Международный туризм. География туристских ресурсов мира: учебное пособие. – М: Омега-Л; Учитель и ученик, 2003. – 386 с.
6. Лесков И.А. Все о чудесах природы. Удивительные места мира. – СПб., 2008. – 203 с.

ТЕХНОЛОГИЯ «ЛЭПБУКИНГ» НА УРОКАХ БИОЛОГИИ

Е.Н. Караулова
Национальный исследовательский Нижегородский государственный
университет им. Н.И. Лобачевского, Арзамасский филиал ННГУ, студент
Россия, Нижегородская обл., г. Арзамас; e-mail: kat.ruzik1998@gmail.com
Научный руководитель: Бусарова Н.В. к.б.н., доцент, natwik@rambler.ru

В работе представлены особенности применения технологии «Лэпбукинг» на уроках биологии в старшей школе. Показано, что создание лэпбука несёт в себе не только познавательный, но и творческий характер, способствующий развитию у школьников универсальных умений.

Ключевые слова: ФГОС СОО; общая биология; «лэпбукинг»; лэпбук; творчество; визуализация.

По требованиям ФГОС СОО биологическое образование должно способствовать формированию биологической и экологической грамотности выпускника, перед педагогом появляется задача создавать учебные ситуации как особенные структурные составляющие учебной деятельности и трансформировать учебные задачи в учебную ситуацию. Современный урок по биологии должен быть динамичным, с использованием разных операций, которые складываются в целесообразную деятельность. Главная позиция учителя – в поддержании инициативы и творческого потенциала ученика в нужном направлении.

В старших классах несколько угасает интерес учащихся к изучению биологии, что связано с возрастными особенностями и трудностью тематики разделов общей биологии. Интересным форматом в этом может выступить «лэпбукинг» как инструмент оценивания результатов школьника, как нестандартная технология в поиске необходимой информации и преобразование ее в необычную форму, как катализатор творческого мышления ученика [3].

Лэпбук (lapbook – с англ. «книга на коленях») – это самодельная интерактивная папка с подвижными деталями, вкладками, окошками, где располагается информация в виде иллюстраций, текста, графиков по определенной тематике. Применение такого средства обучения помогает быстро усвоить и систематизировать новую информацию или закрепить изученное.

Работа над созданием лэпбука может быть индивидуальной, парной или групповой. Каждый лэпбук – уникальный формат создания, нет правильного или неправильного метода его изготовления, все зависит от того, как ученик воспринимает заданную тему, какими средствами он пользуется для достижения своих целей, ведь для работы подходит и цветная бумага, и фотографии, картинки, нарисованные самостоятельно или вырезанные.

Для старшеклассников «лэпбукинг» – это не просто метод, помогающий закрепить и отработать полученные знания на уроке, это творческая стихия, которая может преподнести неожиданные результаты, новая для них форма в учебном процессе, и при правильном подходе можно оформить целую коллекцию лэпбуков по обобщающим урокам разной тематики [1–2].

К сожалению, современные учителя в своей педагогической деятельности чаще используют традиционные методы обучения, это показало проведенное исследование в форме анкетирования среди учителей биологии различных школ Нижегородской области. Было выяснено, что абсолютно все опрошенные респонденты (15 человек) знают, что такое «лэпбукинг», но только 20% применяют эту технологию в своей педагогической деятельности.

В этой связи в период прохождения педагогической практики в МБОУ «Средняя школа №3» г. Арзамаса было интересно применить эту технологию на уроках биологии в 10 классе. После изучения раздела «Клетка», который включал серию уроков, учащимся было предложено в качестве опережающего домашнего задания изготовить к уроку обобщения и систематизации предметных знаний свой лэпбук.

Предварительно была проведена консультация по технике «лэпбукинг»: учились составлять макет будущего лэпбука, демонстрировались компоненты, которые можно использовать (карманы, конверты, аппликации, книжки-гармошки, разрезные блокнотики, вращающиеся детали, листы для заметок), затем была выработана общая стратегия последовательности действий для работы школьников с большим объемом информации, которую нужно в конечном итоге визуализировать.

Результат получился неплохим, ребята творчески подошли к такому заданию. Кто-то взял за основу картинки, распечатанные из интернета с небольшим текстом, кто-то представил информацию в виде карточек в кармашках, где расположили тесты, кроссворды и загадки (фото 1, 2). На обобщающем уроке каждому было предложено выступить с презентацией своего труда, поделиться впечатлениями по его созданию, а также одновременно была организована перекрёстная работа по выполнению заданий, собранных учащимися в своем лэпбуке.

На этапе рефлексии ученикам было предложено несколько вопросов, которые позволили выяснить, что всем очень понравился такой способ обобщения изученной темы, ребята указывали, что, информация, скучная для восприятия ранее, стала легче запоминаться, урок получился эмоционально окрашенным и интересным. Единственным недостатком, с которым они столкнулись, было большое количество времени на создание лэпбука, но в дальнейшем они хотели бы продолжать такого рода работу.

Фото 1. Лэпбук ученика

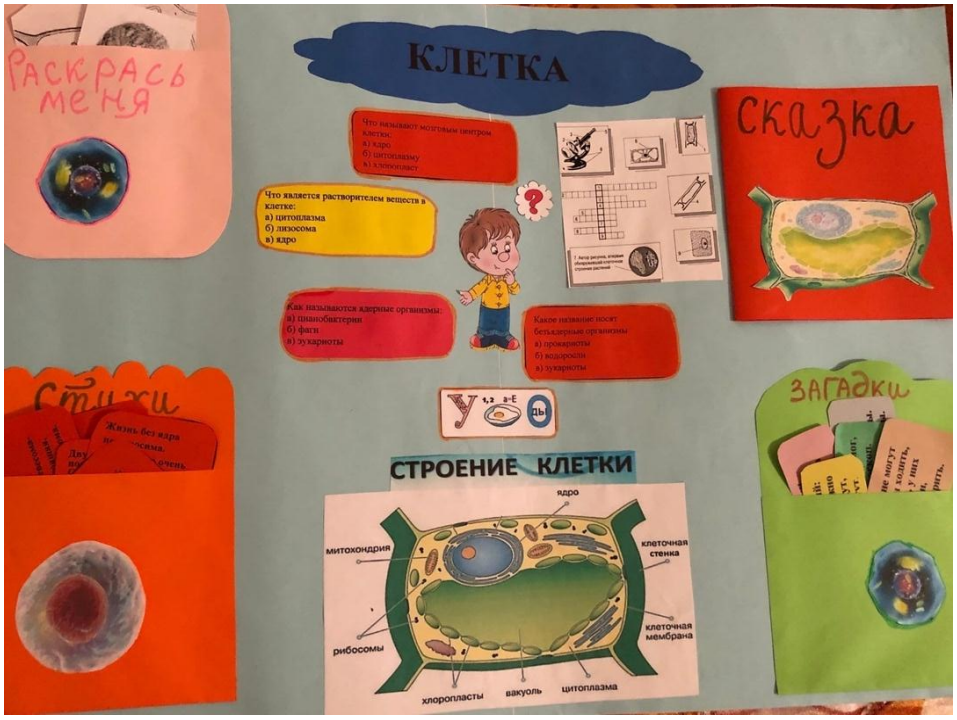

Фото 2. Лэпбук ученика

Таким образом, технология «лэпбукинг» – это эффективный способ активизации познавательной деятельности учащихся даже в старшей школе, которая позволяет сформировать критическое мышление, находить причинно-следственные связи, творчески подходить к усвоению и обобщению темы и самостоятельно искать и отбирать нужную информацию. Несомненно, внедрение в учебный процесс данной технологии разнообразит уроки и сделает их интересными для всех участников.

Литература

1. Лэпбук – «наколенная книга» // Обруч: образование, ребенок, ученик. – 2015. – №4. – С. 29–30.

2. Гатовская Д.А. Лэпбук как средство обучения в условиях ФГОС // Проблемы и перспективы развития образования: материалы VI Междунар. науч. конф. (г. Пермь, апрель 2015 г.). – Пермь: Меркурий, 2015. – С. 162–164.

3. Павлов. И.И. Лэпбук как способ систематизации и обобщения знаний учащихся на уроке биологии // Биология в школе. – 2019. – №7 – С. 31–37.

ИССЛЕДОВАНИЕ КОМПОЗИЦИОННЫХ МАТЕРИАЛОВ НА ОСНОВЕ ДИОКСИДА ТИТАНА

М.М. Одиноков
Дальневосточный федеральный университет, студент
Россия, Приморский край, г. Владивосток; e-mail: odinokov.mm@students.dvfu.ru
Научный руководитель: Ткаченко И.А., к.х.н., tkachenko@ich.dvo.ru

Перспективным направлением в науке считается синтез и исследование функциональных материалов на основе диоксида титана. В работе исследовались образцы, представляющие собой микроразмерные трубки, состоящие из наночастиц, полученные темплатным золь-гель синтезом. Их морфология и состав коррелируют условиями синтеза.
Ключевые слова: диоксид титана; марганец; функциональный материал.

Допированный различными элементами наноструктурированный диоксид титана, обладающий высокой химической и термической стабильностью, является уникальным сырьем для создания на его основе новых функциональных материалов, применяемых в фотокатализе, сенсорике, спинтронике [1].

В настоящее время существует множество методов получения диоксида титана допированного различными элементами [2]. Несмотря на это, современные темпы технологического развития требуют поиска новых методов синтеза, характеризуемых простотой, легкостью масштабирования, использованием недорогих исходных реагентов. В качестве одного из таких методов мы предлагаем использовать темплатный золь-гель синтез.

Было синтезировано 3 композиционных материала с различным содержанием диоксида титана и марганца, а также чистый диоксид титана. Исследование морфологии синтезированных нанокомпозитов (рис. 1) было проведено методом электронной микроскопии. В результате мы получили микроразмерные трубки, состоящие из наночастиц.

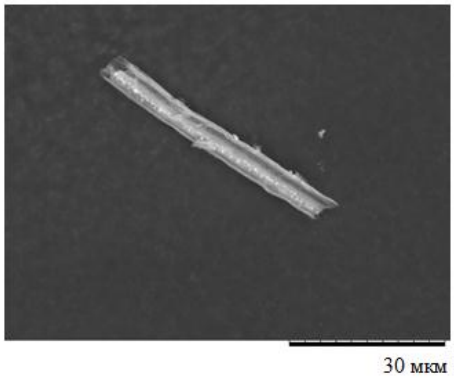

Рис. 1. Микрофотография

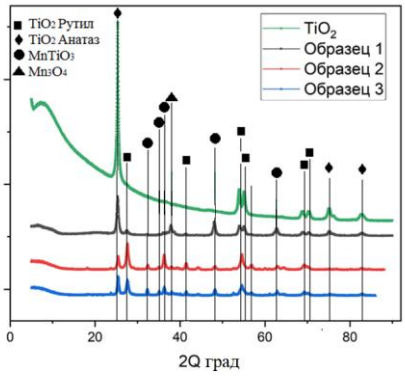

Рис. 2. Рентгенограммы композиционных материалов

Содержание Ti, Mn, Si определено рентгено-флюоресцентным методом (табл. 1). Использовался энергодисперсионный спектрометр *EDX 700* производства фирмы SHIMADZU.

Таблица 1

Состав композиционного материала

Название	Содержание, весовые %		
	TiO_2	MnO_2	SiO_2
TiO_2	98,0	0,0	2,0
Образец 1	89,3	6,1	2,0
Образец 2	72,9	20,5	2,2
Образец 3	72,1	20,8	2,3

По данным рентгенофазового анализа, полученный материал характеризуется рефлексами на рентгенограмме (рис. 2), которым соответствуют фазы Рутил, Анатаз, $MnTiO_3$, Mn_3O_4.

В ИК-спектрах полученных образцов (рис. 3) наблюдаются полосы поглощения, при 1144 см$^{-1}$ отвечают валентным колебаниям связей Mn-O, 513, 447 см$^{-1}$ отвечают валентным колебаниям связей Ti-O.

Характерной особенностью является увеличение полосы поглощения при 1144 см$^{-1}$, что связано с увеличением содержания марганца, а также смещение полосы в области 447 см$^{-1}$ в область более высоких частот 513 см$^{-1}$, что связано с наложением двух полос поглощения.

Таким образом, получены темплатным золь-гель методом наноструктурированные оксиды титана, допированные марганцем. Их морфология и состав коррелируют условиями синтеза.

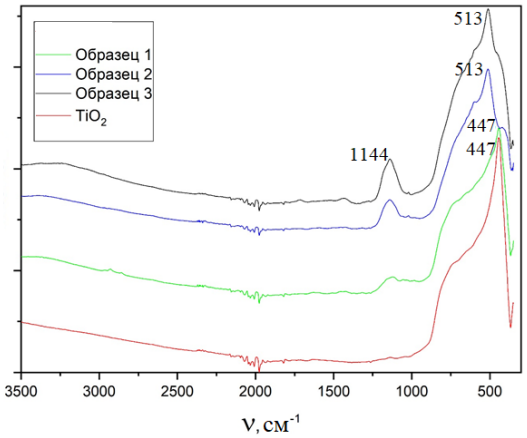

Рис. 3. ИК-спектры композиционных материалов

Литература

1. Влияние оксидов d-элементов на фазовое превращение анатаз-рутил / Е.А. Белая, В.В. Викторов, Д.А. Жеребцов, А.М. Колмогорцев // Вестник ЮУрГУ. – 2018. – Т. 10. – №1. – С. 5–6.
2. The origin of magnetism induced by intrinsic defects in anatase-type ultrathin TiO2 nanotube / Y. Zhang, H. Jia, H. Jia, H. Liu, E. Cao, J. Hu // Journal of magnetism and magnetic materials. – 2017. – №443. – P. 202–210.

ИССЛЕДОВАНИЕ ВОЗМОЖНОСТИ ИСПОЛЬЗОВАНИЯ МЕТИЛОВЫХ ЭФИРОВ ЖИРНЫХ КИСЛОТ В КАЧЕСТВЕ ПЛАСТИФИКАТОРОВ ПВХ

А.Д. Павлова
Национальный исследовательский Нижегородский государственный университет им. Н.И. Лобачевского, студент
Россия, Нижегородская обл., г. Нижний Новгород; e-mail: an.pav02@gmail.com
Научный руководитель: Белоусов А.С., к.х.н., доцент, artem_belousovl7@mail.ru

В работе исследована возможность применения метиловых эфиров жирных кислот в качестве пластификатора ПВХ. Для этого были исследованы свойства ДОФ и МЭЖК по ГОСТу 8728-88, проведен анализ физико-механических и физико-химических свойств ПВХ-плёнок, полученных на их основе. Для исследования свойств изделий из ПВХ были изготовлены несколько типов смесей следующего состава: (ПВХ + ДОФ); (ПВХ + МЭЖК); (ПВХ + МЭЖК:ДОФ (50:50)); (ПВХ + МЭЖК:ДОФ (80:20)); (ПВХ + МЭЖК:ДОФ (20:80)). На основании проведенных опытов было доказано, что в чистом виде МЭЖК не может полностью заменить ДОФ, так как ПВХ-плёнки на его основе имеет ряд недостатков по сравнению с плёнками на основе ДОФ. Однако МЭЖК может использоваться в качестве вторичного пластификатора в ПВХ-изделиях, что позволит частично заменить при производстве вредный ДОФ, а также снизить стоимость конечного продукта.

Ключевые слова: ПВХ; МЭЖК; ДОФ; пластификаторы ПВХ.

При производстве поливинилхлорида для улучшения его эксплуатационных свойств, таких как гибкость, упругость, долговечность используются пластификаторы. Основная часть используемых в настоящее время пластификаторов (около 80%) приходится на различные фталаты [1]. Пластифицированный ПВХ может содержать до 60% по массе фталатов. Наиболее часто при производстве изделий из ПВХ в качестве пластификатора применяют ДОФ. Однако стоит отметить, что в процессе эксплуатации фталаты могут легко высвобождаться в окружающую среду из ПВХ-изделий, что оказывает пагубное влияние на здоровье человека и окружающую среду. В связи с высокой токсичностью и канцерогенностью фталатов большой интерес в последнее время привлекают экологически чистые пластификаторы, полученные на основе растительного сырья [2]. Одной из перспективных замен фталатам может стать применение в качестве пластификаторов продуктов переработки растительных масел, а именно метиловых эфиров жирных кислот, представляющих собой экологически чистый продукт.

Цель работы – исследовать возможность применения пластификаторов на основе метиловых эфиров жирных кислот при производстве изделий из поливинилхлорида.

В ходе работы были исследованы свойства ДОФ и МЭЖК по ГОСТу 8728-88, проведен анализ ПВХ-плёнок, полученных на их основе. При сравнении свойств ДОФ и МЭЖК было установлено, что по цветности (Метод фотометрического определения цветности, фотоколориметр) и кислотному числу (титриметрический метод, колба для титрования, бюретка) показатели этих веществ практически идентичны. Незначительное превышение нормы массовой доли летучих веществ (метод определения массовой доли летучих веществ, термошкаф, термометр на 200ºС, эксикатор, весы лабораторные) для МЭЖК объясняется наличием воды. Однако МЭЖК по сравнению с ДОФ имеет гораздо более низкую вязкость (метод вискозиметрии, вискозиметр, груша, секундомер, термостат) и плотность (метод определения плотности, набор ареометров, термостат, термометр), что приводит

к образованию менее вязких растворов при смешении с ПВХ. А относительно высокая температура застывания (метод определения температуры застывания, криостат, пробирка плоскодонная, стеклянная муфта, термометр) МЭЖК осложняет применение в зимний период. Для исследования были приготовлены несколько типов смесей следующего состава: (ПВХ + ДОФ); (ПВХ + МЭЖК); (ПВХ + МЭЖК:ДОФ (50:50)); (ПВХ + МЭЖК:ДОФ (80:20)); (ПВХ + МЭЖК:ДОФ (20:80)) (рис. 1).

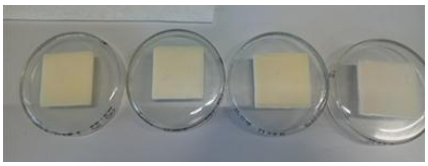

Рис. 1. Образцы полученных ПВХ-плёнок (ПВХ + ДОФ; ПВХ + МЭЖК:ДОФ (50:50); ПВХ + МЭЖК:ДОФ (20:80); ПВХ + МЭЖК:ДОФ (80:20) справа налево)

При исследовании физико-механических свойств полученных ПВХ-плёнок на основе МЭЖК и ДОФ было замечено, что при увеличении концентрации МЭЖК происходит резкое снижение вязкости смеси ПВХ с пластификатором. Стоит также отметить, что во всех образцах практически не происходило нарастания вязкости смеси со временем. Добавление МЭЖК к ДОФ приводило к увеличению твердости получаемого полимера. При этом получались менее прочные и эластичные образцы, о чем свидетельствовало уменьшение значений относительного удлинения и прочности. При исследовании физико-химических свойств полученных ПВХ-плёнок на основе МЭЖК и ДОФ было замечено, что при увеличении концентрации МЭЖК образец больше подвержен влиянию химических сред (10%-й раствор лимонной кислоты, 1%-й раствор на основе хозяйственного мыла, дистиллированная вода), в отличие от образцов с высоким содержанием ДОФ. ПВХ-плёнка на основе чистого ДОФ оказалась наиболее устойчивой. Для образца ПВХ+МЭЖК не удалось измерить прочность и относительное удлинение из-за хрупкости полученной плёнки. Полученный образец характеризовался высоким выпотеванием пластификатора, о чем свидетельствовали образующиеся на бумаге маслянистые жёлтые капли. При определении термоустойчивости полученных образцов ПВХ-плёнок было замечено, что значительно меньшей термоустойчивостью обладает образец, содержащий в своем составе 80% МЭЖК. Данное явление объясняется тем, что МЭЖК при высоких температурах характеризуется большей летучестью по сравнению с ДОФ. Два других образца с использованием МЭЖК в качестве пластификатора при нагревании до 100ºС проявляют схожую с ДОФ термическую устойчивость. Наибольшую термическую устойчивость продемонстрировал образец с использованием ДОФ в качестве пластификатора (рис. 2).

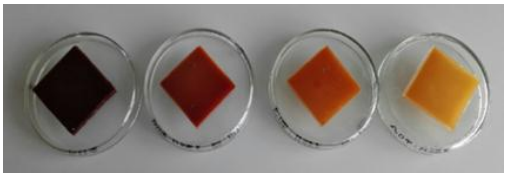

Рис. 2. Образцы полученных ПВХ-плёнок после термического воздействия (ПВХ + ДОФ; ПВХ + МЭЖК:ДОФ (50:50); ПВХ + МЭЖК:ДОФ (20:80); ПВХ + МЭЖК:ДОФ (80:20) слева направо)

В ходе данной работы была исследована возможность применения метиловых эфиров жирных кислот в качестве пластификатора поливинилхлорида. На основании проведенных опытов было показано, что в чистом виде метиловые эфиры жирных кислот не могут полностью заменить диоктилфталат, так как пленки из поливинилхлорида на его основе имеют ряд недостатков по сравнению с пленками на основе ДОФ. Однако метиловые эфиры жирных кислот могут использоваться в качестве вторичного пластификатора в изделиях из поливинилхлорида. Это позволит частично заменить при производстве токсичный диоктифталат, а также снизить стоимость конечного продукта.

Практическая значимость работы состояла в получении новых экологически безопасных пластификаторов ПВХ, которые смогут в будущем послужить альтернативой используемым канцерогенным фталатам, оказывающим негативное влияние на окружающую среду.

Научная новизна заключается в том, что в России были впервые проанализированы пластифицирующие свойства МЭЖК.

Литература

1. Chen J., Liu Z., Jiang J., Nie X., Zhouab Y., Murray R.E. A novel biobased plasticizer of epoxidized cardanol glycidyl ether: synthesis and application in soft poly (vinyl chloride) films // The Royal Society of Chemistry. –2015. – Vol. 5. P. 56171–56180.

2. Limiting the Use of Certain Phthalates as Excipients in CDER-Regulated Products: сайт. URL: https://www.fda.gov/regulatory-information/search-fda-guidance-documents/limiting-use-certain-phthalates-excipients-cder-regulated-products (дата обращения: 22.02.2020).

ЭКСПЕРИМЕНТАЛЬНОЕ ИССЛЕДОВАНИЕ И МАТЕМАТИЧЕСКОЕ МОДЕЛИРОВАНИЕ ГАЗОГИДРАТНОГО РАВНОВЕСИЯ СМЕСИ CH_4 / CO_2 В ПРИСУТСТВИИ ПРОМОТОРОВ ТГФ / Na-ЛС

М.С. Сергеева
Нижегородский государственный технический университет им. Р.Е. Алексеева,
аспирант
Россия, Нижегородская обл., г. Нижний Новгород; e-mail: sergeeva.m.s@rambler.ru
Научный руководитель: Воротынцев В.М., д.х.н., профессор, vlad@vorotyn.nnov.ru

С целью внедрения технологии газогидратной кристаллизации в промышленность для извлечения CO_2 из природного газа (процесс декарбонизации) нами были экспериментально определены давления диссоциации газовой смеси CH_4 (81.70 мол.%) / CO_2 (18.30 мол.%), приближенной к составу природного газа, при добавлении термодинамического (ТГФ (3.80 мас.%)) и кинетического (Na-ЛС (0.30 мас.%)) промоторов гидратообразования в температурном диапазоне 283.71÷288.00 К. Давления диссоциации данной смеси находились в диапазоне 0.7570÷1.9328 МПа. Также было математически смоделировано давление диссоциации газовой смеси CH_4 (81.70 мол.%) / CO_2 (18.30 мол.%) без добавления промоторов гидратообразования, которое составило 6.0828÷10.179 МПа в рассматриваемом температурном диапазоне. Установлено среднее снижение давления диссоциации в 6.79 раз в рассматриваемом температурном диапазоне при добавлении ТГФ (3.80 мас.%).

Ключевые слова: газовые гидраты; метан; диоксид углерода; тетрагидрофуран; газогидратное равновесие.

Важное значение при экономической оценке производства природного газа имеет очистка от кислых газов, например, от диоксида углерода (CO_2). Конвенциональными технологиями при извлечении CO_2 из природного газа являются абсорбция, адсорбция и мембранное газоразделение. Однако они обладают определенными недостатками и не соответствуют современным мировым трендам по энергообеспечению и экологичности. В связи с этим необходим поиск альтернативных технологий для снижения общей стоимости извлечения CO_2.

В последнее время перспективной альтернативной технологией для разделения промышленных газов является газогидратная кристаллизация. Газовые гидраты – это кристаллические соединения молекул воды и газов, которые существуют при температурах выше точки замерзания воды. Технология газогидратной кристаллизации обладает некоторыми преимуществами, среди них: низкие энергозатраты, т.к. процесс возможен при температуре выше 273.15 К; высокая эффективность газоразделения из-за разницы в давлениях диссоциации газовых гидратов; высокая емкость газов в газогидратной фазе; простота аппаратурного оформления установки газогидратной кристаллизации и простота масштабируемости; безопасность транспортировки газов; материалами являются вода, которая может быть восстановлена и промоторы, которые могут быть удалены на последующих стадиях. Таким образом, нами было установлено, что технология газогидратной кристаллизации является экологически безопасной и энергоэффективной.

Для увеличения скорости гидратообразования, потребления газа и извлечения CO_2 нами были использованы промоторы гидратообразования: термодинамический – тетрагидрофуран (ТГФ) и кинетический – лаурилсульфат натрия (Na-ЛС). ТГФ снижает давление диссоциации гидратообразователя, а Na-ЛС увеличивает скорость процесса гидратообразования. Оптимальные концентрации ТГФ и Na-ЛС составляют 3.80 мас.% и 0.30 мас.%, соответственно.

Та как основным компонентом природного газа является метан (CH_4), мы рассмотрели модельную газовую смесь CH_4 / CO_2. Концентрация CO_2 в природном газе может достигать 8 об.% [1, с. 5]. Однако существуют месторождения углеводородного газа, загрязненные относительно высокими концентрациями CO_2, наиболее типично от 10 до 50 об.% [2–3]. Из данного диапазона мы исследовали концентрацию CO_2, равную 18.30 мол.%. Соответственно концентрация CH_4 составляет 81.70 мол.%.

Нами было экспериментально исследовано давление диссоциации смеси CH_4 (81.70 мол.%) / CO_2 (18.30 мол.%) / ТГФ (3.80 мас.%) / Na-ЛС (0.30 мас.%) в температурном диапазоне 283.71÷288.00 К. Результат экспериментального определения трехфазного равновесия жидкость – пар – газовый гидрат смеси CH_4 (81.70 мол.%) / CO_2 (18.30 мол.%) / ТГФ (3.80 мас.%) / Na-ЛС (0.30 мас.%) при T=288.00 К представлен на рис. 1.

Как видно из рис. 1, в начале эксперимента газогидратный кристаллизатор охлаждается, давление снижается в результате фазового сжатия газа и дальнейшего растворения газа в водном растворе. Затем происходит диффузия газовых молекул и стабилизация газогидратных ячеек. После образования газогидратной фазы систему нагревали ступенчато с постоянной скоростью 0.10 К/ч до пересечения с точкой газогидратной системы и диссоциацией последнего газового гидрата. Далее процесс повторяется при меньших петлях давление – температура для уменьшения степени метастабильности эксперимента. Видно, что циклы имеют гистерезисный характер, т.е. температура и давление различаются на стадиях образования и диссоциации.

Рисунок 1 показывает, что давление диссоциации второго и третьего циклов не совпало с первым циклом (сегмент «А» на рис. 1). Это связано с тем, что повторные циклы проводились из раствора с эффектом «памяти», т.е. с сохранением остаточных структур газовых гидратов.

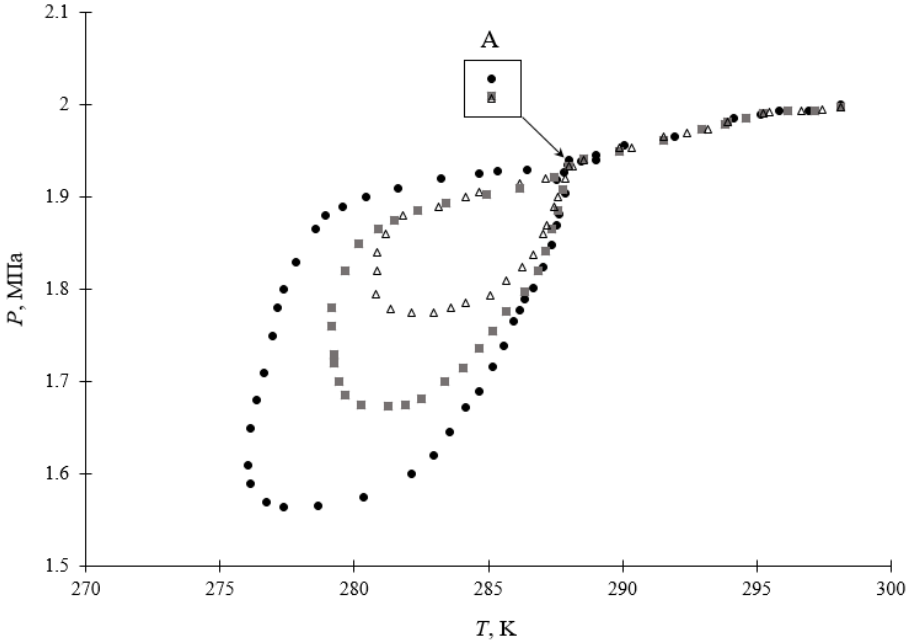

Рис. 1. Определение трехфазного равновесия жидкость – пар – газовый гидрат в смеси CH_4 (81.70 мол.%) / CO_2 (18.30 мол.%) / ТГФ (3.80 мас.%) / Na-ЛС (0.30 мас.%) при *T*=288.00 К

Экспериментально определенные давления диссоциации смеси CH_4 (81.70 мол.%) / CO_2 (18.30 мол.%) / ТГФ (3.80 мас.%) / Na-ЛС (0.30 мас.%) и математически смоделированные давления диссоциации газовой смеси CH_4 (81.70 мол.%) / CO_2 (18.30 мол.%) в отсутствии добавления промоторов гидратообразования в интервале температур образования газовых гидратов, равном 283.71÷288.00 К представлены в таблице 1.

Таблица 1

Экспериментально определенные давления диссоциации смеси CH_4 (81.70 мол.%) / CO_2 (18.30 мол.%) / ТГФ (3.80 мас.%) / Na-ЛС (0.30 мас.%) и математически смоделированные давления диссоциации газовой смеси CH_4 (81.70 мол.%) / CO_2 (18.30 мол.%) в отсутствии добавления промоторов гидратообразования в интервале температур образования газовых гидратов, равном 283.71÷288.00 К

T, К	$P_{дис}$, МПа	
	CH_4 (81.70 мол.%) / CO_2 (18.30 мол.%) / ТГФ (3.80 мас.%) / Na-ЛС (0.30 мас.%)	CH_4 (81.70 мол.%) / CO_2 (18.30 мол.%)
283.71	0.7570	6.0828
285.17	0.9421	7.1970
285.78	1.1078	7.7356
286.32	1.3719	8.2548
288.00	1.9328	10.179

Таким образом, среднее снижение давления диссоциации в 6,79 раз было установлено в рассматриваемом температурном диапазоне при добавлении ТГФ (3.80 мас.%).

Выгода от снижения давления превышает кинетические потери. Затраты на сжатие являются одними из самых больших затрат промышленного процесса, поэтому стратегия снижения давления способствует экономичности процесса. Однако ТГФ обладает высокой летучестью, токсичностью и высоко агрессивным действием на некоторые пластмассы, каучуки и покрытия, присутствующие в технологическом оборудовании. В связи с этим его следует использовать только на первой стадии газогидратной кристаллизации. На основании вышеизложенного можно сделать вывод, что ТГФ можно использовать в промышленных масштабах.

Таким образом, показано повышение энергоэффективности газогидратной кристаллизации при добавлении ТГФ. Полученные результаты будут использованы в случае применения газогидратной кристаллизации при очистке природного газа от кислых газов.

Литература

1. Speight J.G. Natural gas: a basic handbook. Houston. – Gulf Publishing Company, 2007. – 252 p.

2. Браво Ж.Л. Способ обработки потока углеводородного газа, имеющего высокую концентрацию диоксида углерода, с использованием бедного растворителя, содержащего водный раствор аммиака: пат. RU2485998C2. Россия, 2009. 16 с.

3. Bellussi G. et al. Silica-aluminas for carbon dioxide bulk removal from sour natural gas // Microporous Mesoporous Mater. 2011. Vol. 146, № 1–3. P. 134–140.

Исследование выполнено при финансовой поддержке РФФИ в рамках научного проекта № 20-38-90080. The reported study was funded by RFBR according to the research project №20-38-90080.

ИЗУЧЕНИЕ ВЛИЯНИЯ ВРЕДНЫХ ПРИВЫЧЕК НА РАЗВИТИЕ ГИПОКСИИ ПЛОДА

А.И. Скарзова
Национальный исследовательский Нижегородский государственный
университет им. Н.И. Лобачевского, Арзамасский филиал ННГУ, студент
Россия, Нижегородская обл., г. Арзамас; e-mail: nastya.skarzova88901@gmail.com
Научный руководитель: Жиженина Л.М., к.б.н., доцент, statueva@mail.ru

В данной статье рассмотрена важность ведения здорового образа жизни при беременности. Вредные привычки способствуют значительным изменениям в плаценте, в результате чего нарушается материнско-плодовый обмен веществ, что приводит к гипоксии плода.

Ключевые слова: гипоксия плода; младенческие заболевания; вредные привычки; курение; алкоголь.

Гипоксия плода и асфиксия новорожденных является частым осложнением беременности и родов и остается до настоящего времени одной из главных причин мертворождаемости и смертности новорожденных, соматических и неврологических нарушений у детей. В связи с этим профилактика и лечение гипоксических состояний плода имеет большое значение в снижении перинатальной заболеваемости и смертности, а также младенческой смертности. Поскольку одной из множества причин, приводящих к гипоксии плода, являются вредные привычки, то отказ от них поможет снизить риски развития данного диагноза у детей.

Проблема заключается в том, что не все женщины ведут здоровый образ жизни, даже находясь в положении, не бросают вредные привычки, что может привести гипоксии плода.

К гипоксии плода могут привести любые патологические процессы, протекающие не только в организме будущего ребенка, но и у женщины [2].

Курение имеет комплексный неблагоприятный эффект для беременности, оказывает влияние на массу тела ребёнка, перинатальную смертность, недоношенность новорождённого, а также на физические и умственные недостатки. Стенка плаценты у курящих матерей более тонкая и имеет более округлую форму. Также у курящих беременных женщин плацента имеет нарушенный кровоток и ультраструктурные изменения. Во время беременности курение негативно действует на состояние периферического кровообращения у женщин и способствует сокращению респираторных движений плода [8; 11; 12].

Вдыхание сигаретного дыма, независимо от содержания никотина, приводит к гипоксии плода, связанной с оксидом углерода, который проникает в кровь ребёнка через плаценту, захватывает гемоглобин и образует карбоксигемоглобин. Это приводит к снижению парциального давления кислорода в артериальной крови плода на 33% и к увеличению концентрации углекислого газа в крови ребёнка. Резкое уменьшение массы плода у курящих матерей связано с гипоксией тканей плода, вызванной карбоксигемоглобином. Гипоксия тканей плода, вызванная карбоксигемоглобином, приводит к резкому снижению массы плода, спонтанному аборту, неонатальной смерти ребенка [6; 8; 9; 11].

Не менее серьезное влияние на развитие плода оказывает алкоголь. Под влиянием алкоголя в плаценте происходят значительные изменения. Уменьшается ее вес, изменяется кровоснабжение и кровенаполнение отдельных участков, появляются кровоизлияния в ткань плаценты и тромбы, погибает часть элементов клеток и мелких сосудов, склерозируются ворсины плаценты, которые имеют важное значение для снабжения ее кислородом и питания плода. В итоге, нарушается материнско-плодовый обмен веществ, что приводит к гипоксии плода. Особенно нарастает чувствительность плода к алкоголю к 28-й неделе беременности, что способствует усилению гипоксии плода и прерыванию беременности [3; 4; 8; 10].

В начале исследования было проанализировано количество родов по данным ГБУЗ НО «Арзамасский родильный дом» в динамике трех лет (рис. 1).

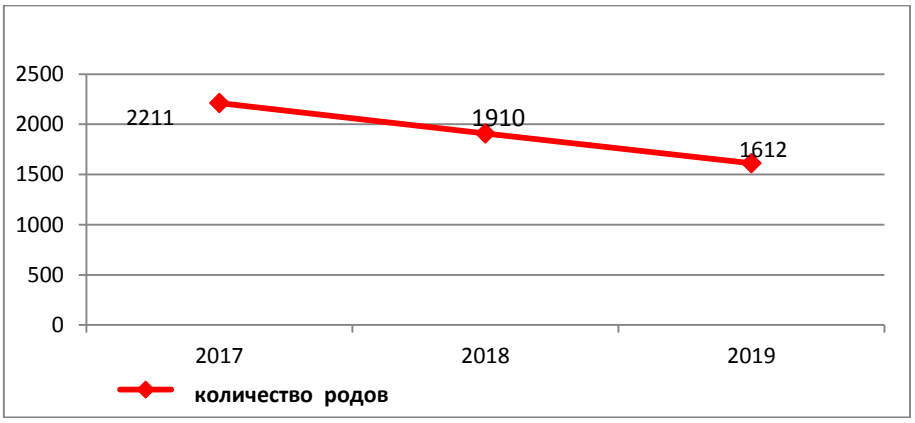

Рис. 1. Динамика количества родов за 2017–2019 годы

Исходя из динамики количества родов, были выявлены существенные изменения. В результате анализа данных было установлено, что на территории Арзамаса количество родов за 3 года снизилось на 599. Такое значительное снижение количества родов можно объяснить тем, что был открыт областной перинатальный центр, куда направляются женщины с высокой группой риска.

Далее нами был осуществлен анализ данных о соотношении общего количества родов к родам с острой и хронической гипоксией плода, зарегистрированных в ГБУЗ НО «Арзамасский родильный дом» за 2017–2019 годы (рис. 2).

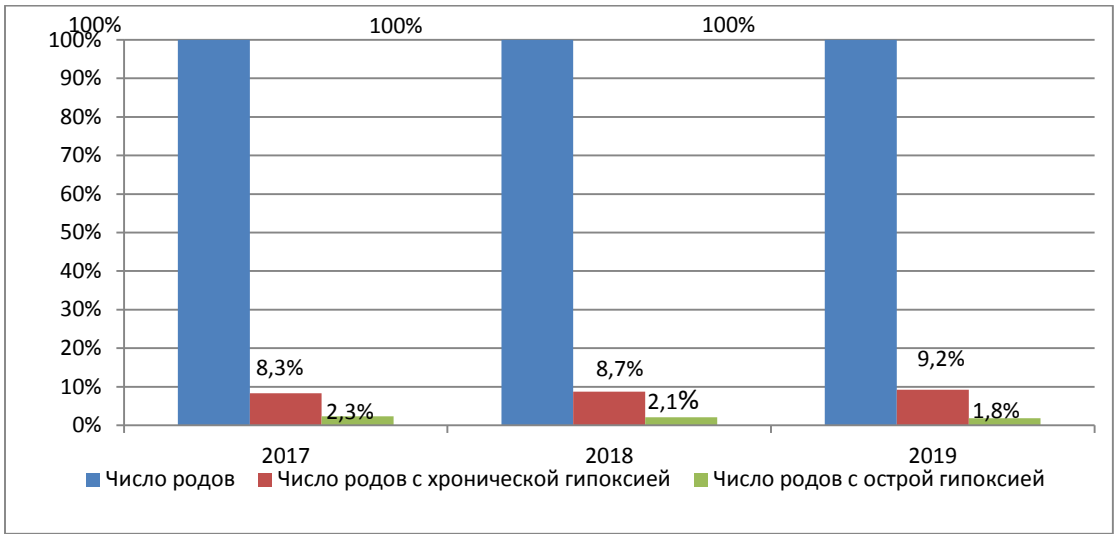

Рис. 2. Соотношение общего числа родов к родам
с хронической и острой гипоксией плода за 2017–2019 годы (в %)

Исходя из представленных данных видно, что за 2017–2019 годы было выявлено 498 случаев родов с хронической гипоксией плода и 120 случаев с острой гипоксией плода. В период с 2017 по 2019 год хроническая гипоксия плода не имеет тенденции к снижению (8,3%–9,2%), а снижение количества родов с острой гипоксией незначительна (2,3%–1,8%). Это подтверждает серьезность проблемы, потому что гипоксия плода является причиной младенческих заболеваний, инвалидности и смерти.

Далее проводилось исследование зависимости частоты развития гипоксии плода от возраста матери в динамике трех лет (рис. 3).

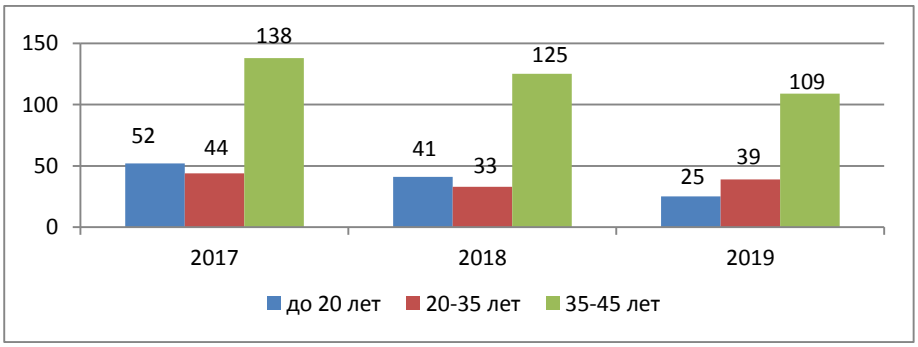

Рис. 3. Зависимость частоты развития гипоксии плода от возраста матери за 2017–2019 годы

Исходя из полученных данных, можно сделать вывод о том, что наибольшая частота развития гипоксии плода приходится на возраст 35–45 лет. У женщин этой группы могли ранее присутствовать аборты, воспалительные заболевания половой системы и экстрагенитальные заболевания.

Значительную часть среди всех случаев гипоксии плода занимают возраст матерей до 20 лет, так как чаще всего в этом возрасте беременность не планировалась. Кроме того, определенную роль играют стрессовые состояния, эмоциональное перенапряжение, гормональные нарушения, недостаточная адаптация к беременности.

Сравнительный анализ влияния вредных привычек на развитие гипоксии плода по данным ГБУЗ НО «Арзамасский родильный дом» за 2017–2019 годы показал, что количество женщин, употребляющих алкоголь, снизилось на 13 человек, а количество курящих женщин во время беременности на 11 человек (рис. 4). Это небольшие показатели снижения употребления алкоголя и курения, но тенденция к уменьшению есть.

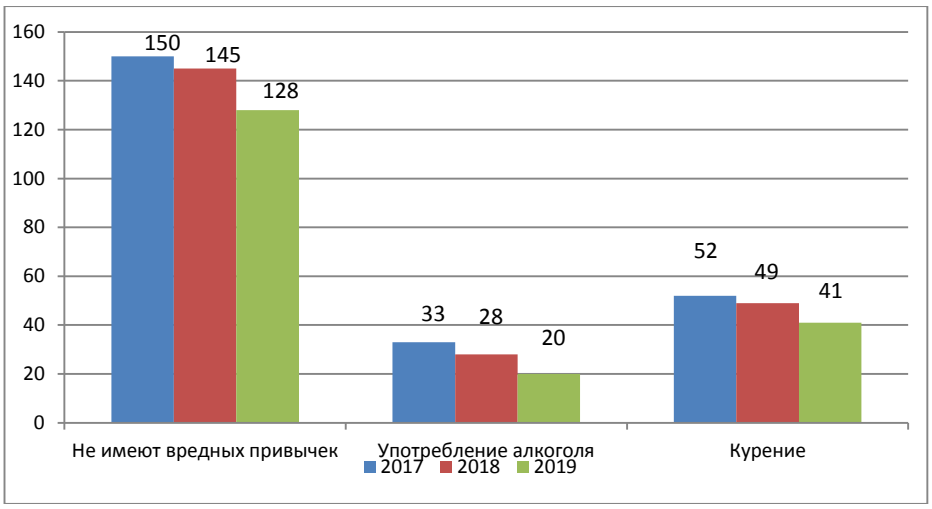

Рис. 4. Сравнительный анализ количества женщин,
не имеющих и имеющих вредные привычки (употребление алкоголя и курение) за 2017–2019 годы

Во время беременности курение негативно действует на состояние периферического кровообращения у беременных женщин и способствует сокращению респираторных движений плода. Под влиянием алкоголя в плаценте происходят значительные изменения, в результате которых нарушается материнско-плодовый обмен веществ, что приводит к гипоксии плода. Поэтому каждая женщина, которая планирует рожать и хочет иметь здоровых детей должна придерживаться здорового образа жизни как до зачатия, так и во время беременности [1; 5; 7].

Литература

1. Баранов И.И., Сухих Г.Т. Неотложные состояния в акушерстве. – М.: Гэотар-Медиа, 2011. – 73 с.
2. Гайдуков С.Н. Физиологическое акушерство. – СПб.: СпецЛит, 2011. – 214 с.
3. Драгой М.Г. Энциклопедия клинического акушерства. – М., 2013. – 400 с.
4. Измайлова И.Д. Цитохимическая оценка адаптации новорожденных и детей грудного возраста с гипоксическим поражением ЦНС. – М., 2013. – С. 17–118.
5. Леваков С.А., Боровкова Е.И., Шеманаева Т.В. Клиническое акушерство. – М., 2016. – 296 с.
6. Макаров И.О., Юдина Е.В., Боровкова Е.И. Задержка роста плода. Врачебная тактика. – СПб.: МЕДпресс–информ, 2014. – 56 с.
7. Николаева Л.Б., Ушакова Г.А. Первая беременность и первые роды. – М., 2013. – 264 с.
8. Озолиня Л.А., Бахарева И.В., Тягунова А.В. Влияние различных факторов на плод.– М., 2017. – 224 с.
9. Стрижаков Г.М. Синдром задержки роста плода: патогенез, диагностика, лечение, акушерская тактика. – М.: Гэотар–Медиа, 2013. – 120 с.
10. Федорова М.В. Диагностика и лечение внутриутробной гипоксии плода. – М., 2012. – 208 с.
11. Шабалов Н.П. Асфиксия новорожденных. – М.: МЕДпресс, 2015. – С. 13–14.
12. Шалина Р.И., Сичинава Л.Г., Панина О.Б. Акушерство. – М.: ГэотарМедиа, 2011. – 656 с.

ИГРОВЫЕ ЭЛЕМЕНТЫ НА УРОКАХ БИОЛОГИИ 5-6 КЛАССОВ КАК СПОСОБ АКТИВИЗАЦИИ УЧЕБНОЙ ДЕЯТЕЛЬНОСТИ УЧАЩИХСЯ

М.Е. Фильченкова
Национальный исследовательский Нижегородский государственный
университет им. Н.И. Лобачевского, Арзамасский филиал ННГУ, студент
Россия, Нижегородская обл., г. Арзамас; e-mail: filchenkova_1999@mail.ru
Научный руководитель: Бусарова Н.В., к.б.н, доцент, natwik@rambler.ru

В работе рассматривается использование игровых элементов на уроках биологии в 5–6 классах, установлено, что большинство учителей используют игры на своих уроках, чаще на этапе закрепления знаний и считают, что это хороший способ активизации учебной деятельности; практически все учащиеся любят играть почти на каждом уроке, чаще в групповой форме.
Ключевые слова: игровые элементы; познавательная активность; курс биологии 5–6 классов; типы дидактических игр.

Биология – довольно сложный, многоаспектный предмет, где изучают не только особенности живых организмов, но и огромное количество понятий и определений, законов и закономерностей. Сделать эту работу нескучной, но в то же время научной, увеличить активность учащихся, интерес и внимание к предмету считается ключевой задачей современного учителя [1].

Дидактические игры – это разновидность игр с правилами, которые специально созданы педагогикой в целях обучения и воспитания детей в школе [2]. Они содержат в себе большие возможности, могут успешно использоваться как форма обучения, как самостоятельная игровая деятельность и как средство воспитания различных сторон личности обучающегося [4].

Игровые моменты на уроках биологии окрашивают эмоционально монотонную деятельность по запоминанию, повторению, закреплению или усвоению информации, а эмоциональность игрового действа активизирует все психические процессы и функции школьников. Другой положительной особенностью игры является то, что она способствует использованию знаний в новой ситуации, поэтому усваиваемый учащимися материал проходит через своеобразную практику, вносит разнообразие и интерес в учебный процесс [3]. В процессе игры даже самый пассивный ученик включается в урок, школьники способны выполнить объём заданий, в несколько количество раз превышающий обычный урок.

С целью изучения реального состояния проблемы использования дидактических игр в процессе обучения, было проведено анкетирование учителей разного предметного цикла и учащихся Хрипуновской СШ (Ардатовский район Нижегородской области).

Анализ анкет учителей показал, что большинство из них применяют чаще групповую форму игры (60%), 30% – индивидуальную и 10% – фронтальную формы.

Также респонденты отметили, что предпочтительнее использовать игру и ее элементы на этапе закрепления знаний (60%) (рис. 1).

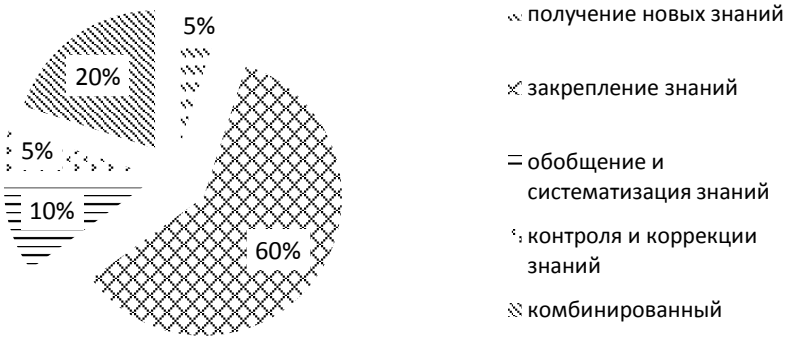

Рис. 1. Анализ ответов на вопрос «На каких этапах изучения темы предпочтительнее использовать игру и ее элементы?»

На вопрос «Любят ли школьники играть на уроках» 95% учителей ответили «да» и только 15% ответили «нет», при этом целесообразным считают использование игры для развития личности учащегося – 85% опрошенных.

Опираясь на результаты исследования, можно сказать, что на уроках учителя используют различные формы игр: индивидуальную, групповую, фронтальную. Выбор формы зависит от целей и задач игр. Цель выбирается в зависимости от результата, которого необходимо достичь. Большинство респондентов используют игру на этапе проверки или закрепления учебного материала, при этом происходит закрепление знаний, развитие психологических качеств учеников, воспитание у учащихся речи, умение правильно и логично излагать свои мысли, развитие умения находить оптимальные решения.

Учителя отмечают, что на протяжении всего процесса игры на уроке необходимо внимательно следить, чтобы не появилась конфликтная обстановка и не испортились взаимоотношения обучающихся в классе. Игра помогает развиться в личностном плане, это умение сотрудничать со сверстниками, умение выслушать и принять мнение других и другие [5].

Анализируя ответы учеников, следует отметить, что 90% из них нравится, когда учитель использует на уроке игру, и хотели бы, чтобы игры были на всех уроках (55%).

В процессе игры оказываются задействованы все виды памяти (ассоциативная, механическая, зрительная). С одной стороны, игровые технологии могут пронизывать весь курс, присутствуя почти на каждом уроке, с другой – занимать некоторую часть, не вытесняя ценной практической деятельности.

Учебный материал через игру усваивается непринужденно, как бы само собой, при этом деятельность учащихся носит разносторонний характер. Происходит стопроцентная активизация познавательной деятельности учащихся на уроке. Элементы соревнования, возможность посовещаться, ограниченность во времени – все эти игровые элементы повышают интерес к учебной деятельности в рамках урока биологии.

Игровые технологии внедряются на уроках посредством специальных приёмов и ситуаций, которые являются средством побуждения и стимулирования учащихся.

Курс биологии 5–6 классов направлен на формирование у учащихся представлений об отличительных особенностях живой природы, ее многообразии и эволюции, где важное внимание уделяется развитию мышления, учебной деятельности, исследовательских навыков и умений школьников, а также формированию у них ценностных мировоззренческих представлений о природе.

Игровые технологии, которые использовались на уроках биологии в 5–6 классах во время учебной практики в МБОУ «Хрипуновской СШ», были условно поделены на группы:

- *игры-соревнования*: заключают в себе соревновательный момент между учащимися, способствуют вниманию, наблюдательности и усилению преодоления трудностей в достижении цели. Можно применять как средство развития познавательного интереса, с целью лучшего освоения материала. Так, например, при изучении раздела «Строение и многообразие покрытосеменных растений» можно реализовать игры «Угадай плод», «Угадай класс покрытосеменных», «Такие разные семейства двудольных (однодольных)». Учащиеся делятся на пары, и по определенным описаниям учителем – плода, признаков семейств, классов, отгадывают кто быстрее;

- *игры-упражнения:* особенность их в том, что перед учащимися ставится задача и создается ситуация, которую необходимо осмыслить для дальнейшего действия, можно использовать на уроках для улучшения запоминания нового материла. Так, например, на уроках по изучению раздела «Царство растений», можно реализовать игру «Крокодил» (отгадать слово, используя подсказки, которые рисует один из участников команды). На уроках по изучению темы «Царство грибы» – игра «Биография», когда учащимся работают с карточками, по которым необходимо составить название гриба и его биографию по плану, затем зачитать для класса.

Также возможно применение игровых технологий при изучении других разделов биологии 5–6 класса: раздел «Царство растений (бактерий, грибов)» – игра «Третий лишний» (нужно найти элемент, не подходящий ко всем другим); «Абракадабра» (необходимо расставить буквы на свои места и угадать загаданное слово); «Биологическое лото» (есть игровое поле с названием семейств растений и карточки с изображением растений, учитель показывает карточку с изображением растения, школьники называют его, рассказывают о нём, кладут карточку на своё поле); «Узнай название» (предлагается описание какого-либо организма, учащиеся отгадывают, о ком идёт речь или сами придумывают описание для класса, а другие должны угадать, о ком идёт речь); раздел «Клетка – основа строения и жизнедеятельности организмов» – игра «Цепочка» (учитель задаёт вопрос учащимся, кто правильно ответил, предлагает свой вопрос другим и так далее по цепочке); раздел «Жизнедеятельность организмов», тема «Фотосинтез» – игра «Найди ошибку» (предлагается текст, рисунок с различными биологическими ошибками, нужно найти больше всего ошибок); раздел «Регуляция жизнедеятельности организмов» – игра «Загадки».

Это далеко не полный перечень возможных игровых моментов на уроках биологии в 5–6 классах; как метод обучения данная технология имеет большой ресурсный потенциал для формирования личностных универсальных учебных действий (УУД) – терпения, настойчивости, любознательности; регулятивных УУД – самостоятельное добывание и применение знаний; познавательных УУД – развитие наблюдательности и умения созерцать новое в знакомых вещах.

Литература

1. Гринченко И.С. Игра в теории, обучении, воспитании и коррекционной работе: учебно-методическое пособие. – М.: ЦГА, 2002. – 80 с.
2. Долгая Т.И. Игровые технологии в учебном процессе. – М.: Школа №1, 2004. – С. 67–70.
3. Игровые технологии на уроке биологии. – URL: https://www.uchportal.ru/publ/15-1-0-10712 (дата обращения: 26.10.2020).
4. Конышева Н.М. Игры в учебном процессе. – М.: Смоленск, 1984. – С. 17–21.
5. Кукушкина А.Г. Методика организации игры: учебное пособие. – М.: Великий Новгород, 2012. – 323 с.

ИЗУЧЕНИЕ ИНТЕНСИВНОСТИ ФОТОСИНТЕЗА ЛИСТВЕННЫХ ДЕРЕВЬЕВ ГОРОДА АРЗАМАСА

Л.С. Харитонов
Арзамасский политехнический институт (филиал) Нижегородского государственного технического университета им. Р.Е. Алексеева, студент
Россия, Нижегородская обл., г. Арзамас; e-mail: leo.khariton@yandex.ru
Научный руководитель: Емельянова Е.Г., emelianovarz@gmail.com;
Архипова А.В., к.х.н., доцент, annet.arkhipova@mail.ru

Данная статья рассматривает интенсивность фотосинтеза лиственных деревьев, используемых для озеленения городов. Приведен метод определения интенсивности процесса фотосинтеза с применением датчика углекислого газа. Дан анализ результатов исследования интенсивности фотосинтеза основных древесных пород г. Арзамаса.

Ключевые слова: аэрополлютант – углекислый газ; санитарная норма; интенсивность фотосинтеза древесных растений; датчик углекислого газа; озеленение города.

Качество жизни в современных городах значительно снижается из-за загрязнения атмосферы антропогенными выбросами. Наиболее распространённым и многотоннажным загрязнителем воздуха (аэрополлютантом)

является углекислый газ. К антропогенным источникам эмиссии CO_2 в атмосферу относятся: сжигание топлива – ТЭС, котельные, транспорт; некоторые виды промышленности (производство цемента, утилизация газов путём их сжигания в факелах). Кроме того, масштабная вырубка лесов приводит к локальному повышению концентрации углекислого газа в атмосферном воздухе.

Потребление углекислого газа из атмосферы происходит в следующих процессах: фотосинтез; реакция с карбонатами океана; поглощение гидробионтами (организмами гидросферы), которые создают свои скелеты, потом образуются донные известковые отложения; выветривание горных пород. Таким образом, фотосинтезирующие организмы и карбонатная система гидросферы поддерживают примерно постоянное содержание углекислого газа в атмосфере Земли – 0,03% об. [1].

В России согласно ГОСТ 30494-2011 оптимальное среднегодовое содержание углекислого газа в воздухе городов не должно превышать санитарную норму, которая составляет 0,3–0,4% об. [2]. Сегодня в мегаполисах в результате деятельности человека содержание углекислого газа в воздухе часто превышает санитарную норму в 5–10 раз. Знание видов растений, наиболее способных к фиксации углекислого газа, поможет подобрать растения для наиболее эффективного озеленения городов, что улучшит микроклимат и качество жизни в них. В связи с вышесказанным, изучение интенсивности фотосинтеза древесных лиственных растений, используемых для озеленения городов, является актуальным.

Цель данной работы – изучить интенсивность фотосинтеза древесных растений, используемых для озеленения города. Для исследования были взяты 20 видов растений: тополь черный *(Pópulus nígra)*, тополь лавролистный *(Populus laurifolia)*, дуб черешчатый обыкновенный *(Quércus róbur)*, липа обыкновенная европейская *(Tilia europaea)*, липа сердцевидная *(Tília cordáta)*, берёза повислая *(Bétula péndula)*, берёза пушистая *(Bétula pubéscens)*, клён остролистный *(Ácer platanoídes)*, клён американский *(Ácer negúndo)*, абрикос обыкновенный *(Prúnus armeníaca)*, ива белая *(Sálix álba)*, ива козья *(Sálix cáprea)*, осина обыкновенная *(Pópulus trémula)*, слива домашняя *(Prúnus doméstica)*, вишня обыкновенная *(Prúnus cérasus)*, яблоня домашняя *(Malus domestica)*, груша обыкновенная *(Pýrus commúnis)*, рябина обыкновенная *(Sórbus aucupária)*, черёмуха обыкновенная *(Prúnus pádus)* и каштан конский обыкновенный *(Aésculus hippocástanum)*.

Для определения интенсивности фотосинтеза использовался метод, основанный на определении количества поглощенного углекислого газа одним квадратным сантиметром листовой поверхности в час [3]. Интенсивность фотосинтеза рассчитывалась по следующей формуле: $J_ф=C/(St)$, где C – количество поглощенного CO_2 в ppm, S – площадь поверхности листовой пластины в см^2, t – время в часах, $J_ф$ – интенсивность фотосинтеза в ppm CO_2/(см^2·ч).

Для исследования использовался датчик углекислого газа цифровой лаборатории «Releon Point» (рис. 1).

Лист помещался в емкость, к которой плотно присоединялся датчик углекислого газа цифровой лаборатории «Releon Point». Для поддержания процесса фотосинтеза была устроена дополнительная подсветка с помощью настольной светодиодной лампы с уровнем освещения 5500 лк (рис. 2). Во время проведения экспериментов все внешние факторы (температура, свет, объем емкости, в которой находился лист), были одинаковы. После измерения количества поглощенного углекислого газа определялась площадь фотосинтезирующей листовой пластинки с помощью мобильного приложения «Petiole».

Рис. 1. Датчик углекислого газа цифровой биологической лаборатории «Releon Point»

Рис. 2. Измерение интенсивности фотосинтеза берёзы пушистой

После проведения измерений была рассчитана средняя интенсивность процесса фотосинтеза для каждого вида исследуемых растений (табл. 1).

Таблица 1

Средняя интенсивность фотосинтеза древесных растений

Вид растения	***S* листа, см^2**	**Время, ч**	***C*(CO_2), ppm**	**$J_ф$, ppm CO_2/см^2·ч**	**$J_{ф\ средняя}$, ppm CO_2/см^2·ч**
Тополь черный	19,75	0,058	410	357,922	321,57
	28,75	0,05	410	285,217	
Тополь лавролистный	57,5	0,073	420	100,060	82,411
	57,5	0,11	410	64,822	
Дуб черешчатый обыкновенный	39,5	0,06	410	172,996	269,82
	17,75	0,063	410	366,644	
Липа обыкновенная	39,00	0,11	410	95,571	85,750
	45,00	0,12	410	75,926	
Липа сердцевидная	24,75	0,13	410	127,428	124,108
	22,25	0,16	430	120,787	
Береза повислая	23,75	0,16	410	107,895	186,635
	29,25	0,058	410	241,674	
	28,25	0,069	410	210,337	
Береза пушистая	17,25	0,077	410	308,677	278,581
	16,5	0,1	410	248,485	
Клён остролистный	17,75	0,27	410	85,550	57,044
	25,5	0,17	200	46,136	
	19,5	0,13	100	39,447	
Клён американский	43,25	0,15	410	63,198	53,763
	29,25	0,17	367	73,805	
	46,5	0,17	192	24,288	
Абрикос обыкновенный	24,0	0,069	410	247,585	192,692
	20,0	0,14	410	146,429	
	27,5	0,081	410	184,063	
Ива белая	19,00	0,19	327	90,582	114,480
	18,50	0,15	384	138,378	
Ива козья	39,75	0,081	410	127,339	84,027
	53,00	0,19	410	40,715	
Осина обыкновенная	16,5	0,18	366	123,232	143,208
	16,75	0,15	410	163,184	
Слива домашняя	20,0	0,1	410	205,000	197,079
	12,75	0,17	410	189,158	
Вишня обыкновенная	19,00	0,088	410	245,215	252,766
	15,75	0,1	410	260,317	
Яблоня домашняя	37,25	0,075	410	146,756	125,895
	52,75	0,074	410	105,034	
Груша обыкновенная	20,00	0,17	414	121,765	156,789
	23,75	0,09	410	191,813	
Рябина обыкновенная	38,00	0,074	410	145,804	164,645
	27,25	0,082	410	183,486	
Черёмуха обыкновенная	28,00	0,12	260	77,381	58,355
	34,75	0,3	410	39,329	
Каштан конский обыкновенный	33,65	0,13	410	93,725	71,621
	51,75	0,16	410	49,517	

Таким образом, самая высокая интенсивность фотосинтеза была отмечена у тополя черного, березы пушистой, дуба черешчатого, вишни обыкновенной и сливы домашней. Средние результаты показали такие виды растений, как абрикос обыкновенный, берёза повислая, рябина обыкновенная, груша обыкновенная, осина обыкновенная, яблоня домашняя, липа сердцевидная, ива белая, липа обыкновенная (европейская), ива козья, тополь лавролистный и каштан конский обыкновенный. Самая низкая интенсивность фотосинтеза была отмечена у клёна американского, клёна остролистного и черёмухи обыкновенной (рис. 3). При этом интенсивность фотосинтеза тополя чёрного больше интенсивности фотосинтеза клёна американского в 6 раз, каштана конского обыкновенного – в 5 раз, тополя лавролистного – в 4 раза, ивы белой – в 3 раза и рябины обыкновенной – примерно в 2 раза.

Экспериментальные данные интенсивности фотосинтеза лиственных деревьев позволяют разработать рекомендации для более эффективного озеленения современных городов с целью повышения качества окружающей среды в природно-антропогенном комплексе.

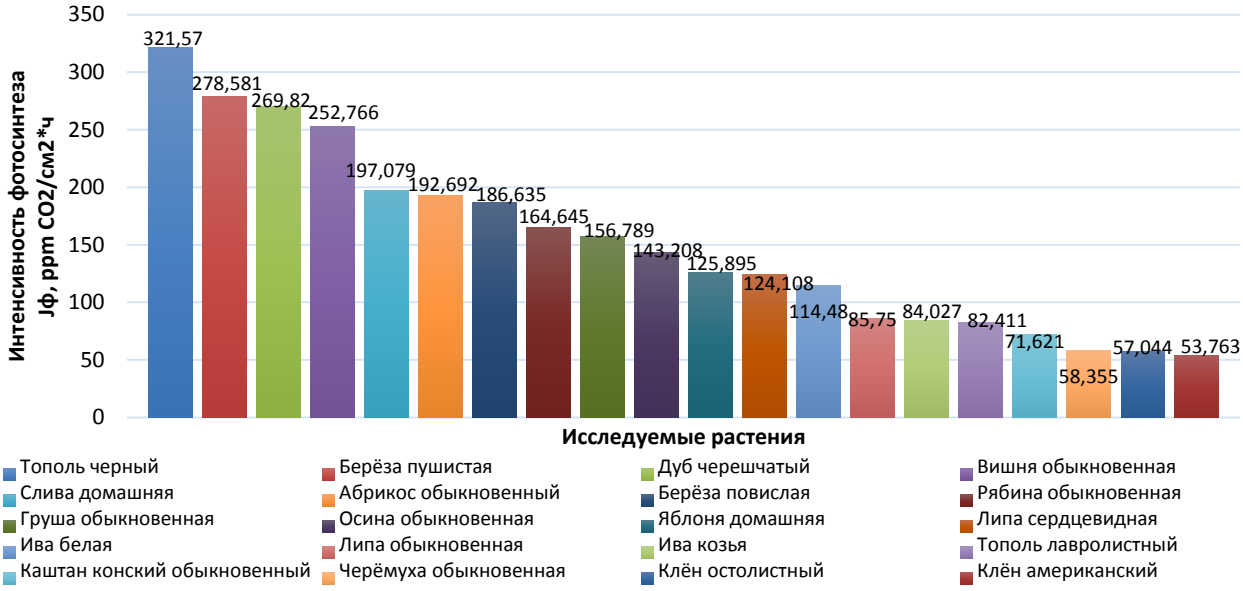

Рис. 3. Интенсивность фотосинтеза исследуемых видов растений

Литература

1. Архипова А.В. Экологический практикум: учебно-методическое пособие. – Н. Новгород: НГТУ им. Р.Е. Алексеева, 2017. – 214 с.
2. ГОСТ 30494-2011. Здания жилые и общественные. Параметры микроклимата в помещениях: дата издания 04.02.2013.
3. Гавриленко В.Ф., Жигалова Т.В. Большой практикум по фотосинтезу. – М.: Академия, 2003. – 256 с.

УНИКАЛЬНОСТЬ ТЕРРИТОРИИ БАЙКАЛА ДЛЯ РАЗВИТИЯ НАУЧНОГО ТУРИЗМА

Ч.Т. Чимитдоржиева

Бурятский государственный университет имени Доржи Банзарова, студент

Россия, Республика Бурятия, г. Улан-Удэ, e-mail: chimitachimitdorzhieva02@gmail.com

Научный руководитель: Мантатова А.В., к.г.н, доцент, e-mail: arma_1@mail.ru

В статье рассмотрены возможности развития научного туризма в пределах локальной территории Байкала. В качестве основного составляющего данного сегмента туризма автор статьи указывает уникальность территории, т.е. всей экосистемы Байкала, разнообразие его флоры и фауны, своеобразное строение земной коры, редкие и эндемичные виды растений и животных, месторождения бальнеологических источников и пелоидов разного состава и показаний.

Ключевые слова: научный туризм; уникальность природы; туризм орнитологический; ботанический; лимнологический; геологический; археологический; маршруты выходного дня; молодежная научная база.

Общеизвестно высказывание известного китайского мыслителя Конфуция: «Скажи мне – и я забуду, покажи мне – и я запомню, дай мне сделать – и я пойму». Это краткое мудрое изречение как нельзя лучше иллюстрирует актуальность стремительно развивающегося в современном мире такого вида туризма, как научный туризм. Именно личное познание научных достижений и открытие исторических мест и памятников выдвигает подобный вид туризма в качестве эффективного средства массовой востребованности, широкой доступности научных, культурных и рекреативных ценностей, действенного канала и источника сохранения и познания наследия через его использование в интересах нации, мира и развития.

Удивительный и невероятно многообразный как растительный, так и животный мир Байкала не только может, но и должен стать отличной причиной для большого и масштабного развития ботанического, зоологического и научно-познавательного туризма. Для научных туристов объектами могут стать целых две с половиной тысячи видов и подвидов уникальных животных и тысяча представителей местной флоры, из которых 2/3 – эндемики. Например, такие явления в Бурятии, как постоянные течения на озере Байкал, наличие трехслойных облаков, миражей, приливов и отливов, стоячих волн (сейши) также может привлечь любителей гидрологического научного туризма [1].

Степень изученности проблемы характеризуется тем, что среди специалистов в области туризма не существует однозначного мнения как в вопросе определения понятия «туризм» в целом, так и «научный туризм» в частности. Определение сущности и характерных особенностей научного туризма остается недостаточно разработанной. Особенно это касается описания тех или иных региональных особенностей научного туризма. Справедливо утверждать, что сложившаяся ситуация объясняется многоаспектностью и, следовательно, мало изученностью и слабо разработанностью сферы научного туризма как в целом по России, так и в Республике Бурятия, а также сравнительно коротким периодом исследования вопросов научного туризма в качестве общей концепции. Стоит также отметить, что так или иначе исследования в области туризма в Республике Бурятия представлены изучением таких видов туризма, как экологический, сельский, этнический, а также туризма, связанного с этноконфессиональными особенностями региона.

Научная новизна и практическая значимость исследования заключаются в том, что полученные основные теоретические положения и практические выводы могут быть использованы на учебных курсах по теории туризма, специальных курсах по байкаловедению, экологии в целях формирования экологического мировоззрения обучающихся, а также на практических занятиях различных факультативов, элективных курсов по биологии и географии в условиях средней школы.

Научный туризм можно назвать одним из специальных видов туризма, главной особенностью которого является непосредственное участие туристов в научной или исследовательской программе тура. Принятая ЮНЕСКО и Всемирной туристской организацией (ВТО) Хартия научного и культурного туризма, Манильская декларация по мировому туризму дают следующее определение: «Научный и культурный туризм имеет своей целью inter alia – личное познание научных достижений и открытие исторических мест и памятников». Под научным туризмом стоит понимать тип туризма, целью которого является непосредственное участие в тех или иных научных программах без извлечения туристом какой-либо материальной выгоды. Также существует подход, с помощью которого можно охарактеризовать научный туризм как поездки с целью участия в различных конгрессах, симпозиумах и совещаниях [3, с. 500].

Для оптимального развития научного туризма необходима определенная составляющая – территориальная уникальность региона. Под уникальностью территории подразумевается неповторимость, особенная исключительность определенного участка территории или расположенного на нем объекта, а также редкость по отношению к другим объектам и территориям. Именно эта «неповторимость» участка территории заключает в себе конкретное географическое расположении, природно-климатический фактор и его историческое развитие цивилизации, особенность биоценоза [3, с. 502].

Необходимо также отметить, что этнокультурное своеобразие и многовековая культура бурят как исконно коренного кочевого народа, проживающего в данной местности, может привлечь внимание ученых для изучения этноса данного региона и истории его развития. Поэтому при определении объекта для развития научного туризма стоит учитывать и этот немаловажный фактор, в свою очередь позволяющий выразить и подчеркнуть нашу «неповторимость» от других подобных объектов исследования.

Что касается научного туризма на локальном участке Байкала, то данный сегмент «представлен сформированным крупным научно-образовательным комплексом, а также наличием уникальной экосистемы Байкала, разнообразием флоры и фауны, своеобразным строением земной коры и т.д. – все это создает благоприятные условия для распространения различных видов научного туризма. Например, в регионе может развиваться туризм орнитологический, ботанический, лимнологический, геологический, археологический и др. Только на Байкале объектами научного туризма могут быть 2,5 тыс. видов и разновидностей животных и более 1 тыс. видов растительных организмов, из которых две трети являются эндемиками. Кроме того, научными организациями региона систематически проводятся представительные семинары, конференции, симпозиумы, в том числе международные, собирающие ученых со всего мира. Подобные мероприятия также содействуют становлению научного туризма» [2, с. 42].

Правильное управление развитием и становлением научного туризма направлено не только на собственное развитие самой науки, но и должным образом на развитие всей локальной территории, чтобы создать полноценно привлекательный объект для сферы туризма.

Если рассматривать дальнейшие перспективы развития именно научного туризма в районе озера Байкал, то можно создать следующие формы научного туризма. Сначала можно в сфере данного вида туризма предусмотреть создание ***маршрутов выходного дня*** для развития и продвижения внутреннего туризма как основного источника доходов, вне зависимости от сезона. Такие туристы могут «окунуться с головой» в свои научные исследования байкальской местности вместе с учеными и студентами, проводить определенные наблюдения за животным и растительным миром или эксперименты, также оформляя результаты работы в свои научные статьи, курсовые, дипломные, диссертации. Это способствует появлению возможности местных жителей больше узнать о своем родном крае, также этому может служить знакомство с разными областями науки, сделает отдых семьи не только интересным, но и познавательным. С другой стороны, такая форма научного туризма позволяет проводить профориентационную работу среди старшеклассников, на практике знакомя с тем или иным видом профессиональной деятельности человека. Во-вторых, не менее перспективной формой развития научного туризма является создание на Байкале молодежной научной базы, включающей в себя изучение объектов и явлений многих областей науки, таких как физика, биология, география, геология, метеорология, археология. Учитывая

в перспективе, что это база станет международной, также возможно привлечение специалистов лингвистики. Данная научная база даст возможность проходить различные виды практики и стажировок для студентов высших учебных заведений со всего мира, различные олимпиады (в том числе по туризму) и другие учебно-практические мероприятия.

Таким образом, для оптимального развития научного туризма существует своя определенная составляющая, в первую очередь это исключительность территории Байкальского региона. При этом новые виды деятельности должны определенным образом по возможности дополнять, а не подавлять сложившиеся хозяйственные, социокультурные и природные процессы. Во-вторых, изученная теоретическая база по развитию туризма позволяет отметить, что Республика Бурятия имеет все необходимые предпосылки для создания современной индустрии гостеприимства. В-третьих, с позиции перспективы развития научного туризма в районе озера Байкал могут стать следующие формы научного туризма: во-первых, в сфере данного вида туризма можно предусмотреть создание маршрутов выходного дня для развития внутреннего туризма; во-вторых, не менее перспективной является развитие научного туризма – создание на Байкале молодежной научной базы, включающей в себя изучение объектов и явлений многих областей науки, таких как физика, биология, география, геология, метеорология, археология.

Литература

1. Основные виды туризма и отдыха в Бурятии // Отдых на Байкале. – Режим доступа: http://baikal-turs.ru/osnovnye-vidy-turizma-i-otdyxa-v- buryatii (дата обращения: 13.04.2020).

2. Логвина Е.В. Трансформация направлений туризма на Байкале // Ученые записки Крымского федерального университета им. В.И. Вернадского. – 2016. – Т. 2 (68) – №2. – С. 32–50.

3. Холодилина Ю.Е. Ресурсный потенциал региона как основа развития научного туризма // Вестник Оренбургского государственного университета. – 2011. – №33 (133). – С. 500–505.

КИНЕТИЧЕСКИЕ АСПЕКТЫ АНИОННОЙ ПОЛИМЕРИЗАЦИИ ε-КАПРОЛАКТАМА В ПРИСУТСТВИИ НЕОРГАНИЧЕСКИХ ДОБАВОК

А.Р. Шекаева[1], А.Н. Федорчук[2]

Казанский национальный исследовательский технологический университет,

[1]студент, [2]аспирант

Россия, Республика Татарстан, г. Казань; e-mail: alishek98@mail.ru, f.n.anna@mail.ru

Научный руководитель: Спиридонова Р.Р., к.х.н., доцент, regina.spiridonova@bk.ru

В настоящей статье рассматривается влияние на скорость анионной полимеризации ε-капролактама таких добавок, как диоксид титана, оксид алюминия и диоксид кремния. Показано, что скорость анионной полимеризации ε-капролактама зависит от типа добавки и её концентрации. Установлено, что введение добавок в концентрации до 10^{-2} мол.% приводит к увеличению скорости полимеризации по сравнению с контрольным образцом. Дальнейшее увеличение концентрации добавки до 10^{-1} мол.% приводит к снижению скорости анионной полимеризации ε-капролактама. Наибольшая скорость процесса на стадии активации наблюдается при проведении полимеризации ε-капролактама в присутствии диоксида титана анатазной формы в концентрации 10^{-4} мол.%, а на стадии роста цепи – оксида алюминия в концентрации 10^{-6} мол.%.

Ключевые слова: анионная полимеризация; ε-капролактам; диоксид титана; оксид алюминия; диоксид кремния; скорость.

В литературе достаточно много работ [1–8], посвящённых исследованию кинетики анионной активированной полимеризации лактамов.

Так, активированная анионная полимеризация ε-капролактама протекает с высокой скоростью с образованием в течение нескольких минут твердого кристаллического полимера, поэтому практически исключается возможность контролирования процесса синтеза полиамидов. С целью уменьшения скорости полимеризации в реакционную смесь вводят различные вещества, которые одновременно могут быть и модификаторами свойств конечного полиамида. Тип и количество модифицирующих добавок влияют на скорость процесса полимеризации и структуру полиамидов [2].

Цель данной работы – исследование кинетики анионной активированной полимеризации ε-капролактама в присутствии диоксида титана, оксида алюминия и диоксида кремния при температуре синтеза 190°С.

В качестве основного мономера был выбран ε-капролактам (производство ПАО «Куйбышев Азот», Россия).

В работе использовался катализатор Bruggolen C10 и промышленный активатор Bruggolen C20P (производство Brüggemann, Германия).

В качестве добавки использовался аэросил, представляющий собой высокочистый аморфный непористый диоксид кремния марки «АЭРОСИЛ 300» (производство компания Evonik, Германия). Средний размер частиц 7 нм.

В работе был использован высокочистый диоксид титана в анатазной и рутильной форме (производство ОАО «Химпром», Россия). Рутильная форма получена прокаливанием анатазного диоксида титана при 900 °С в течение 3 часов. Средний размер частиц анатаза составляет 5 мкм, рутила – 10 мкм.

В работе использовался мелкодисперсный чистый оксид алюминия марки ОА90С (производство ООО «РОСС», Россия) с высокой удельной площадью поверхности и выраженной агрегатной и агломератной структурой. Средний размер частиц 16 мкм.

Для построения кинетических кривых через определенные промежутки времени из реакционной среды отбирали пробы, из которых методом экстракции в ацетоне удаляли непрореагировавший мономер. Затем методом гравиметрического анализа определялся выход поликапроамида и по полученным данным строились кинетические кривые.

Как видно из рисунков 1–4, кинетические кривые имеют два участка, характеризующие стадии активации и роста цепи. Такой вид кривых типичен для полимеризации ε-капролактама.

Введение диоксида кремния в расплав ε-капролактама в концентрации до 10^{-2} мол.% включительно способствует ускорению стадии роста цепи (рис. 1). При этом наибольшая скорость анионной полимеризации наблюдается для реакционной смеси, содержащей диоксид кремния в концентрации 10^{-6} мол.%. Следует отметить, что диоксид кремния, концентрация которого в реакционной массе составляет до 10^{-2} мол.%, не оказывает влияния на продолжительность индукционного периода. Диоксид кремния в концентрации 10^{-1} мол.%, напротив, способствует снижению скорости процесса как на стадии активации, так и на стадии роста цепи.

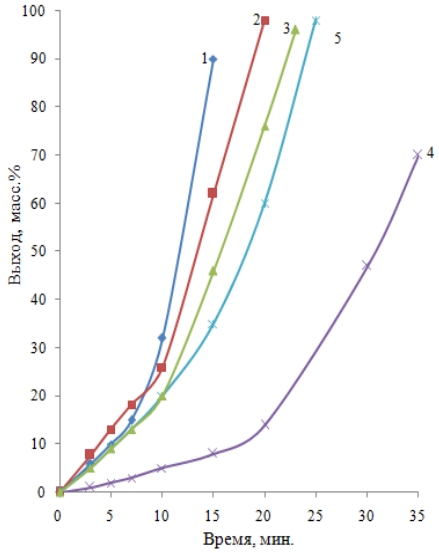

Рис. 1. Зависимость выхода полимера от времени полимеризации ε-капролактама при концентрации диоксида кремния: 1 – 10^{-6} мол.%, 2 – 10^{-4} мол.%, 3 – 10^{-2} мол.%, 4 – 10^{-1} мол.%, 5 – контрольный образец

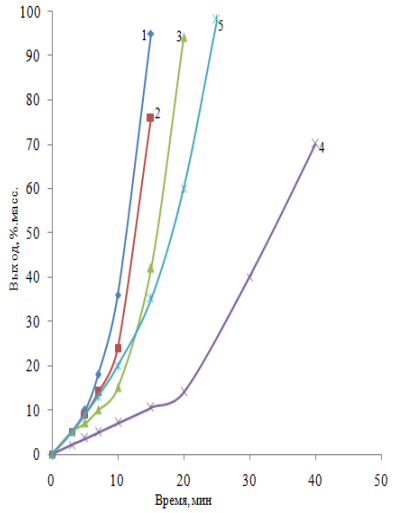

Рис. 2. Зависимость выхода полимера от времени полимеризации ε-капролактама при концентрации оксида алюминия: 1 – 10^{-6} мол.%, 2 – 10^{-4} мол.%, 3 – 10^{-2} мол.%, 4 – 10^{-1} мол.%, 5 – контрольный образец

Анализ кинетических кривых показал, что введение оксида алюминия в концентрации до 10^{-4} мол.% включительно способствует незначительному ускорению процесса на стадии активации (рис. 2). Однако продолжительность индукционного периода уменьшается лишь в присутствии оксида алюминия в концентрации 10^{-6} мол.%. Ускорению стадии роста цепи способствует введение в реакционную массу оксида алюминия в концентрации до 10^{-2} мол.% включительно. При этом наибольшая скорость анионной полимеризации ε-капролактама на стадии роста полимерной цепи наблюдается для реакционной смеси, содержащей оксид алминияв концентрации 10^{-6} мол.%. Оксид алюминия в концентрации 10^{-1} мол.%, напротив, способствует снижению скорости процесса на стадии роста цепи.

Введение в реакционную массу диоксида титана в концентрации до 10^{-2} мол.% как для анатазной, так и рутильной формы увеличивает скорость выхода полимера (рис. 3, 4). Следует отметить, что введение диоксида титана способствует увеличению скорости активации анионной полимеризации ε-капролактама по сравнению с контрольным образцом, однако зависимости скорости стадии активации от концентрации введенной добавки не наблюдается. В зависимости от концентрации диоксида титана, введенного в реакцинную массу, изменяется продолжительность индукционного периода. Так, наименьшее время индукционного периода наблюдается для реакционной смеси, содержащей диоксида титана в концентрации 10^{-4} мол.%. От концентрации введенного диоксида титана зависит скорость роста полимерной цепи. Наибольшая скорость процесса на стадии роста цепи наблюдается для реакционной смеси, содержащей диоксид титана в концентрации 10^{-4} мол.%. Диоксид титана в концентрации 10^{-1} мол.% во всех случаях замедляет скорость полимеризации ε-капролактама. Вероятно, диоксид титана участвует в конкурирующих реакциях с активными центрами, приводящими к росту цепи.

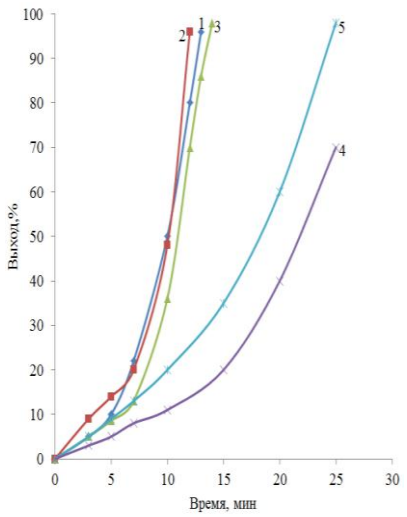

Рис. 3. Зависимость выхода полимера от времени полимеризации ε-капролактама при концентрации диоксида титана анатазной формы: 1 – 10^{-6} мол.%, 2 – 10^{-4} мол.%, 3 – 10^{-2} мол.%, 4 – 10^{-1} мол.%, 5 – контрольный образец

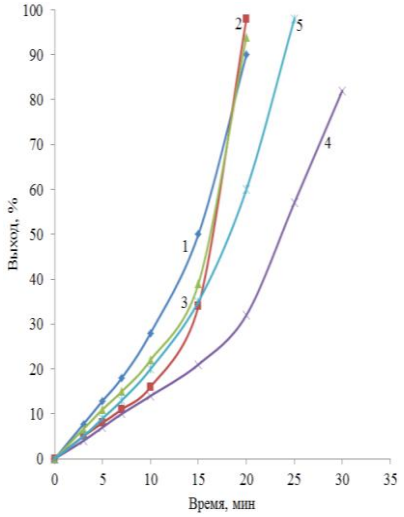

Рис.4. Зависимость выхода полимера от времени полимеризации ε-капролактама при концентрации диоксида титана рутильной формы: 1 – 10^{-6} мол.%, 2 – 10^{-4} мол.%, 3 – 10^{-2} мол.%, 4 – 10^{-1} мол.%, 5 – контрольный образец

Таким образом показано, что введение диоксида титана, диоксида кремния и оксида алюминия оказывают влияние на скорость анионной полимеризации ε-капролактама. Наибольшая скорость процесса на стадии активации наблюдается при введении диоксида титана анатазной формы в концентрации 10^{-4} мол.%, а на стадии роста цепи – оксида алюминия в концентрации 10^{-6} мол.%.

Литература

1. Горбунова Е.В. Кинетические особенности полимеризации капро- и додекалактама в присутствии окислов меди, ванадия, марганца, модибдена и кобальта/ Е.В. Горбунова, Л.Г. Казарян, В.Д. Цветков, А.Е. Азриэль, Е.А. Рябов, Ю.С. Деев // Высокомолекулярные соединения. – 1988. – Т. 30. – №2. – С. 342–348.
2. Mateva R. Kinetics of polymerization of ε-caprolactam in the presence of inorganic dispersed additives// R. Mateva, O. Ishtinakova, R.N. Nikolov, CH. Djambova// European Polymer Journal. – 1998. – Vol. 34, №8. – P. 1061–1067.
3. Горбунова Е.В. Исследование полимеризации капро- и додекалактама, катализируемой окислами d-металлов: TiO2, ZrO2, Cr2O3 и ZnO / Е.В. Горбунова, Ю.С. Деев, Е.А. Рябов// Высокомолекулярные соединения. – 1981. – Т. 23. – №4. – С. 811–817.
4. Горбунова Е.В. Исследование особенностей полимеризации лактамов, инициируемой окислами переходных металлов / Е.В. Горбунова, Р.Р. Шифрина, Ю.С. Деев, Е.А. Рябов // Высокомолекулярные соединения. – 1983. – Т. 25. – №12. – С. 2605–2610.
5. Васильев Н.И. О кинетике анионной полимеризации лактамов и циклоэтилмочевины / Н.И. Васильев, Б.В. Холоденко, В.К. Любимов, Т.Ф. Иржак // Высокомолекулярные соединения. – 1985. – Т. 27. – №9. – С. 1940–1946.
6. Котельников В.А. Кинетические особенности анионной полимеризации ε-капролактама и ω-додекалактама / В.А. Котельников, Л.Б. Данилевская, В.В. Курашев, Т.М. Фрунзе // Высокомолекулярные соединения. – 1987. – Т. 29. – №5. – С. 365–370.
7. Тоноян А.О. Кинетика адиабатической анионной активированной полимеризации ε-капролактама. Описание процесса полимеризации / А.О. Тоноян, М.Г. Погосян, А.З. Вардересян, С.П. Давтян // Материаловедение. – 2006. – Т. 59. – №1. – С. 44–52.
8. Тоноян А.О. Кинетика анионной активированной полимеризации ε-капролактама / А.О. Тоноян, Э.К. Парикян, Н.Н. Киракосян, С.П. Давтян // Химический журнал Армении. – 2006. – Т. 59. – №2. – С. 104–119.

Раздел 7. МАТЕМАТИКА, ИНФОРМАТИКА, ФИЗИКА И МЕТОДИКА ИХ ПРЕПОДАВАНИЯ

==========

МЕТОДИЧЕСКИЕ ПРИЕМЫ ДЛЯ РАЗВИТИЯ ЛОГИЧЕСКОГО МЫШЛЕНИЯ ОБУЧАЮЩИХСЯ В ПРОЦЕССЕ ИЗУЧЕНИЯ ГЕОМЕТРИИ 7-9 КЛАССА

Н.Н. Бубнова
Национальный исследовательский Нижегородский государственный университет им. Н.И. Лобачевского, Арзамасский филиал ННГУ, студент
Россия, Нижегородская обл., г. Арзамас; e-mail: nadka-bu2013@yandex.ru
Научный руководитель: Сангалова М.Е., к.п.н., доцент, smolyanka77@gmail.ru

В статье приводятся конкретные упражнения, развивающие логическое мышление учащихся в процессе изучения геометрии. Выполнение этих упражнений будет способствовать лучшему пониманию логического строения теоремы и ее доказательства.

Ключевые слова: логическое мышление; обучение геометрии в школе; теорема; доказательство теоремы.

В соответствии с требованиями ФГОС основного общего образования одной из важных задач обучения в школе является развитие логического мышления [1]. Это вполне оправдано, так как выполнение практически любой профессиональной деятельности требует умения проводить правильные рассуждения, то есть от верных исходных посылок приходить к верным выводам. И геометрия с ее доказательной базой по праву может считаться одним из эффективных способов развития логического мышления. Но, по мнению учащихся, геометрия входит в ряд сложнейших школьных предметов.

В данной работе под логическим мышлением будет пониматься процесс мышления, в котором умозаключение строго основываются на правильных рассуждениях. Проявлениями логического мышления являются умения: выводить следствия из данных предпосылок, вычленять частные случаи из некоторого общего положения, теоретически предсказывать конкретные результаты, обобщать полученные выводы и тому подобное. В процессе обучения математике логическое мышление проявляется (и развивается) у учащихся, прежде всего в ходе построения различных математических выводов: индуктивных (полная индукция) и дедуктивных, в ходе доказательств теорем, обоснований решения задач, в том числе задач на доказательства.

В геометрии термин «доказательство» понимают как доказательство логическое. Логическое доказательство есть мыслительный процесс обоснования данного суждения путем приведения ранее нам известных истинных суждений, из связи которых данное суждение вытекает как необходимое следствие.

Доказательство является системой умозаключений, при помощи которой истинность доказываемого предложения выводится из аксиом и ранее доказанных теорем. А истинность дедуктивного вывода обусловлена тем, что в нем некоторые общие законы применяются к некоторым конкретным объектам, так как совершенно очевидно, что все то, что справедливо вообще и всегда, будет справедливо и для каждого частного случая.

Для лучшего понимания логической структуры самой теоремы, а следовательно, и ее доказательства, можно на уроках предлагать ученикам задания на выделение достаточного и необходимого условий теоремы, формулировку обратной, противоположной и обратной к противоположной теорем для данной. Выделение логической структуры доказательства теоремы сделает очевидными для обучающихся отдельные шаги доказательства, позволит формировать умения построения выводов.

Примеры упражнений на формирование и развитие логического мышления рассмотрены ниже.

Упражнение 1. Найти утверждения обратное, противоположное, обратное к противоположному для теоремы.

Теорема Пифагора. В прямоугольном треугольнике квадрат гипотенузы равен сумме квадратов катетов [2, с. 131].

Решение. Преобразуем эту теорему, которая представлена в категоричной форме, в импликативную. Она будет звучать так: «Если треугольник прямоугольный, то квадрат его гипотенузы равен сумме квадратов катетов». Достаточным условием (X) здесь будет являться утверждение, что треугольник прямоугольный. Необходимым условием (Y) – в треугольнике квадрат гипотенузы равен сумме квадратов катетов. Поскольку термины катет и гипотенуза применяются только к прямоугольным треугольникам, то для произвольных треугольников верно сформулировать данное утверждение Y – квадрат одной стороны равен сумме квадратов двух других сторон. Для теоремы, имеющей вид $X \to Y$, обратная теорема выглядит так $Y \to X$, противоположная – $\bar{X} \to \bar{Y}$, обратная к противоположной – $\bar{Y} \to \bar{X}$ [3, с. 38–39]. Сформулируем эти утверждения к теореме Пифагора. Обратная – если в треугольнике квадрат какой-либо стороны равен сумме квадратов двух других сторон, то треугольник прямоугольный. Противоположная – если треугольник не прямоугольный, то в нем нет стороны, квадрат которой

был бы равен сумме квадратов двух других сторон. Обратная к противоположной – если в треугольнике нет стороны, квадрат которой равен сумме квадратов двух других сторон, то треугольник не прямоугольный.

Упражнение 2. Записать в виде формул логическую структуру теоремы и ее доказательства.

Теорема. В равнобедренном треугольнике биссектриса, проведенная к основанию, является медианой и высотой [2, с. 35].

Решение. Переформулируем ее в импликативную форму: «Если треугольник равнобедренный, то биссектриса, проведенная к основанию, является медианой и высотой». Достаточным условием X является утверждение о том, что треугольник ABC – равнобедренный и в нем проведена биссектриса. Необходимое условие Y складывается из двух: биссектриса CD является медианой (A) и биссектриса CD является высотой (B). То есть необходимое условие имеет вид $(A \wedge B)$ (рис. 1).

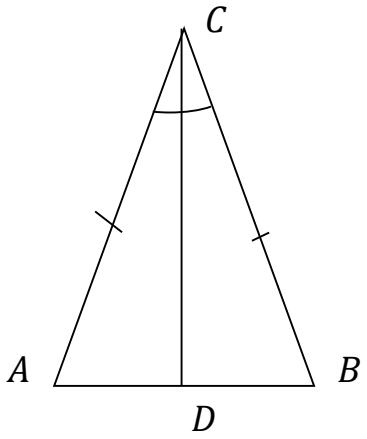

Рис. 1.

Используем следующие обозначения: C – «равенство треугольников ADC и CDB»; D – «$AD = DB$»; E – «$\angle CDA = \angle CDB$»; F – «D – середина стороны AB»; H – «углы ADC и CDB – прямые».

Таблица 1

№	Рисунок	Шаги доказательства	Логическая структура
1.	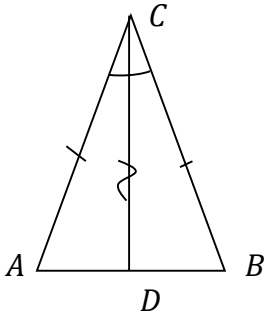	Так как CD – биссектриса, то треугольники ADC и CDB равны по первому признаку ($AC = CB$, $\angle ACD = \angle DCB$, CD – общая)	$X \to C$
2.	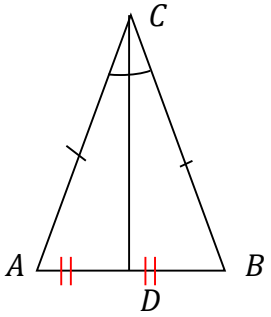	Из равенства треугольников ADC и CDB вытекает то, что $AD = DB$	$C \to D$

3.	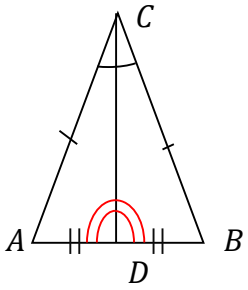	Из равенства треугольников ADC и CDB вытекает то, что $\angle CDA = \angle CDB$	$C \to E$
4.	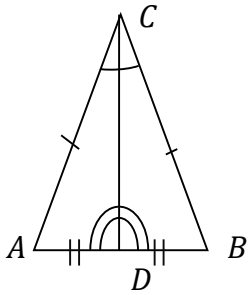	Равенство $AD = DB$ означает, что D – середина стороны AB	$D \to F$
5.		Поэтому CD – медиана треугольника ABC	$F \to A$
6.	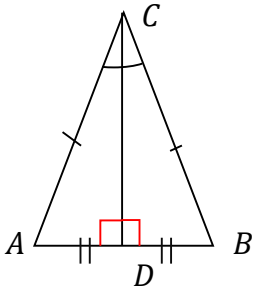	Так как углы ADC и CDB смежные и равны друг другу, то они прямые	$E \to H$
7.	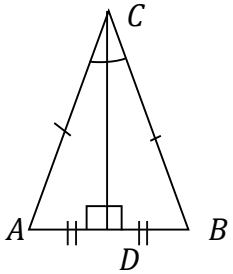	Следовательно отрезок CD также будет являться высотой в треугольнике ABC	$H \to B$

Общая формула доказательства этой теоремы принимает вид

$$(X \to C) \wedge (C \to (D \wedge E)) \wedge (D \to F) \wedge (F \to A) \wedge (E \to H) \wedge (H \to B)$$

Ценными для развития логического мышления являются задания на исправления ошибок в доказательстве.

Упражнение 3. Найдите ошибку в доказательстве и исправить ее.

Дано: $\Delta ABC = \Delta A_1B_1C_1, BM$ и B_1M_1 – медианы в треугольниках (рис. 2).

Доказать: $BM = B_1M_1$

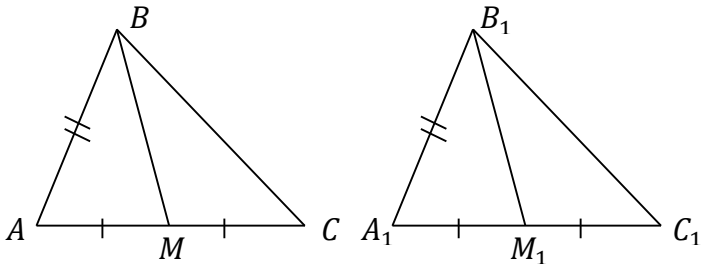

Рис. 2.

Доказательство: Так как $\Delta ABC = \Delta A_1B_1C_1$, то $AB = A_1B_1, \angle A = \angle A_1,\ AC = A_1C_1$. $BM -$ медиана ΔABC, а $B_1M_1 -$ медиана $\Delta A_1B_1C_1$, то $\angle ABM = \angle A_1B_1M_1$. Значит, треугольники $\Delta ABM = \Delta A_1B_1M_1$ (по 2 признаку равенства треугольников). Следовательно, $BM = B_1M_1$.

Решение. Ошибка в доказательстве состоит в том, что равенство углов $\angle ABM$ и $\angle A_1B_1M_1$ не следует из того, что BM и B_1M_1 – это медианы равных треугольников $\Delta ABC = \Delta A_1B_1C_1$.

Правильное доказательство будет иметь вид:

Так как $\Delta ABC = \Delta A_1B_1C_1$, то $AB = A_1B_1, \angle A = \angle A_1,\ AC = A_1C_1$. $BM -$ медиана ΔABC, то $AM = MC = \frac{1}{2}AC$. $B_1M_1 -$ медиана $\Delta A_1B_1C_1$, то $A_1M_1 = M_1C_1 = \frac{1}{2}A_1C_1$. Так как $AC = A_1C_1$, $AM = \frac{1}{2}AC$, $A_1M_1 = \frac{1}{2}A_1C_1$, то $\Delta ABM = \Delta A_1B_1M_1$ (по 1 признаку равенства треугольников). Следовательно, $BM = B_1M_1$.

При развитии логического мышления учащимся следует опираться на ведущее для данной возрастной категории мышление – наглядно-образное. Поэтому шаги доказательства необходимо иллюстрировать, используя схемы, таблицы, изменение иллюстраций в динамике. При систематическом использовании упражнения обеспечат освоение основных методов доказательства: метода от противного и метода силлогизма (или цепного заключения). Таким образом, обучающиеся освоят схемы правильного построения рассуждений, что будет способствовать развитию логического мышления.

Литература

1. Федеральный государственный образовательный стандарт основного общего образования (5–9 кл.) / Министерство образования и науки Российской Федерации. – URL: http:// www.minobrnauki.gov.ru (дата обращения: 20.10.2020).

2. Геометрия. 7–9 классы: учебник для общеобразоват. организаций / Л.С. Атанасян, В.Ф. Бутузов, С.Б. Кадомцев и др. – 2-е изд. – М.: Просвещение, 2014. – 383 с.

3. Сангалова М.Е. Курс лекций по математической логике: учебное пособие. – Арзамас: АГПИ им. А.П. Гайдара, 2006. – 98 с.

О КОМПЛЕКСЕ ЗАДАНИЙ ДЛЯ ФАКУЛЬТАТИВНОГО КУРСА «КОМБИНАТОРИКА И ТЕОРИЯ ВЕРОЯТНОСТЕЙ В 7-9 КЛАССАХ»

Е.А. Динисова

Красноярский педагогический институт им. В. П. Астафьева, студент

Россия, Красноярский край, г. Красноярск; e-mail: Dinisova.E.A@mail.ru

Научный руководитель: Журавлева Н.А., к.п.н., доцент, zhuravlevanataly@mail.ru

В статье рассматриваются проблемы внедрения комбинаторики и теории вероятностей, согласно требованиям ФГОС, в школьный курс математики. Предлагается привести комбинаторные и вероятностные задачи к определенной единой системе, соответствующей действующей программе по математике. Для этого составлены основные требования к отбору заданий для факультатива по комбинаторике и теории вероятностей в 7–9 классах. На их основе создан комплекс заданий для указанного факультативного курса.

Ключевые слова: комбинаторика; вероятность; теория вероятностей; комбинаторные задачи; задачи повседневной жизни.

В настоящее время человеческая цивилизация вышла на такой уровень, что основой описания научной картины мира стали статистические и вероятностные законы. Поэтому современный социум предъявляет к своим членам достаточно высокие требования: уметь анализировать случайные факторы, прогнозировать развитие ситуации, принимать решение в тех ситуациях, которые имеют вероятностный характер.

Отсюда изучение математики школьником должно позволить ему не только научиться считать – складывать, вычитать, умножать и т.д., – но и решать более сложные задачи, понимать вероятностный характер закономерностей, которые обязательно встретятся ему в жизни. И решать задачи при помощи все новых подходов и приемов, потому что житейские ситуации постоянно меняются. Неопределенность и вероятность являются важными объектами, которые должны стать понятными для ребенка, вступающего во взрослую жизнь. Именно

в этом в настоящее время заключается обучение как таковое – научить решать задачи повседневной жизни с опорой на имеющиеся опыт и интуицию самих учащихся.

Последствием понимания вышеуказанного явилось то, что согласно ФГОС [3] элементы теории вероятностей были введены в обязательную программу школьного курса математики [1]. Но в одних школах начинается изучение курса с 5 класса, в других только в старших классах, в одних учебниках имеются отдельные параграфы, в других информация включена только как вкладыш.

Кроме того, у учителей математики нет полученных в вузе структурированных знаний и опыта, отсутствует традиция преподавания комбинаторики и теории вероятностей, а также поддержки педагогической общественности в данной области. Методики преподавания разрабатываются каждым учителем в отдельности методом проб и ошибок. Все это не позволяет создать единую для всех учащихся систему получения знаний в исследуемой области. Тем не менее все авторы достаточно ответственно отнеслись к работе, в учебниках практически нет разнобоя в определениях понятий и терминов, в использовании формул, а также учтены немаловажные психофизиологические особенности каждого возраста.

Особенно важно, что в процессе обучения школьников задачи должны выступать в качестве средства связи теории с практикой. Г.И. Саранцев считает, что задачи «должны не только заключать изучение теорем, понятий, но и предшествовать, и сопутствовать им, то есть выступать в качестве средства усвоения знаний» [4].

Анализ учебников по математике показывает, что учителя включают задачи комбинаторного типа в процесс обучения только для сильных учащихся, либо используют их на факультативах или олимпиадах. То есть, по мнению, например, А.П. Шиховой, комбинаторные задачи выполняют в курсе математики больше контролирующую функцию, чем обучающую или развивающую [5].

Также в некоторых учебниках теория вероятности изучается прежде комбинаторики, что, по нашему мнению, усложняет процесс понимания предмета. Кроме того, многие задачи строятся не на примерах повседневной жизни, как того требует ФГОС.

Итак, создаваемые в условиях отсутствия традиций, учебники математики с точки зрения обучения учащихся комбинаторике и теории вероятностей имеют ряд недостатков. Основной проблемой является присовокупление задач к практике повседневной жизни и их сложность для понимания учащихся. Понятно, что примеры и задачи должны предлагаться от простого к сложному, только тогда понимание вопросов комбинаторики и теории вероятностей будет правильно усваиваться мышлением учащихся [2].

И главное – следует, как можно раньше привлекать учащихся к изучению комбинаторики и теории вероятностей.

Исходя из изложенного, для создания структурированного курса следует привести комбинаторные и вероятностные задачи к определенной единой системе, соответствующей действующей программе по математике.

Анализ трудов педагогов позволил выбрать и представить в качестве основных требований к отбору заданий для факультатива по комбинаторике и теории вероятностей в 7–9 классах следующие:

• согласованность с требованиями ФГОС содержанием основных программ курса математики основной школы;

• учет индивидуальных особенностей и потребностей учащихся;

• обучение должно проходить через опыт учащихся и на основе сотрудничества и взаимодействия;

• применять интерактивность в методах и формах обучения (работа в малых группах, ролевые игры, тренинги, метод проектов, а также дискуссии, выступления с докладами, защита решения, отчеты о проделанной поисковой, творческие работы работе и т.п.);

• задачи и примеры должны быть интересны учащимся, развивать у них логическое и интуитивно-ассоциативное мышление;

• задания должны подбираться так, чтобы для их решения требовались определенные математические умения, самостоятельное получение данных, работа со справочной литературой;

• основной принцип – степень трудности должна идти от простого к сложному;

• систематически осуществлять мониторинг достижений результатов учащихся, своевременно осуществлять коррекцию их знаний.

В качестве требований к комплексу комбинаторных и вероятностных заданий, можно предложить следующее:

• использование при решении задач методов хаотичного перебора, системного перебора, построения таблиц, графов и «дерева» решений;

• согласование заданий с материалом изучаемого предмета;

• связь между комбинаторными и вероятностными понятиями;

• установление связей комбинаторики и теории вероятностей с другими предметами и учебными дисциплинами.

• разработка системы заданий для индивидуального обучения.

Отобрав, согласно представленным выше требованиям, задания для факультативного курса по комбинаторике и теории вероятностей можно развить логическое, интуитивное и ассоциативное мышление учащихся, а на этой основе – сформировать у учащихся математическую культуру мышления, развить разносторонние интересы, повысить интерес к исследовательской работе и выработать умение самостоятельно изыскивать новые знания.

Не претендуя на абсолютную правильность, нами разработан комплекс заданий. Итак, нами предлагается:

• комбинаторные задания (1–9) вводить прежде вероятностных (задания 10–18);

• присовокупить задачи к практике повседневной жизни;

• примеры и задачи предлагаются от простого к сложному.

Рассмотрим комплекс заданий для факультативного курса «Комбинаторика и теория вероятностей в 7–9 классах».

Комбинаторные задачи.

Задача 1. Как, не записывая, увеличить число 86? На сколько оно увеличится?

Задача 2. Сколько разных фигур можно сделать из четырех одинаковых квадратов, при условии, что квадраты соприкасаются хотя бы одной стороной?

Задача 3. Тренер из четырех теннисистов должен отправить на соревнование только двоих. Посчитать количество вариантов пары.

Задача 4. Нарисовать российский флаг цветными карандашами, затем при помощи символов. Определить количество подобных флагов. Решить при помощи комбинаторного правила умножения.

Задача 5. Сколько трехзначных чисел можно составить из четырех разных цифр, если в каждом числе брать каждую только один раз. Решить перебором и с помощью комбинаторного правила умножения.

Задача 6. Из цифр 0, 1, 2, 4, 5, 9 составить четные двузначные числа. Указать количество чисел. Решить при помощи таблицы.

Задача 7. На диск сейфа нанесено 12 букв, а зашифрованное секретное слово состоит из 5 букв. Сколько неудачных попыток может быть сделано если не знать секретного слова?

Задача 8. Из слова «Миссисипи» сделано максимальное количество перестановок. Сколько их?

Задача 9. Перед созданием рисунка художник готовит фон, для чего берет кистью наугад любую из 8 красок и ставит цветное пятно на ватмане, затем ставит другое пятно рядом и т.д. Сколько разных комбинаций существует для шести пятен?

Вероятностные задачи.

Задача 10. Для проведения эксперимента была взята монетка. Надо было определить, сколько раз выпадет «орел» и сколько выпадет «решка». Что делать, если монетка встанет на ребро?

Задача 11. Вася в тире пытался попасть дротиком во вращающуюся мишень, разделенную на 8 секторов. Стоимость одного выстрела 5 руб., а выигрыш равен цифре сектора. Стоит ли Васе играть?

Задача 12. В Стране Чудес есть три города: А, В и С. Из А в В ведет 6 дорог, из города В в город С – 4 дороги. Сколькими способами можно теперь добраться из города А в город С?

Задача 13. Указать вид события в предложениях:

А – Эта теннисная игра закончится вничью.

Б – Выигрыш в беспроигрышной лотерее.

В – Ты станешь президентом Бразилии.

Г – Ночью выпадет град, а утром будет дождь.

Задача 14. Проведен случайный эксперимент – монету бросают три раза. Нужно найти вероятность того, что два раза выпадет решка.

Задача 15. На складе лежит 200 радиоуправляемых машин. В среднем неисправной оказывается одна из 50. Найти вероятность, что одна из купленных будет исправна. Решить двумя способами по формулам вероятности.

Задача 16. На вероятностной шкале по мере возрастания вероятности появления расположить события:

Событие А: при подбрасывании игральной кости выпадет 2 очка;

Событие В: при подбрасывании игральной кости выпадет нечетное количество очков;

Событие С: при подбрасывании монеты выпадет орел или решка;

Событие D: при подбрасывании игральной кости выпадет 7 очков;

Событие Е: при подбрасывании игральной кости выпадет число, неравное 3

Задача 17. В круг вписан квадрат. В круг шлепают 7 шариков с краской. Какова вероятность, что 3 шарика попадут в квадрат, а 4 – по одной в каждый сегмент круга?

Задача 18. На гранях четырех кубиков были цифры 1, 2, 3, 4, 5, 6. А на гранях одной правильной пирамидки были цифры 1, 2, 3, 4. Мальчики наугад выбрали предмет и бросили. Выпала цифра 4. Какова вероятность того, что взяли кубик?

Построенная система заданий по комбинаторике и теории вероятностей способствует расширению кругозора учащихся, пониманию ими вероятностных событий, получению навыков быстрого решения сложных задач путем интуитивного перебора нескольких вариантов, пониманию путей решения задач неопределенного типа. Все это позволяет повысить общий уровень интеллектуального развития каждого учащегося и научить их решать практические задачи повседневной жизни, что в полной мере соответствует основному требованию ФГОС.

Таким образом, создание комплекса заданий для факультативного курса на основе предложенных основных требований позволяет наиболее успешно применять индивидуальный подход к каждому учащемуся с учетом его возрастных особенностей и личностных способностей, более полно удовлетворять его познавательные интересы, раскрыть внутренний потенциал, создавать условия для самореализации и развития.

Литература

1. Кибирев В.В. Теория вероятности с элементами комбинаторики. – Улан-Удэ: БГУ, 2016. – 156 с.
2. Медведева О.С. Решение задач комбинаторного характера как средство развития мышления учащихся. – М.: Наука, 2016. – 218 с.
3. Об утверждении федерального компонента государственных образовательных стандартов начального общего, основного общего и среднего (полного) общего образования / Приказ Минобразования России от 05.01.2004 №1089 (ред. от 07.06.2017 №506) // Вестник образования России. – 2004. – №12.
4. Саранцев Г.И. Методология методики обучения математики. – Саранск: Красный октябрь, 2018. – 144 с.
5. Шихова А.П. Обучение комбинаторике и ее приложениям в средней школе. – Киров: Вятка, 2017. – 162 с.

СИСТЕМА ТЕХНИЧЕСКОГО ЗРЕНИЯ: ПРОБЛЕМЫ И ПЕРСПЕКТИВЫ

А.О. Комаров

Санкт-Петербургский государственный электротехнический университет
«ЛЭТИ» им. В.И. Ульянова (Ленина), студент
Россия, г. Санкт-Петербург; e-mail: aokomarov@stud.etu.ru
Научный руководитель: Черниченко Д.А., к.т.н., доцент, dchernichenko@alvex.spb.ru

Информационные технологии, в том числе система технического зрения, широко используются во всех сферах не только промышленного и аграрного производства, но и в медицине, образовании, науке, искусстве. В статье представлен проект «Определение положения топливных таблеток в лодочке для реализации системы технического зрения».

Ключевые слова: система технического зрения; зрительная информация; механизм; координаты; проект.

На современном этапе развития общества важное место отводится использованию искусственного зрения в промышленности. Научные достижения подтверждают, что именно система технического зрения позволяет использовать самые разнообразные способы обработки зрительной информации, поступающей в форме изображений от визуальных датчиков.

В настоящее время активно применяются следующие способы обработки зрительной информации: анализ и классификация трудно доступных изображений с учетом логической последовательности и поставленными целями; способы прикладной ориентации для быстрой обработки информации.

Определенная роль отводится робототехническим системам, снабженным различными средствами очувствления и способным перестраивать свои действия в зависимости от воспринимаемой информации о рабочей среде. Благодаря им проводятся многие работы в космосе, под водой, в других экстремальных средах. Кроме того, особенно востребовано техническое зрение в медицине. Информация может поступать с одного или нескольких датчиков, что позволяет точно поставить диагноз или выполнить соответствующее лечебное действие. Огромный потенциал использования технического зрения в аграрном секторе экономики: сортировка семян, посадочного материала, определение особенностей почвы, условий хранения, проведение обработки зерна от грызунов и др.

Функциональное назначение системы технического зрения разнообразно:

- регистрация наличия объекта в поле зрения видеосенсора;
- подсчет находящихся в поле зрения объектов;
- считывание тех или иных меток;
- измерение параметров объектов, в том числе геометрических и физических;
- определение дефектов попадающих в поле зрения объектов;
- определение местоположения объекта;
- поиск необходимых объектов;
- измерение скорости движения объектов;
- наблюдение за движущимися объектами;
- навигация;
- выполнение требований техники безопасности и т.д.

Среди выделенных задач можно определить как элементарные, так и сложные.

К сложным задачам относятся, к примеру, определение размера, количества изображенных элементов, градаций яркости, состав спектра видеосигнала и т.д.

Выделим признаки функциональных задач системы технического зрения: во-первых, размерность рассматриваемой сцены; во-вторых, однородность и изолированность друг от друга объектов; в-третьих, рабочая сцена должна быть стационарной; в-четвертых, спектральный видеосигнал; в-пятых, необходимо определить как число элементов изображения, так и число градаций яркости.

В работе с системой технического зрения определены следующие этапы: из сенсорной системы в систему управления поступает информация о внешней среде (типе, параметрах, местоположении и т.д.), выполнении тех или иных операций; возникающих препятствиях и путях их обхода и т.д. Кроме того, команды можно получить от оператора, ЭВМ высших уровней, технологического оборудования или иных устройств.

На разные системы управления поступает информация о системе технического зрения:

• высший уровень: *данные о возникающих препятствиях;*

• стратегический уровень: *результаты классификации объектов;*

• тактический уровень: *информация о местоположении объектов;*

• исполнительный уровень: *информация об ошибках, отклонениях фактической траектории от запрограммированной.*

Выделим основные этапы кодирования и передачи изображений. Как правило, носителями видеоинформации являются аналоговые сигналы, которые затем перерабатываются в цифровые сигналы. Аппаратные, программные, аппаратно-программируемые средства осуществляют обработку данных сигналов.

Для реализации электронного тракта системы технического зрения, осуществляющих выборку и усиление снимаемых с приемника излучения сигналов, формирование управляющих сигналов, поступающих в исполнительные устройства робота или в его устройство управления, используются интегральные микросхемы.

Связь с системой управления робота, которая включает в себя определенные этапы получения и обработки информации и управление исполнительными устройствами входящих в комплект робота, представлена нами на рисунке 1.

Рис. 1. Этапы получения и обработки информации
и управление исполнительными устройствами

Компоненты типового решения системы технического зрения представлены нами на рисунке 2.

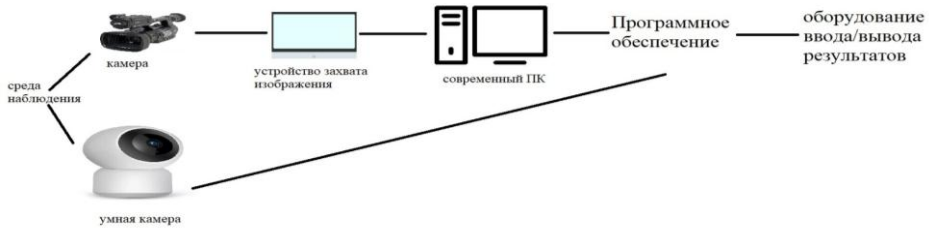

Рис. 2. Компоненты типового решения системы технического зрения

Нами разработан проект на тему «Определение положения топливных таблеток в лодочке для реализации системы технического зрения». Цель проекта является разработка механизма определения положения топливных таблеток в системе координат поддона по изображениям с камеры.

Задачи проекта:

1. Разработать алгоритм определения положения «таблеток» в системе координат изображения полученного с камеры. Определить необходимые параметры для реализации расчетов.

2. Используя результаты разработанного алгоритма, научиться переводить координаты «таблеток» в систему координат, связанную с поддоном. Необходимо определять на кадре границы поддона по отраженным от его стенок лазерным линиям (зная положение камеры и геометрические параметры поддона можно найти коэффициент для перевода значений из СК изображения в СК лодочки).

3. Оценить точность реализованного метода (сопоставление с истинными координатами), проанализировать источники погрешностей.

Таблетки в ходе прохождения по конвейеру попадают под луч лазера, расположенный перпендикулярно движению. Камера, которая расположена под углом к движению, фиксирует изображения таблеток, освещенных лазерным лучом.

Необходимо по форме изображения отраженного луча определить координаты центров таблеток в системе координат (далее – СК) кадра, затем проанализировав изображение, требуется перевести координаты центров таблеток в СК поддона (геометрические параметры которого известны). Нужно учитывать, что расстояние до рядов таблеток будет разным, так как камера располагается не над поддоном.

Потенциал нашей работы определяется ее прикладным характером, увеличением удобства и возможностей управлять потоком зрительной информации в труднодоступных условиях при различных способах ее обработки и анализа.

Проведенный анализ позволил нам сделать следующие выводы:

1. Техническое зрение – одна из самых перспективных областей цифровой экономики.

2. Перспективными направлениями использования системы технического зрения являются обеспечение безопасности и охраны объектов (распознавание лиц, номеров объектов и т.д.), визуальный контроль за хранением, управлением машинами и механизмами, идентификация, сортировка материальных ценностей.

3. Увеличение удобства использования системы технического зрения.

Литература

1. Багутдинов Р.А. Поход к алгоритмизации адаптивных систем технического зрения, применяемых в робототехнике // Фундаментальные и прикладные научные исследования: актуальные вопросы, достижения и инновации: сборник статей победителей IV Международной научно-практической конференции (Пенза, 27 марта 2017). – Пенза, 2017. – С. 20–22.

2. Колючкин В.Я., Нгуен К.М. Методика обоснования требований к системам технического зрения промышленных робототехнических комплексов // Наука и Образование. – 2015. – №7. – С. 198–205.

3. Михайлов Б.Б. Техническое зрение мобильных роботов // Техническое зрение в системах управления мобильного объекта-2010: труды научно-технической конференции-семинара, 2010. – Вып. 4. – С. 191–201.

ИСПОЛЬЗОВАНИЕ АКТИВНЫХ МЕТОДОВ ОБУЧЕНИЯ ПРИ ИЗУЧЕНИИ ТЕМЫ «АКСИОМЫ ГЕОМЕТРИИ Н.И. ЛОБАЧЕВСКОГО»

А.А. Корепанова

Пермский государственный гуманитарно-педагогический университет, студент

Россия, Пермский край, г. Пермь; e-mail: allo4kinapo4ta@mail.ru

Научный руководитель: Шеремет Г.Г., к.п.н., доцент, sheremet@pspu.ru

В данной статье рассматривается использование активных методов обучения при изучении математики. Представлена разработка темы «Аксиомы геометрии Н.И. Лобачевского», в которой иллюстрируется применение некоторых из них.

Ключевые слова: активные методы обучения; элективный курс; геометрия Н.И. Лобачевского; проблемный метод обучения; мозговой штурм; метод проектов.

Эдгар Дейл, известный американский педагог, профессор Университета Огайо, обнаружил связь между способом подачи материала и способностью обучаемых воспроизводить полученную информацию. Профессор преподавал ученикам разными способами один и тот же материал. Оказалось, что наиболее абстрактными для человека являются слова, а наиболее конкретным личный опыт. Эту связь он отразил в конусе Дейла. На основе этого конуса в 1980 году Национальная тренинговая лаборатория США разработала «пирамиду обучения» (рис. 1).

Рис. 1. Пирамида обучения

Согласно этой пирамиде наиболее эффективными методами обучения, с точки зрения познавательной способности учащихся, являются групповое обсуждение, выполнение практических заданий, обучение других и немедленное применение знаний на практике. Другими словами, для усвоения материала требуется активная деятельность обучающихся, а не пассивное восприятие информации. Здесь на помощь приходят активные методы обучения.

Активные методы обучения – это методы, характеризующиеся высокой степенью включенности обучающихся в учебный процесс, активизирующие их познавательную и творческую деятельность при решении поставленных задач. На рисунке 2 представлена классификация активных методов обучения.

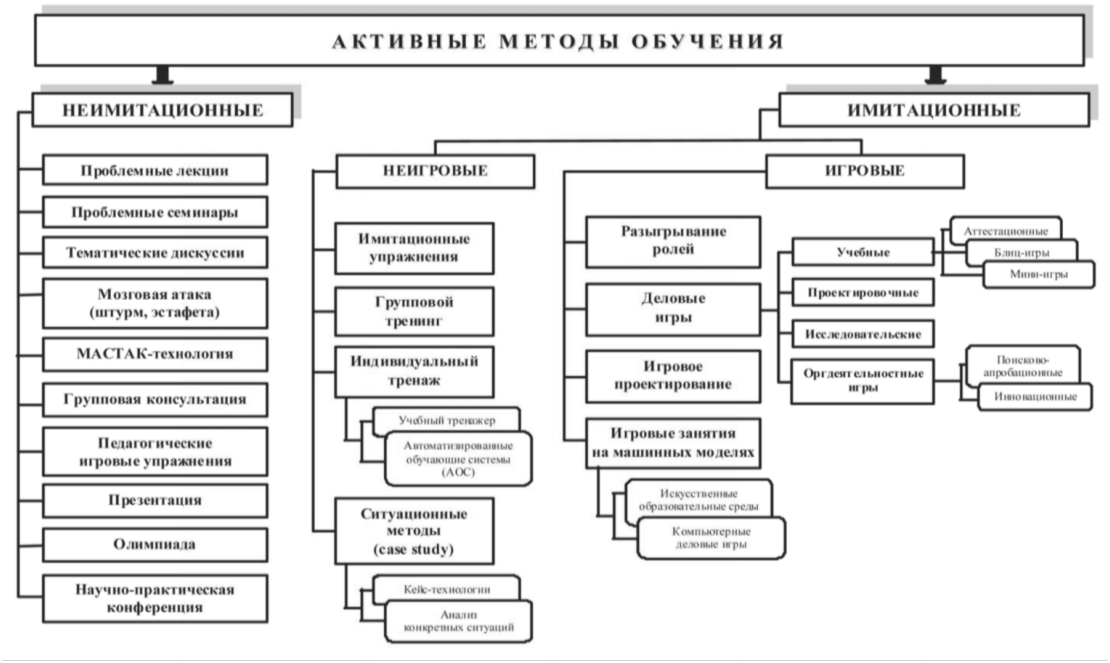

Рис. 2. Классификация активных методов обучения

Рассмотрим применение активных методов обучения при изучении темы «Аксиомы геометрии Н.И. Лобачевского», которая является частью элективного курса «Геометрия Н.И. Лобачевского». Изучение данной темы состоит из нескольких этапов. Первый этап включает в себя проведение физического опыта по преломлению света в неоднородной оптической среде. Второй этап предполагает анализ данного опыта с точки зрения геометрии. Третий этап посвящен аксиомам и теоремам геометрии Н.И. Лобачевского. На каждом из этапов используется один из методов.

Проблемный метод обучения – это метод, который предполагает создание проблемной ситуации и активную деятельность учащихся по поиску и решению данной задачи. Среди проблемных ситуаций выделяют проблемные ситуации с удивлением и проблемные ситуации с затруднением. Основная идея первого вида проблемных ситуаций в том, что педагог представляет учащимся одновременно противоречивые факты и теории по конкретной теме. При использовании второго вида проблемных ситуаций педагог предлагает учащимся задание, которое отличается от тех, что они решали ранее, и для решения которых требуются новые знания. Изучение аксиом геометрии Н.И. Лобачевского начинается с проблемной ситуации с удивлением. Учитель формулирует следующую задачу: «В программе GeoGebra построен однополосный гиперболоид. На гиперболоиде построен треугольник, сумма его углов меньше 180º (рис. 3). Может ли существовать такой треугольник? Почему сумма его углов меньше привычных 180º?»

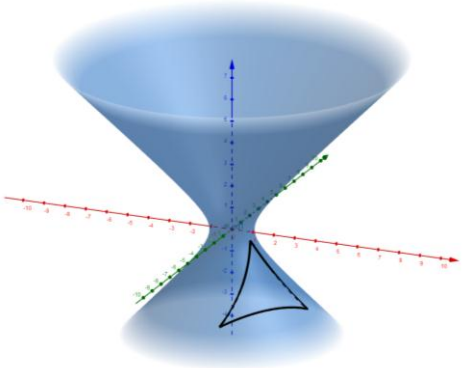

Рис. 3. Построение треугольника на однополосном гиперболоиде

В данной ситуации учащиеся встречаются с проблемной ситуацией, так как для данного треугольника не работают законы евклидовой геометрии. Учитель предлагает ученикам провести эксперимент и посмотреть, всегда ли в явления окружающего мира описывает геометрия Евклида. Учащиеся делятся на группы для проведения эксперимента. Перед экспериментом учитель говорит следующие слова: «Наши геометрические представления имеют физические предпосылки. Например, как прямые мы воспринимаем световые лучи. Идущий к нам световой луч продолжает казаться прямым, даже если он преломился по дороге. Чтобы рассеять эту иллюзию, нужно

поставить эксперимент». После этого дается инструкция по проведению эксперимента. Учащимся требуется пропустить световой луч света через неоднородную оптическую среду (раствор воды и поваренной соли). Проходя через такую среду свет преломляется криволинейно (рис. 4).

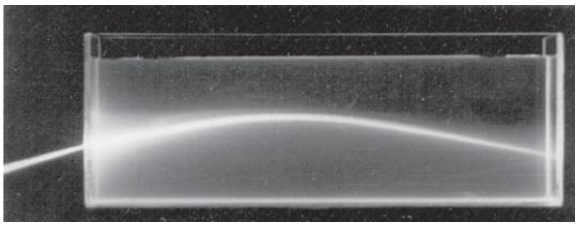

Рис. 4. Криволинейное распространение света

В результате эксперимента ученики приходят к выводу, что существует геометрия, в которой прямые и фигуры обладают другими свойствами.

Следующим этапом в изучении данной темы является определение основных фигур в данной геометрии и выделение их свойств. Данный этап можно провести, используя метод мозгового штурма. Для этого из групп, в которых работали учащиеся, одна группа выбирается экспертной, а остальные становятся рабочими группами. Работая в группах, школьники выдвигают идеи, какие фигуры из евклидовой геометрии являются прямыми в новой геометрии. Задача экспертной группы – зафиксировать разумные идеи, которые выдвигают другие группы. Учитель может давать подсказки и направлять мысли учеников. Цель данного задания – привести учащихся к модели А. Пуанкаре, в которой прямыми в новой геометрии являются либо прямые, перпендикулярные границе (в эксперименте дну кюветы), либо полуокружности с центром на этой границе (рис. 5).

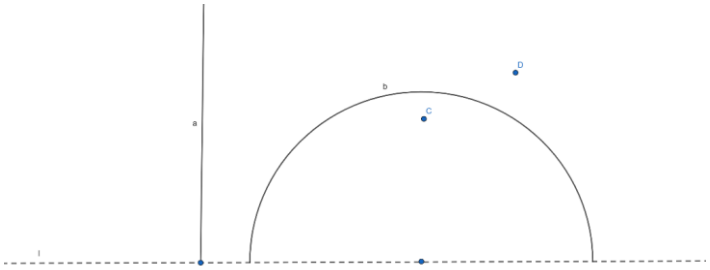

Рис. 1. Модель А. Пуанкаре

Третий этап направлен на изучение аксиом и теорем геометрии Н.И. Лобачевского. Изучение материала на данном этапе организовано с помощью метода проектов. Работа учащихся проходит уже в индивидуальной форме. Каждый учащийся должен представить небольшой проект, содержащий ответы на следующие вопросы: «Как прямые могут располагаться относительно друг друга? Как на модели А. Пуанкаре изображаются параллельные прямые? Все ли параллельные прямые располагаются одинаково или есть разница между некоторыми расположениями? Если есть, то в чем она заключается?» Выполняя данную работу, школьники узнают основные фигуры геометрии Н.И. Лобачевского и их основные отношения.

При проведении итоговой беседы учитель с учениками еще раз повторяет изученную теорию.

В заключение стоит сказать, что практическая направленность изучения данной темы позволяют школьникам увидеть неевклидову геометрию как реально существующую в окружающем их физическом мире, а использование активных методов обучения поможет учителю представить данную тему в понятной и доступной для учащихся форме.

Данная разработка может быть использована учителями в школе при проведении факультативных занятий по математике, а также преподавателями университета при проведении курса геометрии Н.И. Лобачевского.

Литература

1. Гиндикин С. Волшебный мир Анри Пуанкаре // Квант. – 1976. – №3. – С. 9–17.

2. Зарукина Е.В., Логинова Н.А., Новик М.М. Активные методы обучения: рекомендации по разработке и применению: учебно-методическое пособие. – СПб.: СПбГИЭУ, 2010. – 59 с.

3. Майер В.В. Свет в оптически неоднородной среде: учебные исследования. – М.: ФИЗМАТЛИТ, 2007. – 232 с.

4. Насырова Д.М., Очилова М.Р., Кадырова З.Б. Проблемный метод обучения, как активный метод // Наука. Мысль: электронный периодический журнал. – 2014. – №6. – С. 77–81.

5. Неустроева А.П. Мозговой штурм как метод активного обучения // Проблемы науки. – 2019. – №8. – С. 43–44.

6. Студенческий справочник: сайт. – URL: https://spravochnick.ru/pedagogika/teoriya_obucheniya/problemnyy_metod_v_obuchenii/ (дата обращения: 30.10.2020).

7. Фоксфорд: официальный сайт. – URL: https://externat.foxford.ru/polezno-znat/piramida-obucheniya (дата обращения: 30.10.2020).

STEM-ОБРАЗОВАНИЕ В РОССИЙСКОЙ ФЕДЕРАЦИИ И ЗА РУБЕЖОМ

Н.А. Корепанова
Пермский государственный гуманитарно-педагогический университет, студент
Россия, Пермский край, г. Пермь; e-mail: nadyhinapo4ta@mail.ru
Научный руководитель: Черемных Е.Л., к.п.н., доцент, cheremnyhel@pspu.ru

В данной статье рассматривается набирающее популярность STEM-образование, дается определение данному понятию. Также приведены примеры использования данного направления на уроках робототехники и математики, которые можно применить в российских школах. В статье перечислены страны, в которых STEM-образование широко распространено.

Ключевые слова: STEM-образование; робототехника; математика.

Бенджамин Дизраэли сказал: «Наибольшего успеха добивается тот, кто располагает лучшей информацией». Поэтому в современном мире, в эпоху информационного бума, когда любая информация доступна, очень важно уметь её использовать. К сожалению, это может не каждый школьник. Способность получать, перерабатывать и использовать информацию является основой программы STEM-образования. STEM-образование – это совокупность программ обучения, ориентированных на прикладное использование знаний. Оно включает в себя науку, технологии, инженерное дело, искусство и математику. Преимущества STEM-образования заключаются в том, что дети получают интегрированное обучение по темам, а не по предметам, они могут применять научно-технические знания в реальной жизни, у них развивается навык критического мышления и разрешения проблем, формируется уверенность в свои силы. В процессе STEM-образования происходит одновременная активация обоих полушарий мозга, отвечающих за логическое и креативное мышление. По этой причине отпадает необходимость выбора школьника на ранних стадиях обучения углубленного изучения отдельных предметов, так как происходит общее углубленное развитие во всех направлениях. В России STEM-образование появилось в 2010-х годах при поддержке президента Российской Федерации, отечественных и зарубежных высокотехнологических компаний. С 2014 возникла сеть инженерно-технических центров, таких как кванториумы, фаблабы при вузах, ЦМИТы и центр «Сириус». На данный момент идет обсуждение, стоит ли внести в школьную программу такие предметы, как робототехника, или как реформировать урок технологии. Сегодня робототехника как учебный предмет введена в некоторых школах. На этих уроках можно предложить ученикам решить следующие задачи:

1. Создать робота, который двигается по траектории треугольника. Определить, какой вид треугольника описывает робот и, используя формулы площади, теоремы Пифагора, формулу Герона, вычислить площадь, а затем, используя теоремы синусов и косинусов, определить градусные меры углов.

2. Создать робота так, чтобы он проехал расстояние, равное 1 м, и определить с помощью секундомера время, которое он потратит на путь.

Первая задача предназначена для учеников 8–9 классов. Она требует знания важных формул, которые пригодятся на практике. Это задание можно использовать как на простом уроке, так и на контрольной работе, для проверки раннее усвоенных знаний.

Вторая задача позволяет детям, работающим в команде, подумать, почему в разных командах результаты отличаются, почему роботы с одинаковой скоростью проходят одинаковое расстояние за разное время. После размышлений они приходят к выводу, что время, которое пройдет робот, зависит от длины окружности колеса. Для получения ответа в этих задачах школьники используют комплексные знания нескольких предметов, а именно математики, информатики, физики.

Как мы могли заметить на примере задач, урок робототехники включает в себя знания математики, информатики и физики. Для того чтобы выполнить задания, связанные с роботами, необходимо использовать комплексные знания этих предметов. Это учит школьников уметь применять на практике полученные знания по разным предметам, ставить перед собой цели, добиваться их, работать в команде и анализировать результаты различных этапов работы. Использовать роботов можно на всех разновидностях урока как при изучении, так и при повторении. В 1 и 2 классах вместо роботов можно использовать LEGO-конструктор, чтобы школьники привыкали к модели. Благодаря LEGO-конструктору дети могут не только решить задачу разными способами, но и обсудить решение в команде, что тоже очень важно. Стоит отметить, что STEM-образование можно использовать не только в школе, но и в дошкольном образовании, и в средне-специальном, и в высшем, другими словами, на всех уровнях образования.

В России STEM-образование особенно распространено в дошкольном образовании. С юных лет дети учатся работать в команде, не бояться высказывать свои мнение, делиться своими идеями. Занятия проходят в форме увлекательной игры. Эти уроки развивают воображение и творческий потенциал. Преподаватели во время занятия применяют наборы Ф. Фребеля (рис. 1), эксперименты, LEGO-конструкторы, мультстудии, робототехнику. Благодаря этим технологиям у детей повышается интерес к математике, естествознанию. Кроме того, дошкольники обретают знания в области техники, робототехники, конструирования. Что касается университета, то STEM-образование можно применить в изучении графов, матриц и геометрии. Существует книга о том, как с помощью робототехники понять высшую математику [1]. Её можно использовать как учебное пособие на определенных этапах обучения старшеклассников и студентов младших курсов в комплексе с другой литературой, направленной на всестороннее развитие.

Рис. 1. Набор Ф. Фребеля

Однако проблема всеобщего STEM-образования на территории нашей страны заключается в том, что отсутствуют программы и разработки, касающиеся данной темы. Также необходимо обучение и переобучение педагогов-предметников, так как в классической форме образования уделено внимание методике преподавания отдельных предметов. STEM-образование же требует от специалистов интегрированные знания по всем предметам, также овладение методикой преподавания этих знаний в целом, а не в отдельно взятой области. Это было бы полезно для всестороннего развития не только школьников, но и самих педагогов.

За рубежом STEM-образование широко распространено. В наше время лидирующие в рейтинге PISA страны (Китай, Сингапур, Япония, Финляндия, Канада занимают первые строчки рейтинга) работают над созданием интегрированной STEM/STEAM программы для абсолютно всех школьников (рис. 2). Эта система была придумана и испробована в США. В настоящее время STEM-образование стало тенденцией в Европе, Китае, Канаде и т.д. Самыми активно продвигающими являются США, Турция, Финляндия, Германия, Великобритания, Швеция. В этих странах есть специальные органы, концентрирующиеся на его развитии, проводятся специальные государственные программы в области STEM-образования. Например, одним из лидеров Европы по подготовке является Финляндия. Там STEM-образование начало развиваться ещё в начале 2000-х годов. Национальный научный образовательный центр координирует взаимодействие между школами, университетами, промышленностью и бизнесом, также этот центр разрабатывает различные мероприятия для школьников и проводит повышение квалификации учителей. В целом, за рубежом уже происходит переобучение преподавателей с целью развития умения использовать междисциплинарные стратегии.

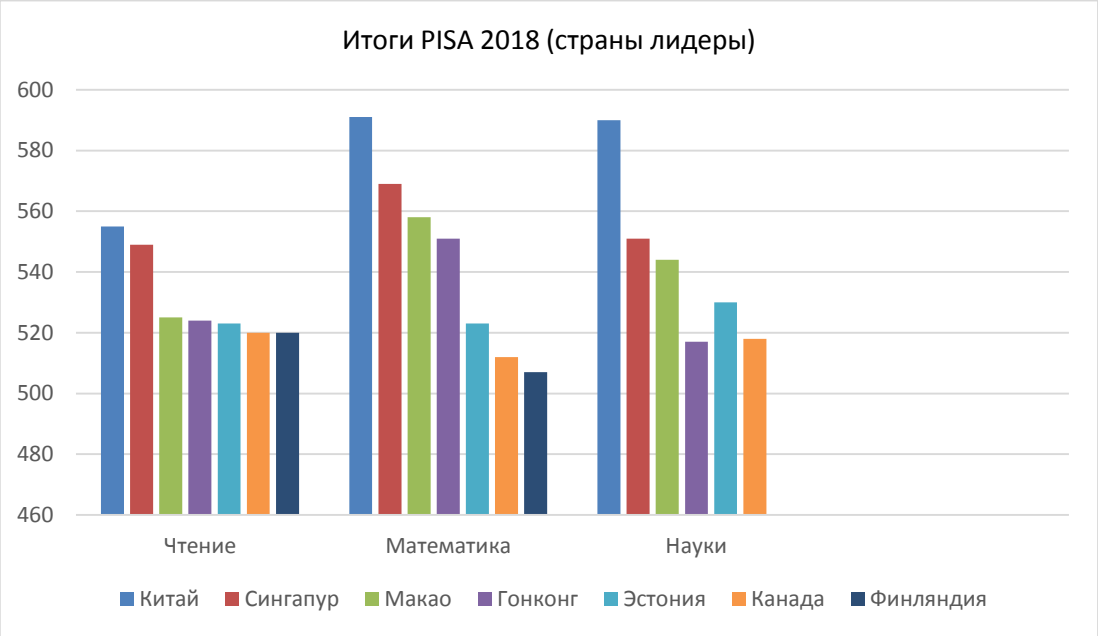

Рис. 2. Рейтинг лидеров PISA

Сегодня STEM-специалисты являются самыми востребованными на мировом рынке труда. По данным статистики, уровень спроса на STEM-профессии с 2011 года возрос на 17%, в то время как спрос на обычные профессии возрос всего лишь на 9,8%, что говорит о большой востребованности данной системы образования во всем мире. Сейчас STEM-образование постепенно переходит в STEAM-образование. В последнее время в аббревиатуру добавляют A, что означает разные виды искусства. STEM-образование – новая ступень в развитии образования, именно оно поможет объединить учебный процесс, карьеру и профессиональный рост.

Литература

1. Киселев О.М. Математические основы робототехники. – Орёл: Картуш, 2019. – 228 с.

2. Морозова О.В., Духанин Е.С. STEAM-технологии в дополнительном образовании детей // Баландинские чтения. – 2019. – С. 553–556.

3. Конюшенко С.М., Жукова М.С., Мошева Е.А. STEM vs STEAM – образование: изменение понимания того, как учить // Известия Балтийской государственной академии рыбопромыслового флота: психолого-педагогические науки. – 2018. – №2 (44). – С. 99–103.

4.Фролов А.В. Роль STEM-образования в «новой экономике» США // Вопросы новой экономики. – 2010. – №4 (16). – С. 80–90.

ИССЛЕДОВАНИЕ МЕТОДОВ ОПТИМИЗАЦИИ АЛГОРИТМОВ

Н.В. Кочнев

Национальный исследовательский Нижегородский государственный университет им. Н.И. Лобачевского, Арзамасский филиал ННГУ, студент

Россия, Нижегородская обл., г. Арзамас; e-mail: iiimtxt@gmail.com

Научный руководитель: Первушкина Е.А., к.п.н., доцент, pervushkina@narod.ru

В статье рассматривается метод оптимизации алгоритмов для программирования.

Ключевые слова: алгоритм; оптимизация алгоритмов.

В конце 60-х годов, когда размеры компьютерных программ выросли настолько, что не позволяли контролировать правильность их работы, а каких бы то ни было средств их отладки просто не существовало, возникла необходимость в оптимизации алгоритмов (алгоритм – последовательность выполнения необходимых действий.), и создании методик их оптимизации. Первым обратил на это внимание Эдсгер Дейкстра в 1968 году [2]. Позже к работе по оптимизации алгоритмов присоединились Чарльз Хоар и Никлаус Вирт. В настоящее время в РФ проблемой оптимизации алгоритмов занимается Владимир Паронджанов [4]. Методология структурного программирования разработанная Э. Дейкстрой, является классической парадигмой в программировании.

Концепция Дейкстры основывалась на трех управляющих конструкциях, с одним входом и одним выходом:

• Сочленение – последовательное выполнение команд слева направо в строках и сверху вниз в коде программы;

• Повторение – выполнение кода из определенного фрагмента программы необходимое число раз;

• Выбор – выполнение фрагмента программы и возможное невыполнение другого фрагмента программы в зависимости от входных условий.

Окончательная структура программы должна состоять из набора вложенных друг в друга простых конструкций, имеющих один поток ввода и один поток вывода, которые дают однозначное понимание работы программы на любом ее шаге.

Рассмотрим пример с ресурса habr.com [5] (рис. 1). Данный алгоритм не является фрагментом какого-то большого алгоритма и должен, по мнению автора, показать преимущества отхода от правил структурного программирования в исключительных ситуациях. Варианты реализации алгоритма предложенные автором на языке С приведена на рисунке 2.

Написать программу по правилам структурного программирования удалось введением трех дополнительных битовых переменных – флагов. Но данная программа без оптимизации алгоритма, хотя и выполняется последовательно, также затрудняет понимание работы программы.

В не структурированной программе присутствуют безусловные переходы, которые исключают возможность преобразования сложных конструкций в простые блоки. Также безусловные переходы затрудняют понимание последовательности выполнения программы. Для программ написанных без соблюдения правил структурного программирования затрудняется их дальнейшее сопровождение и усовершенствование.

Применим к нему метод Ашкрофта – Манны [1; 3; 4]. Особенность метода – введение дополнительной переменной. В данном случае целочисленная *i*. Блокам алгоритма присваиваются номера. Стартовый блок нумеруется цифрой 1, финишный – цифрой 0. Нумерация остальных блоков не регламентируется.

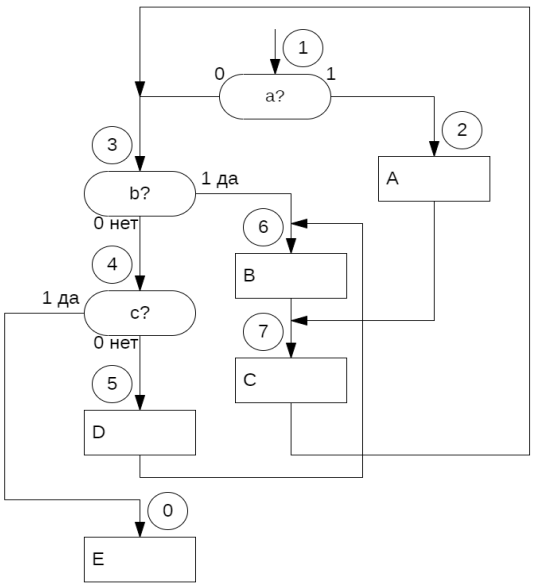

Рис. 1. Алгоритм с ресурса habr.com для оптимизации

```
if (a){
   A;
   goto L3;
}

L1:

if (b){
L2:
   B;
L3:
C;
goto L1;
}
else if (!c){
   D;
   goto L2;
}
E;
```

Язык С.
Не оптимизирован.

```
if (a){
   A;
   bf1 = true;
}
else
   bf1 = false;

bf2 = false;
do{
   do{
      if (bf3 || b)
         bf3 = true;
      else
         bf3 = false;

      if (bf3 || bf2)
         B;

      if (bf3 || bf1 || bf2){
         C;
         bf1 = false;
         bf2 = true;
      }

      if (!bf3){
         if (!c){
            D;
            bf3 = true;
         }
         else{
            bf2 = false;
            bf3 = false;
         }
      }
   }while (bf3);
}while (bf2);
E;
```

Язык С. Оптимизирован
введением трех переменных.

Рис. 2. Варианты программ на языке С
по исходному алгоритму

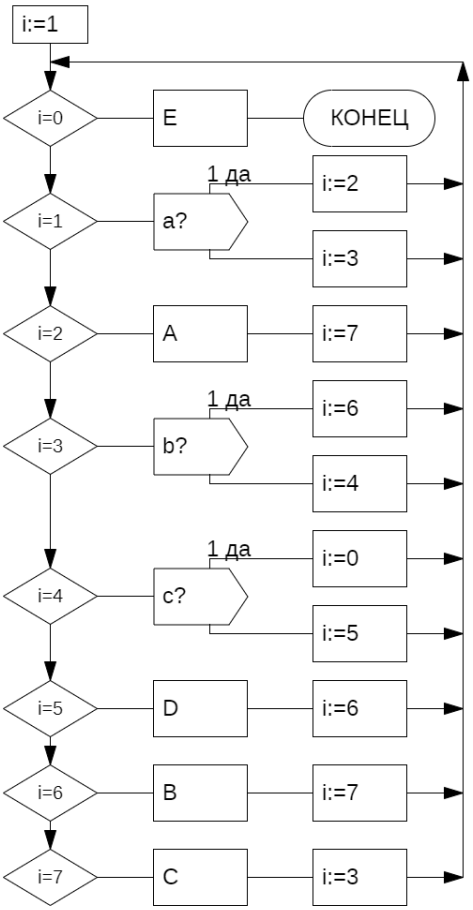

Рис. 3. Промежуточный этап преобразования
методом Ашкрофта – Манны

Схема начинается с блока «процесс», в котором выбранной нами целочисленной переменной *i* присваиваем значение 1. Сразу под ним размещается первый блок «двоичное решение» с условием проверки «$i = 0$».

Переход из блока «процесс» в блок «двоичное решение» осуществляется по стрелке вниз. Выход «Да» из первого блока направлен влево, он приводит к состоянию «КОНЕЦ», выход «Нет» направлен вниз и указывает на следующий блок «двоичное решение». Условие проверки второго и последующих блоков «двоичное решение» не регламентировано, выход «Да» может указывать на вложенный блок «процесс» или блок «двоичное решение»,

которое определяется по номеру присвоенному блоку, на исходной схеме, подлежащей оптимизации, с номером равным значению условия проверки. Выходы из этих блоков осуществляются вправо с переходом к заключительному вложенному блоку «процесс», в котором переменной *i* присваивается значение равное номеру следующего по стрелки блока выполнения исходной схемы. Выход «Нет» из последнего блока «двоичное решение» возвращает на вход первого блока «двоичное решение», где *i* : = 0, образуя цикл (рис. 3).

Работа алгоритма в данной схеме начинается с блока «процесс» *i* : = 1, далее в блоке «двоичное решение» проверяется значение *i*, соответствует ли оно условию. Если не соответствует, осуществляется переход вниз к следующему блоку проверки, при соответствии *i* условию проверки происходит переход на вложенный блок с проверкой условия либо совершения действия, после чего выполняется действие заключительного блока по изменению состояния *i* для перехода на следующий по порядку блок, определенный исходной схемой. Все выходы последних вложенных блоков ведут ко входу первого блока «двоичное решение». Завершение работы алгоритма происходит на следующем витке цикла, после присвоения переменной *i* значения 0.

Следующий этап преобразования схемы – выделение единичных присвоений *i* какого-то значения в заключительном блоке, удалении блока «двоичное решение» и перестановки оставшихся вложенных блоков на место заключительного блока присвоения значения равного в удаленном блоке «двоичное решение» (рис. 4).

После преобразования алгоритма методом Ашкрофта – Манны и начальной оптимизации можно выделить некоторые закономерности. Цикл «a?» выполняется только один раз. В результате работы которого либо осуществляется переход к «i = 3» либо к «i = 7». После перехода к блоку «i = 7» выполняется действие «C» и осуществляется переход к блоку «i = 3». Простое дублирование блока «C» после блока «A» позволяет написать структурированный код без ввода дополнительных переменных (рис. 5).

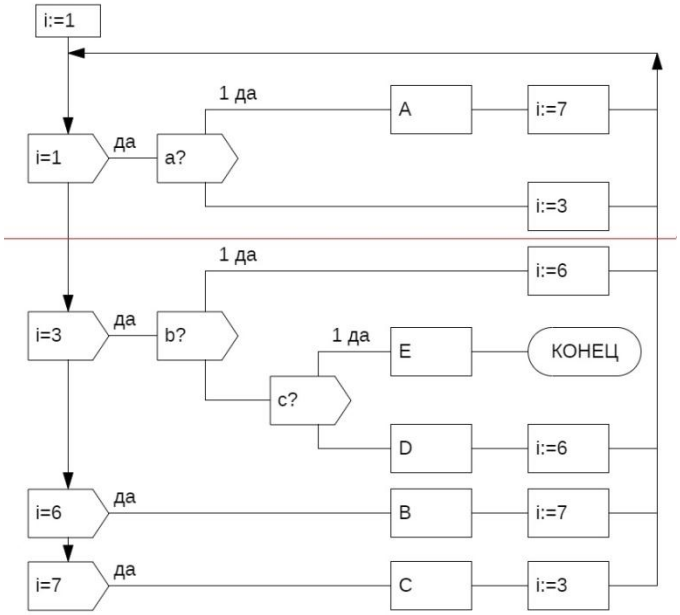

Рис. 4. Алгоритм преобразованный методом Ашкрофта – Манны

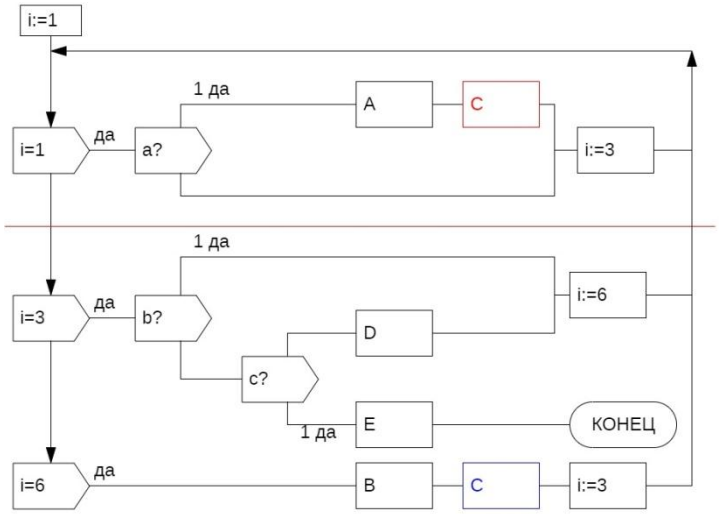

Рис. 5. Вариант преобразованного алгоритма с дублированием кода

Применив эквивалентные преобразования и проанализировав новую схему, можно, не дублируя код, введя дополнительную битовую переменную и с использованием дополнительной проверки условия, написать второй вариант оптимизированного алгоритма без дублирования кода (рис. 6).

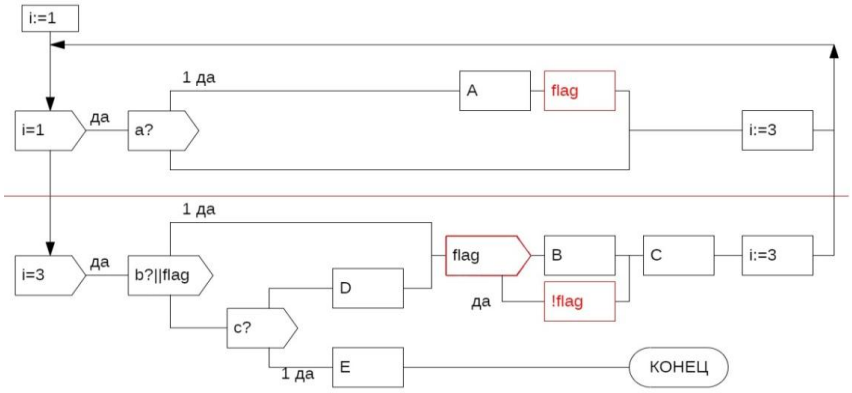

Рис. 6. Вариант алгоритма с дополнительной переменной

Оптимизированные коды программ (рис. 7) не являются структурированными с точки зрения изначальной позиции Э. Дейкстры, но публичные дискуссии с Д. Кнутом привели к изменению правил структурного программирования, используемых в настоящее время.

```
if(a){
   System.out.println("A");
   if(a||b||c)
      ft_a=true;
}
for(;;){
   if(ft_a|b){

   }else{
      if(c){
         //System.out.println("E");
         break;
      }else{
         System.out.println("D");
      }
   }
   if(ft_a){
      ft_a=false;
   }else{
      System.out.println("B");

   }
   System.out.println("C");
}
System.out.println("E");
```

Язык Java. Оптимизирован введением одной переменной.

```
if(a){
   System.out.println("A");
   System.out.println("C");
}
for(;;){
   if(b){
   }else{
      if(c){
         break;
      }else{
         System.out.println("D");
      }
   }
         System.out.println("B");
         System.out.println("C");
}
   System.out.println("E");
```

Язык Java. Оптимизирован дублированием кода.

Рис. 7. Оптимизированные коды программ на языке Java

Метод Ашкрофта – Манны можно использовать как универсальный инструмент анализа алгоритмов, он позволяет при оптимизации проводить полный анализ алгоритма и снизить количество дополнительных переменных в коде программы.

Литература

1. Aschcroft E., Manna Z. The Translation of «Goto» Programs into «While» Programs. Proceedings of 1971 IFIP Congress.
2. Dijkstra, E. W., «Goto Statement Considered Harmful», Letter to the Editor, CACM, Ii, 3, March 1968.
3. William A. Wulf, «A Case Against the GOTO». Carnegie-Mellon University 1972. – URL:https://citeseerx.ist.psu.edu/viewdoc/download?doi=10.1.1.85.1279&rep=rep1&type=pdf.
4. Паронджанов В.Д. «Дружелюбные алгоритмы, понятные каждому. Как улучшить работу ума без лишних хлопот». – М.: ДМК Пресс, 2014.
5. Александр Н. Запретный плод GOTO сладок! – URL: https://habr.com/ru/post/114211/

ПРОГРАММИРОВАННОЕ ОБУЧЕНИЕ КАК СПОСОБ ФОРМИРОВАНИЯ ПОЗНАВАТЕЛЬНОГО ИНТЕРЕСА

М.А. Криворученко
Приднестровский колледж технологий и управления, преподаватель математики
Молдова, Приднестровье, г. Тирасполь; e-mail: mawa0208@mail.ru

Создание заинтересованного отношения к учению – проблема, проходящая через всю историю образования, не потерявшая актуальность и сегодня. От того как удаётся развить познавательный интерес у обучающихся, пробудить потребность в знаниях, научить учиться, во многом зависит успешность обучения.

Ключевые слова: познавательный интерес; программированное обучение; обучающие информационные платформы.

Абстрактная природа математики, ее нерушимые логические связи и неизбежное последовательное изучение ее разделов постоянно вызывают характерные трудности преподавания этого предмета.

Недостаток учета возрастных особенностей обучающихся, склонность к мнимой «правильности» изложения, неспособность представить значение математики в современном мире нередко создают у обучающихся мнение о математике как о сухой, неактуальной, давно устаревшей науке.

Фактически зарождению и поддержанию интереса к освоению математики придавали значительный смысл многие ученые и педагоги. Уже в XVIII веке в преподавание математики вносилась практическая направленность, обучение основывалось на реальных задачах, взятых из жизни. Многие авторы дополняли свои исследования рассуждениями о пользе математики, т.е. применяли все способы, чтобы захватить внимание обучающихся. На рубеже XIX и XX веков в России и на Западе началось движение за пересмотр содержания школьного курса математики. Одним из требований инициаторов реформы был призыв возрождения самого преподавания этого предмета. Выдающиеся представители русской методики математики этого периода В.П. Шереметьевский, В.П. Ермаков, С.И. Шохор-Троцкий и другие большое внимание уделяли формированию устойчивого интереса к изучению предмета. С.И. Шохор-Троцкий отмечал, что интерес к изучению предмета находится, главным образом, во власти самого педагога, его творчестве и увлеченности.

В конечном итоге, были построены новые программ и изданы учебники. Однако отталкиваясь от одаренных учащихся, программа усложнилась настолько, что большинство с трудом ее одолевала. Результатом стало и без того «нелестное» отношение к математике, трансформировать которое довольно проблематично.

Раскрытие талантливых детей – бесспорно полезная и необходимая деятельность, тем не менее, таких детей не так уж много, а специальность «математика» превращается в массовую, теперь знания математики становятся все более незаменимыми не только инженерам-программистам, но и большинству специалистов. Следовательно, немыслимо разрешить, чтобы обучающиеся отрицательно смотрели на предмет, наоборот, каждый педагог нацелить себя на зарождение интереса к математике у всех воспитанников или хотя бы стремиться к такому отношению к ней, чтобы она не была барьером при выборе профессии.

Основную роль в педагогическом процессе занимает познавательный интерес. Н.В. Метельский определение интереса вообще приравнивает к познавательному интересу и формулирует его так: «Интерес – это активная познавательная направленность, связанная с положительным эмоционально-окрашенным отношением к изучению предмета с радостью познания, преодоления трудностей, с сохранением успеха, с самовыражением и утверждением развивающейся личности» [1].

Познавательный интерес определяется в педагогике как средство и как мотив обучения. Квалифицируя интерес как средство обучения, обязательно нужно отметить, что интересное преподавание – это не увеселительное преподавание, наполненное броскими опытами, демонстрациями ярких пособий, увлекательными рассказами и т.д., это даже не облегченное обучение, в котором все известно, разъяснено и учащемуся остается только запомнить. Интерес как средство обучения проявляется только при условии первенства внутренних мотивов, способных сохранить вспышки интереса, появляющиеся при внешних воздействиях. Новизна, нетрадиционность, внезапность, странность, несоответствие ранее изученному – все эти качества, акцентированные при сообщении материала, могут не только вызвать резкий интерес, но и пробудить эмоции, вызывающие желание усваивать материал более глубокого, т.е. поддерживать устойчивость интереса. Наибольшее значение познавательный интерес имеет как мотив учения.

Обычно выделяют три группы условий, вырабатывающих познавательный интерес: первая группа условий указывает на программу предмета, вторая основывается на процессе обучения и третья группа формируется взаимоотношениями, созданными между обучающимися и педагогом.

В первой группе условий обращается внимание на новизну учебного материала, развитие ранее изученных событий, исторический подход к передаче информации, расширение практической ценности знаний, умений и открытие современных достижений науки.

Во вторую группу в методике обычно включают современные методы преподавания, такие как различные формы самостоятельной работы, проблемно-поисковое обучение, исследовательский метод, творческие и практические работы.

К третьей группе относят личные данные учащихся, энтузиазм самого преподавателя, его стремление оказать помощь, уверенность в их потенциале, строгость и справедливость, стимулирование и, конечно, здоровая конкуренция и взаимопомощь обучающихся.

На самом деле, все эти условия в конечном итоге взаимосвязаны, они срабатывают только в единстве, а главное – они многолики, если их практиковать на предмете «математика».

Как считают исследователи, начало изучения новых предметов создает положительные условия для пробуждения интереса, а преобразование их в объект интереса находится во власти постановки преподавания, т.е. от педагога.

Далее, в старших классах начинают сказываться профессиональные интересы, влияющие на познавательный интерес вообще и на учебные интересы к отдельным дисциплинам. Следовательно, вдохновение учащихся к освоению «нужных» им предметов превращается в глубоко осмысленную деятельность, а это, в свою очередь, является источником серьезного осознания, и просто интерес понемногу достигает интеллектуального уровня [2].

Воспитание интереса на занятиях достигается следующими способами:

1. Разнообразие содержания материала по истории науки.
2. Решение задач повышенной трудности и нестандартных задач.
3. Акцентирование на «красоте» методов вычислений, доказательств, преобразований и исследований.
4. Многообразие уроков, нешаблонное их построение, включение в уроки элементов, усиливающих оригинальный характер каждого занятия, использование ТСО и наглядных пособий.
5. Активизация познавательной деятельности учащихся на уроке, использование форм самостоятельной и творческой работы.
6. Использование различных форм обратной связи: систематическое проведение опроса, кратковременные устные и письменные контрольные работы, различных тестов, математических диктантов наряду с контрольными работами, предусмотренными планом.
7. Различность домашних работ.
8. Установление внутренних и межпредметных связей, показ и разъяснение применения математики в жизни, в технике, в производстве.

Хотелось бы остановиться на некоторых из них. Например, в условиях дистанционной формы обучения учащемуся, как и педагогу, при осуществлении большинства этапов занятия приходят на помощь различные приложения, контролирующие и обучающие программы.

Веяние времени и поиски оптимальных путей обучения привели к созданию новой системы учебной работы – программированному обучению, составляющими которого являются наглядность и интерактивность обучающих программ.

В настоящее время наука и техника развиваются настолько быстро, что синтезирование потока информации без использования электронных ресурсов представляет значительную трудность. В режиме автоматизированного обучения реализуются практически все элементы учебного процесса (справочно-информационное обслуживание, повторение пройденного материала, самоконтроль, генерация большого набора учебных задач, демонстрация хода решения задачи, учет возрастных и индивидуальных особенностей учащихся, статистическая обработка данных диагностики и контроля знаний).

В общей дидактике программированное обучение рассматривается как вид самостоятельной работы учащихся над специально подобранным материалом и как самостоятельный метод обучения. Для него характерно:

1) разделение отобранного материала на отдельные небольшие группы;
2) включение системы предписаний по последовательному выполнению определенных действий, направленных на усвоение каждой части;
3) предъявление заданий по проверке усвоения каждой части;
4) соблюдение ответов, информирующих учащегося о степени правильности ответа.

Несомненно, при изложении нового материала эффективность воздействия на учащихся зависит от иллюстративности материала. Визуальная насыщенность учебного занятия делает его ярким, убедительным, содействует лучшему усвоению и запоминанию.

В ходе решения упражнений применяются программы, целью которых является обучение учащихся решению задач. Программы могут включать задачи и упражнения различного уровня сложности, а также подсказки, справочники, алгоритмы.

На этапе контроля удобно использовать тесты различных типов, обучающие и демонстрационные программы, модели, игры, формирующие позитивное отношение учащихся к предмету. Итоговые тесты по предмету широко представлены в КИМах и на информационной поддержки ЕГЭ [3].

В пользу применения этого метода свидетельствуют такие моменты как возможность получения обучающимся информации о том, правильно или неправильно он выполнил задание «наличие обратной связи», развитие самоконтроля, самостоятельности. В частности, можно практиковать некоторые из заданий.

Задание 1. Тест. Привычный как для педагога, так и для обучающихся, тест закрытого типа с выбором одного правильного ответа. Устанавливается таймер времени на выполнение каждого задания.

Задание 2. Поле знаний. Вопросы из категории: Верно ли что... в упражнении предлагается от 30 до 50 вопросов. Отвечать можно двумя способами: «Да» – если ответ утвердительный, «Нет» – если ответ отрицательный. Далее, отвечаем на все вопросы, выбирая «да» или «нет». За каждый верный ответ испытуемый зарабатывает 1 балл. Любопытно, что результаты выводятся в виде таблицы значений. Указываются количество верных ответов, процент правильных ответов, выставляется отметка по пятибалльной шкале. Кроме того, представлена диаграмма сложности и безошибочности решений по шести уровням.

Задание 3. Фасетный тест. Задания могут заменить сборники задач по математике, но удобно отличаются от них тем, что их можно решать на компьютере, проверять решения и сразу узнавать результат работы. В тесте может содержаться от 50 до 100 задач. Но решать задачи можно по выбору, для этого есть оценочная таблица, где указаны простые задачи и посложнее. После загрузки программы экран разбивается на три части. В левой располагается набор условий. Справа вверху – набор заданий, а внизу формируется условие конкретной задачи. Готовые условия можно изменять. Решив задачу, с помощью полосы прокрутки ребята находят набор ответов и выбирают верный [4].

Задание 4. Словарь знаний. Представляет собой ряд теоретических вопросов. Тестируемый учащийся читает вопрос, из списка выбирает соответствующий термин, перетаскивает нужный термин в рамку в центре экрана. Далее переходит к следующему вопросу. Программа предлагает в любой момент вернуться к предыдущему вопросу при необходимости.

Задание 5. Пробелы в знаниях. Предлагается 9 вопросов с восемью вариантами ответов. В квадратах записаны номера ответов данных заданий. Решив задание, необходимо найти его. В проверочном листе отмечается ячейка, соответствующая номеру задания и букве ответа

Задание 6. Кроссворд знаний. Стандартный кроссворд, совершенно обыкновенный для всех участников. Даже при неверном ответе, следующий вопрос в кроссворд может быть записан.

Наравне с достоинствами имеются и недостатки этого метода. Прежде всего ограничено речевое общение между преподавателем и учащимися, что снижает значение речи как средства развития мышления и его регулирующей функции в процессе обучения. Кроме того, продолжительная насыщенная самостоятельная работа утомляет учащихся. И все же умелое использование программированных заданий способствует повышению эффективности обучения, особенно на этапе закрепления знаний.

Применение математических систем снимает психологический барьер при обучении математики, занятие становится интересным и достаточно простым. Искусное применение систем в учебном процессе гарантирует повышение фундаментальности математического и технического образования.

Итак, множественность форм работы зависит от проявления творчества педагога. На сегодняшний день, мы практикуем новые средства обучения – компьютеры, которые имеют немаловажное значение в воспитании интереса к изучению математики. Хотя машина никогда не заменит преподавателя, но, являясь новым, более совершенным орудием в его руках, она помогает работе педагога и обучающихся, а значит будет содействовать и воспитанию интереса.

Литература

1. Холева О.В. Развитие познавательного интереса на уроках математики // Проблемы и перспективы развития образования: материалы IV Международной научной конференции. – Пермь. – С. 106–109. – URL: https://moluch.ru/conf/ped/archive/72/4105/ (дата обращения: 29.10.2020).

2. Якиманская И.С. Как развивать учащихся на уроках математики. – М.: Педагогика, 1996. – 65 с.

3. Официальный сайт образовательной платформы «ЯКласс». – URL: http://www.yaklass.ru (дата обращения 29.10.2020).

4. Электронный образовательный проект «Сила знаний». – URL: https://ya-znau.ru (дата обращения: 29.10.2020).

ОСОБЕННОСТИ ПРЕПОДАВАНИЯ ГЕОМЕТРИИ ЛОБАЧЕВСКОГО В СТАРШЕЙ ШКОЛЕ

К.А. Мичурина

Национальный исследовательский Нижегородский государственный университет им. Н.И. Лобачевского, Арзамасский филиал ННГУ, студент

Россия, Нижегородская обл., г. Арзамас; e-mail: kristinamichurina@yandex.ru

Научный руководитель: Сангалова М.Е., к.п.н., доцент, smolyanka77@mail.ru

В статье рассмотрены особенности преподавания геометрии Лобачевского в старшей школе. Проанализированы основные затруднения, с которыми чаще всего встречаются ученики при изучении данной темы.

Ключевые слова: ФГОС; математическое образование; геометрия Лобачевского; модель Кэли – Клейна; параллельные прямые; трудности.

В настоящее время в научно-методической литературе представлено большое количество исследований, посвященных знакомству школьников с основами неевклидовой геометрии: [1, с. 50–55; 2, с. 60–62; 3, с. 27–28]

и другие. Н.А. Антропова в своём элективном курсе «Тайны неевкидовой геометрии» затрагивает вопросы различий и схожести евклидовой геометрии и геометрии и вопросы реальности геометрии Лобачевского. По её мнению, после прохождения курса у учащихся формируются представления о неевклидовой геометрии и происходит знакомство с историей ее возникновения. Она пишет, что геометрия Лобачевского может выступать в роли инструмента непривычного и удивительного для них, выводящего учеников за пределы непосредственного чувственного восприятия [4]. Поэтому внедрение элементов неевклидовой геометрии в школьный курс математики является актуальной задачей для методики преподавания математики в старшей школе, так как должно происходить ознакомление с современным состоянием науки, которое ФГОС СОО не рассматривает в полной мере.

В этих исследованиях показано, что ознакомление учеников с неевклидовой геометрией и, прежде всего, с геометрией Лобачевского позволяет существенно усилить логический, познавательный, исторический, прикладной, философский и культурный аспекты математического образования.

Логический аспект представляет собой открытие для себя учениками новой аксиоматики и знакомство с её порядками и принципами, исторический – ознакомление с личностью Николая Ивановича Лобачевского в истории науки и со значением его открытий для современной математики, прикладной – установление связи данной геометрии с другими науками. Познавательный аспект играет особую роль. Не следует забывать о том, что современная наука помимо евклидовой геометрии включает в себя ещё много разделов, например, сферическая геометрия, девять геометрий на плоскости и в пространстве, геометрия Лобачевского и другие. В школьном курсе геометрии старшей школы представлена только евклидова геометрия. Поэтому в век информационных технологий и больших возможностей представления пространства знакомство детей с элементами иной геометрии становится реальным.

Но, вместе с тем в указанных исследованиях не определен комплекс методических условий достижения целей в реальной практике преподавания геометрии. Недостаточно представлены особенности изучения неевклидовой геометрии школьниками.

Таким образом, обозначился разрыв между научным потенциалом неевклидовой геометрии и недостаточной реализацией этого потенциала в школьном курсе геометрии.

Одним из возможных вариантов является преодоление этого разрыва путем разработки совокупности внеклассных мероприятий по заявленной теме.

Необходимо выяснить какие основные затруднения могут испытывать школьники при изучении геометрии Лобачевского.

Основная сложность при изучении геометрии Лобачевского, с которой обязательно придется столкнуться ученикам, состоит в трудности ее наглядного представлений.

Следует ознакомить учащихся с моделями геометрии Лобачевского. Например, продемонстрируем основные понятия и факты геометрии Лобачевского с помощью модели Кэли – Клейна (рис. 1). Здесь в качестве точек выступают точки внутри круга, а в качестве прямых – хорды окружностей без концевых точек, то есть точек, лежащих на окружности.

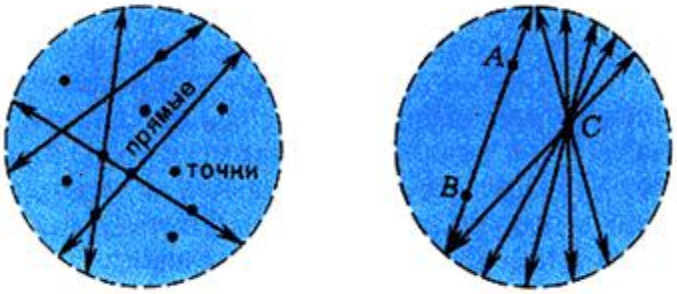

Рис. 1. Представление геометрии Лобачевского в модели Кэли-Клейна

Как видно из рисунка 1, через точку *C* можно провести множество не пересекающихся с прямой *AB,* при этом две крайние предельные прямые называются параллельными к *AB*, а остальные – сверхпараллельными к ней.

Несмотря на сложности представлений, геометрия Лобачевского является геометрией реального мира, которая на малых расстояниях переходит в евклидовую геометрию. Физики используют геометрию Лобачевского при построении общей геометрической картины «физического мира», а в космосе с помощью её возможностей изучают сверхбольшие пространства.

Другое затруднение в восприятии школьниками геометрии Лобачевского – невозможность опереться на здравый смысл. При ее преподавании следует организовать процесс с обучающимися так, чтобы акцент был сделан на абстрактное и логическое мышление, которое у них к старшей школе в некоторой степени развито.

Стоит отметить, что математический мир не сразу принял геометрические идеи Лобачевского. Многие его выводы расходятся с привычными представлениями о пространстве. Известны некоторые следствия, вытекающих из геометрии Лобачевского. Например, в геометрии Лобачевского сумма углов треугольника непостоянна и меньше 180º, также через точку внутри угла можно провести прямую, не пересекающую сторону этого угла.

Рассмотрим еще некоторые парадоксальные факты геометрии Лобачевского.

На рисунке 2 перпендикуляр *MQ* к стороне *OB* не пересекается со стороной *OA*, а прямые *OB'* и *M'Q'* симметричны прямым *OB* и *MQ* относительно *OA*.

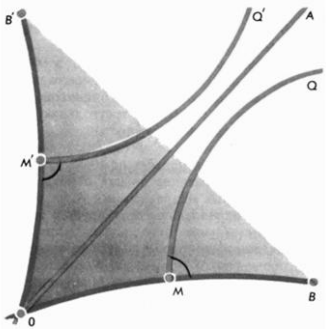

Рис. 2. Отсутствие описанной окружности у треугольника OBB'

Также *OM* = *MB*, то есть *MQ* серединный перпендикуляр к отрезку *OB*, а *M'Q'* – к отрезку *OB'*. Данные перпендикуляры не пересекаются, поэтому не существует точки, одинаково удаленной от точек *OBB'*. Это означает, что треугольник *OBB'* не имеет описанной окружности [1, с. 68–69].

На рисунке 3 представлен вариант расположения трех прямых на плоскости. Следует обратить внимание, что каждые две из них параллельны.

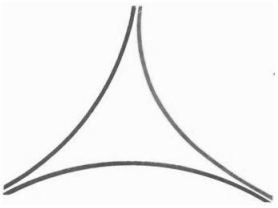

Рис. 3. Расположение трех прямых на плоскости в геометрии Лобачевского

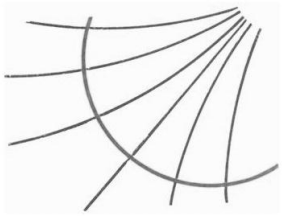

Рис. 4. Параллельные в одном направлении прямые и орицикл

На рисунке 4 изображены параллельные прямые в одном направлении. Линия, перпендикулярная всем прямым, то есть касательной к этой линии в любой точке *M*, проходящей через *M*. Эта линия называется предельной окружностью или орициклом.

Прямые рассмотренного пучка являются как бы радиусами, а центр предельной окружности лежит в бесконечности, поскольку радиусы параллельны. При этом предельная окружность не является прямой линией, она искривлена. Свойства, которыми в евклидовой геометрии обладает прямая, в геометрии Лобачевского присущи и другим линиям. Например, множество точек, находящихся по одну сторону от заданной прямой на заданном расстоянии от нее, представляют собой кривую линию – эквидистанту [2, с. 67].

Ошибочно представлять геометрию Лобачевского как геометрию поверхности. Геометрия Лобачевского много сложнее и может иметь множество интерпретаций.

Не стоит забывать, что геометрия изучает не непосредственно воспринимаемый мир, а одну из моделей мира. Этот результат был зафиксирован Гильбертом, который создал современную аксиоматику геометрии.

Главная методологическая особенность неевклидовой геометрии заключается в исследовании философско-методических оснований существования нескольких моделей геометрии.

Основные трудности, с которыми неизбежно придется встретится ученикам при изучении геометрии Лобачевского, состоят, во-первых, в трудности представлений геометрии Лобачевского, во-вторых, в невозможности опереться на здравый смысл, поскольку геометрия Лобачевского противоречит геометрической интуиции, формируемой у школьников с рождения посредством восприятия объектов реального пространства.

Литература

1. Атанасян Л.С. Геометрия Лобачевского: учебное электронное издание. – М.: Бином; Лаборатория знаний, 2014. – 464 с.

2. Габова Е.П. Изучение творческой деятельности двух величайших математиков: Евклида Александрийского и Н.И. Лобачевского // Лобачевский и XXI век: материалы IV Учебно-научной студенческой конференции / под ред. Л.Р. Шакировой. – Казань: Изд-во Казан. ун-тета, 2017. – С. 50–67.

3. Хайруллина Р.Х. Внеклассная работа по математике // Инновационная наука. – 2017. – №03–2. – С. 27–28.

4. Программа элективного курса «Тайны неевклидовской геометрии». – Режим доступа: https://urok.1sept.ru/ (дата обращения: 25.10.2020).

ПЕРВОЕ ЗНАКОМСТВО С ФИЗИКОЙ В РАМКАХ ОБРАЗОВАТЕЛЬНОГО ПРОЕКТА «АКАДЕМИЯ ТОЧНЫХ НАУК»

К.А. Мичурина
Национальный исследовательский Нижегородский государственный университет им. Н.И. Лобачевского, Арзамасский филиал ННГУ, студент
Россия, Нижегородская обл., г. Арзамас; e-mail: kristinamichurina@yandex.ru
Научный руководитель: Напалков С.В., к.п.н., доцент, nsv-52@mail.ru

В статье рассмотрены особенности введения физики как науки школьникам пятых классов на первом занятии в рамках инновационного образовательного проекта «Академия точных наук».

Ключевые слова: ФГОС; физическое образование; физика как наука; академия точных наук; школьники; 5 класс.

Инновационный образовательный проект «Академия точных наук» инициирован в 2016 году главой муниципального образования города Арзамаса и администрацией Арзамасского филиала ННГУ. Организацией работы Академии занимается Центр менеджмента научно-исследовательской работы. С 2017 года по настоящее время проект реализуется при полной финансовой поддержке администрации Арзамасского филиала ННГУ [1].

В Академии точных наук изначально была заложена идея знакомства школьников с точными науками, такими как математика и физика. Целевая аудитория проекта выбирается из детей, начиная с 5 класса. С математикой, безусловно, дело обстоит проще, так как в школе её начинают изучать с 1 класса [2], а в Академии ребята учатся находить выход из более нестандартных для них ситуаций и проблем. Как же обстоит дело с физикой?

По ФГОС ООО знакомство с данной дисциплиной в рамках школьной программы начинается с 7 класса. В Академии точных наук ученики начинают изучать физику с 5 класса, по специально разработанному для них учебному пособию (рис. 1.) [3].

Рис. 1.
Учебное пособие
для 5 класса
Академии точных наук

Данный курс включает в себя 28 уроков, в каждом из которых школьники начинают знакомство с основными физическими понятиями, явлениями и свойствами.

В настоящее время нет ни одной области, где в какой-либо степени не использовались бы знания и открытия физики. И единственная возможность узнать, как та или иная область связана между собой, нужно сначала начать с изучения самих основ. На рисунке 2 учащимся предлагается посмотреть, сколько различных областей существует [3, с. 6]. При желании дерево может быть школьниками раскрашено.

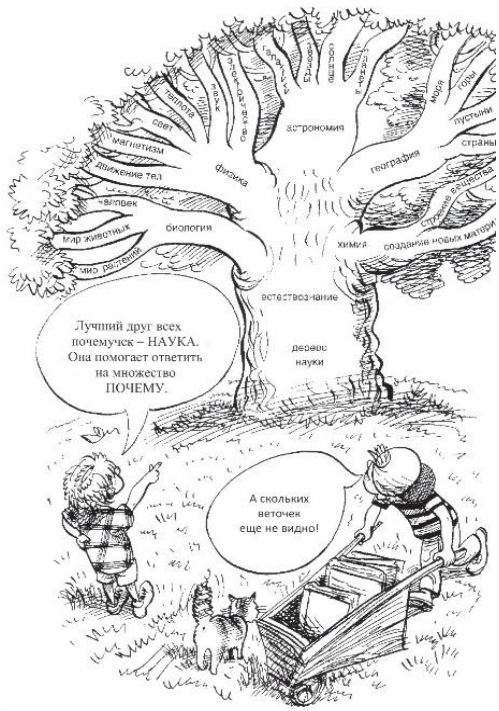

Рис. 2. Дерево науки

Следовательно, первое занятие логично посвятить именно миру, в котором мы живем, в частности природе. Она удивительна и многообразна, поэтому ей посвящено множество литературных и музыкальных произведений, художники пишут о ней картины, а учёные исследуют каждую сторону – живую и неживую. Школьники узнают, что природа – это весь окружающий нас мир, который состоит из тел. На данном этапе вводится понятие физического тела. Ребята уже без труда смогут привести примеры как больших, так и малых физических тел. Тут же затрагивается вопрос о том, что все тела состоят из веществ, названия которых пятиклассникам уже известны. Например, из каких веществ состоит капля росы, твоя линейка, страница учебника? На этот вопрос им не составит труда ответить.

Далее переходим к моменту, что в природе всё постоянно меняется: после дня наступает ночь, весной на деревьях появляются почки, которые потом распускаются, образуя зелёные листья, а осенью желтеют и быстро облетают, течет вода в реке, после дождя на небе появляется радуга. Вводится понятие физического явления как изменения, происходящего с физическими телами. Ученики уже смогут назвать и другие примеры физических явлений. Предлагается задание (рис. 3), где указано явление на картинке, которое нужно назвать. Данный тип задания помогает первичной систематизации изученного материала [4].

Также на раннем этапе знакомства с физикой упоминается, что в ней изучаются различные свойства тел, а физические явления

носят определенные названия: механические (связанные с движением тел), тепловые, звуковые, световые, электрические и магнитные. На данном шаге предлагается задание, где нужно вписать свои примеры по классификации явлений (рис. 4). Можно вернуться к предыдущему заданию (рис. 3) и назвать явления в соответствии с картинкой уже по-научному.

Рис. 3. Задание на физические явления

Приведи свои примеры физических явлений, связанных с механическим движением тел

_____

со светом _____

со звуком _____

с электричеством_____

с теплотой _____

Рис. 4. Задание на классификацию явлений

Несколько слов следует сказать о том, что все явления природы подчиняются определенным законам, которые действуют постоянно и никогда не нарушаются. Эти законы управляют движением планет, теплом солнечных лучей, ветром в поле, дыханием человека. Те законы, которые перестали быть тайной, человек использует в своей повседневной жизни [4].

В конце урока ученики осознают, что мир, в котором мы живём, велик и многообразен. В нем все взаимосвязано. Очень много тайн скрыто в простой полевой ромашке, капле росы или снежинке. Сколько ещё вопросов мы можем себе задавать каждый день? Почему сверкает молния? Почему идет дождь? Почему некоторые тела тонут, а некоторые – нет?

В связи с этим наша цель на протяжении всего курса объяснять своим ученикам различные явления, мотивировать их на дальнейшее изучение науки и способствовать развитию у них логического и абстрактного мышления [5].

Литература

1. Напалков С.В. Об использовании современных образовательных технологий обучения школьников в рамках работы инновационного проекта «Академия точных наук» // Современное образование: научные подходы, опыт, проблемы, перспективы: материалы XV Международной научно-практической конференции. – Пенза: Пензенский государственный университет, 2019. – С. 125–127.

2. Напалков С.В. О развитии физико-математического образования учащихся в рамках работы инновационного проекта «Академия точных наук» // Наука и практика: проблемы развития регионов: сборник статей участников Всероссийской научной конференции. – Коряжма: ООО «Редакция газеты «Успешная», 2019. – С. 104–107.

3. Учебное пособие для учащихся 5 класса / сост. Ю.В. Масленникова. – Н. Новгород: ННГУ им. Н.И. Лобачевского, 2016. – 83 с.

4. Программа для 5–6 классов «Занимательная физика». – Режим доступа: https://urok.1sept.ru/articles/418576 (дата обращения: 30.10.2020).

5. Миронова С.В., Напалков С.В., Нестерова Л.Ю. О развитии познавательного интереса учащихся к изучению физико-математических дисциплин в дополнительном образовании // Физико-математическое образование: цели, достижения и перспективы: материалы Международной научно-практической конференции. – Минск: Белорусский государственный педагогический университет имени Максима Танка, 2017. – С. 102–104.

Статья подготовлена в рамках гранта Президента Российской Федерации для государственной поддержки молодых российских ученых – кандидатов наук, номер гранта МК-1442.2020.6, научное исследование: Проектирование Web-квест технологии в системе дистанционного обучения школьников по естественно-научным дисциплинам.

О ВОСПИТАНИИ ШКОЛЬНИКОВ В ПРОЦЕССЕ ОБУЧЕНИЯ МАТЕМАТИКЕ

С.В. Напалков
Национальный исследовательский Нижегородский государственный
университет им. Н.И. Лобачевского, Арзамасский филиал ННГУ, к.п.н., доцент
Россия, Нижегородская обл., г. Арзамас; e-mail: nsv-52@mail.ru

В статье раскрывается воспитательный потенциал математического материала в процессе обучения школьников, приводится пример занятия, проводимого в рамках инновационного образовательного проекта «Академия точных наук». Выполнение заданий компонентов тематического образовательного Web-квеста позволяет сформировать понимание значимости математики для научно-технического прогресса; формировать позитивное отношение к математике как к части общечеловеческой культуры; воспитывать графическую культуру школьников, а также формирует воспитание культуры личности, эстетической культуры, развивает патриотическое воспитание и их нравственные идеалы. Использование современных информационно-коммуникационных технологий способствует воспитанию нравственности, культуры общения, активности, самостоятельности, ответственности и трудолюбия.

Ключевые слова: воспитание школьников; обучение математике; тематический образовательный Web-квест.

Согласно Федеральному закону от 31.07.2020 №304-ФЗ «О внесении изменений в Федеральный закон «Об образовании в Российской Федерации» по вопросам воспитания обучающихся» под воспитанием понимается «деятельность, направленная на развитие личности, создание условий для самоопределения и социализации обучающихся на основе социокультурных, духовно-нравственных ценностей и принятых в российском обществе правил и норм поведения в интересах человека, семьи, общества и государства, формирование у обучающихся чувства патриотизма, гражданственности, уважения к памяти защитников Отечества и подвигам Героев Отечества, закону и правопорядку, человеку труда и старшему поколению, взаимного уважения, бережного отношения к культурному наследию и традициям многонационального народа Российской Федерации, природе и окружающей среде» [1].

Современному обществу требуются грамотные граждане, которые воспитаны на идеалах добра к своему государству, народу, поэтому не следует сводить духовный мир ребенка только к учению. Обучая школьников, необходимо у них формировать многогранность интересов, запросов, стремлений. К основным воспитательным целям на уроках математике относят:

- воспитание культуры личности;
- отношение к математике как к части общечеловеческой культуры;
- понимание значимости математики для научно-технического прогресса;
- воспитание графической культуры школьников.
- воспитание активности, самостоятельности, ответственности, трудолюбия;
- воспитание нравственности, культуры общения;
- воспитание эстетической культуры;
- патриотическое воспитание;

Работа, направленная на воспитание школьников в процессе обучения математике, будет эффективной, если она организуется в различных видах учебной деятельности:

- в процессе освоения теоретического материала;
- при решении задач и устном счёте;
- в ходе выполнения домашних заданий;
- при составлении задач самими учащимися;
- в ходе выполнения исследовательской или творческой деятельности.

Все эти виды учебной деятельности имеют свои возможности и особенности в воспитании. Одним из направлений воспитательной деятельности, в рамках дополнительного образования школьников, может стать использование тематических образовательных Web-квестов [4], которые направлены на развитие познавательного интереса учащихся к изучению физико-математических дисциплин.

Приведём пример занятия, проводимого в рамках инновационного образовательного проекта «Академия точных наук» [2], который реализуется на базе Арзамасского филиала ННГУ.

На *организационно-презентационном этапе* школьники предоставляют отчёт о выполнении проектных домашних заданий, также происходит организация нового занятия.

На втором этапе (*ориентировочно-познавательном*) происходит объяснение нового материала, даётся разбор ключевых положений и задач. Приведем фрагмент занятия по математике на тему «Задачи на переливания» (6 класс), раскрывающий разбор ключевых задач.

Задача 1. Имеются два ведра: одно емкостью 4 л., другое – 9 л. Можно ли набрать из реки ровно 6 л воды? [3].

Решение: Наливаем воду в 9-литровое ведро. Переливаем из 9-литрового ведра в 4-литровое ведро. Оставшиеся 5 л. переливаем в 4-литровое ведро. Остается 1 литр в 9-литровом ведре. Переливаем 1 литр в 4-литровое ведро и наливаем 9-литровое ведро. И опять перельём в 4-литровое ведро из 9-литрового ведра – 3 литра воды. В 9-литровом ведре останется 6 литров воды.

4 литра	-	4	4	1	4
9 литров	9	5	1	9	6

Задача 2. Имеются двое песочных часов: на 7 мин и на 11 мин. Каша должна вариться 15 мин. Как сварить ее, перевернув часы минимальное количество раз? [3].

Решение: 15 = (11 – 7) + 11. Перевернем часы одновременно и через 7 мин начнем варить кашу.

В третьей задачи обучающиеся уже самостоятельно должны заполнить предлагаемую таблицу.

Задача 3. Можно ли отмерить 8 л воды, находясь у реки и имея два ведра: одно вместимостью 15 л, другое вместимостью 16 л? [3].

Решение:

15 литров					
16 литров					

На исследовательско-проектировочном этапе (третьем этапе) обучающимся предстоит самостоятельно решение подобных задач, составление аналогичных задач, а также выполнений заданий тематического образовательного Web-квеста.

Задача 4. Из полного восьмилитрового ведра отлейте 4 л с помощью пустых трехлитровой банки и пятилитрового бидона. (Никаких сосудов, кроме данных трех, нет. На землю ничего выплескивать нельзя, так что в конце концов должно оказаться 4 л в восьмилитровом сосуде и 4 л в пятилитровом) [3].

Задача 5. Отлейте из цистерны 13 л молока, пользуясь бидонами емкостью 17 и 5 л [3].

Задача 6. Двенадцативедерная бочка наполнена керосином. Разлейте его на две равные части, пользуясь пустыми пятиведерной и восьмиведерной бочками [3].

Задание: составьте аналогичные задачи.

Задание: выполните поисково-познавательные задания тематического образовательного Web-квеста по теме «Задачи на переливания» [4].

	<Узнать>	<Создать>	<Оформить>
Архивы	- зачем появились задачи на переливания? - когда и как задачи на переливания? - в каких странах использовались задачи на переливания?	- хронологию познания человеком сущности задач на переливания; - собрание первых задач на переливание	Проект «Исторический экскурс по различным задачам на переливание» (презентация, реферат, доклад)
Теория	- определения понятий, используемых при решении задач на переливания; - взаимосвязи изученных понятий темы «Задачи на переливания» друг с другом	- словарь темы «Задачи на переливания»; - схему системы понятий темы «Задачи на переливания»	Проект «Анализ развития решения задач на переливания» (презентация, реферат, доклад)
Приложения	- встречается ли человек в быту (в повседневной жизни) с различными задачами на переливания? - в каких сферах производственной деятельности вероятнее всего человеку приходится встречаться с задачами на переливания?	- карту приложений различных задачами на переливания; - подборку задач на переливания	Проект «Применение задач на переливание» (презентация, реферат, доклад)
Проблемы	Решите задачи: *Задача 1.* В баке не менее 10 л бензина. Можно ли отлить 6 л с помощью девятилитрового ведра и пятилитрового бидона? [3]. *Задача 2.* В бочке не менее 13 ведер бензина. Можно ли отлить 8 ведер с помощью девятиведерной и пятиведерной бочек? [3]. *Задача 3.* Имея два полных десятилитровых бидона молока и пустые четырехлитровую и пятилитровые кастрюли, отмерьте по 2 л молока в каждую кастрюлю [3]	- инструкцию по решению задач; - собственные задачи, аналогичные решенным	Проект «Решение задач на переливания» (презентация, реферат, доклад)
Ошибки	- распространённые ошибки, допускаемые при решении задач на переливания; - заблуждения (недоразумения), связанные с решением задач на переливания.	- банк математических ошибок по теме «Задачи на переливания»; - памятку «Так нельзя решать задачи на переливания»; - плакат-предостережение «Осторожно, ошибка!»	Проект «Ошибки, возникающие при решении задач на переливания» (творческая работа, презентация, доклад)

Выполнение заданий компонентов «Теория», «Приложения», «Проблемы», «Ошибки» тематического образовательного Web-квеста позволяет сформировать понимание значимости математики для научно-технического

прогресса; формировать позитивное отношение к математике как к части общечеловеческой культуры; воспитывать графическую культуру школьников. Следует отметить, что компонент «Архивы» тематического образовательного Web-квеста, в частности, исторический материал, оказывает наибольшее влияние на сознание и чувства школьников, формирует воспитание культуры личности, эстетической культуры, а также развивает патриотическое воспитание и их нравственные идеалы, а использование современных информационно-коммуникационных технологий способствует воспитанию нравственности, культуры общения, активности, самостоятельности, ответственности и трудолюбия.

Литература

1. Федеральный закон от 31.07.2020 №04-ФЗ «О внесении изменений в Федеральный закон «Об образовании в Российской Федерации» по вопросам воспитания обучающихся». – Режим доступа: http://www.consultant.ru/document/cons_doc_LAW_358792/3d0cac60971a511280cbba229d9b6329c07731f7/

2. Академия точных наук. – Режим доступа: https://vk.com/public133930833

3. Спивак А.В. Тысяча и одна задача по математике: кн. для учащихся 5–7 кл. – М.: Просвещение, 2002. – 207 с.

4. Напалков С.В. Тематические образовательные Web-квесты как средство развития познавательной самостоятельности учащихся при обучении алгебре в основной школе: дис. ... канд. пед. наук / Мордовский государственный педагогический институт им. М.Е. Евсевьева. – Саранск, 2013. – 166 с.

Статья подготовлена в рамках гранта Президента Российской Федерации для государственной поддержки молодых российских ученых – кандидатов наук, номер гранта МК-1442.2020.6, научное исследование: Проектирование Web-квест технологии в системе дистанционного обучения школьников по естественно-научным дисциплинам.

СОЗДАНИЕ ИНТЕРАКТИВНЫХ ЧЕРТЕЖЕЙ РАЗВЕРТОК МНОГОГРАННИКОВ ДЛЯ ЗАНЯТИЙ ПО СТЕРЕОМЕТРИИ

И.С. Соколов[1], А.А. Белова[2]

Вологодский педагогический колледж, [1]преподаватель, [2]студент;

[1]Вологодский государственный университет, аспирант

Россия, Вологодская обл., г. Вологда; e-mail: zog112@yandex.ru, belova.alina1234557@gmail.com

Данная работа представляет решение проблемы изучения стереометрии в средних профессиональных учреждениях из-за малого количества часов. Актуальность заключается в том, что интерактивные чертежи, которое разработаны в компьютерной среде, будут помогать людям, у которых плохо развит или не развит совсем навык пространственного мышления. Тот, кто им овладевает, имеет больше возможностей получать и запоминать полезную дополнительную информацию. Созданный курс дистанционного обучения, выполненный на сайте Вологодского педагогического колледжа на платформе Moodle, включает в себя различную информацию о многогранниках и интерактивные чертежи. В самом первом разделе курса находятся определения, что же такое многогранники и их развертка, в последующих секциях имеются общие сведения, а также созданные нами интерактивные чертежи для призм, пирамид, правильных многогранников и т.д. В последнем разделе содержится список использованных источников.

Ключевые слова: портал дистанционного обучения; стереометрия; интерактивная геометрическая среда; многогранники; призма; пирамида; развертка многогранника; правильные многогранники; пространственное мышление; платформа Moodle.

В нашем мире много необычного и прекрасного. Нас окружают предметы, формы которых нас удивляют. Таковыми, например, являются многогранники.

Пространственное мышление – важнейший элемент развития человека. Именно оно позволяет решать всевозможные задачи наиболее креативными способами.

Целью работы является создание курса дистанционного обучения, который будет включен в программу образовательных учреждений для использования на уроках математики и развития навыка пространственного мышления (рис. 1).

Многогранники делятся на два вида: выпуклые и невыпуклые. Многогранник называется выпуклым, если он является выпуклой фигурой, т.е. вместе с любыми двумя своими точками целиком содержит и соединяющий их отрезок.

Правильные многогранники – геометрические тела с абсолютно равными между собой гранями, в вершинах которых соединяется одинаковое количество рёбер. Также эти тела получили название Платоновы тела.

Может возникнуть вполне естественный вопрос: почему столько внимания (и столько задач) посвящается всего лишь нескольким частным типам многогранников – параллелепипедам, призмам и пирамидам? Причин по крайней мере три:

1) эти многогранники нужны для дальнейшего построения теории (главным образом, теории объемов);

2) они обладают симметрией как многие формы природы и творения рук человеческих (скажем, архитектурные формы);

3) они обладают «хорошими свойствами», т.е. для них можно сформулировать и доказать достаточно простые теоремы.

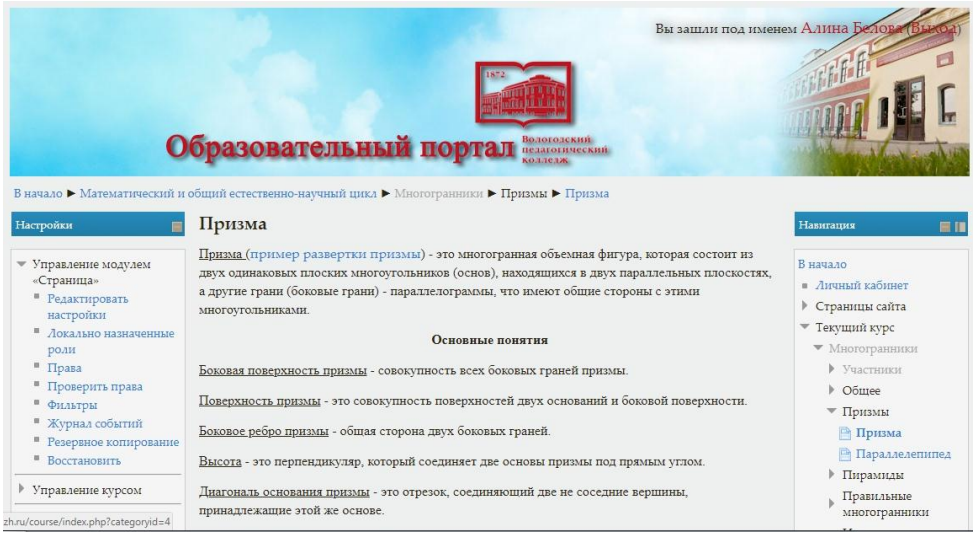

Рис. 1. Страница дистанционного курса «Призма»

Развертка многогранника – это плоская фигура, составленная из его граней и совмещенная с одной плоскостью. Следовательно, построение развертки многогранника сводится к построению истинных величин его граней.

Для нынешнего периода, когда в образование внедряются компьютерные технологии, наиболее важным является то, чтобы использование компьютера стало движущей силой в эффективности процесса обучения, если его использовать не как инструмент передачи знаний, а как инструмент познания.

Программы динамической геометрии позволяют с незначительными усилиями создавать качественные чертежи и добиваться наилучшего расположения их элементов, не перерисовывая чертеж заново. Кроме того, динамически меняя чертеж, можно выделить те его свойства, которые сохраняются при вариации, например, легко отследить равенство отрезков, параллельность или перпендикулярность прямых. Благодаря этому, можно говорить о том, что геометрические модели, созданные в такой среде, становятся инструментом для открытий и отличным педагогическим средством: смоделировав эксперимент заранее, учитель может подвести учеников к самостоятельному открытию способа решения той или иной задачи.

Процесс обучения стереометрии подразумевает использование моделей геометрических тел с последующим изображением их на доске мелом или маркером. К сожалению, не все модели геометрических тел имеют прозрачную поверхность и не отображают, например, тех же диагоналей или сечений. Обучающимся трудно рассматривать тела изнутри. Классические чертежи также воспринимаются с трудом из-за невозможности рассмотреть в полной мере тело со всех сторон. Благодаря GeoGebra у нас есть возможность строить управляемые чертежи геометрических тел.

Файлы чертежей можно открывать локально через саму программу GeoGebra или через ее браузерную версию при наличии интернет-соединения. Демонстрацию чертежей можно проводить как при проектировании на экран, так и отдельными файлами при использовании обучающимися мобильных или настольных компьютеров.

Совокупность файлов чертежей для распространения и использования на занятиях можно группировать в архивы или публиковать гиперссылки на данные файлы (рис. 2–3).

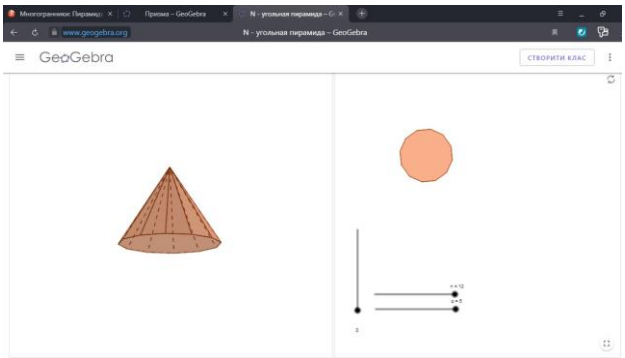

Рис. 2. Интерактивный чертеж «Пирамида»

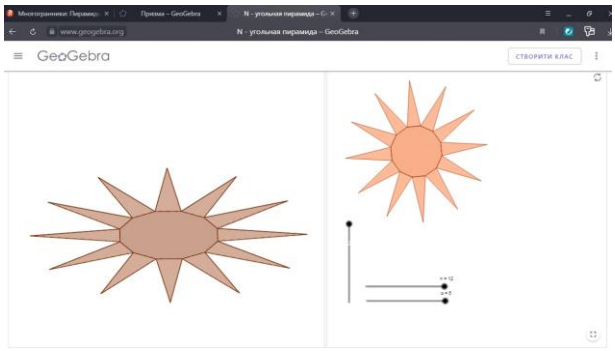

Рис. 3. Интерактивный чертеж «Развертка пирамиды»

В рамках данного курса по каждой из тем создана страница. В ней имеются теоретические сведения, перечень примерных задач, классические чертежи и гиперссылки на интерактивные чертежи. Подобные курсы на образовательных порталах можно использовать как во время аудиторных занятий, так и для организации дистанционного и заочного обучения.

Из-за ограниченного количества времени на изучаемый материал большая наглядность интерактивных чертежей способствует развитию пространственного мышления и лучшему усвоению материала.

Дистанционная учеба – довольно интересный процесс, особенно для тех, кто не представляет своей жизни без всевозможных гаджетов. Учебный материал представлен в виде модулей, включающих методические рекомендации по изучению темы, наглядные и теоретические ресурсы и пояснения к практическим заданиям, ссылки на необходимую литературу. Создатель курса, ответственный за него преподаватель, постоянно контролирует деятельность подопечных и находится на связи с учениками. СДО предоставляет широкий выбор вариантов общения с преподавателем и сокурсниками: форум, блоги, e-mail, видео-чат, онлайн-семинары. Большую часть тем слушатель осваивает сам, но обязательно предусмотрены и лекции в режиме реального времени.

Возможности Moodle позволяют организовать действительно качественное обучение на расстоянии. Но только при условии хорошей мотивации слушателей. Трудно заставить кого-то выучить материал, если он сам того не захочет и не приложит усилий. Также стоит отметить, что общение через интернет, каким бы частым и приближенным к реальности оно ни было, все же не позволяет полностью заменить эмоциональный контакт с преподавателем во время традиционных занятий.

Moodle была создана в Технологическом Австралийском университете, и с самого начала позиционировалась как открытая, простая в установке и бесплатная образовательная площадка. Все в ней четко структурировано, нет ничего лишнего. Платформа позволяет максимально сохранить традиционные ценности очного обучения. Она является современной, постоянно развивающейся средой.

Результатом нашей проектно-исследовательской работы является курс дистанционного обучения, выполненный на сайте Вологодского педагогического колледжа на платформе Moodle, включающий в себя различную информацию о многогранниках и интерактивные чертежи. В самом первом разделе курса находятся определения, что же такое многогранники и их развертка, в последующих секциях имеются общие сведения, а также созданные нами интерактивные чертежи для призм, пирамид, правильных многогранников и т.д. В последнем разделе содержится список использованных источников. Данный курс можно использовать на уроках математики по усмотрению учителя в качестве показательного материал (рис. 4).

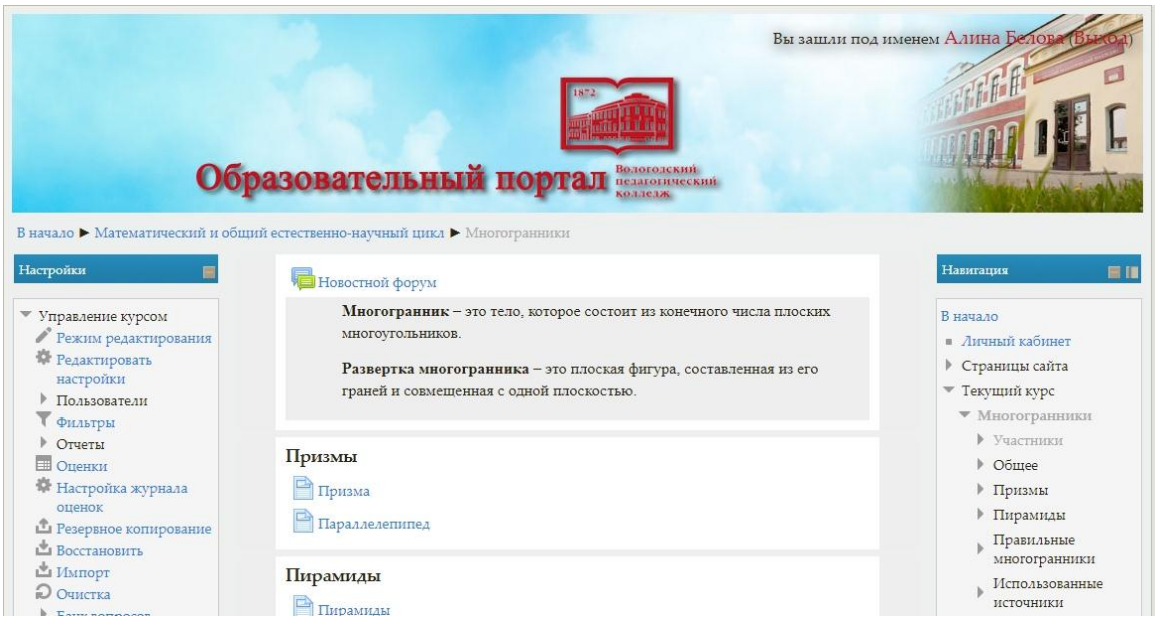

Рис. 4. Курс дистанционного обучения «Многогранники»

Литература

1. Александров А.Д., Вернер Л.А., Рыжик В.И. Геометрия для 10–11 классов: учебное пособие. – М.: Просвещение, 2013.
2. Погорелов А.В. Геометрия: учебник для 10–11 кл. сред. шк. – М.: Просвещение, 2014. – 175 с.
3. Чудинов А.В. Развертки многогранников // Теоретические основы инженерной графики. – 2010. – С. 210–210.

ИСПОЛЬЗОВАНИЕ МОБИЛЬНЫХ СЕРВИСОВ В ПОДГОТОВКЕ СПЕЦИАЛИСТОВ БУДУЩЕГО

А.А. Тимшин
Вятский государственный университет, магистрант
Россия, Кировская обл., г. Киров; e-mail: vgu.al.timschin@yandex.ru
Научный руководитель: Харунжева Е.В., к.п.н., доцент, kharunzhevaev@mail.ru

Статья посвящена исследованию проблем, связанных с включением мобильных сервисов в подготовку специалистов будущего на примере решения задач стандартизации и метрологии. Цель работы состоит в описании дидактических возможностей и функциональных ресурсов мобильных технологий для совершенствования методологии обучения высококвалифицированных кадров. Методология основывается на обобщении результатов научных исследований отечественных и зарубежных авторов, а также на анализе мобильных технологий и цифровых приложений. В работе уточняется понятийный аппарат подготовки инженеров будущего на базе инновационных технологий. Проведён анализ опытно-экспериментальной деятельности по формированию компетенций не только активного использования, но и проектирования собственного мобильного приложения с содержательным контентом. В заключении делается вывод о дидактическом потенциале мобильных технологий для инженеров будущего, формулируются конкретные проблемы гармонизации содержательного контента и вызовов цифровизации.

Ключевые слова: инновационные технологии; мобильные ресурсы; подготовка инженеров-метрологов будущего; профессиональная деятельность; AppInvertor.

Подготовка современных специалистов претерпевает значительные изменения в условиях необходимости управления качеством познания, формирования траектории профессионального развития с учётом трендов будущего и поддержки инновационных процессов цифровой экономики. Например, методология подготовки инженеров-метрологов включает как содержательный компонент, так и процессуальный. К изменениям в содержательном плане следует отнести новшества в государственной системе стандартизации (например, ГОСТ ISO/IEC 17025-2019), модернизации алгоритмов разработки стандартов, совершенствования метрологического обеспечения (например, измерений для контроля характеристик инновационной продукции наноиндустрии), повышение требований к безопасности и качеству продукции (например, требования к охране труда при поверке и/или калибровке средств измерений) и т.п. Однако изменения затронули и средства подготовки инженеров будущего: дистанционные курсы, онлайн-обучение, интерактивные сервисы, автоматизированные системы, искусственный интеллект и среды программирования, мобильные технологии. Перечисленные изменения ориентированы на вызовы цифровой экономики в отношении обеспечения промышленности и машиностроения высококвалифицированными кадрами: архитектор медоборудования, специалист по модернизации строительных технологий, аудитор комплексной безопасности в промышленности и др. Для всех вышеперечисленных специалистов неизменными остаются ключевые надпрофессиональные компетенции: системное и экологическое мышление, программирование / искусственный интеллект, бережливое производство, управление проектами. Кроме того, комиссия по разработке федеральных государственных образовательных стандартов по стандартизации и метрологии, их экспертизе и актуализации в формулировании стратегии своей деятельности отмечает, что проблема соответствия подготовки кадров возникающим требованиям цифровой экономики, а также актуализации профстандартов стоит достаточно остро [1, с. 65]. В рамках проводимого исследования предлагается вариант модернизации подготовки инженеров будущего для решения задач стандартизации и метрологии на примере включения в их самостоятельную практическую деятельность мобильных платформ и сервисов. Такой вариант, с одной стороны, позволит метрологам приобрести востребованные надпрофессиональные навыки в соответствии с вызовами будущего, а с другой стороны, изучать фундаментальное теоретическое содержание дисциплин подготовки инновационными средствами.

Анализ научной литературы по проблеме исследования, позволил выделить базовые понятия, методы и технологии, необходимы для достижения поставленной цели. Исследование проводилось на базе высших учебных заведений г. Кирова для направлений подготовки «Информационные системы и технологии», «Системы автоматизированного проектирования химических производств», «Безопасность технологических процессов и производств». В эксперименте были задействованы бакалавры и магистранты для специальностей системный аналитик, проектировщик «умных материалов», архитектор информационных систем, аудитор по комплексной безопасности в промышленности, специалист по качеству, специалист по сертификации [2, с. 245]. Для конкретизации результатов исследования подробно представим включение мобильных технологий на примере подготовки специалистов «архитектор информационных систем». Это инженер, который занимается разработкой программного обеспечения и систем управления. В его задачи входит контроль именно интеллектуальных систем управления.

При анализе литературы было отмечено, что много внимания исследователями уделяется виртуальному представлению информации, разработке программного обеспечения с использованием технологии QR. Такое специализированное программное обеспечение для мобильных устройств предназначено для предоставления потребителям метрологических услуг, актуальных данных о наименовании, типе, сроке поверки средств измерений. Приложение будет использовать технологию QR-кода, позволяющую хранить в сжатом кодированном формате необходимую для вывода на экран мобильного устройства информацию.

Выделим такой сервис, как «Метролог Онлайн», мобильное приложение по учету средств измерений (СИ), которое работает на устройствах под операционной системой Android 4.0 и выше. Приложение позволяет получить всю основную информацию о средстве измерений (СИ). Основная задача приложения – это оперативное получение информации о средстве измерений. Приложение разрабатывается в целях просвещения населения в области принципов обеспечения единства измерений. Также планируется подключение программного обеспечения к справочным информационным ресурсам, реестрам, базам данных. Таким образом, использование и разработка собственных мобильных приложений – это уже объективная необходимость инженера будущего. Пропедевтикой разработки собственных мобильных приложений служит освоение технологии QR-кода [3, с. 850]. QR-коды являются по сути объединением физического и виртуального мира, расширяя и дополняя реальность каждого. Так, с помощью данной технологии можно передать ссылки на источники и ресурсы, которые содержат дополнительную информацию; закодировать задания для групповой / индивидуальной работы при решении задач стандартизации и метрологии; связать объекты (например, репродукции) с онлайн-контентом; разместить на стендах ссылки на тематические мультимедиа-ресурсы, электронные библиотеки и т.д. QR-коды являются мини-вехой в технологиях, тем не менее навык их применения на данном этапе является достаточно актуальным, поскольку позволяет развивать digital-навыки, необходимые современному инженеру-метрологу. Однако при высоком уровне умений применения готовых мобильных решений, информационных сервисов, навыки проектирования разработки собственных цифровых ресурсов навыки работы с мобильными технологиями сформированы недостаточно. Это фактически лишает инженеров-метрологов мощного средства для решения профессиональных задач.

Анализ инновационного опыта, в свою очередь, позволяет обоснованно утверждать, что, оставаясь в рамках традиционной системы подготовки инженеров, трудно реализовать модернизацию дидактического процесса с учётом вызовов цифровой экономики [4, с. 429]. Однако опрос среди студентов технических специальностей, проведённый в начале исследования, позволил выявить ряд явных затруднений, с которыми сталкиваются будущие инженеры, специалисты по стандартизации и метрологии при желании включить новые цифровые технологии и мобильные приложения в практическую деятельность: недостаточный уровень технической и программной подготовки; нежелание использовать мобильные приложения как «отвлекающий» фактор; проблема выбора мобильного приложения и цифровой технологии в связи с их разнообразием; проблема разработки мобильных приложений, интегрирующих фундаментальное содержание и обучающий контент; проблема поиска времени для освоения новых цифровых технологий. Для того чтобы решить выделенные трудности, была выбрана интуитивно понятная среда визуального программирования MIT AppInventor. Проект AppInventor изначально ориентирован на популяризацию разработки приложений посредством предоставления возможности перейти от использования готовых продуктов к разработке собственных ресурсов.

Развитие умения анализировать систему, воспитание стремления создавать новые приложения самостоятельно – это далеко не весь потенциал данной среды и ее применение в процессе подготовки инженеров будущего позволяет комплексно подходить к решению достаточно широкого спектра профессиональных задач. Мощный потенциал использования AppInventor в контексте будущей деятельности студентов заключается в том, что при правильной организации его применение позволяет принимать будущим инженерам разные роли: и пользователя, и аналитика, и инженера, и специалиста по проверке качества и обеспечения безопасности. В рамках курса учащиеся продвигаются по следующей траектории: от разработки простого проекта до масштабной проблемы в области метрологии.

В качестве универсального первого проекта можно предложить такую задачу: конвертер для перевода длины (метры в сажени, аршины, версты), массы и т.д. Для специалистов в области обеспечения экологической безопасности можно реализовать проект по сортировке отходов, предполагающий деление компонентов из общей массы ТБО на группы по признакам или в соответствии с установленной единой цветовой схемой. Для специалистов в области информационных технологий проект может быть ориентирован на отработку навыков измерения информации (из битов в байты, килобайты и т.д.).

В качестве масштабного проекта для будущего инженера можно предложить решение проблемы ввода данных с печатных носителей (письменных анкет, бумаг) в автоматизированную систему. Практическая значимость проблемы заключается в следующем: во время промышленного производства инженер может долгое время не переносить информацию из актов в автоматизированную систему, т.е. клиенту не отправят УПД (универсальный передаточный документ) и не выставят счет. Конечно, инженер может сфотографировать акты и переслать их по почте. Но это дополнительные трудозатраты. Практически нужно решить три главных задачи: сократить трудозатраты инженеров и диспетчеров на работу с документами, исключить ошибки из-за почерка; обеспечить оперативный сбор данных от сервис-инженеров: фактически затраченное время, рекомендации по ремонту техники. Итак, требуется разработать мобильное приложение, где инженер видит наряды, отмечает незапланированные работы и затраченное время. Информация из приложения должна автоматически поступать в систему. Реализация такого проекта предполагает групповую работу, взаимодействие приложений на разных экранах устройств.

В ходе исследования были изучены требования цифровой экономики к инженерам-метрологам будущего. К существенной проблеме при отборе содержания при подготовке специалистов в области прикладной физики, метрологии и стандартизации выделена сложность понимания феномена «профессия» в цифровом мире. Выявлено, что профили компетенций становятся изменчивыми, они модифицируются вслед за технологическими

и организационными изменениями, превращаются в «динамические портфели». Как следствие, проявляется дидактическая трудность: есть ли смысл в этих условиях переделывать образовательные стандарты подготовки и переписывать программы, которые могут устареть за два-три года. Для новой образовательной среды предлагаем вариант совершенствования методологии подготовки инженеров-метрологов: качественное изменение средств и методов обучения с сохранением фундаментального теоретического контента. В качестве примера инновационных средств обучения и поддержки профессиональной практической деятельности предлагается использовать мобильные платформы и сервисы.

В эксперименте было задействовано 120 бакалавров и 80 магистров по различным направлениям подготовки. Использование готовых ресурсов и разработка собственных приложений было ориентировано на решение конкретных профессиональных задач инженеров и учитывало востребованные надпрофессиональные компетенции. На следующих этапах подготовки планируется переход к разработке приложений под операционную систему Android, используя различные языки программирования, например, Java, C, C#, Kotlin и другие. Оценка использования мобильных технологий в подготовке инженеров-метрологов показала, что повышается когнитивная мотивация, эмоциональная заинтересованность в качестве результата, интеллектуальная составляющая. С другой стороны, в процессе проведения эксперимента приходилось решать проблемы дидактического и методического характера: психологические барьеры перед цифровой технологией, различный уровень языковой подготовки, большие временные и трудовые затраты как со стороны обучающихся, так и преподавателей.

Исследование потенциала включения мобильных сервисов и технологий в подготовку специалистов будущего позволило сформулировать следующие обоснованные выводы:

• в условиях глобальной автоматизации производства повышаются требования к профессионализму и компетенциям инженеров. Кроме того, инновационные процессы в промышленности и цифровизация экономики обуславливает необходимость изменений в средствах подготовки специалистов;

• описанный вариант соответствующей модернизации на примере профессии будущего «архитектор информационных систем» является универсальным, так как предлагаемые для реализации проекты удовлетворяют критерию междисциплинарности. Подобная деятельность применима для профессиональной подготовки широкого спектра технических специалистов.

В ходе эксперимента были выявлены методические и технические трудности, обусловленные необходимостью изучения новых средств и технологий, гармонизации фундаментального теоретического знания и функционала цифрового ресурса. Однако эти трудозатраты полностью компенсировались повышением качества работы, когнитивной мотивации и эмоциональной заинтересованности обучающихся в результате профессиональной (зачастую однотипной и монотонной) деятельности. Таким образом, исследование подтвердило значительный потенциал мобильных технологий для подготовки специалистов с учётом потребностей экономики будущего.

Литература

1. Allabouche K., Diouri O., Gaga A., El Amrani, El Idrissi, N. Mobile phones' social impacts on sustainable human development: case studies, Morocco and Italy // Entrepreneurship and Sustainability. – 2016. – Vol.4 (1). – Pp. 64–73.

2. Danilina E. K. Control of the formation of foreign language writing and speech skills using mobile applications: theoretical and methodological model// Scientific dialogue. – 2018. – no. 3. – pp. 253–266.

3. Soboleva E.V., Karavaev N.L., Shalaginova N.V., Perevozchikova M.S. Improvement of the Robotics Cross-Cutting Course for Training of Specialists in Professions of the Future// European Journal of Contemporary Education. – 2018. – Vol. – 7(4). – Pp. 845–857.

4. Soboleva E.V., Perevozchikova M.S. Features of training future teachers to develop and use mobile game applications with educational content. // Perspektivy Nauki i Obrazovania. – 2019. – N. 5 (41). – Pp. 428–440.

СОЗДАНИЕ ЭЛЕКТРОННОГО ПОСОБИЯ ПО УЧЕБНОЙ ДИСЦИПЛИНЕ «ИНФОРМАТИКА» ДЛЯ СТУДЕНТОВ ПЕРВОГО КУРСА ТЕХНИЧЕСКОГО И СОЦИАЛЬНО-ЭКОНОМИЧЕСКОГО ПРОФИЛЕЙ

Д.А. Урванцев, С.А. Фомин

Арзамасский коммерческо-технический техникум, студенты

Россия, Нижегородская обл., г. Арзамас; e-mail: danil.urvancev2004@mail.ru

Научный руководитель: Богомолова Н.И., преподаватель, ishope@yandex.ru

Внедрение в учебный образовательный процесс электронных пособий способствует развитию самостоятельной и исследовательской деятельности учащихся, повышению их познавательного интереса. Электронные пособия позволяют обогатить учебный процесс и сделать его более интересным и привлекательным.

Ключевые слова: электронное пособие; информационные технологии; печатное издание.

На современном этапе развития образования одним из путей совершенствования учебной деятельности студентов является внедрение в учебный процесс электронных образовательных ресурсов, например, электронных пособий. Это способствует развитию самостоятельной и исследовательской деятельности учащихся, повышению их познавательного интереса. Сегодня ни у кого не возникает сомнений в том, что электронные пособия позволяют обогатить учебный процесс и сделать его более интересным и привлекательным.

Электронные пособия представляют собой совокупность графической, текстовой, звуковой, музыкальной, видео-, фото- и другой информации, а также печатной документации пользователя. Электронное издание можно использовать на любом электронном носителе [1].

Электронные пособия используются для интерактивного изучения любой дисциплины. Преимуществом этих учебников является то, что они удобны в использовании, размещаются на гибких магнитных и оптических дисках, что значительно облегчает транспортировку, возможность копирования электронных учебников позволяет экономить денежные средства. Разница между электронными и печатными изданиями заключается в том, что первые обладают способностью создавать и воспроизводить информацию различными способами, которые не могут быть применены в печатных книгах [1].

Современность характеризуется широким использованием информационных технологий. Эта тенденция наблюдается и в учебном процессе, поэтому электронные пособия все чаще заменяют печатные учебные издания. Использование электронных учебников в образовательных учреждениях способствует повышению качества преподавания. Это объясняется тем, что информация в электронном виде более доступна и ее легче использовать. В период дистанционного обучения электронные пособия являются хорошей альтернативой печатным изданиям, где каждый студент имеет к ним доступ.

Целью данного научно-исследовательского проекта является разработка электронного учебного пособия по учебной дисциплине «Информатика», для специальностей технического и социально-экономического профиля 1 курса.

Для достижения поставленной цели необходимо выполнить следующие задачи:

• провести анализ требований к электронному учебнику;

• выполнить проектирование программного продукта;

• осуществить программную реализацию программного продукта;

• выполнить тестирование и отладку программного продукта;

• разработать документацию по техническому обслуживанию программного продукта.

Объектом исследования является анализ учебно-методического пособия по учебной дисциплине «Информатика» в печатном виде.

Предметом исследования является использование в учебном заведении электронного учебного пособия как эффективного средства обучения.

Практическая значимость работы выражается в реализации электронного пособия, предназначенного для приобретения студентами практических знаний и умений по учебной дисциплине «Информатика». В то же время электронное пособие значительно улучшит процесс обучения.

Функциональные требования электронного пособия:

• Наглядность.

• Использование мультимедии.

• Главы должны быть короткие по сравнению с книжными, их необходимо разбивать на фрагменты,

• Удобная навигация.

• Интуитивный интерфейс. Учебник должен содержать актуальную информацию по выбранной теме, обеспечить точность и научную достоверность изложенного содержания учебного материала с учетом новейших научных разработок. Процесс усвоения учебного материала посредством электронного издания должен строиться в соответствии с современными методами научного познания.

• Производительность. Учебное пособие должно иметь малую ресурсоемкость приложения.

• Надежность. Программный инструмент должен обеспечивать восстановление программы после сбоев.

Электронный учебник, как правило, является самостоятельным мультимедийным учебным пособием, поэтому его структура должна быть представлена на качественно новом уровне.

Электронное учебное пособие включает в себя следующие обязательные компоненты (блоки):

• средства для изучения теоретических основ дисциплины;

• средства для изучения практических основ дисциплины;

• контроль знаний при изучении дисциплины;

• методические рекомендации по изучению как всей дисциплины, так и отдельных объектов в ее составе;

• средства управления процессом изучения дисциплины.

Вышеуказанные компоненты взаимосвязаны между собой следующим образом: пособие разбито на разделы, содержащие подразделы; каждый подраздел содержит теоретические сведения, практические и блок контроля.

Структурная схема электронного пособия представлена рисунке 1.

Для разработки программы использовались программы BorlandDelphi 7, Microsoft Office, HTML.

Преимущества Delphi по сравнению с аналогичными программными продуктами:

• быстрота разработки приложения (RAD);

• высокая производительность разработанного приложения;

• низкие требования разработанного приложения к ресурсам компьютера;

• наращиваемость за счет встраивания новых компонент и инструментов в среду Delphi;

• возможность разработки новых компонентов и инструментов собственными средствами Delphi (существующие компоненты и инструменты доступны в исходных кодах);

• удачная проработка иерархии объектов [2].

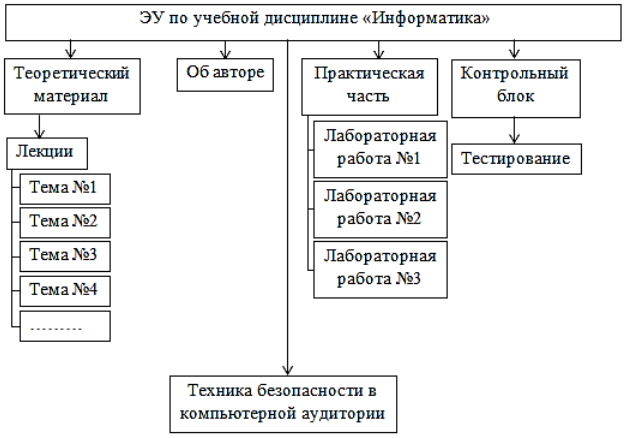

Рис. 1. Структурная схема электронного пособия

Меню программы состоит из разделов: файл, настройки, о программе.

После входа в систему открывается список работ. Окно разделено на две части. В правой части располагается текст книги, в левой список оглавления. Ширину панелей можно изменять сплитером, который находится между ними (стандартно для ОС Windows). В конце лабораторных и практических работ представлен итоговый тест (рис. 2).

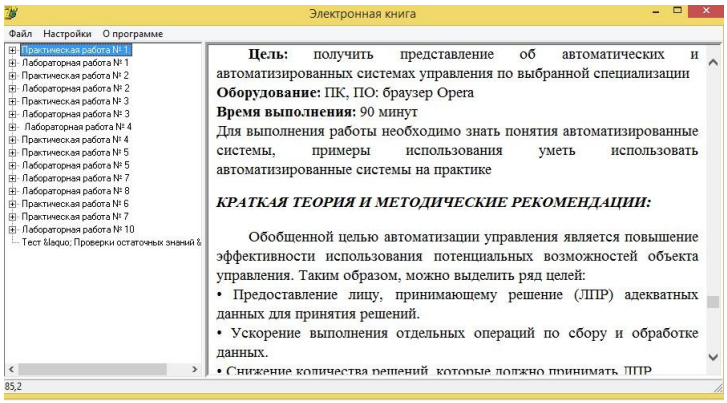

Рис. 2. Содержание электронного пособия

Панель заголовков можно будет скрыть, используя пункт меню: Настройки – Скрыть содержание.

Содержание представляет собой трехуровневый список древовидной структуры. Выбрав любой из пунктов содержание можно перейти к соответствующему разделу текста. Так же программа позволяет делать различные закладки (Файл-Закладки-Создать закладку). Перейти к ранее сохраненной закладке можно, использовав пункт меню Файл-Закладки-Список закладок. В полученном списке необходимо выбрать требуемую закладку (рис. 3).

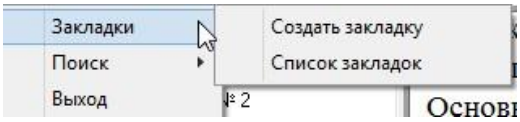

Рис. 3. Меню закладки

Также в программе предусмотрен поиск текста пункты меню: Файл-Поиск-Найти и Файл-Поиск-Найти далее (рис. 4).

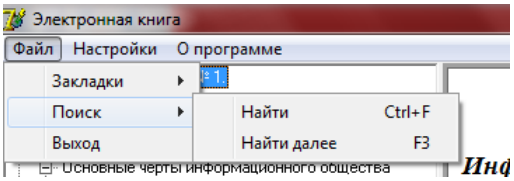

Рис. 4. Меню поиск

Практическая значимость разработанного электронного пособия по учебной дисциплине «Информатика» заключается в том, что оно может применяться в реальных условиях на занятиях любого учебного заведения. Данное пособие используется в образовательном учреждение ГБПОУ «Арзамасский коммерческо- технический техникум».

Литература

1. Центр информационных технологий ОмГТУ. Электронные учебники. Термины и определения. – Режим доступа: http://cit.omgtu.ru/index.php?option=com_content&view=article&id=61:2010-02-19-09-01-06&catid=39:2010-02-17-10-04-18&Itemid=59 (дата обращения: 20.10.2020).

2. Delphi – среда разработки приложений. – Режим доступа: https://fb.ru/article/195089/delphi---sreda-razrabotki-prilojeniy

НЕСОБСТВЕННЫЙ ИНТЕГРАЛ И ПРАКТИЧЕСКОЕ ПРИМЕНЕНИЕ ОПРЕДЕЛЕННОГО ИНТЕГРАЛА В ЭКОНОМИКЕ

К.В. Цугунова

Брянский государственный университет имени академика И.Г. Петровского,
Новозыбковский филиал БГУ им. Ак. И.Г. Петровского, студент
Россия, Брянская обл., г. Новозыбков; e-mail: ksenia07021998@mail.ru
Научный руководитель: Шубабко Е.Н., к.ф-м.н., доцент, shubabko@yandex.ru

Работа затрагивает тему определенных несобственных интегралов первого и второго родов, а также тему практического применения определенного интеграла в экономике.

Ключевые слова: определенный интеграл; несобственный интеграл; несобственный интеграл первого рода; несобственный интеграл второго рода.

Математический анализ включает в себя несколько видов интегралов, одним из которых является определенный, в том числе несобственный интеграл. История интеграла в своем нынешнем наименовании начинается с Иоганна Бернулли, который был не только учеником Г.В. Лейбница, но и его сподвижником. Именно Иоганн Бернулли первый предложил применить термин «интеграл», который с латинского переводится как «целый».

В данной статье мы рассмотрим несобственные интегралы первого и второго родов и практическое применение определенного интеграла в экономике. Задачи, которые приводят к решению несобственных интегралов, уже в 1644 году рассматривались в геометрической форме Э. Торричелли и П. Ферма. О. Коши в 1823 году дал точное определение несобственным интегралам. Дж. Стоксом и П.Г.Л. Дирихле в 1854 году установили различия между условно сходящимися и абсолютно сходящимися несобственными интегралами. Достаточно большое количество трудов математиков XIX века обращаются к теме вычисления несобственных интегралов. Для исследования экономических процессов, а также их моделирования интегралы рассматриваются достаточно редко, однако интегральное исчисление дает богатый математический аппарат для моделирования и исследования процессов, происходящих в экономике.

Актуальность выбранной темы подтверждается недостаточностью применения определенных интегралов, есть ряд вопросов, которые требуют активное использование несобственных интегралов первого и второго рода.

Рассмотрим на примерах применение принципов сходимости несобственных интегралов первого и второго родов, а также рассмотрим задания на вычисление главного значения.

Пример 1. Исследуем на сходимость несобственный интеграл первого рода $\int_1^{+\infty} \frac{Cos^2\left(\frac{1}{x}\right)}{x^3} dx$. На полуинтервале [1; +∞) справедливо следующее двойное неравенство $0 \le \frac{Cos^2\left(\frac{1}{x}\right)}{x^3} \le \frac{1}{x^3}$. В качестве g(x) будем рассматривать функцию $\frac{1}{x^3}$, а при вычислении предела укажем, что $b \to +\infty$, тогда получим $\int_1^{+\infty} \frac{d}{x^3} = -\frac{1}{2} \lim_{b \to +\infty} \frac{1}{x^2}\Big|_1^b = \frac{1}{2}$. Так как g(x) является сходящимся интегралом, то следовательно и $\int_1^{+\infty} \frac{Cos^2\left(\frac{1}{x}\right)}{x^3} dx$ так же является сходящимся, по свойству сравнения.

Пример 2. Исследуем на сходимость следующий интеграл $\int_1^{+\infty} \frac{2 + Sin(x)}{\sqrt{x}} dx$. Для начала заметим, что подинтегральная функция $\frac{2 + Sin(x)}{\sqrt{x}} > 0$, так как $\sqrt{x}$ – значение неотрицательное, а $(2 + Sin(x)) > 1$, тогда мы можем

сказать, что справедливо следующее неравенство $\int_1^{+\infty}\frac{2+Sin(x)}{\sqrt{x}}dx \geq \int_1^{+\infty}\frac{2-1}{\sqrt{x}}dx$. Sin (x) мы заменили его минимальным значением. Теперь исследуем интеграл $\int_1^{+\infty}\frac{1}{\sqrt{x}}dx$, тогда $\int_1^{+\infty}\frac{1}{\sqrt{x}}dx = 2\sqrt{x}\Big|_1^{+\infty}$. Заменим +∞ некоторой буквой b и укажем, что b⟶+∞, тогда получим $\lim\limits_{b\to+\infty} 2\sqrt{x}\Big|_1^b = \lim\limits_{b\to+\infty}(2\sqrt{b-2}) = +\infty$. Мы видим, что данный интеграл расходится, тогда и интеграл $\int_1^{+\infty}\frac{2+Sin(x)}{\sqrt{x}}dx$ тоже будет расходящимся.

Пример 3. Исследуем на абсолютную сходимость несобственный интеграл $\int_1^{+\infty}\frac{Sin(x)}{x}dx$. Докажем, что интеграл сходиться. Для этого рассмотрим интеграл при +∞=b, $\int_1^b\frac{Sin(x)}{x}dx = \lim\limits_{b\to+\infty}\left(-\frac{Cos(x)}{x}\Big|_1^b - \int_1^b\frac{Cos(x)}{x^2}\right)dx$. Для вычисление самого интеграла мы использовали следующую замену $U=\frac{1}{x}, dv = Sin(x)dx, V=-Cos(x)$, интеграл $\int_1^b\frac{Cos(x)}{x^2}dx$ является сходящимся, при b⟶+∞ так же существует и $\frac{Cos(x)}{x}$. Что касается абсолютной сходимости, то изучим интеграл от модуля, то есть $\int_1^b\left|\frac{Sin(x)}{x}\right|dx = \int_1^b\frac{|Sin(x)|}{x}dx$. Обратимся к следующей оценке, которая имеет место быть $|Sin(x)| \geq Sin^2(x)$, $0 \leq \frac{Sin^2(x)}{x} \leq \frac{|Sin(x)|}{x}$. Для любого x из промежутка. Если мы докажем, что $\frac{Sin^2(x)}{x}$ расходиться, то по признаку сравнения можно будет утверждать, что и $\frac{|Sin(x)|}{x}$ тоже расходиться. Поэтому будем рассматривать $\int_1^b\frac{Sin^2(x)}{x}dx$ и воспользуемся формулой $Sin^2(x) = \frac{(1-Cos(2x))}{2}$ тогда получим следующее $\lim\limits_{b\to+\infty}\int_1^b\frac{Sin^2(x)}{x}dx = \lim\limits_{b\to+\infty}\left(\frac{1}{2}\int_1^b\frac{dx}{x} - \frac{1}{2}\int_1^b\frac{Cos(2x)}{x}dx\right)$, у выражения $\frac{1}{2}\int_1^b\frac{dx}{x}$ предела нет, так как ln (x) на +∞ растет, а у интеграла $\frac{1}{2}\int_1^b\frac{Cos(2x)}{x}dx$ предел существует при b⟶+∞. Исходя из полученный результатов, можем утверждать, что $\int_1^b\frac{Sin^2(x)}{x}dx$ расходится и в силу признака сравнения наш $\int_1^b\frac{|Sin(x)|}{x}dx$ тоже расходится. Следовательно $\int_1^{+\infty}\frac{Sin(x)}{x}dx$ сходится условно. Это получается за счет функция $\frac{1}{x}$, которая убывает, но не достаточно быстро, чтобы обеспечить сходимость интеграла и так как $\frac{1}{x}$ умножается на Sin(x), то происходит убывание функции с учетом компенсации, которая обеспечивает сходимость (рис. 1).

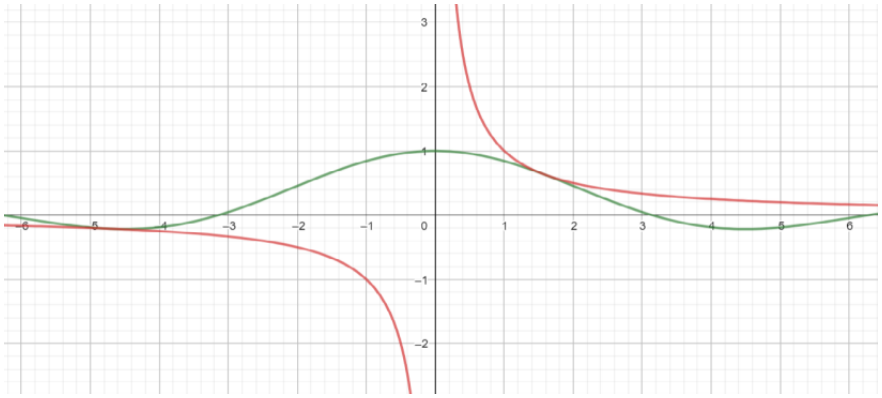

Рис. 1. График функции

Но если мы рассмотрим модуль функции, то получим, что компенсация не будет иметь место и убывание уже не такое быстрое – это не позволяет интегралу сходиться (рис. 2).

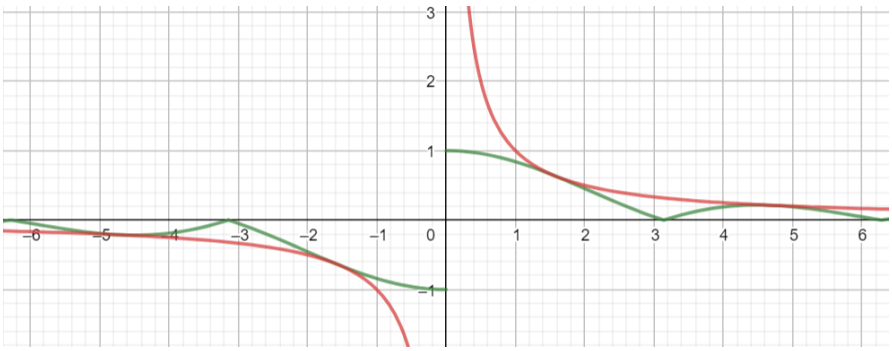

Рис. 2. График модуля функции

Для исследования экономических процессов, а также их моделирования интегралы рассматриваются достаточно редко, однако интегральное исчисление дает богатый математический аппарат для моделирования и исследования процессов, происходящих в экономике. Вычисление площадей различных фигур, нахождение объемов геометрических тел и некоторые приложения в физике и технике иллюстрируются приложением интеграла [3, с. 34].

Мы остановимся на следующих примерах использования интегрального исчисления в экономике:

• вычисление величины потребительского излишка;
• вычисление объема произведенной продукции;
• нахождение экономической функции по известным предельным величинам;
• вычисление среднего времени изготовления изделия.

Посчитать потребительский излишек можно по следующей формуле:

$$CS = \int_0^{Q^*} f(Q)dQ - P^*Q^* \tag{1}$$

где P*Q* – общие расходы на покупку товара, f(Q) – обратная функция спроса.

Рассмотрим применения интеграла при определении излишка потребителя. Известно, что спрос на некоторый товар задается функцией $p = \frac{231}{(q+1)}$, предложение – функцией $p=q+11$. Определите величину выигрыша потребителя при покупке данного товара.

<u>Решение:</u> Выигрыш потребителя есть не что иное, как потребительский излишек. Для того, чтобы найти его, определим сначала равновесные значения количества товара и его цены, решив для этого систему

$$\begin{cases} p = q + 11 \\ p = \dfrac{231}{(q+1)} \end{cases} \rightarrow \begin{cases} p = q + 11 \\ \dfrac{231}{(q+1)} = q + 11 \end{cases} \tag{2}$$

Решим первое уравнение системы $231 = (q+1)(q+11)$. По итогам рещения получаем следущее: $(q+22)(q+10) = 0$. Учитывая, что q >0, то получим q=10 .Следовательно, тогда

$$CS = \int_0^{10} \frac{231}{q+1}dq - 21*10 = 231\ln(q+1)\Big|_0^{10} - 210 = 231\ln 11 - 231\ln 1 - 210 \approx 344 \tag{3}$$

Переходя к практическому применению определенного интеграла при вычислении объема произведенной продукции, стоит отметить, что объем товара произведенного за промежуток времени T_1, T_2 вычисляется по формуле:

$$V = \int_{T_1}^{T_2} f(t)dt \tag{4}$$

где f(t) функция задающая производительность процесса в зависимости от времени t.

Определить объѐм продукции, произведѐнной за второй час работы, если производительность труда задана функцией.

$$f(t) = \frac{t}{(t^4+16)} \tag{5}$$

<u>Решение:</u>

$$V = \int_1^2 \frac{tdt}{\sqrt{t^4+16}} \tag{6}$$

Сначала готовим наш интеграл к замене:

$$\int_1^2 \frac{tdt}{\sqrt{t^4+16}} = \int_1^2 \frac{tdt}{\sqrt{t^2+16}} \quad (7)$$

Используем замену: $z = t^2$. Выяснив, во что превратится числитель подынтегрального выражения, перейдем к подсчету новых пределов интегрирования, по итогу получаем следующее:

$$V = \int_1^2 \frac{tdt}{\sqrt{t^4+16}} = \frac{1}{2}\int_1^2 \frac{tdt}{\sqrt{z^2+16}} = \frac{1}{2}\left(\ln\left|z+\sqrt{z^2+16}\right|\Big|_1^4\right) = \frac{1}{2}\ln 10 + \frac{1}{2}\ln 5 \approx 1{,}15 + 0{,}81 \approx 1{,}96 \quad (8)$$

В курсе микроэкономике при рассмотрении предельных величин часто приходится находить экономическую функцию, т. е. первообразную по данной функции предельных величин.

Допустим, нам дана функция предельных издержек, т.е. функция издержек на производство дополнительных выпускаемых единиц продукции.

$$C = q\sqrt{q^2+9} \quad (9)$$

Нам нужно найти функцию издержек C=C(q) и вычислить издержки при производстве 4 единиц товара.

Решение: Находим с помощью определенного интеграла издержки на изготовление 4 ед. товара

$$C = \int_0^4 \left(q\sqrt{q^2+9}\right)dq \quad (10)$$

Сделаем замену: $z^2 = q^2 + 9$.

Найдем новые пределы для интегрирования:

1) при q=0, z=3

2) при q=4, z=5

Затем найдем $d(z^2) = d(q^2+9)$,тогда получаем, что 2dz=2qdq и qdq=zdz. Следовательно,

$$\int_0^4 \left(q\sqrt{q^2+9}\right)dq = \int_3^5 z^2 dz = \frac{z^3}{3}\Big|_3^5 = \frac{98}{3} \approx 32{,}7(y.e.) \quad (11)$$

При вычислении среднего времени изготовления изделия используют следующую формулу основанную на теореме о среднем:

$$t_{cp} = \frac{1}{x_2 - x_1}\int_{x_1}^{x_2} t(x)dx, \quad (12)$$

где x_1 и x_2 –период освоения.

Нам предлагается найти среднее время, затраченное на освоение одного изделия в период освоения от x_1=25 до x_2=40 изделий, если функция изменения затрат времени $t=x^2+2x+1$ (ч).

Решение: подставляем все известные значения в формулу

$$t_{cp} = \frac{1}{40-25}\int_{25}^{40}(x^2+2x+1)dx = \frac{1}{15}\left(\frac{x^3}{3}+x^2+x\right)\Big|_{25}^{40} = 1141(ч) \quad (13)$$

Понятие определенного интеграла в экономике, а также бизнесе и финансах используется достаточно широко. Поэтому рассмотренные примеры не исчерпывают всех возможностей его применения в экономических задачах. С помощью определенного интеграла также можно определять:

1) добавочные выгоды производителя;

2) коэффициент Джини, применяемый при анализе социально-экономического состояния общества;

3) капитал по чистым инвестициям;

4) дисконтированную стоимость денежного потока;

5) функцию Кобба – Дугласа и т.д.

Рассмотренные нами способы решения широко применяются на практике, определенный интеграл определяет практическую роль при решении экономических задач, так как позволяет найти правильное решение при минимальных затратах времени и сил.

Литература

1. Математика в экономике: математические методы и модели: учебник для бакалавров / М.С. Красс, Б.П. Чупрынов; ответственный редактор М.С. Красс. – 2-е изд., испр. и доп. – М.: Юрайт, 2019. – 541 с.

2. Красс М.С. Математика в экономике. Базовый курс: учебник. – 2-е изд., испр. и доп. – М.: Юрайт, 2019. – 471 с.

3. Смагин Б.И. Экономико-математические методы: учебник для вузов. – 2-е изд., испр. и доп. – М.: Юрайт, 2020. – 272 с.

Раздел 8. ПСИХОЛОГИЯ

==========

ВЛИЯНИЕ УЧЕБНОЙ И ВНЕУЧЕБНОЙ ДЕЯТЕЛЬНОСТИ ПО ДИСЦИПЛИНЕ «ИСТОРИЯ» НА ФОРМИРОВАНИЕ ЛИЧНОСТИ БУДУЩЕГО МЕДИЦИНСКОГО РАБОТНИКА

Н.С. Антипова
Национальный исследовательский Нижегородский государственный
университет им. Н.И.Лобачевского, аспирант
Россия, Нижегородская обл., г. Нижний Новгород; e-mail: natalya.antipova.2017@list.ru
Научный руководитель: Щелина Т.Т., д.п.н., профессор, arz65@mail.ru

Статья посвящена влиянию учебной и внеучебной деятельности по дисциплине «История» на формирование личности будущего медицинского работника. Автор раскрывает понятие личностных качеств, показывает связь их формирования с учебной и внеучебной деятельностью по дисциплине «История». В исследовании с помощью психолого-педагогического эксперимента теоретически обосновывается, создается и внедряется в практику подготовки медицинских сестер и братьев модель формирования личностных качеств с помощью учебной и внеучебной деятельности по дисциплине «История», а также показывается ее практическая значимость и эффективность.

Ключевые слова: личностные качества; личность будущего медицинского работника; учебная и внеучебная деятельность; дисциплина «История»; модель; психолого-педагогический эксперимент.

Интерес к проблеме формирования личности студентов медицинских специальностей со стороны психологов и педагогов-исследователей продиктован запросом общества как к квалификации медицинских работников, так и к их нравственным качествам, от проявления которых напрямую зависят жизнь и здоровье людей.

Актуальность обращения к теме обусловлена важностью формирования личностных качеств при подготовке медицинских работников и недостаточностью психолого-педагогического сопровождения формирования указанных качеств в процессе обучения.

Анализ классических источников научно-педагогической литературы показал, что фундаментальные исследования по теме формирования гуманистических качеств личности проводили Я.А. Коменский, И.Г. Песталоцци, К.Д. Ушинский, А.С. Макаренко. Отдельные аспекты рассматриваемого вопроса отражены в современных исследованиях М.Н. Деминой (становление личностных качеств будущих медиков), Т.Л. Бухариной (профессиональная ориентация на медицинскую профессию). Проблемы формирования профессионально-нравственных качеств медицинских сестер на примере отдельных аспектов их профессиональной подготовки и реализации некоторых учебных дисциплин освещены в диссертационных исследованиях А.П. Васильковой, О.В. Князевой, О.В. Корчак, В.В. Коноваловой и других. С личностными характеристиками и мотивационной сферой будущих специалистов-медиков связывает успешное овладение профессией А.П. Василькова. В этой связи в структуре личностных качеств она особенно выделяет эмпатию и обосновывает ее прямую связь с профессиональной направленностью и профессиональной мотивацией [1]. В процессе подготовки среднего медицинского персонала О.В. Князева делает акцент на культуру профессионального общения медицинского работника, «зависящую от личностных особенностей медсестры и проявляющуюся в умении устанавливать психологический контакт с пациентом». Важнейшими составляющими профессионального взаимодействия с гериатрическими пациентами она считает развитие эмпатии и толерантности у будущих медицинских сестер [2].

Анализ теоретических положений и практики по теме выявил следующие противоречия:

- между возрастающей значимостью формирования личностных качеств медицинских сестер и братьев и недостаточной их характеристикой как результатов реализации образовательных программ;

-важностью организационных и педагогических условий формирования личностных качеств медицинских сестер и братьев и недостаточностью обеспечения указанных условий в процессе изучения учебной дисциплины «История».

На основе выявленных противоречий была сформулирована проблема: каковы организационные и педагогические условия формирования личностных качеств медицинских сестер и братьев в процессе изучения учебной дисциплины «История».

Цель исследования: теоретически обосновать, создать и внедрить в процесс подготовки специалистов среднего звена по специальности 34.02.01 «Сестринское дело» модель формирования личностных качеств с помощью учебной и внеучебной деятельности по дисциплине «История», показать ее практическую значимость и эффективность.

Гипотеза исследования – процесс формирования личностных качеств специалистов среднего звена по специальности 34.02.01 «Сестринское дело» будет эффективным:

- если будущие медики мотивированы на качественную профессиональную и гуманистическую деятельность;

- освоение общих компетенций, предусмотренных Федеральным государственным образовательным стандартом среднего профессионального образования (далее – ФГОС СПО) по специальности 34.02.01 «Сестринское дело» осуществляется на основе формирования профессионально-нравственных качеств личности студентов;

- разработана и реализована модель формирования личностных качеств студентов, обучающихся по специальности 34.02.01 «Сестринское дело», на основе учебной и внеучебной деятельности по дисциплине «История».

Для проверки выдвинутой гипотезы сформулированы следующие задачи исследования:

1. На основе теоретических положений раскрыть понятие «личностные качества медицинской сестры /медицинского брата».

2. Определить мотивы понимания будущими медицинскими работниками гуманистической сущности и социальной значимости своей профессиональной деятельности.

3.Определить современные организационные и психолого-педагогические условия для формирования у студентов, обучающихся по специальности 34.02.01. «Сестринское дело», личностных качеств.

4. Определить возможности учебной дисциплины «История» в формировании у студентов, обучающихся по специальности 34.02.01. «Сестринское дело», личностных качеств.

5. Теоретически обосновать, создать и внедрить в подготовку медицинских сестер и братьев модель формирования личностных качеств с помощью учебной и внеучебной деятельности по дисциплине «История», а также показать ее практическую значимость и эффективность.

Экспериментальная база исследования: ГБПОУ Министерства здравоохранения Краснодарского края «Новороссийский медицинский колледж». Филиалы ГБПОУ «Новороссийский медицинский колледж» в городах Анапа, Геленджик, Славянск-на-Кубани.

Методы исследования по теме определяются как совокупность методов теоретического и эмпирического уровня. Методы теоретического уровня: анализ литературы по проблеме, анализ нормативной базы по теме, анализ учебно-методической базы ГБПОУ «Новороссийский медицинский колледж», изучение и обобщение практического педагогического опыта, анализ трудов философов, историков и педагогов о нравственности, анализ деятельности известных сестер милосердия, анализ результатов деятельности студентов, психолого-педагогический эксперимент. Методы эмпирического уровня: тематическая беседа, анкетирование и опрос респондентов, встречи с представителями профессионального сообщества, наблюдение за студентами во время учебных занятий и во внеурочной деятельности по учебной дисциплине «История».

Анализируя современные исследования, следует отметить, что личностные качества медицинских сестер, которые должны быть сформированы в процессе обучения, рассматриваются недостаточно полно, основной акцент смещен в сторону эмпатии, милосердия, сочувствия и сострадания, в то время, когда в современных условиях борьбы с пандемией важнейшими становятся ответственность и осознанность поступков, самоотверженность и альтруизм. Наблюдение и анализ источников информации показывают, что у выпускников медицинских колледжей именно эти качества не в полной мере сформированы, так как в практике встречаются грубое и безразличное отношение к пациентам, отказ от оказания медицинской помощи, нежелание работать в нестандартных условиях.

Обратимся к современному толковому словарю С.И. Ожегова, Н.Ю. Шведовой [4] для определения понятийного аппарата по теме исследования: «самоотверженность – жертвование своими интересами ради других или общего блага»; «альтруизм – готовность бескорыстно действовать на пользу другим, не считаясь со своими интересами»; «ответственность – необходимость, обязанность отдавать кому-нибудь отчёт в своих действиях, поступках, а также высоко развитое чувство долга, ревностное отношение к своим обязанностям». Таким образом, горизонт исследования понятия «профессионально-нравственные качества медицинских работников» гораздо шире изучения способности сопереживания, соучастия, содействия пациентам.

В литературе встречаются и авторские определения личностных качеств будущих медицинских работников. Например, О.В. Корчак в своем исследовании определяет профессионально-нравственные качества медицинских работников как свойства личности, которые «способствуют выполнению профессиональных обязанностей (уходу за больными, оказанию доврачебной медицинской помощи, проведению профилактической работы и др.) на основе развитой способности сопереживания, соучастия, содействия пациентам» [3].

Возможности учебной дисциплины «История» в формировании личностных качеств медицинских сестер/братьев не получили достаточного освещения, не изучены организационные и педагогические условия, обеспечивающие реализацию этого процесса.

Автором исследования в настоящее время проводится психолого-педагогический эксперимент по внедрению в подготовку медицинских сестер и братьев модели формирования личностных качеств с помощью учебной и внеучебной деятельности по дисциплине «История». В ходе эксперимента будут разработаны организационные документы, рабочие программы учебной дисциплины ОГСЭ 02 «История» и объединения дополнительного образования «Истоки», педагогическое и методическое обеспечение учебной и внеучебной деятельности по дисциплине «История».

Новизна модели заключается в представлении современных методов изучения учебного материала по учебной дисциплине «История» и организации новых форм деятельности студентов.

Под современными методами подразумевается изучение дисциплины «История» не только по традиционному историко-хронологическому принципу, но и по тематическому (например, проявление нравственных качеств в деятельности известных сестер милосердия) и контекстному принципу (например, эволюция гуманистических понятий в контексте исторических фактов и текстов: трудов Владимира Мономаха, Владимира Святого, митрополита Иллариона и др.), с использованием в процессе обучения информационных технологий. Внеучебная деятельность студентов на основе объединения дополнительного образования (кружка) «Истоки» будет включать социальное проектирование, добровольчество, социальное волонтерство.

Намеченное исследование может быть полезно, поскольку позволит создать в рамках обучающей среды такие условия, при которых эффективно формируются профессионально-нравственные качества медицинских сестер/братьев.

Теоретическая значимость исследования заключается в определении понятия «личностные качества медицинских сестер/братьев»; определении современного набора важнейших личностных качеств медицинских сестер и братьев, формирование которых необходимо для освоения общих компетенций как результатов освоения образовательной программы и готовности к профессиональной деятельности; представлении модели формирования заявленных качеств у студентов в ходе освоения ими образовательной программы подготовки специалистов среднего звена по специальности 34.02.01. «Сестринское дело». Практическая ценность исследования определяется не только развитием организационного, педагогического и учебно-методического обеспечения учебной и внеучебной деятельности по дисциплине «История», но и тем, что его результаты способны повлиять на эффективность формирования у студентов профессионально-нравственных качеств, а значит удовлетворить запрос общества на подготовку квалифицированных кадров в отрасли медицины.

Литература

1. Василькова А.П. Эмпатия как один из специфических критериев профессиональной пригодности будущих специалистов медиков: дисс. … канд. психол. наук. – СПб., 1998. – 166 с.

2. Князева О.В. Формирование у будущих медицинских сестер готовности к профессиональному взаимодействию с гериатрическими пациентами: дисс. … канд. пед. наук. – Н. Новгород, 2018. – 199 с.

3. Корчак Е.В. Развитие профессионально-нравственных качеств студентов медицинского колледжа в процессе изучения информатики: дисс. … канд. пед. наук. – Ижевск, 2009. – 188 с.

4. Ожегов С.И., Шведова Н.Ю. Толковый словарь русского языка: 100 000 слов и фразеологических выражений. – 28-е изд. – М., 2018. – 1376 с.

ОСОБЕННОСТИ ПСИХОЛОГИЧЕСКОЙ АДАПТАЦИИ ДЕТЕЙ РАННЕГО ВОЗРАСТА К УСЛОВИЯМ ДОШКОЛЬНОГО ОБРАЗОВАТЕЛЬНОГО УЧРЕЖДЕНИЯ

А.А. Баланова

Национальный исследовательский Нижегородский государственный
университет им. Н.И. Лобачевского, Арзамасский филиал ННГУ, магистрант
Россия, Нижегородская обл., г. Арзамас; e-mail: bal_95@mail.ru
Научный руководитель: Щелина Т.Т., д.п.н., профессор, arz65@mail.ru

В статье раскрыта проблема психологической адаптации детей раннего возраста к условиям дошкольного учреждения. Изучены специфические особенности психологической адаптации детей раннего возраста к условиям детского сада. Представлены результаты эмпирического исследования особенностей психологической адаптации детей раннего возраста к дошкольному образовательному учреждению. Описана программа психолого-педагогического сопровождения адаптации детей раннего возраста к условиям дошкольного учреждения.

Ключевые слова: адаптация; дошкольное учреждение; психолого-педагогическое сопровождение.

Современные процессы общественного развития ведут к изменению приоритетов образования: все большее значение приобретает поиск новых путей обучения и воспитания, направленных на развитие личности ребенка, на создание условий, способствующих его адаптации в обществе.

Одной из главных проблем, которая решается в дошкольном образовательном учреждении, является проблема психологической адаптации детей.

Психологическая адаптация – процесс и результат согласования ребенка с окружающим его миром дошкольного образовательного учреждения, приспособления к структуре отношений как с педагогами, так и со сверстниками, установления соответствия поведения принятым в группе детского сада нормам и правилам [1].

Дошкольное учреждение – это первое образовательное учреждение для ребенка, и поступление в него, а также первоначальный период нахождения его в группе детского сада характеризуются существенными изменениями его образа жизни и деятельности.

В связи с этим актуальным является осуществление эффективной работы специалистов дошкольного учреждения, которая способствовала бы адекватному, безболезненному приспособлению детей к новым условиям, сохранению и укреплению их психического здоровья.

Изучению данной проблемы посвящено большое количество исследований Н.М. Аксариной, Е.Е. Алексеевой, В.А. Алямовской, Л.В. Белкиной, Н.Д. Ватутиной, О.И. Давыдовой, А.И. Жуковой, Н.В. Кирюхиной, А.А. Майера, К.Л. Печоры, А.С. Русакова, Н.В. Соколовской, Р.В. Тонковой-Ямпольской, Т.Я. Черток.

С целью изучения особенностей психологической адаптации детей раннего возраста к условиям ДОУ нами был использован комплекс методик: анкета «Психолого-педагогические параметры определения готовности поступления ребенка в дошкольное учреждение» (К.Л. Печора), диагностика «Оценка характера адаптации ребенка к новым условиям» (Ю.А. Афонькина) [2–3].

Эмпирическое исследование было проведено на базе МБДОУ «Детский сад №18» города Арзамаса. В исследовании приняли участие 22 ребенка – воспитанники первой младшей группы, из них 8 мальчиков и 14 девочек, в возрасте от 1 года 8 месяцев до 2 лет 3 месяцев. Дети посещают группу с июля месяца. В исследовании также участвовали 22 родителя.

При первоначальном посещении ребенком первой младшей группы детского сада нами была проведена диагностика готовности к ДОУ на момент поступления с помощью анкеты «Психолого-педагогические параметры определения готовности поступления ребенка в дошкольное учреждение», которая позволяет предвидеть возможные сложности адаптации и получить её примерный прогноз.

Исходя из полученных данных, выявлены следующие результаты готовности детей к дошкольному учреждению: высокий уровень готовности к поступлению в детский сад имеют 7 детей (32%), среди них 5 девочек, 2 мальчика; средний уровень готовности к поступлению в детский сад имеют 10 детей (45%), среди них 6 девочек, 4 мальчика; низкий уровень готовности к поступлению в детский сад имеют 5 детей (23%), среди них 3 девочки, 2 мальчика.

Таким образом, у большинства детей отмечается недостаточный уровень готовности к условиям ДОУ. Уровень подготовки детей к дошкольному учреждению, выявленный на основе анкетирования родителей, можно охарактеризовать как средний, так как преобладает оценка «условно готов».

Следующим этапом диагностики являлось изучение уровня адаптации детей через 2 недели после поступления в дошкольное учреждение. Он представляет собой проведение методики педагогом-психологом и воспитателем «Оценка характера адаптации ребенка к новым условиям» (Ю.А. Афонькина). Методика позволяет оценить уровень адаптации ребенка по параметрам «Настроение», «Аппетит», «Сон», «Отношение к предметному миру», «Отношение к взрослым», «Отношение к сверстникам».

Наблюдение за детьми проводилось в привычной для них ситуации (занятия по рисованию, развитию речи, музыкальные и физкультурные занятия), в процессе их жизнедеятельности в свободной ненормированной деятельности – спонтанной игре, в режимных моментах (умывание, кормление, одевание, прогулка).

Психодиагностика по методике «Оценка характера адаптации ребенка к новым условиям» показала следующие результаты: дети с высоким уровнем адаптации – 6 человек (27%), из них 4 девочки, 2 мальчика; дети со средним уровнем адаптации – 6 человек (27%), из них 5 девочек, 1 мальчик; дети с низким уровнем адаптации – 10 человек (46%), из них 5 девочек, 5 мальчиков.

Таким образом, почти половина детей имеет низкий уровень психологической адаптации.

По данной методике также были определены индивидуальные показатели дезадаптации: беспричинный плач, двигательное возбуждение, отсутствие самостоятельной активности, навязчивые движения или действия, вредные привычки, нарушение тактильных контактов со знакомым взрослым.

Можно отметить, что у многих детей в процессе нахождения в группе детского сада появлялся беспричинный плач (13 детей (59%) от общего числа детей группы), отмечались вредные привычки (7 детей (32%) от общего числа детей группы), также отсутствие самостоятельной активности (4 ребенка (18%) от общего числа детей группы), были зафиксированы нарушение тактильных контактов со знакомым взрослым (4 ребенка (18%) от общего числа детей группы), а также навязчивые движения или действия (3 детей (14%) от общего числа детей группы).

При обработке результатов были выявлены следующие показатели уровней дезадаптации: высокий уровень зафиксирован у 2 детей (9%), средний уровень – 7 детей (32%), низкий уровень имеют 10 детей (45%), процесс адаптации завершается благополучно у 3 детей (14%). Из этого следует, что у нескольких детей зафиксирован высокий уровень дезадаптации, то есть присутствуют трудности адаптации к ДОУ, ввиду яркой выраженности индивидуальных показателей дезадаптации.

Таким образом, анализ результатов проведенной психодиагностики показал, что не все дети были подготовлены к посещению детского сада, что обуславливает необходимость работы специалистов ДОУ с родителями еще до поступления в учреждение. Можно отметить, что половина детей имеет низкий уровень адаптации к ДОУ, а также у нескольких выявлен высокий уровень дезадаптации, что говорит о том, что необходимо проводить особую работу с такими детьми для их успешной адаптации к детскому саду.

Следовательно, чтобы улучшить результаты психологической адаптации детей к ДОУ и увеличить эффективность работы по успешной адаптации к детскому саду нами предложена программа психолого-педагогического сопровождения адаптации детей раннего возраста к условиям ДОУ.

Данная программа разработана с учетом основных требований к организации и содержанию службы практической психологии в образовании, возрастных особенностях детей раннего возраста, а также предполагает всестороннюю деятельность педагога-психолога в рамках каждого из направлений работы (диагностика, консультирование, просвещение) со всеми участниками образовательного процесса (дети, родители, педагоги).

Целью программы служит проведение комплекса мероприятий психолого-педагогического сопровождения ребенка в процессе его адаптации к ДОУ для успешного прохождения им всех этапов данного процесса.

Задачами программы выступают: проведение работы с родителями до поступления ребенка в ДОУ; создание на базе детского сада Клуба будущего дошкольника; создание условий для оптимального течения адаптационного процесса детей; изучение особенностей каждого ребенка и выполнение психодиагностики; проведение работы психопрофилактической направленности с родителями детей раннего возраста, а также педагогами ДОУ.

Программа разработана с учетом следующих принципов:

1. Принцип гуманизма, предполагающий отношение к ребенку как к безусловной ценности.

2. Принцип индивидуального подхода к каждому ребенку, который заключается в учете возрастных и индивидуальных особенностей детей при организации процесса адаптации: учет индивидуального опыта поведения и общения, потребностей, привычек.

3. Принцип развития ребенка, при котором процесс воспитания направлен на создание таких условий, которые обязательно должны оказывать развивающее влияние на психику.

4. Принцип взаимодействия семьи и дошкольного учреждения, обращающий внимание на повышении роли семейного воспитания в развитии и воспитания ребенка, установлении партнерских отношений родителей и дошкольного учреждения.

Программа предполагает проведение работы с субъектами образовательного процесса по следующим направлениям:

1. Работа с родителями. Данная работа начинается ещё до поступления ребенка в ДОУ, а именно с момента записи ребенка родителями до первого посещения ребенком детского сада с целью достижения постепенного его перехода из семьи в детский сад.

Задачи работы с родителями: обеспечить родителей детальной информацией о работе ДОУ; выяснить интересы и потребности семей, индивидуальные особенности и привычки детей; познакомить родителей с особенностями прохождения детьми адаптационного периода; познакомить родителей со способами подготовки ребенка к детскому саду; формировать у родителей умение выстраивать позитивные взаимоотношения с ребенком в адаптационный период; формировать доверительные отношения между родителями и сотрудниками детского сада: провести беседу с родителями с целью повышения их психолого-педагогической культуры.

2. Работа с педагогами. Целью работы является подготовка воспитателей к работе по сопровождению адаптации детей раннего возраста к условиям дошкольного образовательного учреждения.

Задачами данного направления работы выступают: психологическое просвещение с целью повышения профессионального уровня воспитателей и уровня их компетентности в области протекания процесса адаптации детей раннего возраста; консультирование по текущим вопросам хода адаптационного процесса, совместная оценка ситуации, помощь в осуществлении индивидуального подхода к детям.

3. Работа с детьми. Целью работы является организация быстрого и безболезненного прохождения адаптационного периода.

Задачами этого блока являются проведение диагностики; наблюдение за ребенком в процессе пребывания в группе, его деятельности, а также общения со сверстниками; формирование у детей положительной установки на посещение детского сада; помощь в сближении детей друг с другом; снятие эмоционального напряжения, формирование благоприятного психологического климата в группе.

4. Создание на базе детского сада Клуба будущего дошкольника с целью предварительного знакомства детей, родителей и воспитателей.

К задачам данной работы относятся: формирование у детей положительной ассоциативной связи с ДОУ; установление доброжелательных отношений между ребенком и воспитателем; проведение занятий в игровой форме с будущими воспитанниками для облегчения дальнейшего привыкания к ДОУ; включение родителей в процесс игры для установления привычного для ребенка климата.

Мы предполагаем, что данная программа будет способствовать достижению положительных результатов деятельности детского сада в области психолого-педагогического сопровождения адаптационного процесса детей раннего возраста, а также позволит ребенку безболезненно войти в жизнь дошкольного образовательного учреждения и легче адаптироваться к его условиям.

Литература

1. Алексеева Е.Е. Проблемы адаптации родителей и детей к детскому саду // Дошкольная педагогика. – 2007. – №2 (35). – С. 59–60.

2. Афонькина Ю.А. Психолого-педагогическое сопровождение в ДОУ развития ребенка раннего возраста. – М.: АРКТИ, 2019. – 80 с.

3. Голубева Л.Г., Лещенко М.В., Печора К.Л. Развитие и воспитание детей раннего возраста. – М.: Академия, 2002. – 192 с.

4. Соколовская Н.В. Адаптация ребенка к условиям детского сада: управление процессом, диагностика, рекомендации. – Волгоград: Учитель, 2020. – 188 с.

КАЛЕНДАРЬ ПАМЯТНЫХ ДАТ В ОТЕЧЕСТВЕННОЙ ПСИХОЛОГИИ: 2021 ГОД

Д.О. Бузина
Национальный исследовательский Нижегородский государственный
университет им. Н.И. Лобачевского, Арзамасский филиал ННГУ, студент
Россия, Нижегородская обл., г. Арзамас; e-mail: Daryana.6@yandex.ru
Научный руководитель: Тихонова Э.В., к.пс.н., доцент, mit1972@mail.ru

На 2021 год приходится целый ряд юбилейных дат со дня рождения выдающихся учёных-психологов. Мы составили календарь памятных дат в отечественной психологии на 2021 год, который и представляем в настоящей статье.
Ключевые слова: история психологии; 2021 год; календарь памятных дат; отечественная психология.

Без прошлого не было бы и настоящего, поэтому так важно знать историю развития науки, зарождения и развития идей, также помнить и чтить имена тех людей, которые прокладывали путь – подчас сложный и тернистый – научному знанию. Особенно это касается знания истории отечественной психологии и представляющих её выдающихся учёных-психологов. Для этого мы составили Календарь памятных дат в отечественной психологии на 2021 год, ведь он так богат на знаменательные события. Его мы и представляем в настоящей статье.

Итак, в следующем году нас ожидают юбилеи со дня рождения следующих ученых-психологов.

150 лет со дня рождения Крогиуса Августина Адольфовича (18.03.1871 – 29.06.1933) – психолога, доктора медицины, профессора, основоположника российской тифлопсихологии.

Августин Адольфович был в ряду первых российских психологов, которые экспериментально изучали психику слепых. Фундаментальная работа Августина Крогиуса «Из душевного мира слепых» вышла в 1909 году. В данной работе автор приводит исследования особенности слухового восприятия слепых людей и разных сторон психического развития человека с нарушением зрения.

135 лет со дня рождения Узнадзе Дмитрия Николаевича (20.12.1886 – 09.10.1950) – психолога и философа, разработавшего общепсихологическую теорию установок, создателя Общества психологов Грузии, директора Института психологии АН Грузии.

Дмитрий Николаевич является основоположником теории установки как общепсихологической концепции, в которой раскрываются закономерности развития и функционирования психики в процессе целенаправленной активности человека. Он создал метод исследования возникновения, действия и смены установки [2].

125 лет со дня рождения Теплова Бориса Михайловича (09.10.1896 – 28.09.1965) – психолога, основателя школы дифференциальной психологии, профессора, академика АПН РСФСР, научного руководителя лаборатории «Психофизиологии индивидуальных различий», главного редактора журнала «Вопросы психологии» [6].

Борис Михайлович занимался изучением врожденных задатков и развиваемых способностей, темперамента, характера, а также разработкой методов их объективной диагностики и измерения. Он является основоположником нового научного направления в отечественной науке – дифференциальная психофизиология, или психофизиология индивидуальных различий [7].

125 лет со дня рождения Геллерштейна Соломона Григорьевича (02.11.1896 – 14.10.1967) – психолога, доктора биологических наук, основателя советской психологии и психофизиологии труда, психотехники, авиационной психологии.

Соломон Григорьевич занимался теоретическими и методологическими проблемами психологии профессий, а также обоснованием необходимости изучения условий и объективного содержания труда. Под его руководством разрабатывалась проблема тренировки профессионально-важных качеств у специалистов различного профиля. Соломон Григорьевич разработал систему восстановительной трудотерапии [5].

125 лет со дня рождения Выготского Льва Семеновича (05.11.1896 – 11.06.1934) – психолога, основателя культурно-исторической школы в психологии, создателя теории «зоны ближайшего развития».

Лев Семенович в рамках культурно-исторической теории развития психики различал два плана поведения: натуральный и культурный, слитые в развитии психики. Он ввел термин «социальная ситуация развития» и предложил новую периодизацию жизненного цикла человека [3]. Лев Семенович экспериментально доказывал, что мышление человека формируется и развивается исключительно в речевой деятельности. Лев Семенович Выготский внес огромный вклад в сферу общей и педагогической психологии, психологии искусства, психологии развития, философию и теорию психологии, дефектологию.

115 лет со дня рождения Платонова Константина Константиновича (07.06.1906 – 05.10.1984) – психолога, доктора психологических наук, доктора медицинских наук, профессора.

К.К. Платонов создал на Горьковском автомобильном заводе и Челябинском тракторном заводе психотехнические лаборатории и занимался разработкой методов повышения производительности труда. Затем он проводил исследования в области психологии летного труда, создал самолет-лабораторию для исследования летных навыков.

115 лет со дня рождения Селиванова Владимира Ивановича (07.08.1906 – 27.09.1996) – психолога, специалиста по проблемам волевой регуляции поведения.

В.И. Селиванов изучал проблему развития содержания моральных понятий у детей. Проблемам воли он уделял особое внимание, в частности: связям воли с другими личностными образованиями, структуре волевого акта, условиям формирования воли и ее динамике [1].

115 лет со дня рождения Гуревича Константина Марковича (19.10.1906 – 14.11.2007) – психолога, профессора, одного из основателей отечественной психодиагностики. Константин Маркович занимался разработкой вопросов профессиональной пригодности. Он был создателем лаборатории психофизиологических основ профессиональной деятельности. К.М. Гуревич провел всесторонний и глубокий анализ теоретических и методологических концепций зарубежной психодиагностики. Разработал нормативный подход к созданию методик.

110 лет со дня рождения Рубинштейн Сусанны Яковлевны (03.06.1911 – 18.02.1990) – психолога, одной из основательниц советской экспериментальной патопсихологии.

Сусанна Яковлевна исследовала проблему восстановления трудоспособности после получения травм и ранений во время войны, занималась изучением психологических механизмов возникновения сложных патопсихологических синдромов при душевных заболеваниях. Она разработала множество патопсихологических методик для исследования людей с разными психическими заболеваниями.

110 лет со дня рождения Жуйкова Сергея Федоровича (03.10.1911 – 08.09.1993) – психолога, специалиста в области педагогической психологии.

Сергей Федорович занимался исследованием поиска и реализации условий обучения родному языку в школе; автор концепции усвоения грамматических знаний и создатель новой системы обучения русскому языку в начальной школе. С. Ф. Жуйков на основе своей концепции написал три учебника.

110 лет со дня рождения Соколова Александра Николаевича (10.10.1911 – 17.07.1996) – психолога, специалиста по проблемам мышления. Александр Николаевич исследовал речевые механизмы мыслительной деятельности и внутреннюю динамику речедвигательных и наглядно-образных механизмов мышления во время разной формы интеллектуальной активности [8]. А.Н. Соколов изучал процесс понимания иностранных текстов и роли внутренней речи во время этого процесса.

105 лет со дня рождения Горбова Федора Дмитриевича (06.07.1916 – 16.12.1977) – психолога, психоневролога, специалиста в области общей и медицинской психологии.

Федор Дмитриевич изучал проблему психических состояний в клиническом, психологическом и биокибернетическом аспектах. Разрабатывал проблему пространственных иллюзий и пароксизмов у летчиков при полетах в сложных ситуациях. Занимался исследованием «трудных состояний» у операторов. Создал систему экспертных решений и диагностики, которая использовалась в практике врачебно-летной экспертизы. Ф.Д. Горбов занимался отбором и психологической подготовкой первых советских космонавтов.

90 лет со дня рождения Мунипова Владимира Михайловича (31.03.1931 – 16.04.2012) – психолога, одного из основателя советской эргономики, заслуженного работника культуры РФ.

Владимир Михайлович был одним из создателей ВНИИ технической эстетики и организатором первого в стране отдела эргономики. В.М. Мунипов выдвинул новую концепцию качества труда, повышения его привлекательности и содержательности. Он раскрыл исторические предпосылки и сущность эргономики, ее место среди других наук, а также практическую значимость на современном этапе развития общества [4]. Владимир Михайлович экспериментально исследовал визуальное мышление. Развил концепцию эргодизайна.

90 лет со дня рождения Пушкина Вениамина Ноевича (06.08.1931 – 21.10.1979) – психолога, специалиста в области психологии мышления и творчества, психологии труда, теории и философии психологии.

Вениамин Ноевич – автор концепции оперативного мышления и метода ситуационного управления. Организатор лаборатории эвристики, в которой изучалась проблема творческого мышления. Предложил новый подход к автоматизации процесса управления.

90 лет со дня рождения Зинченко Владимира Петровича (10.08.1931 – 07.02.2014) – психолога, одного из создателей отечественной инженерной психологии, специалиста в области когнитивной, общей, инженерной, экспериментальной психологии, теории и методологии психологии, эргономики, психологии развития.

Владимир Петрович – автор концепции микроструктурного анализа когнитивных процессов и концепции перцептивных действий. Он занимался экспериментальными исследованиями процессов формирования зрительного образа, а также опознания и идентификации элементов образа и информационной подготовки решений. В.П. Зинченко предложил вариант модели механизмов визуального мышления, как компонента творческой деятельности и функциональную модель зрительной кратковременной памяти.

Литература

1. Байкова Л.А. В.И. Селиванов – основоположник научной школы психологии воли // Вестник Рязанского государственного университета им. С.А. Есенина. – 2015. – №3 (48). – URL: https://cyberleninka.ru/article/n/v-i-selivanov-osnovopolozhnik-nauchnoy-shkoly-psihologii-voli (дата обращения: 08.10.2020).

2. Имедадзе И.М. Кондаков Узнадзе Дмирий Николаевич [словарная статья] // История психологии в лицах. Персоналии / под ред. Л.А. Карпенко // Психологический лексикон. Энциклопедический словарь в шести томах / ред.-сост. Л.А. Карпенко. под общ. ред. А.В. Петровского. – М.: ПЕР СЭ, 2005. – С. 480–481.

3. Мещеряков Б.Г. Л.С. Выготский и его имя // Культурно-историческая психология. – 2007. – Том 3. – №3. – С. 90–95.

4. Мунипов В.М. В.М. Мунипов открывает себя психологам // Культурно-историческая психология. – 2011. – Том 7. – №2. – С. 2–21.

5. Носкова О.Г. Геллерштейн Соломон Григорьевич [словарная статья] // История психологии в лицах. Персоналии / под ред. Л.А. Карпенко // Психологический лексикон. Энциклопедический словарь в шести томах / ред.-сост. Л.А. Карпенко. под общ. ред. А.В. Петровского. – М.: ПЕР СЭ, 2005. – С. 128–129.
6. Степанов С.С. Век психологии: имена и судьбы. – 2. изд., испр. и доп. – М.: ЭКСМО, 2002. – 590 с.
7. Теплова Я.А. Путь ученого (к 115-летию со дня рождения Б.М. Теплова) // Вестник РГГУ. Серия: Психология. Педагогика. Образование. – 2013. – №18 (119). – С. 255–263.
8. Щебланова Е.И. Александр Николаевич Соколов. Уникальные исследования на стыке наук о мышлении (1911—1996) // Выдающиеся психологи Москвы. – 2016. – С. 403–408.

ФУТУРОШОК – ИССЛЕДОВАНИЕ ОТНОШЕНИЯ СТУДЕНТОВ К СВОЕМУ БУДУЩЕМУ

А.В. Гоглева
Национальный исследовательский Нижегородский государственный
университет им. Н.И. Лобачевского, Арзамасский филиал ННГУ, студент
Россия, Нижегородская обл., г. Арзамас; e-mail: werefox13@gmail.com
Научный руководитель: Бобылев Е.Л., к.пс.н., доцент, arzjen@mail.ru

В статье рассмотрено понятие «футурошок» Э. Тоффлера. На основе теоретических данных проведено эмпирическое исследование отношения к своему будущему студентов Арзамасского филиала ННГУ.
Ключевые слова: футурошок; психическое здоровье; адаптация; социум; личность.

Адаптация человека в обществе с каждым десятилетием становится все сложнее. Не смотря на улучшение жизни в целом, на появление новых технологий и возможностей возрастает количество людей, имеющих психические расстройства. Всемирная организация здравоохранения (ВОЗ) бьет тревогу по этому поводу.

Психическое здоровье по ВОЗ – это состояние благополучия, в котором человек реализует свои способности, может противостоять обычным жизненным стрессам, продуктивно работать и вносить вклад в жизнь своего сообщества [4–5]. На сегодняшний день психическое здоровье рассматривается как важный источник человеческого капитала. Нужны специалисты способные помочь людям с диагностикой их психического состояния, консультированием по поводу возникших трудностей и успешной адаптацией в обществе и, конечно же, занимающиеся дальнейшим мониторингом и защитой.

Психические расстройства представляют собой нарушения психического здоровья человека, характеризующиеся тем или иным сочетанием тревожных мыслей, эмоций, поведения и взаимоотношений с окружающими [6]. По данным ВОЗ (за 2016 год) 44,3 млн человек страдают депрессией, 37,3 млн человек – тревожными состояниями. Не смотря на активное развитие здравоохранения, с каждым кодом количество людей, страдающих психическими расстройствами, увеличивается (данные на 2016 и 2017 года) [7–8].

ВОЗ называет следующие детерминанты группы риска по психическим расстройствам: индивидуальные качества (способность управлять собственными мыслями, эмоциями, поведением и общением с окружающими), социальные, культурные, политические и экологические факторы.

Как мы видим, перечисленные факторы неотделимы от человеческой жизнедеятельности. Людям, сталкивающимся с психическим расстройствами, трудно приспосабливаться в обществе, разрешать насущные бытовые вопросы, выстраивать доверительно-личностные отношения, достигать личных целей. За любой травмирующей ситуацией следует защитный механизм личности, способствующий минимизации отрицательных переживаний [1].

Современное поколение неосознанно использует такую защитную реакцию как «футурошок» (шок будущего, боязнь будущего) – ответную реакцию на стресс и дезориентацию, которые возникают у людей, испытавших слишком большое количество перемен за короткий срок [2]. Данное понятие ввел Элвин Тоффлер – американский социолог и футуролог.

Проще говоря, «шок будущего» – боязнь перемен. Неудивительно, что данный процесс вызывает не только соматические, но и психические заболевания. Для психологов, психиатров и даже неврологов понимание механизма формирования боязни перемен поможет людям встать на путь гармоничной адаптации.

Футурошок появляется тогда, когда в мире нет точных установок поведения, нет единой концепции «что такое хорошо, и что такое плохо», зависимое поведение становится нормой, проявление доброты, любви – слабостью. Человек рад приспособится, а его привычные защитные механизмы – не работают. Отсюда тревога, стресс, агрессия, болезни. «Захваченный потоком изменений, вынужденный принимать значительные, быстро следующие друг за другом решения, жертва шока будущего чувствует не просто интеллектуальное замешательство, а дезориентацию на уровне персональных ценностей», – констатирует Тоффлер [3].

Также важно упомянуть ценность информации для человека в современном мире. Интернет, СМИ (телевизионные и печатные), разговоры знакомых, случайно услышанные пересказы событий порождают в голове хаос. И ребенку, и взрослому сложнее отбирать информацию, находить нить истины, отметая информационный мусор. Отсутствие или слабость критического мышления не мотивирует найти источник новости, проверить данные, легче – поверить на слово.

В своей книге Тоффлер также затрагивает тему недолговечности отношений как к вещам, так и к человеческим взаимодействиям. Нас интересует второй аспект. Дружеские отношения Тоффлер аллегорично представляет как «контакт гребцов разных каноэ, преодолевающих быстрины в реке перемен», то есть пока есть общее дело, дружба существует. В будущем прерывание близких связей не станет чем-то болезненным, отмечает психолог К. Колл в своей статье о «Дружеских отношениях в будущем» [3], это связано с человеческим функционалом, многозадачностью, работой в команде. В связи с высокой мобильностью человека (например, переездами или переводами из отделений) крепкие дружеские связи уступают место приятельским. Неосознанно люди прибегают к поисковому поведению, в ходе которого происходит поиск новых друзей, чтобы заменить тех, кого уже нет, или тех, с кем утрачены общие интересы.

Тема «боязни будущего» актуальна как никогда для студентов. Часто идеальная картина мира с быстрым поиском работы по специальности после университета терпит крах, вчерашние студенты вынуждены приспосабливаться к новым условиям и в ходе новой работы вырабатывать другие компетенции.

В этой связи в Арзамасском филиале ННГУ было организовано эмпирическое исследование на тему «Как студенты представляют свое будущее». Для оценки характера представлений своего будущего нами была разработана анкета-опросник, состоящая из 7 вопросов. Исследование проводилось среди студентов старших курсов. В нем приняли участи 30 человек.

Мы получили следующие результаты.

На первый вопрос «Насколько четко вы представляете свою жизнь после окончания вуза?» были даны следующие ответы: четко свое будущее представляют – 36,3% респондентов; смутно – 56,7; никак – 6,7. Больше половины опрошенных с трудом представляют свое будущее после окончания учебы. Испытуемые объясняют этот факт тем, что они учатся на не интересующих их специальностях и направлениях подготовки, что порождает большие сложности в последующем трудоустройстве.

На вопрос о планах дальнейшего повышения квалификации утвердительно ответили 66,7%, завершить обучение на ступени бакалавриата или специалитета хотят 33,3%.

На вопрос «Когда вы задумываетесь о своей будущей жизни, какие эмоции вы испытываете?» респонденты ответили в следующем соотношении: «позитивные» – 40%; негативные – 3,3%; пугающие – 16,7%; неопределенные – 40%. Тенденция такова, что будущая взрослая жизнь у большинства студентов вызывает либо негативный, либо неопределенный эмоциональный отклик. Сталкиваясь с работой, неумением выполнять «взрослые» операции (оплата коммунальных услуг, самостоятельная запись к врачу или в другие службы), семейными отношениями, ответственность за другого человека вызывают тревогу.

При этом большинство респондентов считает, что жизнь людей в будущем станет комфортнее – 88,3%. Глобальная компьютеризация позволит забыть о бесконечных бумагах, сократиться документооборот, отпадет необходимость записываться по телефону на собеседования и в больницы.

Далее был задан вопрос на тему: что вас больше всего настораживает в будущем, что вас пугает? Были даны разнообразные ответы, которые мы объедини по категориям. Категорию «Отсутствие возможностей» указали 40% респондентов. Сюда входят страхи по поводу трудоустройства, отсутствие работы как таковой на территории проживания, сложности с переездом в другой город, финансовая ограниченность. Категория «Политика» волнует 30%. Какие будут реформы, какой курс развития выберет страна? – эти и другие вопросы интересуют политически активных студентов. В категорию «Финансовая система» – 20% – входят вопросы о будущей зарплате. Часто бывает, что размера заработной платы одного члена семьи не хватает на него самого. Молодым семьям, если они образовались в студенческие годы, трудно найти работу, а уж тем более жить отдельно от родительской семьи. Все это, конечно, ведет к внутреннему напряжению самой личности, а нередко и к распаду межличностных отношений. Категорию «Семья» – 10% – можно трактовать поразному. Молодые люди могут быть не готовы к созданию семьи, давление со стороны общества заставляет делать выбор в пользу нелюбимых людей. Такой брак быстро распадается, что часто приводит к еще большему порицанию. Также студенты высказывают обеспокоенность по поводу трудности прокормить свою семью, дать лучшее своему ребенку.

Таким образом, респонденты смогли выделить пять самых важных для себя вещей, которые мы разделили на пять категорий: «Семья» и «Финансы» оказались наиболее важными в 40% случаев. «Позитивные взаимоотношения» – 30% – среди которых чаще всего отмечались: любовь, забота, друзья. «Работа мечты» важна 12,6% ответивших. «Здоровье» важно для 11,4% респондентов. «Вдохновение» необходимо для 6%.

Будущее человечества у студентов ассоциируется со следующим рядом категорий. Как ни странно по 33,5% разделили категории «Инновации» и «Ухудшение жизни людей». «Плохая экология» ожидает нас в будущем по мнению 30% опрашиваемых. И 3% считают, что нам не обойтись без категории «Красота».

Вывод из нашего исследования мы можем сделать следующий. В ходе анализа ответов студентов констатируется факт, что большинство (более 60%) – люди, неуверенные в себе, а значит и в завтрашнем дне. Неудовлетворенность своим положением в обществе вызывает негативные эмоции и переживания, которые демотивируют личность. Отсюда появление большого количества психических расстройств, мешающих развиваться не только отдельно взятой личности, но и обществу.

Своим исследованием мы подтверждаем слова Э. Тоффлера о том, что современный человек подвержен боязни будущего.

Литература

1. Виттхен Г.-У. Энциклопедия психического здоровья. – М.: Алетейа, 2006. – 552 с.
2. Прохоров Б.Б. Экология человека. Понятийно-терминологический словарь. – М.: МНЭПУ, 2000. – 363 с.
3. Тоффлер Э. Шок будущего. – М.: ООО «Издательство АСТ», 2002. – 557 с.
4. Психическое здоровье. Женева: Всемирная организация здравоохранения; 2018. – URL: http://www.who.int/ru/ news-room/fact-sheets/detail/mental-health-strengthening-our-response (дата обращения: 20.10.2020).
5. Психическое здоровье: ключевые термины и определения. – URL: http://www.euro.who.int/ru/health-topics/noncommunicable-diseases/mental-health/data-and-resources/key-termsand-definitions-in-mental-health (дата обращения: 19.10.2020).
6. Fact sheet: mental health. Copenhagen: WHO Regional Office for Europe. – URL: http://www.euro.who.int/__data/assets/pdf_file/0004/215275/RC63-Fact-sheet-MNH-Eng.pdf?ua=1 (дата обращения: 20.10.2020).
7. Global Burden of Disease Study. Global health data exchange. – URL: http://ghdx.healthdata.org/gbd-results-tool (дата обращения: 20.10.2020).
8. Depression and other common mental disorders: global health estimates. Geneva. – URL: http:// apps.who.int/iris/bitstream/10665/254610/1/WHO-MSD-MER-2017.2-eng.pdf?ua=1 (дата обращения: 20.10.2020).

ПСИХОЛОГИЧЕСКИЕ ОБЕСПЕЧЕНИЯ РАЗВИТИЯ ГОТОВНОСТИ ПЕДАГОГОВ ДОУ К ПРОФЕССИОНАЛЬНОМУ ТВОРЧЕСТВУ

Ю.И. Гордеевцева

Национальный исследовательский Нижегородский государственный университет им. Н.И. Лобачевского, Арзамасский филиал ННГУ, магистрант

Россия, Нижегородская обл., г. Арзамас; e-mail: y_tomilina@mail.ru

Научный руководитель: Калинина Т.В., к.п.н., доцент, kalininatv@list.ru

В статье представлен анализ психологического обеспечения развития готовности педагогов к профессиональному творчеству. Авторами представлены результаты исследования проблемы. Описана динамика развития психологической готовности по итогам системы мероприятий в соответствии с выделенными условиями формирования психологической готовности педагогов ДОУ к профессиональному творчеству.

Ключевые слова: психологическая готовность; профессиональное творчество; педагоги.

Обеспечение развития психологической готовности педагогов ДОУ к профессиональному творчеству является важной задачей для психолога образовательной организации. Каждое образовательное учреждение заинтересовано в том, чтобы все педагоги были не просто исполнителями, а истинными творцами. В свою очередь, это способствует успешности образовательного учреждения и профессиональной реализации педагога как личности.

Целью работы практического психолога ДОУ в этой ситуации становится психологическое обеспечение развития готовности педагогов к профессиональному творчеству. Задачами выступают создание благоприятных условий для формирования психологической готовности педагогов к профессиональному творчеству и стимуляция их на активную самостоятельную деятельность [6].

Работа психолога по осуществлению психологического обеспечения развития готовности педагогов ДОУ к профессиональному творчеству включает в себя:

• управление социально-психологическими рисками (постановка мотивации, стимулирование деятельности, помощь в спорных вопросах, раскрытие творческого потенциала, сотрудничество с администрацией учреждения);

• психологическая экспертиза творческой деятельности (актуальность внедряемых идей, технологий для данного образовательного учреждения в современных условиях);

• непосредственное участие в профессиональном творчестве педагогов (помощь в разработке индивидуальных образовательных маршрутов, участие в конференциях разного масштаба совместно с педагогами);

• создание благоприятной психологической атмосферы для активного профессионального творчества педагогов;

• прогнозирование результатов внедряемого проекта, оценка успехов и рисков с точки зрения психологического состояния участников образовательного процесса [5].

Реализация этих видов деятельности осуществляется:

1) через психологическое сопровождение профессионального творчества педагогов;
2) психологическое сопровождение детей – диагностика психологического развития, с целью контроля качества внедряемого проекта;
3) психологическая диагностика педагогов – оценка личностного роста, эмоционального состояния, психологического климата в коллективе;
4) консультирование по вопросам актуальности внедряемого проекта;
5) анализ успехов и неудач внедряемого проекта, составление комплекса рекомендаций [2].

Для успешного обеспечения готовности педагогов ДОУ к профессиональному творчеству необходимо создать благоприятную среду посредством обеспечения ряда психологических условий. Анализ психолого-педагогической литературы позволил выделить эти условия, в которые входят:

1. Акмеологические условия – диагностика и мониторинг развития профессионального творчества педагогов ДОУ в области:

• творческих способностей к профессиональной деятельности;

• самооценки профессиональной деятельности;

• психологической готовности педагогов к профессиональному творчеству.

2. Организационные условия – консультирование, тренинги, моделирование ситуаций; психологическое сопровождение творческих проектов, реализуемых на практике; обеспечение практического выхода творческого проекта педагогов на практику и обмена инновационным опытом.

3. Методические условия – дидактические пособия и материалы, методическое сопровождение творческих проектов; обеспечение педагогического коллектива материально-технической и дидактической базами для реализации творческих задач и обеспечения успешной педагогической деятельности.

4. Непосредственно-психологические условия подразумевают: создание мотивации педагогов на активную творческую деятельность; создание атмосферы свободного творчества, изучение и обсуждение проблем профессиональной практики, разбор путей решений, а также отсутствие критики и регламентов; стимулирование педагогического коллектива за реализацию постоянного профессионального поиска; психологическая помощь в формировании готовности к профессиональному творчеству [4].

Реализация выделенных условий была осуществлена на этапе формирующего эксперимента, базой которого послужило МБДОУ д/с №11 г. Арзамаса Нижегородской области. В составе экспериментальной группы вошли 15 педагогов, стаж работы которых от 3-х до 30 лет.

В ходе исследования нами были использованы следующие психодиагностические методики: тест оценки творческого мышления (П. Торренс), и карта педагогической самооценки способностей к профессиональному творчеству (В.А. Сластенин, Л.С. Подымова).

В процессе первичной диагностики нами были получены следующие результаты теста П. Торренса, которые показали, что далеко не все педагоги справились с заданиями на высший балл. Результаты исследования показали, что у большинства педагогов творческое мышление имеет низкий уровень развития (17% педагогов), им не свойственно анализировать свою деятельность с целью оптимизации всего педагогического процесса и разнообразить свою работу, насыщая ее творческой деятельностью и нестандартным решением профессиональных задач.

Высокий уровень продемонстрировали 13% педагогического коллектива (2 педагога): что педагоги в процессе профессионального творчества стремятся найти наиболее оптимальные решения путём высказывания различных вариантов и подходов к вопросу. Они обладают достаточной оригинальностью решения профессиональной задачи, хорошо развитой гибкостью мышления.

Средний уровень показали 20% педагогического коллектива (3 педагога), получили 4 балла. Из этого можно сделать вывод, что педагогам не привычно действовать нестандартными путями. Они предпочитают отработанные алгоритмы действий и при столкновении с заданиями, связанными с проявлением активного творческого мышления, они испытывают трудности. Педагоги данной группы не обладают достаточно развитой гибкостью и оригинальностью мышления.

Уровень ниже среднего был определен у 49% педагогического коллектива (7 педагогов), они получили 3 балла, которые свидетельствуют о том, что участники не полностью раскрыли свой потенциал в рамках творческого развития и его реализации в профессиональной деятельности педагога ДОУ. На основании полученных данных можно предположить, что эти педагоги психологически готовы к профессиональному творчеству и уже применяют инновационные формы в своей работе.

Важно отметить, что есть показатели, находящиеся на низком уровне, что свидетельствует о низкой самооценке педагогов по критериям «Профессиональные способности» и «Мотивационно-творческая направленность личности». Профессиональные способности необходимы для профессионального творчества в рамках расширения возможностей применения нового в своей работе. Низкий его показатель свидетельствует о том, что такой педагог имеет более узкий спектр применения своих умений в решении профессиональных задач [2].

На основании выделенных проблем нами была разработана программа работы психолога по формированию психологической готовности педагогов ДОУ к профессиональному творчеству.

Цель программы: формирование психологической готовности педагогов ДОУ к профессиональному творчеству.

Задачи программы: повышение мотивации педагогов к творчеству как основному фактору саморазвития; формирование навыков активного профессионального творчества в различных формах; создание ситуации успешного профессионального творчества; обеспечение благоприятного психологического климата в коллективе [3].

Программа рассчитана на 12 занятий, продолжительностью 1 академический час, проводимых 1 раз в неделю. Это способствует рациональному распределению работы, а также содействует анализу развивающих занятий с детьми, использованию творческого подхода в работе с родителями воспитанников. Занятия включают в себя 9 тренингов для педагогов, а также 3 занятия для администрации и проводятся с целью оптимизации работы программы и осуществления комплексного подхода в решении проблем.

Экспериментальная группа успешно прошла систему мероприятий в соответствии с выделенными нами условиями психологического обеспечения развития готовности к профессиональному творчеству. Программа включала в себя работу не только с педагогами, но и активное сотрудничество с администрацией дошкольного образовательного учреждения, которая способствовала успешному развитию психологической готовности педагогов ДОУ к профессиональному творчеству.

Подобранная система мероприятий по формированию готовности к профессиональному творчеству педагогов ДОУ была успешно реализована на практике, в заключение, нами организовано повторное диагностическое исследование на основе тестовых заданий, используемых на этапе констатирующего эксперимента.

По итогам формирующего эксперимента была прослежена положительная динамика в экспериментальной группе. Она выражается в увеличении справившихся с выполнением заданий на высшем уровне на 33% от общего числа участников экспериментальной группы в увеличении, справившихся на среднем уровне на 26% (4 участника) по результатам прохождения теста П. Торренса.

Положительная динамика прослеживается по результатам диагностики самооценки способностей педагогов к профессиональному творчеству В.А. Сластенина и Л.С. Подымовой. Никто из педагогов не оценил свои способности к профессиональному творчеству как низкие, а также отмечается повышение самооценки педагогов до среднего показателя на 7% и до высокого показателя на 2% от всего педагогического коллектива.

Отзывы педагогов в ходе рефлексии реализации программы свидетельствовали о том, что воспитателям стало интереснее работать с детьми и родителями при использовании новых творческих подходов, разрабатывать собственные развивающие занятия.

Администрация отметила успехи педагогов в рамках формирования готовности к профессиональному творчеству. Педагоги стали более инициативны в работе, интересуются нововведениями в области образования и стремятся различными способами внедрить их в практику работы с детьми. Также педагогический коллектив стал более сплоченным, стал больше участвовать в городских педагогических конкурсах и выходить на областной уровень. Администрация отмечает положительную динамику работы психолога по формированию готовности педагогов ДОУ к профессиональному творчеству.

Успехи педагогического коллектива были отмечены и родителями воспитанников детского сада. Педагоги стали выезжать с детьми на городские мероприятия, детям нравится выступать и показывать то, чему они научились. Раньше педагоги нечасто проводили подобные мероприятия. Также родителями была замечена большая заинтересованность к непосредственной образовательной деятельности, где педагоги привлекли специалистов различных областей (пожарные, полицейские, работники музеев, библиотек). Таким образом, дети знакомились с профессиями, особенностями культуры и истории и др.

Всё это подтверждает положительную динамику и эффективность разработанной и реализованной нами программы по психологическому обеспечению развития готовности педагогов ДОУ к профессиональному творчеству.

Литература

1. Ворожейкина А.В., Богачев А.Н. Формирование готовности будущих педагогов к управлению инновационными процессами в сфере образования // Фундаментальная и прикладная наука. – 2017. – №3 (7). – 36 с.

2. Зырянова А.Р. Готовность педагога к инновационной деятельности. – М.: Логос, 2017. – 135 с.

3. Калинина Т.В., Гордеевцева Ю.И. К проблеме психологической готовности педагогов ДОУ к профессиональному творчеству // Современные достижения современной науки: материалы сборника статей II Международного научно-исследовательского конкурса (12 марта 2020 г.). – Петрозаводск: МЦНП «Новая наука», 2020. – С. 64–68.

4. Калинина Т.В., Гордеевцева Ю.И. Развитие психологической готовности педагогов ДОУ к профессиональному творчеству // Современные достижения современной науки: материалы сборника статей II Международного научно-исследовательского конкурса (12 марта 2020 г.). – Петрозаводск: МЦНП «Новая наука», 2020. – С. 77–81.

5. Мартьянова О.П., Сиденко Е.А. Готовность воспитателя дошкольного образовательного учреждения к инновационной деятельности. – М.: Сфера, 2014. – 35 с.

6. Ракова И.В. Формирование психологической готовности педагогов к использованию инноваций в информационно-образовательной среде. – М.: Аспект Пресс, 2014. – 20 с.

7. Стешенкова В.А. Формирование готовности педагогов к инновационной деятельности в условиях развития организации дополнительного образования. – М.: Сфера, 2018. – 1182 с.

ТЕОРЕТИЧЕСКОЙ ОБЗОР
ПРОБЛЕМЫ ПСИХОЛОГИЧЕСКИХ ОСОБЕННОСТЕЙ РОДИТЕЛЕЙ, ВОСПИТЫВАЮЩИХ РЕБЕНКА С НАРУШЕНИЯМИ В РАЗВИТИИ

М.А. Гремячих[1], А.А. Трубникова[2]
Рязанский государственный университет имени С.А. Есенина,
Институт психологии, педагогики и социальной работы, [1]соискатель, [2]студент
Россия, Рязанская обл., г. Рязань; e-mail: marinagrem@mail.ru, lina-trubnikova@mail.ru
Научный руководитель: Беспалова Т.М., к.пс.н., доцент, barbos070276@yandex.ru

В статье описаны представления некоторых отечественных и зарубежных ученых в области психологии и педагогики, относительно личностных особенностей родителей, воспитывающих детей с нарушениями в развитии; обозначены проблемы, с которыми сталкиваются родители при воспитании ребенка с ограниченными возможностями здоровья.

Ключевые слова: родительство; детско-родительские отношения; личностные особенности родителей воспитывающих детей с нарушениями в развитии; семейное воспитание ребенка с ОВЗ.

Современное психологическое знание исходит из позиции, что индивидуальные личностные характеристики родителей имеют решающее значение в формировании и проявлении отношения к ребенку. Зачастую их рассматривают как факторы, в определенной степени предрешающие развитие психики ребенка.

Структура индивидуальных особенностей родителей разнородна и зависит от ряда внутренних и внешних факторов. Однако существуют исследования, в которых были изучены личностные особенности родителей, воспитывающих детей-инвалидов и детей с ОВЗ, в результате этих исследований было выявлено, что для данной категории родителей характерно:

- средняя или низкая степень энергозатрат;
- уменьшение удовлетворенности от деятельности и увеличение сомнений в рациональности и производительности действий;
- стресс от неудовлетворенности эмоциональными взаимоотношениями с важными людьми;
- компульсивность в плане энергичной защиты собственных позиций; демонстрация жизнерадостности, предприимчивости и упорства в достижении целей в состоянии перевозбуждения;
- выраженное проявление различных компенсаций, таких, как безучастие, общественная изолированность, дискомфорт общесоматического плана;
- высокая чувствительностью к общественным критериям и оценкам. Большинство родителей обладают повышенным самомнением. Их интерес из-за этого сосредоточен по большей мере на себе как родителе, а не на ребенке как воспитуемом. Обнаруженные дисфункции считаются больше фактором малоэффективных отношений между родителями и детьми [1].

Появление в семье ребенка с ограниченными возможностями развития – всегда тяжелый психологический стресс для всей семьи. Часто семейные взаимоотношения становятся слабее, непрерывное беспокойство за больного ребенка, ощущение растерянности, угнетенности являются причиной распада семьи, и лишь в редких случаях семья сплачивается. Зачастую такая семья ощущает негативное отношение со стороны окружающих. Социум не всегда правильно понимает трудности таких семей, только часть семей ощущает поддержку окружающих.

Как отмечают Е.М. Мастюкова, А.Г. Московкина, грамотная помощь семьи детям с особыми потребностями в развитии значительно дополняет комплекс лечебно-педагогических событий. Родители, которые заинтересованы в развитии ребенка, готовы всячески принимать участие в работе специалистов, они инициативны и мотивированы, готовы проявлять творческие способности и ежедневно трудиться, а именно помогать своему ребенку преодолевать социальные бытовые и прочие трудности. Многие исследования отечественных психологов и педагогов (Ю.А. Блинкова, Т.Г. Богданова, Т.Н. Волковская, С.А. Игнатьева, М.В. Ипполитова, Г.А. Мишина, Е.И. Морозова, Н.Я. Семаго, М.М. Семаго, В.В. Ткачевой и др.) были посвящены проблеме сопровождения семей, воспитывающих детей с различного рода нарушениями.

В современной социально-психологической системе сопровождения выделяют несколько типовых проблем, с которыми сталкиваются семьи, воспитывающие ребенка с нарушенным развитием:

- неумение родителей ориентироваться в сложившейся ситуации;
- незнание юридических и правовых норм;
- нарушение социального статуса семьи;
- жилищные и материальные проблемы;
- полная или частичная изоляция от общества ребенка-инвалида;
- нарушения психологического климата в семье [3].

При появлении в семье ребенка с ограниченными возможностями у родителей наблюдаются сильные эмоциональные переживания. Полностью меняются жизненные позиции. Родители испытывают противоположные чувства – от недоверия и нежелания соглашаться с врачами до полного отчаяния.

Доктор Б. Спок в результате своих наблюдений выделил следующие виды детско-родительских отношений в семьях, имеющих проблемных детей:

- Родители стыдятся странностей своего ребёнка, излишне оберегают его. Ребёнок не чувствует себя спокойным и в безопасности. Он замкнут, неудовлетворён собой;
- Родители безосновательно приходят к выводу о том, что болезненное состояние ребенка возникло по их вине, начинают искать различные методы преодоления сложившейся ситуации, в том числе методы не традиционные, а порой и не разумные. Эти методы, как правило, не приносят пользы и расстраивают ребенка, т.к. после какой-либо работы и/или процедур не происходит улучшений;
- Родители не замечают проблем в развитии ребёнка и доказывают себе и всему миру, что он такой же как и все. Такие родители постоянно предъявляют к ребенку завышенные требования. Постоянное давление делает ребёнка упрямым и раздражительным, а частые ситуации, в которых он чувствует себя некомпетентно, лишают его уверенности в себе;
- Родители воспринимают ребёнка естественно, позволяют бывать ему везде, не обращая внимания на взгляды и замечания. Ребёнок чувствует себя уверенно, счастливо, воспринимая себя таким, как все [2].

Таким образом, в результате систематизации научных представлений отечественных и зарубежных ученых можно прийти к выводу, что существуют личностные особенности, характерные для родителей, воспитывающих ребенка с ограниченными возможностями здоровья. Индивидуально-типологические особенности семей, в которой воспитывается ребенок с нарушениями в развитии, а также наиболее распространенные трудности, с которыми сталкиваются данные семьи, на наш взгляд, следует считать основными направлениями работы службы психолого-педагогического сопровождения. Подкрепление существующих в семье ресурсов, консультирование родителей по вопросам принятия ребенка, перспектив дальнейшего выстраивания детско-родительских отношений, отношений с другими родственниками и близкими людьми, а также другая психологическая работа в этом направлении позволит гармонизировать взаимоотношения в семье, воспитывающей ребенка с нарушениями в развитии.

Литература

1. Граматкина И.Р. Проблема отношения родителей к детям с ОВЗ, посещающим инклюзивный детский сад // Информационно-методический портал по инклюзивному и специальному образованию «Образование без границ». – URL: https://dogmon.org/problema-otnosheniya-roditelej-k-detyam-s-ovz-poseshayushim-in.html (дата обращения: 21.10.2020).

2. Рыбалко Т.В. Алгоритм работы педагога-психолога с семьей детей с ОВЗ. – URL:ttps://nsportal.ru/shkola/psikhologiya/library/2016/05/13/algoritm-raboty-pedagoga-psihologa-s-semyoy-detey-s-ovz (дата обращения: 21.10.2020).

ОСОБЕННОСТИ ВНУТРИГРУППОВЫХ ОТНОШЕНИЙ МЛАДШИХ ШКОЛЬНИКОВ В КЛАССЕ

Е.С. Громакова

Омский государственный педагогический университет, студент

Россия, Омская обл., г. Омск; e-mail: elizavetka.gromakova@mail.ru

Научный руководитель: Рассказова И.Н., к. пс. н., доцент, irnikras@rambler.ru

В статье рассматривается актуальная проблема внутригрупповых отношений младших школьников со сверстниками. Обосновывается значимость позитивных межличностных отношений для развития ребенка, раскрываются факторы их формирования. Также представлен анализ результатов эмпирического исследования, направленного на изучение заявленного явления.

Ключевые слова: внутригрупповые отношения; межличностные отношения; детский коллектив; сверстники; младшие школьники; сплоченность; класс.

Одним из важных этапов формирования личности является младший школьный возраст. Во многом благополучие ребенка определяется характером его межличностных отношений со сверстниками, особенностями той социальной группы, частью которой он является. Они будут влиять на дальнейшее формирование социальных качеств личности ребенка, проявление и развитие способности выстраивать отношения внутри коллектива. Поэтому важнейшее значение для успешной социализации ребенка, его нормативного поведения является включенность его в группы позитивной социальной ориентации.

Класс для младшего школьника является второй после группы детского сада социальной группой, в которой ему необходимо будет самоутвердиться, занять достойное место среди сверстников. В младшем школьном возрасте неудовлетворенность потребности в общении может привести к задержке социального и психического развития ребенка. На развитие ребенка влияют особенности микроклимата в детском коллективе, характер взаимоотношений в нем. Также немаловажную роль играют личностные качества участников коллектива, их навыки и умения, уровень общения и взаимоотношений в группе, индивидуально-психологические особенности и т.д.

Многими учеными рассматривалась проблема межличностных отношений младших школьников. Над проблемой взаимовлияния и воздействия детей друг на друга внутри коллектива работали многие известные психологи и педагоги, такие как В.П. Вахтерев, Г.А. Роков, Я.Л. Коломинский, И.В. Дубровина, А.А. Реан и др. Все они рассматривали межличностные отношения как важнейший фактор, способствующий формированию и становлению личности.

Для того чтобы у младших школьников формировались позитивные отношения внутри группы, они адекватно взаимодействовали друг с другом, нужно создать коллектив. Многие ученые, и в том числе известный отечественный психолог, создатель культурно-исторической концепции к пониманию развития Л.С. Выготский, считали включенность ребенка в коллектив важным фактором его благополучного развития. Коллектив – это социальный живой организм, в котором существуют полномочия, ответственность, соотношения частей, взаимозависимость, а если ничего этого нет, то нет и коллектива, а есть просто толпа или сборище [1]. Действительно, если у участников группы нет ничего общего, то коллективом ее назвать невозможно. На характер отношений детей влияют различные факторы. Важное значение имеют особенности их нравственного развития [6]. Неблагоприятные отношения в классе, нарушения в отношениях со сверстниками могут повлиять на появление у ребенка серьезных проблем (страхов, тревожности, других эмоциональных и поведенческих проблем) [7]. К сожалению, многие ученые отмечают, что у современных детей существуют в отношениях серьезные проблемы: усиливается напряженность, агрессия и т.д. [2; 8]. На их отношения также оказывают влияние материальные факторы – достаток семьи, одежда ребенка и т.д.

В психологии существуют различные классификации межличностных отношений. Например, А.В. Киричук делит межличностные отношения на несколько групп:

- положительные отношения – симпатия, расположение, товарищество, доброжелательность, одобрение, помощь, сочувствие;
- индифферентные отношения – равнодушие, черствость, безразличие;
- отрицательные отношения – антипатия, осуждение, недоверие, подозрительность, грубость [3, с. 42].

А.В. Киричук отмечает, что характер отношений в коллективе зависит от содержания и формы общения и взаимодействия, от доброжелательного психологического климата, сложившегося в нем.

В.В. Абраменкова, в зависимости от уровня становления межличностных отношений, делит их:

- на функционально-ролевые – зафиксированы в специфических для данной культуры нормах поведения и реализующие себя в выполнении различных ролей – игровых или социальных;
- эмоционально-оценочные – проявляются в предпочтениях, симпатиях и антипатиях и, в различного рода, избирательных привязанностях;
- личностно-смысловые – мотив одного субъекта приобретает личностный смысл для другого [Цит. по: 5].

Отечественный психолог А.В. Петровский выделяет несколько этапов адаптации личности в новом социальном окружении:

1 этап – адаптация личности в коллективе. Происходит активное освоение личностью общественных норм, традиционно действующих в данной группе, и овладение соответствующими формами поведения в ней.

2 этап – индивидуализация. Индивидуализация обусловлена противоречием между сформированной личностью адаптацией в коллективе и неудовлетворенной потребностью в максимальной персонализации.

3 этап – интеграция личности в коллективе. На данном этапе коллектив принимает личность, оценивает ее индивидуальные особенности, а личность при этом устанавливает отношения сотрудничества с его членами [Цит. по: 5, с. 23].

Нами было проведено исследование на базе МОБУ «Тюкалинский лицей» г. Тюкалинска Омской области весной 2020 года. В исследовании приняли участие учащиеся четвертого класса. Для диагностики нами были использованы методики А.Н. Лутошкина – тестирование «Какой у нас коллектив?», «Тестирование сформированности коллектива» [9] и методика М.И. Рожкова «Уровень самоуправления в ученическом коллективе».

На основании проведенного исследования были получены следующие результаты по методике «Какой у нас коллектив?» А.Н. Лутошкина.

Позитивным можно считать, что в целом 62% детей оценивают свой класс как благополучный. 38% из них считают его дружным и сплоченным коллективом. Можно сделать выводы о том, что степень удовлетворенности этих обучающихся различными сторонами жизни класса находится на очень высоком уровне. 24% обучающихся считают класс просто дружным коллективом. Возможно, эти дети активно реализуют себя в классе, умеют выстраивать отношения со сверстниками, что отражается на их состоянии и восприятии класса

К сожалению, достаточно высокие показатели – практически третья часть класса (33%) – получены по тем детям, которые считают, что в классе каждый существует сам по себе. Это свидетельствует о том, что они не чувствуют в классе поддержки, сплоченности. Возможно, чувствуют себя одинокими, не имеют в классе друзей. Это может быть связано с особенностями класса и индивидуальными особенностями самих детей, которые могут не владеть навыками общения, быть стеснительными, бояться проявлять активность в группе. Важное значение имеет семья, особенности отношений ребенка с родителями [4]. При благополучных отношениях ребенок получает позитивный опыт взаимодействия, который помогает ему вне семьи выстраивать отношения. И, наоборот, в семьях, где существует агрессия, ребенок не может отреагировать свой негатив на родителей и выплескивает его на детей. В результате дети начинают его бояться, избегать. Но, безусловно, на данную проблему должен обратить

внимание учитель. Проводить больше совместных мероприятий, активно включать в них всех детей, и особое внимание уделять тем, которые испытывают трудности – давать им поручения, создавать ситуацию сотрудничества, а также поддерживать таких детей психологически, чтобы они раскрепостились, почувствовали себя увереннее: чаще хвалить, подчеркивать сильные стороны, возможности ребенка. Тем более что в начальной школе отношение учителя к ребенку является важным фактором отношения к нему одноклассников.

5% детей считают, что в классе бывают ссоры, но конфликтным класс назвать нельзя.

В беседе с учителем выяснилось, что он серьезных проблем в отношениях между детьми не видит. На самом деле, дети разные и они по-разному адаптируются и проявляют себя в группе. Учитель понимает, что на позитивные межличностные отношения младших школьников со сверстниками влияет атмосфера, которую создает педагог в детском коллективе посредством организации учебного и воспитательного процессов.

Результаты исследования сформированности коллектива по методике А.Н. Лутошкина показали, что 77% обучающихся относят класс ко второй ступени развития детского коллектива – это коллектив «Мягкая глина». Само название ступени означает податливость группы воздействию. Это может быть классный руководитель, неформальный лидер класса, руководитель кружка и так далее. Поэтому коллективу можно навязать свои мысли, установки, представления. Поведение коллектива и взаимоотношение его участников зачастую зависит от поведения неформального лидера. Дети идут за ним, принимают на себя ту роль, которую он им навязывает. Безусловно, данный результат объясняется и возрастными особенностями детей, для которых мнение авторитетных взрослых, педагога, родителей является значимым, а в силу недостаточной сформированности самосознания они восприимчивы к воздействию.

К первой ступени – «Песчаная россыпь» отнесли класс 23% обучающихся. Это образное название подчеркивает недостаточную сплоченность группы, отсутствие единства, наличие в классе детей, у которых нет связи с другими детьми или она поддерживается частично.

Результаты диагностики младших школьников по методике М.И. Рожкова «Уровень самоуправления в ученическом коллективе» показали, что в классе существует высокий уровень самоуправления. Это значит, что действия детей совместно с учителем осуществляются по планированию, организации и анализу жизнедеятельности в классе, по созданию благоприятных условий для общения и развития одноклассников и решению других задач младших школьников. Несмотря на то что организацию отдельных мероприятий осуществляет педагог, младшие школьники предлагают свою помощь в организации мероприятий, активно участвуют всем детским коллективом в разного рода мероприятиях.

Фактором позитивных межличностных отношений младших школьников со сверстниками является организованность коллектива, их желание трудиться и помогать, проявлять активность и творчество.

На основании результатов проведенного эмпирического исследования можно сделать выводы, что в данном классе большинство детей чувствуют себя психологически комфортно. Конечно, в этом большая заслуга учителя, который смог организовать детский коллектив таким образом, что между детьми сложились дружеские отношения. Большое значение для формирования позитивных межличностных отношений внутри группы имеет совместная деятельность, которая связывает субъектов отношений. Исследование показало, что в данном детском коллективе высокий уровень самоуправления, дети самостоятельные, ответственно подходят к выполнению любой работы.

Литература

1. Выготский Л.С. Педагогическая психология. – М.: Педагогика, 1991. – 480 с.

2. Егоров И.В., Лебедев А.Н., Савенков А.И. Психолого-педагогические риски и будущее наших детей // Сборник «Ребенок в образовательном пространстве мегаполиса: материалы II Межрегиональной научно-практической конференции. – М.: Московский городской педагогический университет, 2015. – С. 278–282.

3. Киричук А.В. Опыт социально-педагогического изучения положения ребенка в системе коллективных отношений // Ребенок в системе коллективных отношений. – М.: Просвещение, 2002. – 133 с.

4. Кульбака Е.Л., Рассказова И.Н. Особенности отношений младших школьников с родителями // Детство, открытое миру: сборник материалов межрегиональной научно-практической конференции / Омский государственный педагогический университет. – 2015. – С. 105–110.

5. Маллаев Д.М., Омарова П.О., Магомедова А.Н. Роль семьи в социализации личности детей с ограниченными возможностями развития. – М.: СМУР «Academa», 2008. – 180 с.

6. Рассказова И.Н., Григорьева А.Х. Взаимосвязь компонентов нравственной сферы личности младших школьников // Детство, открытое миру: сборник материалов Всероссийской научно-практической конференции / Омский государственный педагогический университет. – 2016. – С. 48–51.

7. Рассказова И.Н. Школьные страхи младших школьников // Детство, открытое миру: сборник материалов Всероссийской научно-практической конференции / Омский государственный педагогический университет. – 2016. – С. 206–210.

8. Рассказова И.Н. Социализированность младших школьников // Архитектурно-строительный и дорожно-транспортный комплексы: проблемы, перспективы, новации: материалы международной научно-практической конференции. – 2016. – С. 1201–1206.

9. Тестирование коллектива по Лутошкину. – Режим доступа: http://nnovschool183.narod.ru/olderfiles/3/Testirovanie_kollektiva_po_Lutoshkin..pdf. (дата обращения: 20.04.2020).

ПСИХОЛОГИЧЕСКАЯ ПОМОЩЬ ЛЮДЯМ ПРЕДПЕНСИОННОГО ВОЗРАСТА В ПРОФЕССИОНАЛЬНОЙ ПЕРЕПОДГОТОВКЕ

Д.Д. Гуляев
Национальный исследовательский Нижегородский государственный
университет им. Н.И. Лобачевского, Арзамасский филиал ННГУ, магистрант
Россия, Нижегородская обл., г. Арзамас; e-mail: danilkaartek@mail.ru
Научный руководитель: Тихонова Э.В., к.пс.н., доцент, tikhonova-eleonora@inbox.ru

В статье проанализированы особенности профессиональной переподготовки, рассмотрены возможности психологической помощи людям предпенсионного возраста в профессиональной переподготовке, а также представлены результаты диагностики готовности людей предпенсионного возраста к профессиональной переподготовке.

Ключевые слова: профессиональная переподготовка; психологическая помощь; предпенсионный возраст.

Технологический прогресс приводит к тому, что запросы на рынке труда меняются гораздо быстрее, чем раньше. Из-за этого ломается привычная модель, по которой люди сначала учатся в школе, потом получают образование по определенной профессии, а потом работают по этой специальности всю оставшуюся трудовую жизнь.

Приняв в 2018 году Федеральный закон №350-ФЗ «О внесении изменений в отдельные законодательные акты Российской Федерации по вопросам назначения и выплаты пенсий» от 03.10.2018 г., правительство РФ столкнулось с задачей трудоустройства значительного количества работников предпенсионного возраста. В связи с этим одним из важных векторов деятельности государственных структур, ответственных за трудоустройство и занятость населения, стала профессиональная переподготовка лиц предпенсионного возраста. Однако при реализации данного направления возникают определённые трудности психологического характера: сама идея пойти на профессиональные курсы у многих взрослых людей вызывает отторжение, что приводит к необходимости психологической помощи людям предпенсионного возраста в профессиональной переподготовке [6].

Термин «профессиональная переподготовка» часто встречается в работах известных педагогов, занимающихся проблемами непрерывного образования, таких как Б.С. Гершунский, В.Г. Онушкин, Ю.М. Кулюткин, М.Т. Громкова, Н.Д. Никандров, Б.Л. Вульфсон, С.Г. Вершловский, Э.М. Никитин и др. Значение понятия многоаспектно, переподготовка «осуществляется», «реализуется», «проводится» и т.д. Поэтому обратимся, в первую очередь, к терминологическому рассмотрению понятия.

Сущностная характеристика понятия профессиональной переподготовки обусловливается в федеральном законе «О дополнительном образовании». Во-первых, переподготовка – это часть системы дополнительного профессионального образования. Во-вторых, переподготовка имеет специфическое содержание, то есть включает получение дополнительных знаний, умений и навыков по образовательным программам, предусматривающим изучение отдельных дисциплин, разделов науки и технологии, необходимых для выполнения нового вида профессиональной деятельности, а также получения новой квалификации в рамках имеющегося у обучающегося профессионального образования [5].

В рамках психологической помощи людям предпенсионного возраста в профессиональной переподготовке целесообразным является такое направление работы, как просвещение, основной целью которого является развитие психологической культуры человека. Здесь ключевым является профессиональное информирование – обеспечение информацией о состоянии рынка труда, о мире профессий, учебных заведениях, возможностях повышения квалификации или получения новой профессии.

Роль индивидуального консультирования в системе мер психологической помощи людям предпенсионного возраста чрезвычайно важна, так как именно этот формат позволяет обсудить и проработать глубоко личные переживания клиента в атмосфере безопасности, доверия и в условиях полной конфиденциальности. В свою очередь, групповое консультирование незаменимо, когда возникает необходимость преодоления одной из ключевых проблем, обусловленных потерей или сменой профессии, а именно, проблемы социальной изоляции [4].

Одно из основных направлений в данной работе состоит в профилактике психотравмирующих факторов, постоянно сопровождающих человека в его жизни и труде. Второе заключается в психологической профилактике возможных отклонений в группе риска, прогнозируемых в ходе психодиагностики [3].

Задачами профессиональной диагностики являются определение профессиональных планов человека, выявление уровня информированности в профессиональной сфере; изучение потребностно-мотивационной сферы, интересов, склонностей, мотива выбора профессии; оценка профессионального опыта и владения профессиональных компетенций [4].

В рамках психокоррекции выделяется два основных направления индивидуальной коррекции. Первое представляет собой комплекс индивидуализированных мероприятий по усилению регулирующих функций психики, развитию эмоционального самоконтроля, укреплению самообладания. Второе – нормативно-ценностная коррекция – заключается во внесении определенных направлений в индивидуально-личностную систему норм и поведенческих эталонов, в соответствии с которыми человек вносит коррективы в исполнение своих жизненных и деятельностных функций [3].

Анализ психологической литературы по проблеме изучения психологической помощи людям предпенсионного возраста в профессиональной переподготовке позволил нам разработать программу экспериментального

исследования. Опытно-экспериментальной базой исследования послужило Государственное казённое учреждение «Центр занятости населения Перевозского района», в состав испытуемых вошли люди предпенсионного возраста в количестве 30 человек.

Для исследования готовности людей предпенсионного возраста к профессиональной переподготовке нами были использованы методики: методика «Экспресс-диагностика социальных ценностей личности»; анкета «Ориентация» И.Л. Соломина; методика «Самооценка психических состояний» Г. Айзенка.

Методики проводились в один день, что позволило исключить влияние временных ситуационных факторов. Наше исследование мы начали с методики «Экспресс-диагностика социальных ценностей личности».

Результаты исследования ориентаций и предпочтений людей предпенсионного возраста по методике «Экспресс-диагностика социальных ценностей личности» представлены нами на рисунке 1.

Данные результаты свидетельствуют, что среди лиц предпенсионного возраста: 32% (5 человек) избрали финансовые предпочтения при выборе профессии: для них важен как уровень зарплаты, так и уровень жизни в целом. 27% (4 человека) предпочли избрать профессиональные интересы, для данной категории важно, чтобы работа приносила удовольствие. У 20% (3 человека) выявлены высокие показатели в рамках семейных ориентаций. 7% (1 человек) ориентированы на социальные ценности, для них важно знакомство с новыми людьми, участие в социальных мероприятиях. 7% (1 человек) отдал предпочтение общественным ценностям, для него большее значение имеет активная общественная позиция. 7% (1 человек) избрал интеллектуальные ценности, отдав ведущее место собственному развитию, самообразованию. Духовные и физические ориентации не выявлены.

Результаты исследования профессиональных интересов и способностей людей предпенсионного возраста, определения типа профессий, предпочитаемых людьми предпенсионного возраста по анкете «Ориентация» И.Л. Соломина представлены нами на рисунке 2.

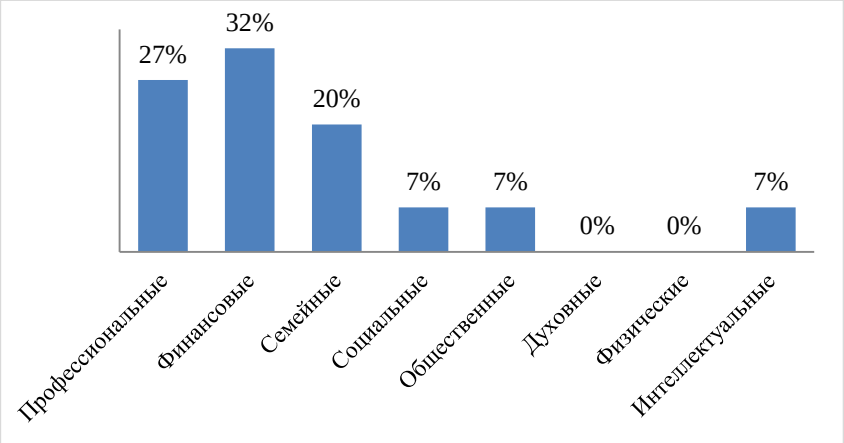

Рис. 1. Результаты исследования ориентаций и предпочтений людей предпенсионного возраста по методике «Экспресс-диагностика социальных ценностей личности»

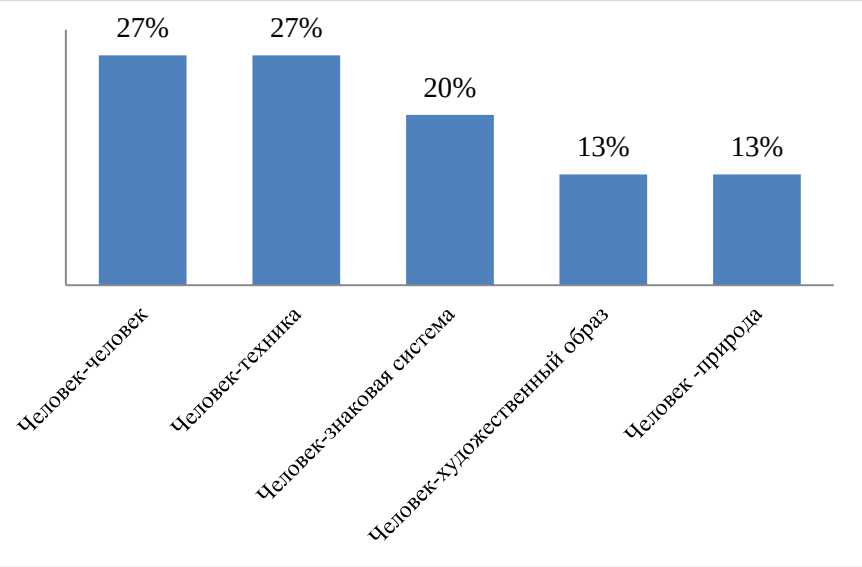

Рис. 2. Результаты исследования профессиональных ориентаций людей предпенсионного возраста по методике «Ориентация» И.Л. Соломина

Результаты исследования, представленные нами на рисунке 2, могут свидетельствовать, что среди лиц предпенсионного возраста преобладают: склонности к профессиям типа «Человек – человек» – данный тип профессий направлен на взаимодействие с людьми, требует от человека терпения, ответственности, коммуникабельности, толерантности, контроля. Также 27% (4 человека) ориентированы на профессии типа «Человек – техника» – профессии связаны с производством, обслуживанием, проектированием различных технических объектов, требуют точности, концентрации, творческих способностей, а также высокого уровня здоровья. 20% (3 человека) имеют ориентацию на профессии типа «Человек – знаковая система» – работа с документацией, цифрами, требует высокого уровня устной и письменной речи, устойчивости внимания, памяти и мышления. 13% (2 человека) ориентированы на профессии типа «Человек – художественный образ» и «Человек – природа». Первый тип включает профессии, связанные с творчеством, сценой, литературой. Второй тип ориентирован на профессии, связанные с исследованием, изучением и использованием природных ресурсов, уходом за животными и растениями.

На следующем этапе нами была использована методика «Самооценка психических состояний» Г. Айзенка. Результаты исследования уровня таких психических состояний, как тревожность, фрустрация, агрессивность, ригидность представлены нами в рисунке 3.

Данные результаты могут свидетельствовать, что у 40% (6 человек) преобладает высокий уровень тревожности, данным людям предпенсионного возраста свойственна обеспокоенность, страх, что может быть связано с изменением профессионального и общественного статуса, необходимостью прохождения профессиональной переподготовки, общая тревога по отношению к будущему; у 33% (5 человек) выявлен допустимый уровень тревожности, у данных людей тревожность присутствует, однако не выходит за рамки нормы; у 27% (4 человека) выявлен низкий уровень тревожности, который выражается в отсутствии тревоги, данные люди спокойно относятся к переменам в жизни.

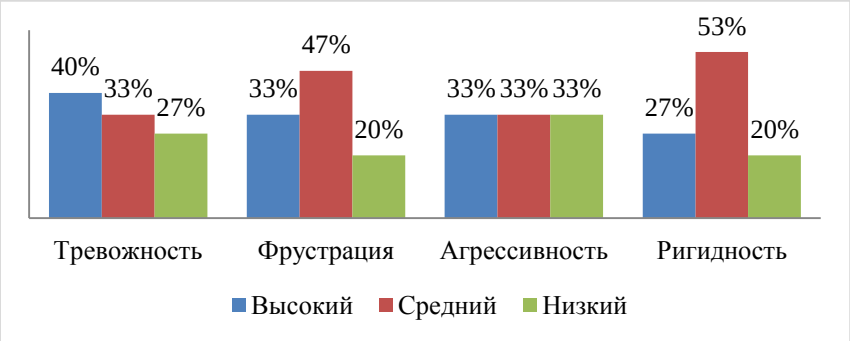

Рис. 3. Результаты диагностики психических состояний людей предпенсионного возраста по методике «Самооценка психических состояний» Г. Айзенка

У 40% (6 человек) преобладает средний уровень фрустрации, данные люди в определенных ситуациях стараются избегать трудностей; у 33% (5 человек) выявлен высокий уровень фрустрации, данные люди предпенсионного возраста испытывают страх неудач и имеют низкую самооценку; у 33% (5 человек) выявлен низкий уровень фрустрации, данные люди устойчивы к неудачам, не боятся трудностей, которые могут возникнуть на их жизненном пути.

33% (5 человек) проявили высокий уровень агрессивности, данные люди не сдержанны, имеют определенные трудности при общении и работе с другими людьми; У 33% (5 человек) выявлен средний уровень агрессивности, данные люди могут сдерживать свои эмоции и гнев, но в некоторых ситуациях проявляют негативные эмоции; 33% (5 человек) проявили низкий уровень агрессивности, данные люди спокойны, выдержаны, умеют сохранять самообладание в различных ситуациях.

У 53% (8 человек) преобладает средний уровень ригидности, данным людям предпенсионного возраста в определенных ситуациях свойственны неизменность поведения, сложности в профессиональной переподготовке и смене работы; у 27% (4 человек) выявлен высокий уровень ригидности, данные люди неизменны в своем поведении, им сложно дается смена работы, профессиональная переподготовка и перемены в жизни в целом; у 20% (3 человека) выявлен низкий уровень ригидности, данные люди способны к легкой переключаемости, готовности к профессиональной переподготовке.

Таким образом, результаты исследования показали, что преобладающими побуждениями личности людей предпенсионного возраста являются финансовые – 32% (5 человек), профессиональные – 27% (4 человека), семейные интересы – 20% (3 человека). Основными типами профессий, на которые ориентируются люди предпенсионного возраста являются профессии типа «Человек – человек» – 27% (4 человека) и типа «Человек – техника» – 27% (4 человека). В экспериментальной группе преобладает высокий уровень тревожности – 40% (6 человек), средний уровень фрустрации – 47% (7 человек) и ригидности – 53% (8 человек), агрессивность в равной степени выражены как на высоком, среднем, так и на низком уровне – 33% (5 человек).

По итогам проведенного исследования готовности людей предпенсионного возраста к профессиональной переподготовке нами была разработана программа психологической помощи людям предпенсионного возраста

в профессиональной переподготовке, направленная на формирование адекватного отношения к трудностям, возникающим в процессе профессиональной переподготовки; развитие навыков самооценки неблагоприятных психических состояний; повышение уровня эмоциональной устойчивости людей предпенсионного возраста; улучшение общего эмоционального фона и укрепление психического здоровья. В перспективе планируется проведение данной программы.

Литература

1. Васягина Н.Н. Обучение взрослых: опыт и перспективы // Педагогическое образование в России. – 2012. – №2. – С. 9–12.
2. Демидова Т.Е. Социальная политика в отношении пожилых людей: проблемы и перспективы // Ученые записки Российского государственного социального университета. – 2012. – №7. – С. 6–12.
3. Лебедева Н. В. Обучение взрослых на курсах переподготовки и повышения квалификации: принципы и условия // Научный диалог. – 2013. – №4 (16): Психология. Педагогика. – С. 63–73.
4. Сидорчук Т.А., Сидорчук М.А. Психолого-педагогические аспекты переобучения людей предпенсионного возраста // Педагогика и психология образования. – 2019. – №4. – С. 149–159.
5. Трофимова Л.Н. Профессиональная переподготовка специалистов, как перспективное направление развития дополнительного образования // Международный журнал прикладных и фундаментальных исследований. – 2013. – №10–2. – С. 291–292.
6. Федеральный закон «О внесении изменений в отдельные законодательные акты Российской Федерации по вопросам назначения и выплаты пенсий» от 03.10.2018 №350-ФЗ (последняя редакция) // СПС «КонсультантПлюс». – URL: http://www.consultant.ru/document/cons_doc_LAW_308156

СОЦИАЛЬНО-ПСИХОЛОГИЧЕСКАЯ АДАПТАЦИЯ ДЕТЕЙ К УСЛОВИЯМ НАЧАЛЬНОЙ ШКОЛЫ

К.С. Дюдина

Омский государственный педагогический университет, студент

Россия, Омская обл., г. Омск; e-mail: dyudinak@mail.ru

Научный руководитель: Рассказова И.Н., к.пс.н., доцент, irnikras@rambler.ru

В статье рассматривается проблема социально-психологической адаптации младших школьников к условиям школьного обучения. Подчеркивается ее влияние на психическое развитие личности ребенка. Анализируются негативные последствия дезадаптации. В статье представлены результаты эмпирического исследования таких компонентов социально-психологической адаптации, как внутренняя позиция школьника, учебная мотивация. Выявлено, что у значительного количества первоклассников (25%) имеются проблемы с адаптацией к начальной школе.

Ключевые слова: младшие школьники; начальная школа; развитие; социально-психологическая адаптация; внутренняя позиция школьника; учебная мотивация.

Адаптация как явление по своей сути является состоянием человека, которое проявляется в привыкании к новым условиям жизни, к новой деятельности и изменившимся социальным ролям.

Процесс социально-психологической адаптации является очень сложным моментом в жизни человека любого возраста, тем более ребенка. Младший школьник с поступлением в школу попадает в совершенно новый мир, когда ему необходимо освоить новую социальную роль – роль ученика или ученицы.

Проблема адаптации младших школьников к условиям начальной школы очень актуальна, и это обусловлено тем, что все дети, которые впервые идут в школу, испытывают сильное волнение, а некоторые – даже страх. Поэтому этим детям необходимо чувствовать поддержку взрослых людей – близких и педагогов.

В доказательство актуальности данной темы хочется также добавить, что исследованию данной проблемы посвящены работы многих известных ученых, таких как И.В. Дубровина, Г.С. Абрамова, Л.И. Божович, Г.А. Балл, А.Н. Дорожевец, В.Е. Каган, Л.М. Ковалева, Л.Ф. Обухова и других.

Так же проблемой адаптации детей к школе занимались такие педагоги, психологи, медики, как Л.С. Выготский, Ш.А. Амонашвили, М.М. Безруких, Н.Г. Лусканова, Р.В. Овчарова, И.А. Коробейников, С.А. Беличев и другие.

Д.Б. Эльконин, Н.И. Гуткина, Н.Н. Тарасенко в своих исследованиях рассматривали адаптацию как особую фазу в становлении человека, от которой зависит его дальнейшее личностное развитие.

Г.Г. Овчинникова отождествляет непрерывный процесс адаптации с понятием жизни. Она рассматривает адаптацию как особую форму отражения внешнего и внутреннего окружения [7].

По мнению С.А. Ларионовой, адаптация является процессом приспособления организма к окружающей среде или к изменениям, которые происходят в самом организме [5].

Российский психолог И.В. Дубровина считает, что при легкой адаптации дети в течение двух месяцев вливаются в коллектив, осваиваются в школе, приобретают новых друзей. У них почти всегда хорошее настроение, они спокойны, доброжелательны, добросовестны и без видимого напряжения выполняют все требования учителя.

Социально-психологическая адаптация каждого ребёнка происходит по-разному и зависит от возраста ребенка, состояния здоровья, типа высшей нервной деятельности, стиля воспитания в семье и т.д. В данный сложный период социально-психологической адаптации у обучающихся активно развиваются познавательные процессы детей, их личностные особенности и межличностные отношения, формируются различные психологические новообразования [1].

Благодаря социально-психологической адаптации дети усваивают необходимые для жизнедеятельности стандарты, которые им помогут принимать правильные решения. Успешность адаптации ребенка к школе зависит от того, насколько он сам смог утвердить своё положение, свою позицию в классе среди других учеников.

Результатом адаптации является «адаптированность», которая представляет собой систему качеств личности, умений и навыков, обеспечивающих успешность последующей жизнедеятельности ребенка в школе [3].

По нашему мнению, на успешность адаптации детей влияют различные факторы, главными из которых являются возрастные и индивидуальные особенности ребенка, его здоровье, уровень готовности к школе, обстановка в семье, в школе, личностные качества ребёнка, параметры психического развития. Многое зависит от педагогов и родителей. Необходимо стараться налаживать с ребёнком дружеские и тёплые отношения, создавать комфортную для ребёнка обстановку. Все это будет способствовать ускорению процесса адаптации.

При этом ученые и практики считают социально-психологическую адаптации очень сложным процессом для личности и для младших школьников. По мнению разных ученых, в среднем от 15% до 40% первоклассников сталкиваются с проблемами адаптации, нарушением психологического здоровья, одним из важных компонентов которого она является.

В работе Е.Л. Кульбака и И.Н. Рассказовой рассматривается социально-психологическая адаптация младших школьников как важный компонент их психологического здоровья и анализируется деятельность учителя начальных классов по укреплению здоровья и повышению адаптации детей [4]. И.Н. Рассказова считает, что нарушения развития детей (школьные страхи, застенчивость) можно рассматривать как проявление и следствие социально-психологическая дезадаптации младших школьников [9–10].

В работе И.В. Егорова, А.Н. Лебедева, А.И. Савенкова проблемы социально-психологической адаптации детей рассматриваются как один из психолого-педагогических рисков психического развития и их будущего [2].

Все дети разные, соответственно, и реакция организма младших школьников на изменившиеся условия разная. У некоторых детей нарушается сон, аппетит, они становятся капризны, увеличивается количество заболеваний.

В связи с серьезностью проблемы социально-психологической адаптации детей к условиям начальной школы и необходимостью своевременного выявления детей с нарушениями, нами было осуществлено эмпирическое исследование. Исследование с целью изучения социально-психологической адаптации детей к условиям начальной школы проводилось нами на базе МБОУ «Называевская Гимназия» г. Называевска Омской области весной 2020 года. В исследовании участвовали 18 первоклассников: из них 10 девочек (55,5%), 8 мальчиков (44,5%). Возраст испытуемых 6,5–7 лет, что соответствует требованиям выбранных методик.

В качестве критериев социально-психологической адаптации нами были выделены: внутренняя позиция школьника; мотивы учебной деятельности. Успешная адаптация будет отмечаться у детей с высоким уровнем сформированности внутренней позиции школьника и удовлетворенности учебной деятельностью, желающих учиться.

Для диагностики нами были использованы две методики: «Исследование внутренней позиции школьника» (Н.И. Гуткиной) и «Определение мотивов учебной деятельности» (М.Р. Гинзбург). Целью методики Н.И. Гуткиной является выявление осознанности ребенком цели и важности учения, отношения ребенка с одноклассниками. Методика направлена на выяснение внутренней позиции младшего школьника. Данная методика позволяет нам проследить, как воспринимается младшими школьниками учебный процесс [4]. Целью методики М.Р. Гинзбурга является изучение сформированности мотивов учения, выявление ведущего мотива, побуждающего детей к учению [6].

По результатам первой методики Н.И. Гуткиной «Исследование внутренней позиции школьника», мы получили следующие данные.

У 9 обучающихся (50%) высокий уровень сформированности внутренней позиции школьника, то есть дети принимают школьные правила, положительно относятся к школе, познанию, готовы к новым обязанностям, также устанавливают контакты с обучающимися и учителем. У 5 детей (27,8%) – внутренняя позиция школьника сформирована на среднем уровне, так как обучающиеся не принимают школьные правила, но положительно относятся к школе, познанию и готовы к новым обязанностям. Ученики довольно сложно устанавливают контакты с учениками и учителем. Низкий уровень сформированности внутренней позиции школьника у 4 обучающихся (22,2%), эти дети не принимают школьные правила, отрицательно относятся к школе,

познанию, не осознают свои обязанности, мало контактируют с одноклассниками. И это можно считать достаточно серьезной проблемой: более чем у пятой части детей выявлены серьезные проблемы, свидетельствующие о школьной дезадаптации.

По результатам методики Гинзбурга «Определение мотивов учебной деятельности», мы смогли классифицировать выборку испытуемых на группы по уровню мотивации первоклассников следующим образом.

У 6 детей (33,3%) выявлен высокий уровень мотивации. У ребят преобладают учебные, социальные и позиционные мотивы. У обучающихся присутствует желание учиться; они удовлетворены учебной деятельностью.

7 детей (38,9%) имеют средний уровень мотивации. У обучающихся преобладают позиционные, социальные и оценочные мотивы. Желание учиться проявляется слабо, наличие познавательной мотивации недостаточно сформировано. 5 детей (27,8%) имеют низкий уровень мотивации. Для них характерно: преобладание только игровых и оценочных мотивов; полное отсутствие желания учиться; неудовлетворенность учебной деятельностью.

Таким образом, посчитав и проанализировав все полученные результаты, мы сделали вывод, что в данном классе преобладает высокий и средний уровень адаптации, то есть общее эмоциональное отношение к школе у большинства детей положительное.

По обобщенным средним значениям двух методик выяснилось, что в классе у обучающихся сформирован разный уровень социально-психологической адаптации к условиям начальной школы. Высокий уровень социально-психологической адаптации у 42% испытуемых. Это свидетельствует о том, что дети положительно относятся к школе, у них преобладают учебные, социальные и позиционные мотивы, а так же желание учиться, они удовлетворены учебной деятельностью.

Средний уровень социально-психологической адаптации к условиям начальной школы – у 33% обучающихся. Они не принимают школьные правила, но положительно относятся к школе, познанию, сложно устанавливают контакты с обучающимися и учителем. У детей преобладают позиционные, социальные и оценочные мотивы. Желание учиться проявляется слабо. Иногда отмечаются тревога и беспокойство.

К сожалению, 25% детей имею низкий уровень социально-психологической адаптации к условиям начальной школы. У данных детей совсем не сформирована позиция школьника, они не принимают школьные правила, отрицательно относятся к школе и познанию, мало контактируют с одноклассниками. У них отмечаются только игровые и оценочные мотивы; полностью отсутствует желание учиться.

Таким образом, по результатам проведенного нами исследования, у значительной части первоклассников (25%) выявлены серьезные проблемы с адаптацией к начальной школе. И это означает, что для дальнейшего успешного обучения и личностного развития они нуждаются в своевременной помощи взрослых (педагогов, психологов, родителей) по коррекции данной проблемы. Иначе ситуация может осложниться, и за школьной дезадаптацией последует социальная дезадаптация личности, тогда позитивное развитие ребенка будет нарушено и с проблемой справиться будет гораздо сложнее, поскольку успешная адаптация младших школьников к школе способствует дальнейшему благополучному развитию ребенка как личности, так и дезадаптация деформирует его развитие.

Литература

1. Безрукова С.Б. Особенности работы с детьми младшего школьного возраста // Начальная школа. – 2014. – №3.

2. Егоров И.В., Лебедев А.Н., Савенков А.И. Психолого-педагогические риски и будущее наших детей // Ребенок в образовательном пространстве мегаполиса: материалы II Межрегиональной научно-практической конференции. – М.: Московский городской педагогический университет, 2015. – С. 278–282.

3. Карабаева О.А. Организация адаптивной среды на начальном этапе обучения // Начальная школа плюс До и После. – 2014. – №7.

4. Кульбака Е.Л., Рассказова И.Н. Деятельность учителя начальных классов по укреплению психологического здоровья младших школьников // Детство, открытое миру: сборник материалов Всероссийской научно-практической конференции. – Омск: Омский государственный педагогический университет, 2015. – С. 105–110.

5. Ларионова С.А. Социально-психологическая адаптация личности: теоретическая модель и диагностика. – Белгород, 2009. – 200 с.

6. Методика «Внутренняя позиция школьника». – URL:https://voinka.educrimea.ru/uploads/5000/20488/ section/352527/Vnutrennyaya_poziciya_shkol_nika_(Gutkina).pdf?1497793738972 (дата обращения: 02.09.2020).

7. Овчинникова Г.Г. Социально-психологическая адаптация как фактор становления Я-концепции подростков: пособие для учителя. – М., 2007. – 24 с.

8. Определение мотивов учебной деятельности. – URL:https://docviewer.yandex.ru/view/1072333007/? page=1&*=OnMqa (дата обращения: 02.09.2020).

9. Рассказова И.Н. Проблема застенчивости младших школьников // Детство, открытое миру: сборник материалов Всероссийской научно-практической конференции. – Омск: Омский государственный педагогический университет, 2016. – С. 210–214.

10. Рассказова И.Н. Школьные страхи младших школьников // Детство, открытое миру: сборник материалов Всероссийской научно-практической конференции. – Омск: Омский государственный педагогический университет, 2016. – С. 206–210.

ИССЛЕДОВАНИЕ СВЯЗИ ДЕТСКО-РОДИТЕЛЬСКИХ ОТНОШЕНИЙ И ОСОБЕННОСТЕЙ ЛИЧНОСТИ ПОДРОСТКОВ

З.Х. Кайтукова, О.Ю. Говорова
Российский государственный университет им. А.Н. Косыгина
(Технологии. Дизайн. Искусство), студент
Россия, г. Москва; e-mail: goworova.olha@yandex.ru
Научный руководитель: Кайтукова З.Х., старший преподаватель, ikaitukova@mail.ru

В данной статье отражен результат изучения остающейся неизменно острой на протяжении всего развития психологической науки и практики проблемы детско-родительских отношений и их связи с личностными характеристиками подростков. В рамках исследовании осуществлен анализ теоретических источников, посвященных рассмотрению феномена детско-родительских отношений как системы межличностных установок, ориентаций, ожиданий как со стороны взрослых, так и со стороны детей, а также особенностей личностных качеств, характерных для подростков. В работе представлены результаты эмпирического исследования детско-родительских отношений и их связи с личностными особенностями у лиц подросткового возраста из выборки учащихся московских учреждений общего образования. В ходе исследования удалось выявить связь отдельных типов детско-родительских отношений и благоприятных, ресурсных качеств личности подростков.

Ключевые слова: индифферентный стиль отношений; либеральный стиль отношений; авторитетный стиль отношений; авторитарный стиль отношений; иерархическое взаимодействие; детско-родительские отношения; личность; пубертатный возраст; гиперопека; гипоопека.

Актуальность данного исследования связана с тем, что семья является ведущим институтом социализации, определяющим систему личностных диспозиций представителей подрастающего поколения. Характер взаимоотношений в семье – это фактор, способный определить психологический, личностный статус подростка. Поэтому данное исследование направлено на достижение цели выявления связи между конкретными стилями детско-родительских отношений и психологическими особенностями лиц старшего подросткового возраста.

Изучением детско-родительских отношений и их влиянием на формирование личности занимались отечественные и зарубежные исследователи: Ю.Б. Гиппенрейтер, Э. Эриксон, Б. Скиннер, А.И. Захаров, Э. Фромм, Т. Гордон, А.Р. Лурия и другие.

Детско-родительские отношения – это эмоционально окрашенные отношения, находящиеся в постоянном развитии из-за изменений психологических, возрастных и индивидуальных особенностей ребенка [1, с. 18–22].

Родители являются агентами первичной социализации, которые способствуют целесообразному формированию личности. Родители должны насыщать своего ребенка любовью и заботой, позволить ему привязаться к ним, это необходимо для того, чтобы ребенок смог стать частью социума, приобрести социальный статус, строить дружеские отношения и в дальнейшем вступить в брак и построить семью. Родитель считается первичным и существенным фактором оказывающим влияние на воспитание личности. Без значимости родителя, как авторитетного взрослого, у ребенка не произойдет адекватное психическое развитие. Тему детско-родительских отношений рассматривал Э.Х. Эриксон, говоря о том, что только родители могут сформировать первичный «фундамент» личности ребенка, потому что в детские годы лишь родители могут повлиять на циклы жизненного роста и воспитания. Психолог считал необходимым для родителя совмещать чувство доверия к ребенку с заботой о его потребностях.

А.И. Захаров в своих трудах писал о том, что ярко выраженное или безразличное отношение ребенка к событиям или проблемам предопределено личностными проблемами родителей и дезорганизованными взаимоотношениями в семье [4, с. 18–44].

Как говорит Ю.Б. Гиппенрейтер, именно стиль общения родителя с ребенком является фундаментальной основой для личностного, духовного и нравственного развития, то есть стиль общение, как и здоровый, так и злотворный, повлияют на дальнейшую жизнь ребенка [2].

Детско-родительские отношения, по мнению Т. Гордона, должны создаваться на основе полноценного принятия родителями своего ребенка. То есть родители, взаимодействуя со своим ребенком, должны быть не просто его помощниками во время решений проблем, но и партнерами, которые позволяют друг другу, не боясь, излагать свое мнение, проявлять свои эмоции и чувства [5, с. 246–250].

Э. Фромм считал важным в воспитании участие обоих родителей, потому что мать учит ребенка любить других и не требовать ничего взамен, а отец учит ребенка заслуживать и оправдывать любовь к себе с помощью поступков.

Описывая характеристики разных стилей отношений между родителями и детьми, можно выделить следующую классификацию детско-родительских отношений [1]:

1. Авторитетный (демократический) стиль отношений – предполагает демократическое взаимодействие всех членов семьи.

2. Авторитарный стиль отношений – предполагает иерархическое взаимодействие всех членов семьи, беспрекословное подчинение родительским указаниям, ограничения в свободе и самостоятельное решение личных проблем.

3. Либеральный стиль отношений – предполагает свободное взаимодействие всех членов семьи, отсутствие рамок и границ дозволенного, строятся равные взаимоотношения.

4. Индифферентный стиль отношений – предполагает безразличное взаимодействие всех членов семьи, закрытость от общения, отсутствие внимания к ребенку, что ведет к деформации детской психики.

Детско-родительские отношения – фактор развития личности в том числе на этапе подросткового возраста. Пубертатный период является важнейшим периодом развития физиологических, психологических и поведенческих особенностей личности подросткового возраста. В этот период подростку свойственна эмоциональная амбивалентность, с одной стороны, у него обостренная возбудимость, с другой стороны, сильная утомляемость, которую в силу возраста он не может регулировать и контролировать.

В возрасте от 10 до 14–16 лет для ребенка характерно то, что он пытается противопоставить себя родителям, взрослым, защищает личные права и свободу, требует равноправных отношений в семье, настаивает на весомости своего голоса в решении каких-либо семейных вопросов. Но помимо проявления агрессивности и бунтарства, подросток все также нуждается в заботе, в материальной и духовной защите, поддержке, в одобрении со стороны родителей и авторитетных взрослых. Именно в этом возрасте ребенку свойственны сильная привязанность к взрослым и сверстникам, их непрерывное внимание, подросток ищет свои эталоны – примеры для подражания, которые являются важнейшими факторами формирования личности, ее ценностно-моральных ориентиров.

Стремление подростка понять, осознать себя – одна из важнейших психологических задач пубертата. Подросток пытается самостоятельно себя оценить, увидеть «свое-идеальное» и «свое-неидеальное». Сравнивая себя со сверстниками, с взрослыми, с самим собой, подросток пытается взглянуть на себя не извне, а изнутри. Эти процессы сопровождаются формированием самооценки, подросток идентифицирует свои идеальные и реальные мнения о жизни, о людях и о себе [3, с. 371–379].

Для исследования связи между детско-родительскими отношениями и личностными особенностями подростков учащимся нескольких школ города Москвы в количестве 54 человек (из них 80% девушки и 20% юноши) от 14 до 17 лет было предложено ответить на вопросы ряда диагностических методик.

В качестве методов исследования были использованы такие, как методика «Детско-родительские отношения подростков» (авторы О.А. Карабанова, П.В. Трояновская), методика «16-факторный личностный опросник Кэттелла», форма С (автор Р.Б. Кэттелла).

Для статистической обработки данных использовался непараметрический коэффициент корреляции r Спирмена.

С помощью методики «Детско-родительские отношения подростков» (авторы О.А. Карабанова, П.В. Трояновская) были определены особенности стилей детско-родительских отношений.

Данные, полученные на выборке испытуемых с помощью этой методики, отражают следующие характеристики отношений между подростками и представителями старшего поколения:

– эмоциональная дистанция,
– принятие,
– сотрудничество,
– непоследовательность,
– конфликтность.

Согласно полученным результатам, в семьях подростков, которые прошли тестирование, доминирующим стилем детско-родительских отношений является принятие (27%) и эмоциональное дистанцирование (20%). Это говорит о том, что в основном родители в этих семьях склонны считаться с мнением подростков, воспринимать их как равноправных партнеров по общению. В таких семьях подросткам позволяется наравне с родителями принимать участие в решении семейных вопросов и проблем. В этих семьях подростки могут спокойно проявлять свои чувства и эмоции перед родителями, делиться своими мыслями и рассуждениями. Уже в этом возрасте такие родители разрешают подросткам самостоятельно делать выбор, строить отношения, ходить в школу и гулять. Родители, принимая подростков, поддерживают формирование адекватной самооценки и самокритичности личности.

Полученные данные отражают также то, что родителями подростков, вошедших в выборку исследования, применяется такой психологически оправданный стиль отношения, как сотрудничество (19%). Следовательно, родители респондентов, принимая решения, интересуются желаниями ребенка, помогают подростку не замкнуться в себе, научиться конструктивно выстраивать отношения с другими людьми.

Как показало исследование, родители принимают подростков, но между ними существует эмоциональная дистанция (20%), что может быть обусловлено тем, что родители проявляют понимание своего ребенка, учитывая его потребность в эмансипации, позволяют подростку эмоционально отдалиться от них.

Было выявлено, что отношения между родителями и подростками в нашем исследовании редко отличаются конфликтным и непоследовательным характером. Это говорит о том, что в семьях подростков, которые прошли тестирование, родители не часто конфликтуют, выражая гнев, отрицательные эмоции, их воспитательные тактики и методы редко бывают изменчивыми. В одной и той же ситуации, родители, как правило, используют одинаковые методы воспитания.

В нашем исследовании был проведен корреляционный анализ показателей методики детско-родительских отношений и методики Кэттелла (табл. 1).

Таблица 1

Статистически значимые корреляции показателей методик «Детско-родительские отношения подростков» и «16-факторный личностный опросник Кэттелла»

Личностные особенности подростков		Детско-родительские отношения			
		Принятие	Эмоциональная дистанция	Сотрудничество	Непоследова-тельность
	Замкнутость	0,244	0,278	0,125	**– 0,438**
	Эмоциональная нестабильность	0,374	**0,441**	0,032	– 0,259
	Робость	0,206	**0,522**	0,379	0,168
	Дипломатичность	0,118	– 0,267	**– 0,442**	– 0,248
	Тревожность	– 0,328	**– 0,417**	0,009	0,053
	Нонконформизм	– 0,216	**– 0,443**	0,058	0,384
	Высокая тревожность	**– 0,449**	**– 0,503**	– 0,205	0,059
	Интроверсия	0,299	**0,550**	0,303	– 0,108

Выявлена значимая отрицательная корреляция между такими показателями шкал методик детско-родительских отношений и Кэттелла, как непоследовательность и замкнутость (rs = – 0,438, p < 0,05), свидетельствующая, что чем более непоследовательны родители, тем более замкнутым, закрытым в себе, недоверчивым растет ребенок в такой семье.

Значимая положительная корреляция получена между такими показателями методики детско-родительских отношений и методики Кэттелла, как эмоциональная дистанция и эмоциональная нестабильность (неустойчивость) (rs = 0,441, p < 0,05), что означает: чем больше между родителями и подростком эмоциональная дистанция (то есть присутствует холодность в отношениях), тем более эмоционально нестабилен, неустойчив, импульсивен и личностно не удовлетворён подросток.

Значимая положительная корреляция получена между такими шкалами методики детско-родительских отношений и методики Кэттелла, как эмоциональная дистанция и робость (rs = 0, 552, p < 0,05). Вследствие этого, мы приходим к выводу, что чем сильнее между родителями и подростком эмоциональная дистанция, тем более эмоционально сдержан, осторожен и не уверен в себе подросток.

Значимая отрицательная корреляция получена между такими шкалами методики детско-родительских отношений и методики Кэттелла, как сотрудничество и дипломатичность (rs = – 442, p < 0,05). Вследствие этого, мы приходим к выводу, что чем сильнее между родителями и подростком эмоциональная дистанция, тем более эмоционально сдержан, осторожен и не уверен в себе подросток. Верно и обратное: чем больше проявляется сотрудничество в отношениях между подростком и родителем, тем более открыт и уверенней в себе подросток.

Значимая отрицательная корреляция получена между такими шкалами методики детско-родительских отношений и методики Кэттелла, как эмоциональная дистанция и тревожность (rs = – 417, p < 0,05). Из этого следует, что чем меньше между родителями и подростком эмоциональная дистанция, то есть их отношения пропитаны теплом и любовью, тем ниже тревожность и мятежность подростка.

Значимая отрицательная корреляция выявлена между шкалами методики детско-родительских отношений и методики Кэттелла – эмоциональная дистанция и нонконформизм (rs = – 443, p < 0,05). Из этого следует, что чем меньше между родителями и подростком эмоциональная дистанция, то есть их отношения пропитаны теплом и любовью, тем ниже тревожность и мятежность подростка. А это значит, что чем меньше между подростком и родителями эмоциональная дистанция, тем более покладист и склонен к компромиссу подросток.

Значимая отрицательная корреляция получена между шкалами методики детско-родительских отношений и методики Кэттелла – принятие и высокая тревожность (rs = – 0, 449, p < 0,05). Следовательно, чем ярче проявляется принятие родителей по отношению к ребенку, тем больше шансов, что подросток способен будет мотивировать себя, приспосабливаться к необычным условиям и добиваться поставленных целей.

Значимая отрицательная корреляция получена между такими шкалами методики детско-родительских отношений и методики Кэттелла, как эмоциональная дистанция и высокая тревожность (rs = – 0, 503, p < 0,05). Из этого можно заключить, что чем больше между родителями и подростком эмоциональная дистанция, тем выше чувство личной небезопасности и отсутствие веры в себя у подростка.

Значимая положительная корреляция получена между такими шкалами методики детско-родительских отношений и методики Кэттелла, как эмоциональная дистанция и интроверсия (rs = 0, 550, p < 0,05). Получается, чем больше между родителями и подростком эмоциональная дистанция, тем более закрыт от социального окружения подросток.

Согласно полученным данным, в семьях подростков, вошедших в выборку нашего исследования, родители принимают своих детей, учитывают их потребность в эмансипации, интересуются мнением детей при принятии решений. Родителям не свойственны конфликтность и непоследовательность в реализации тех или иных подходов к ним. Подростки, испытывающие в семейной обстановке на себе влияния подобного характера, отличаются эмоциональной стабильностью, уравновешенностью, обладают адекватной самооценкой, самокритикой, они достаточно открыты в социальном окружении, у них хорошо развито чувство собственной безопасности, они верят в себя и у них есть цели и мотивации, направленные во взрослую жизнь. В результате проведенного нами исследования подтвердилась гипотеза о том, что стили детско-родительских отношений связаны с личностными особенностями подростков.

Литература

1. Васильева Е.Н. Ролевая структура детско-родительских отношений: монография. – Н. Новгород: НИУ РАНХиГС, 2015. – 196 с.
2. Гиппенрейтер Ю.Б. Самая важная книга для родителей. – М.: АСТ, 2014. – 752 с.
3. Дубровина И.В. Практическая психология образования: учебное пособие. – 4-е изд. / под ред. И.В. Дубровиной. – СПб.: Питер, 2004. – 592 с.
4. Захаров А.И. Психотерапия неврозов у детей и подростков. – Л.: Медицина, 1982. – 216 с.
5. Фромм А., Гордон Т. Популярная педагогика. – Екатеринбург: АРД ЛТД, 1997. – 608 с.

ОСОБЕННОСТИ ВОЗНИКНОВЕНИЯ СЛУЖЕБНЫХ КОНФЛИКТОВ У СОТРУДНИКОВ ОРГАНОВ ВНУТРЕННИХ ДЕЛ

М.А. Калабашина
Национальный исследовательский Нижегородский государственный университет им. Н.И. Лобачевского, Арзамасский филиал ННГУ, студент
Россия, Нижегородская обл., г. Арзамас; e-mail: kalabashina@inbox.ru
Научный руководитель: Дворникова И.Н., к.пс.н., доцент, din4@mail.ru

Профессиональная деятельность сотрудников ОВД протекает в специфических условиях. Сфере МВД присущи такие признаки, как особая психологическая атмосфера, ненормированный рабочий день, мобильность, конкуренция, нормативность, уставные отношения. Особенности ненормированного дня, требования работы, специфики преступлений и взаимодействия с различными слоями населения могут в разной степени деформировать его личность, изменяя психологические черты. Эти и другие причины могут стать предпосылкой к возникновению деструктивного конфликта.
Ключевые слова: конфликт; конфликтное поведение; сотрудники ОВД.

В современном обществе проблема конфликтов и конфликтного поведения продолжает быть актуальной. По-прежнему существуют представления о том, что конфликты людям не нужны, они приносят только негатив, исключительно разрушают личность и отношения. Современные исследователи изменяют взгляд на конфликт и выделяют в нём конструктивные и деструктивные выходы. К.А. Абульханова-Славская подходит к определению конфликта с двух позиций. С первой точки зрения, конфликт выступает как одно из средств самоутверждения, преодоления тенденций, отрицаемых личностью. Во-вторых, конфликт можно понимать и как процесс: в этом случае он представляет собой ситуацию ненайденного выхода, развития действий на пути поиска средств стабилизации отношений.

Под конфликтом, в частности, понимается наиболее острый способ разрешения значимых противоречий, возникающих в процессе взаимодействия, заключающийся в противодействии субъектов и обычно сопровождающийся негативными эмоциями.

Н.И. Леонов определяет конфликт как «форму проявления противоречия, не разрешенного в прошлом или разрешаемого в настоящем, возникающего в ситуации непосредственного взаимодействия субъекта и обусловленного противоположно выбранными целями, образами конфликтной ситуации, представлениями, осознаваемыми или не осознаваемыми участниками ситуации действиями, направленными на разрешение или снятие данного противоречия».

Л.М. Орлова считает, что система взаимодействия людей похожа на любую другую систему и характеризуется, в частности, набором объективно свойственных ей состояний. Одним из таких состояний межличностного взаимодействия является конфликтное состояние.

Особое внимание в работе мы уделим служебным конфликтам в ОВД, характеру возникновения, направленности, обусловленности и длительности, которая будет, безусловно, зависеть от специфики работы. Служебный конфликт в правоохранительных органах происходит в рабочее время, между сотрудниками отделов при столкновении рабочих интересов.

Особенности изучения конфликтов у сотрудников органов внутренних дел напрямую связаны со спецификой их деятельности. Этические, психологические, профессиональные компетенции и требования формируют особый образ сотрудника ОВД. На его формирование влияют такие факторы, как обучение в Академии МВД

(и других профессиональных учебных заведениях), выбор места работы в дальнейшем, а также сама профессиональная деятельность. Особенности - ненормированный рабочий день, требования работы, специфика преступлений и взаимодействия с различными слоями населения – могут в разной степени деформировать личность сотрудника, изменяя его психологические черты.

Проблема служебных конфликтов у сотрудников ОВД обусловлена последствиями, которые могут иметь как положительную, так и отрицательную направленность. Положительно направленный конфликт – это столкновение главных мнений в рамках сотрудничества, объединенных общей целью. Такая ситуация может наблюдаться между оперативными работниками, занятыми в раскрытии преступления. Например, возникают противоречия по отдельным деталям дела или версиям, однако конечная цель для всех общая – успешное раскрытие преступления. Отрицательно направленный конфликт – это ситуации противоборства, которые не преследуют социально полезных целей.

Психологические исследования Запеваловой О.В и Бабурина В.В. служебных коллективов позволили сделать вывод о том, что специальные знания, практические навыки и умения по разрешению межличностных конфликтов, психологическая готовность к личностному изменению служат определенным ориентиром в развитии способностей реагировать надлежащим образом на конфликтные ситуации, использовать соответствующие обстоятельствам различные способы разрешения конфликтов [1]. Следовательно, важным элементом профилактики будет являться развитие знаний, навыков, психологической готовности сотрудников по проблеме конфликтного поведения. Также важным направлением в работе психолога будет являться профилактика деформации профессионально важных качеств личности сотрудника ОВД.

Проведенное эмпирическое исследование на опытно-экспериментальной базе Отдела Министерства внутренних дел Российской Федерации по г. Арзамасу помогло нам сделать некоторые выводы об особенностях профессионально важных качеств сотрудника ОВД.

Результаты диагностики по тесту Т. Лири по параметрам «доминирование» и «дружелюбие» выявили тенденцию к доминированию у 66% испытуемых, дружелюбию у 33%. Существуют параметры, свидетельствующие об акцентуации свойств, а именно властный, лидирующий тип 53%, прямолинейность-агрессивность 13%, ответственный-великодушный 20%. Гармоничные личности, согласно результатам диагностики, – 14% опрошенных (отсутствуют акцентуации по всем параметрам).

Методика Е.П. Ильина, П.А. Ковалева позволила рассчитать склонность к позитивной или негативной агрессивности. Позитивная агрессивность – это такое поведение, которое позволяет человеку добиться желаемой цели, не причиняя значительного дискомфорта другим. Согласно методике, к такой агрессивности относятся такие показатели теста, как напористость, наступательность, неуступчивость. Негативная агрессия – это поведение человека, которое доставляет другим людям психологический дискомфорт. К данному виду агрессивности относят такие качества, как мстительность, нетерпимость к мнению других.

Результаты методики позволили выявить тенденцию к позитивной агрессии у 56%, а к негативной агрессивности у 43% испытуемых.

Результаты диагностики по опроснику К. Томаса «Стратегии поведения в конфликтных ситуациях» показали, что в исследуемой выборке более предпочитаемый способ регулирования конфликтности имеет такой стиль как избегание – 46%. Меньшим значением является стиль приспособление – 13%.

Следующим по количеству использования является способ регулирования конфликтов – компромисс – 16%. При использовании стиля обе стороны немного уступают в своих интересах, чтобы удовлетворить их в остальном, часто главном. Это делается путём торга и обмена, уступок. В отличие от сотрудничества, компромисс достигается на более поверхностном уровне – один уступает в чём-то, другой тоже, в результате появляется возможность прийти к общему решению. В меньшей степени используется стиль сотрудничество – 6%. Стратегию приспособления и конкуренции склонны использовать 7% и 10% соответственно.

Таким образом, проблема особенностей служебных конфликтов в коллективе ОВД связана с необходимостью их регулярной профилактики и недопущения деформации профессионально важных качеств сотрудников. В целом, эффективная профилактика конфликтов в коллективах ОВД должна включать комплекс мероприятий, предусматривающих своевременное предупреждение объективных причин. Проблема возникновения служебных конфликтов в коллективе ОВД, безусловно, актуальна. В первую очередь, она обусловлена спецификой деятельности сотрудников и отличительными особенностями психофизических процессов личности. Современные исследователи имеют различные мнения касательно пользы или вреда от конфликта. Однако большинство из них сводится к концепции об их неизбежности. Проблема заключается в эффективном выходе из противоречий и регулярной профилактике конфликтов в служебной деятельности. В целях профилактики конфликтов в коллективах МВД практическим психологам необходимо учитывать взаимное принятие сотрудников МВД, совпадение их социальных установок и психологических характеристик, особенности работы в каждом из отделов. Задачами психолога по профилактике конфликтного поведения сотрудников МВД являются создание гармоничных социальных ролей, занимаемых участниками при взаимодействии, культивирование равенства в отношениях; поддержание оптимального баланса независимости друг от друга структурных элементов системы взаимоотношений; организация неформальных отношений, помогающих выполнять функциональные обязанности и регулирующих уровень социально-психологической комфортности.

Литература

1. Запевалова О.В., Бабурин В.В. Профилактика конфликтных состояний в служебном коллективе // Психопедагогика в правоохранительных органах. – 2018. – №2. – С. 30–34. – URL: https://cyberleninka.ru/article/n/profilaktika-konfliktnyh-situatsiy-v-sluzhebnom-kollektive (дата обращения: 21.10.2020).
2. Злоказов К.В. Эмпирический анализ типов деструктивности сотрудников правоохранительных органов // Юридическая наука и правоохранительная практика. – 2014. – С. 195–200. – URL: https://cyberleninka.ru/article/n/empiricheskiy-analiz-tipov-destruktivnosti-sotrudnikov-pravoohranitelnyh-organov (дата обращения: 21.10.2020).
3. МВД России объединенная редакция: официальный сайт. – URL: http://ormvd.ru (дата обращения: 20.10. 2020).
4. Цветков В.Л., Старостин С.Н. Профессиональная идентичность сотрудников ОВД и ее влияние на выбор стратегий поведения в служебных конфликтах // Психопедагогика в правоохранительных органах. – 2011. – №1. – С. 3–14. – URL: https://cyberleninka.ru/article/n/professionalnaya-identichnost-sotrudnikov-ovd-i-ee-vliyanie-na-vybor-strategiy-povedeniya-v-sluzhebnyh-konfliktah (дата обращения: 21.10.2020).

ПСИХОЛОГИЧЕСКАЯ ПОМОЩЬ СЕМЬЕ В ВОСПИТАНИИ РЕБЁНКА С АСОЦИАЛЬНЫМ ПОВЕДЕНИЕМ В УСЛОВИЯХ ЦЕНТРА СОЦИАЛЬНО-ПСИХОЛОГИЧЕСКОЙ ПОМОЩИ

Н.В. Калинина

Национальный исследовательский Нижегородский государственный университет им. Н.И. Лобачевского, Арзамасский филиал ННГУ, магистрант
Россия, Нижегородская обл., г. Арзамас; e-mail: nadjkali5@gmail.com
Научный руководитель: Тихонова Э.В., к.пс.н., доцент, mit1972@mail.ru

Асоциальное поведение является одной из самых актуальных тем для изучения в педагогике и психологии. В контексте данных дисциплин изучается механизм возникновения, возможные причины проявления элементов асоциального поведения. Только комплексное изучение проблемы асоциального поведения позволит оказать эффективную психологическую помощь семье в воспитании ребёнка, принявшего негативные социальные установки.

Ключевые слова: ребёнок; воспитание; асоциальное поведение; психологическая помощь; программа психологической помощи.

В настоящее время тема поведения детей и подростков является особенно актуальной. По данным статистики, число случаев асоциального поведения в молодёжной среде не снижается, а имеет тенденцию к увеличению. Причины отклонений в поведении подростка возникают как результат нестабильной социальной ситуации в обществе, преобладания влияния антикультуры, изменений в сущности ценностных ориентации современного молодого поколения, неблагоприятных семейных и бытовых отношений, отсутствия контроля за поведением, излишней занятости родителей, большого числа бракоразводных процессов. Распространена неправильная точка зрения родителей о том, что главным воспитателем детей является образовательное учреждение, в плохой успеваемости ученика виноваты педагоги. В аморальности подростка винят внешнюю среду обитания, часто семья устраняется от воспитательного процесса.

Поиск оптимальных мер профилактики предполагает выявление сущности понятия «асоциальное поведение», механизм его возникновения, факторов, влияющих на накопление отклоняющегося потенциала ребёнка, а также роли семьи в решении задач предупреждения отклонений в поведении и воспитании в целом.

По определению Клейберга Ю.А., асоциальное поведение – поведение, при котором выполняется отклонение от морально-нравственных норм, угрожающее благополучию отношений между индивидами или группой индивидов. Оно может проявляться в форме агрессивного поведения, сексуальных девиаций, вовлеченности в азартные игры, бродяжничество, иждивенство [3].

Границы асоциального поведения изменчивы, поскольку оно более других поведенческих девиаций находится под влиянием внешней среды, в которой общается ребёнок, культуры и нормами поведения в общем.

На сегодняшний день исследователи выделяют несколько видов ассоциального поведения. Так, И.А. Зимняя определяет отклоняющееся (девиантное, асоциальное) поведение как «социальное поведение индивида или группы, которое не соответствует установленным нормам, образцам и правилам, сложившимся в данном обществе, в результате чего эти нормы ими нарушаются» [2, с. 58].

А.А. Осипова выделяет следующие виды асоциального поведения: антисоциальное (делинквентное) поведение характеризуется как поведение, которое противоречит правовым нормам, угрожает социальному порядку и благополучию людей. Оно включает любые действия или бездействия, запрещенные на законодательном уровне. Аутодеструктивное (саморазрушительное) поведение представляет собой вид поведения, которое отклоняется от медицинских и психологических норм и угрожает целостности и развитию личности. Саморазрушительное поведение в современном мире проявляется в следующих формах: суицидальное поведение, проявление различных видов зависимости, фанатическое поведение, деятельность с выраженным риском для жизни [4].

Таким образом, трактуя представленные выше точки зрения исследователей, можно сделать вывод, что под отклонениями в поведении детей и подростков понимаются такие его особенности и их проявления, которые обращают на себя внимание и настораживают родителей, учителей, воспитателей. Эти особенности поведения

не просто говорят об отклонениях от общепринятых правил, но несут в себе зачатки, истоки будущих проступков, нарушений нравственных, социальных, правовых норм, требований закона, представляют собой угрозу субъекту поведения, развитию его личности, окружающим его людям, обществу.

Асоциальное поведение является результатом процесса взаимодействия индивида с окружающей средой и обуславливается нарушениями процесса первичной социализации, который происходит в семье.

Большинство исследователей поддерживают мнение о том, что асоциальное поведение возникает у детей, которые воспитываются в конфликтных семьях, где элементы асоциального поведения демонстрируют сами родители или ближайшие родственники. К категориям семей, в которых воспитываются дети с асоциальным поведением, можно отнести педагогически запущенные семьи, где прослеживается нарушение эмоционального контакта между родителями и детьми, присутствуют элементы жестокого обращения по отношению к детям. Однако обратные стили воспитания, такие как гиперопека, применение «свободных» стилей воспитания, также может спровоцировать формирование и приобретение асоциальных элементов в поведении ребёнка. Во внешне благополучной семье, где не налажены отношения родителей, асоциальное поведение ребёнка является способом привлечь внимание родителей к себе, к своим проблемам, личностный конфликт выходит в социальную среду.

А.Л. Варга считает, что на формирование асоциального поведения ребёнка влияет система поощрений и наказаний, практикуемая в семье. Излишняя жестокость, холодность, безразличие, так же как и чрезмерная опекаемость, вседозволенность, вызывают определённую реакцию ребёнка, как правило, негативную. Не получая в семье удовлетворения эмоциональных потребностей, ребёнок или подросток начинает искать их за пределами семьи во внешнем мире, где приобретается нежелательный и негативный социальный опыт, который и является причиной демонстрации асоциального поведения [1].

Семья как социальный институт в современных условиях претерпевает кардинальные изменения. Тема детско-родительских отношений становится всё более актуальной, именно рассматриваемая сфера межличностных отношений изучается наиболее подробно для исключения формирования внутриличностных проблем у ребёнка в будущем. Современная социальная политика направлена на поддержку семьи и сохранение позитивной тенденции развития детско-родительских отношений.

К мерам социальной поддержки семьи и детей можно отнести следующее: социальное проектирование (создание различных программ и проектов для детей и взрослых), организация семейных мероприятий, создание сферы культурно-досуговой деятельности для детей и взрослых, проведение социальной диагностики и оказание помощи в адаптации и реабилитации семьи.

Наиболее полную комплексную психологическую поддержку семьи с детьми, в том числе семьи, где воспитывается ребёнок с асоциальным поведением, возможно осуществить в условиях центров социально-психологической помощи. Рассмотрим опыт организации и реализации данного вида деятельности на примере Центра социальной помощи семье и детям г. Арзамаса.

Психологическая помощь в данном Центре осуществляется на базе отделения психолого-педагогической помощи. Представленное отделение существует с момента открытия Центра в 1994 году, оно было создано в целях повышения психологической устойчивости и формирования психологической культуры населения в сферах межличностного, семейного и родительского общения. Центр ведет работу с несовершеннолетними детьми, семьями группы риска по предупреждению детской беспризорности и безнадзорности.

Работа психологов отделения ведется в основном по двум направлениям: диагностическое и профилактически-коррекционное. Диагностика направлена прежде всего на выявление индивидуальной (групповой) зависимости несовершеннолетних. С учетом полученных результатов намечаются направления и методы профилактической и коррекционной работы, которая проводится как в групповой, так и в индивидуальной форме. С целью коррекции эмоционально-волевой сферы, повышения самооценки у детей, уверенности их в себе используется методика игровой психотерапии, с целью формирования конструктивного разрешения конфликтов со сверстниками проводится социально-психологические тренинги. Применяются упражнения, направленные на развитие восприятия, памяти, внимания и мышления, тонкой моторики, что положительно сказывается на успеваемости ребенка.

Другим крупным направлением работы психологов отделения психолого-педагогической помощи является работа с родителями и диагностика детско-родительских отношений. Родители могут диагностироваться как отдельно, так и совместно с детьми. Только после проведения всех диагностических процедур, анализа полученных результатов подбираются методы взаимодействия с семьёй, формируется комплекс мероприятий как для ребёнка, для профилактики и устранения элементов асоциального поведения, так и для устранения тех негативных установок в семье, которые могли послужить причиной принятия ребёнком негативных социальных установок. Только комплексная психолого-педагогическая помощь, которая будет оказана семье, в которой воспитывается ребёнок с асоциальным поведением, является результативной.

Специалисты отделения оказывают помощь различным видам семей, в том числе и семьям, в которой воспитывается ребёнок с асоциальным поведением. Согласно статистике, за 2019 год в отделение психолого-педагогической помощи с подобной проблемой обратились 11 семей [5].

Одним из самых эффективных методов работы с семьей, в которой воспитывается ребёнок с асоциальным поведением, является разработка программ психологической помощи. Программа разрабатывается с учётом проведённых ранее диагностических процедур и включает в себя мероприятия, которые подобраны специалистом

для конкретной семьи. Программа может содержать собственные цель, задачи, применяться с учётом принципов психологического воздействия по направлению «специалист – клиент», этапы работы с ребёнком, родителями и этапы совместной работы родителей и детей. Программа психологической помощи включает в себя содержание занятий, а также риски реализации.

Критериями эффективности применения программы психологической помощи семье в воспитании ребёнка с асоциальным поведением в условиях Центра социальной помощи семье и детям являются следующие факторы: стабилизация эмоционального состояния ребёнка, снижение частоты и в дальнейшем исключение проявления элементов асоциального поведения, нормализация межличностных отношений родителей, нормализация детско-родительских отношений и внутрисемейного климата в целом.

Таким образом, психологическая помощь семье в воспитании ребёнка с асоциальным поведением – это комплексное взаимодействие специалистов не только с ребёнком, но и с семьей в целом. Психологическая помощь направлена на сохранение устойчивых связей внутри семьи, её целостности, формирование внутрисемейного климата, при котором асоциальное поведение ребёнка будет исключено. Процесс оказания психологической помощи семье осуществляется не только с учётом полученного психологического портрета семьи, но и с учётом социальной политики государства и мероприятий, направленных на сохранение семьи как одного из основополагающих социальных института государства.

Литература

1. Варга А.Л. Типы неправильного родительского отношения. – М., 2016. – 289 с.
2. Зимняя И.А. Педагогическая психология: учебное пособие. – Ростов н/Д.: Феникс, 2017. – 480 с.
3. Клейберг Ю.А. Психология девиантного поведения. – М.: ТЦ Сфера, 2015. – 320 с.
4. Осипова А.А. Общая психокоррекция: учебное пособие. – М.: Сфера, 2017. – 510 с.
5. Государственное бюджетное учреждение «Центр социальной помощи семье и детям города Арзамаса»: официальный сайт. – URL: https://cspsd40.ru/ (дата обращения: 05.10.2020).

ПРОБЛЕМА РАЗВИТИЯ ГОТОВНОСТИ СТУДЕНТОВ К ОСВОЕНИЮ ТЕХНИЧЕСКИХ СПЕЦИАЛЬНОСТЕЙ

Э.И. Кочунов
Национальный исследовательский Нижегородский государственный университет им. Н.И. Лобачевского, Арзамасский филиал ННГУ, магистрант
Россия, Нижегородская обл., г. Арзамас; e-mail: eddkoch@mail.ru
Научный руководитель: Беганцова И.С., к.пс.н., доцент, begancz.irina@yandex.ru

В статье рассматривается проблема развития готовности студентов к освоению технических специальностей. Дается определение понятию «готовность студентов к освоению технических специальностей» как интегративного качества личности. Рассматриваются психолого-педагогические условия ее формирования.

Ключевые слова: готовность студентов; освоение технических специальностей; знания; учебная деятельность; внеучебная деятельность; психолого-педагогическая помощь.

Сегодня пополнение рынка труда кадрами, адаптированными к требованиям современных производств, приобретает огромное значение. Проблема профессионального и личностного становления в процессе обучения в учреждениях среднего профессионального образования становится все более актуальной в современной науке и практике. Однако большинство выпускников зачастую не готово к практической работе в постоянно меняющихся условиях.

В последнее время появляется все больше исследований, которые связаны с различными аспектами профессиональной подготовки специалистов. Так, в исследованиях В.Г. Бочаровой, В.А. Сластенина, Е.И. Холостовой проанализирован ряд важных аспектов профессиональной подготовки и, в частности, формирование профессиональной культуры. Психологами И.А. Зимней, Б.Ю. Шапиро раскрыт личностно ориентированный характер профессиональной деятельности специалиста. Изучением средств формирования отдельных компонентов готовности студентов к будущей профессиональной деятельности занимались А.А. Вербицкий, Ц. Йотов, Н.В. Кулюткин, Д. Шейлз. Исследование педагогических условий формирования отдельных компонентов готовности студентов к будущей профессиональной деятельности отражено в работах А.А. Вербицкого, В.В. Горшковой, Ц. Йотова, М.В. Кларина, М.И. Лисиной, В.Я. Ляудис. Изучалось формирование отдельных составляющих (психологической, коммуникативной, творческой) готовности студентов к будущей профессиональной деятельности, но эти процессы изучались обособленно друг от друга (А.А. Вербицкий, М.В. Кларин, Е.А. Климов и др.). Кроме того, необходимо отметить тот факт, что в основном исследования касались студентов вузов, а не средних профессиональных образовательных учреждений.

Существует ряд работ и по рассматриваемой нами тематике, которые доказывают мысль о том, что основу конкурентоспособного выпускника составляет готовность к профессиональной деятельности (К.Ш. Ахияров, В.П. Бедерханова, Н.М. Воскресенская, Б.Л. Вульфсон, Г.А. Карпова, Е.А. Легенчук, З.А. Малькова, Н.Л. Плетнева, К.И. Салимова, Н.А. Томин, А.И. Щербаков, Н.М. Яковлева и др.).

Формированию готовности студентов к освоению технических специальностей посвящены труды таких ученых, как М.И. Губанова, О.М. Краснорядцева, Р.Д. Санжаева, Н.Г. Съедина др.

Подробно проанализирована проблема готовности студентов к освоению технических специальностей в работах Н.В. Белослудцевой, В.Н. Бутова, Л.В. Ведерникова, О.М. Краснорядцевой и др. Сфера профессионального образования технических специальностей находится в постоянном развитии, реагируя на изменения в экономике и обществе, адаптируясь к меняющимся потребностям, поскольку в условиях замены традиционных технологий принципиально новыми возникают и качественно новые требования к уровню подготовки будущих специалистов [4].

Мы вслед за рядом указанных нами авторов, считаем, что готовность студентов к освоению технических специальностей можно характеризовать как интегративное качество личности, выражающееся в готовности личности к самостоятельному выполнению действий в сфере заданных технологических процессов, способности адекватного реагирования на системные изменения.

Важными показателями готовности студентов к освоению технических специальностей являются готовность к получению новых знаний, их практической реализации, способность принимать профессиональные решения и брать на себя ответственность за их реализацию.

Среднее профессиональное образование, являясь качественно определенным уровнем системы профессионального образования, занимает значительное место в удовлетворении образовательных потребностей личности и общества и имеет свои особенности, проявляющиеся в организации и содержании образования, при подготовке специалистов среднего звена по техническим специальностям.

Поступив в колледж на базе основного общего образования, в течение первого года обучения студенты получают среднее общее образование в пределах соответствующей образовательной программы среднего профессионального образования. То есть в течение первого курса обучающиеся получают в основном знания по дисциплинам общего гуманитарного и социально-экономического, а также математического и общего естественнонаучного циклов.

Логично выстроенное взаимодействие между учебной и внеаудиторной деятельностью учащихся СПО является важным условием формирования готовности студентов к освоению технических специальностей [1].

На втором курсе у студентов появляются дисциплины, связанные с будущей технической специальностью, в образовательном процессе появляются все формы обучения. Содержание основных профессиональных образовательных программ направлено на приобретение студентами базовых профессиональных знаний и умений, приобретение первичного опыта решения учебно-профессиональных задач, активное применение полученных ранее навыков самостоятельной деятельности, развитие готовности к освоению технических специальностей.

Обычно к концу второго года обучения в образовательном процессе появляются учебные практики, направленные на формирование общих и профессиональных компетенций по конкретным видам будущей технической специальности. Чаще всего такие практики организуются в рамках учебного заведения и ведутся преподавателями и/или мастерами производственного обучения.

На третьем курсе происходит освоение профессиональных модулей, каждый из которых направлен на формирование профессиональных компетенций по различным видам профессиональной деятельности технических специальностей. Здесь же ведется активная самостоятельная, самообразовательная, проектная и исследовательская деятельность студентов, результатом которой становятся курсовые проекты, выступления на конференциях, участие в конкурсах и олимпиадах.

Для приобретения обучающимися практического опыта по всем видам технических специальностей, в рамках получения среднего профессионального образования предусмотрена практика по профилю специальности. Эту практику студенты проходят в организациях на основе договоров, заключаемых между образовательным учреждением и базой прохождения практики.

Практика занимает особое место в становлении готовности студентов к освоению технических специальностей, в рамках данной практики студент СПО получает возможность испытать себя в конкретных профессиональных ситуациях [2].

В завершение обучения, на четвертом курсе, предусмотрены стажировки, преддипломная практика, разработка выпускных квалификационных работ.

Содержательно готовность студентов к освоению технических специальностей характеризуется такими критериями:

- устойчивые мотивы выбора профессии, сформированная направленность на профессиональную техническую деятельность;
- наличие прочных знаний и умений применять теоретические знания в решении практических профессиональных задач технического профиля;
- осознание профессиональных задач;
- четкое представление об образе специалиста технической специальности, о необходимых ему профессиональных качествах, умениях, навыках;
- сформированная объективная самооценка профессионально значимых качеств личности, наличия умений, осознание уровня собственной готовности к решению профессиональных задач технической специальности;

- проявление уверенности, волевых черт характера, эмоциональной уравновешенности как компонентов психологической устойчивости в условиях работы;

- состояние удовлетворенности выбранной профессией;

- высокий уровень сформированности потребности в самосовершенствовании, профессиональном самовоспитании [3].

Целью психолого-педагогической помощи студентам в развитии готовности к освоению технических специальностей является обеспечение профессионально-личностного развития студентов.

Задачами психолого-педагогической помощи студентам в развитии готовности к освоению технических специальностей являются предупреждение возникновения проблем развития; помощь в решении актуальных задач обучения и социализации; психологическое обеспечение образовательных программ; развитие социально-психологической компетентности.

Психолого-педагогическая помощь студентам в развитии готовности к освоению технических специальностей представляет собой сложноорганизованный процесс. Диагностика включает когнитивный, операциональный, рефлексивный, мотивационно-целевой и ценностно-нравственный компоненты в их взаимосвязи. В рамках просвещения используются такие групповые формы работы, как лекции, семинары, дискуссии, показ видеофильмов, в ходе которых происходит ознакомление студентов с особенностями выбранной профессии технической направленности, помогающими лучше понять ее специфику, проблемы и сложности особенностями процесса обучения, этапы подготовки студентов к выбранной профессии и различные аспекты, касающихся профессии. Психопрофилактическая работа должна быть направлена на создание благоприятных психологических условий в период обучения, с целью формирования благоприятного психологического климата в коллективе, формирования положительного отношения к учебе. Психолого-педагогическое консультирование в свою очередь предполагает оказание помощи в решении актуальных задач, трудностей, проблем, возникающих у студентов в процессе обучения в учреждении СПО по освоению технических специальностей.

В рамках развития готовности студентов к освоению технических специальностей педагогам рекомендуется: направлять занятия на формирование представлений у студентов о себе как о будущем профессионале; уделять внимание эмоциональному компоненту, создавать в группе и на занятиях благоприятный психологический климат, отмечать изменения в эмоциональных проявлениях студента; развивать у студентов рефлексию и оценивание себя как специалиста технического профиля; включать в работу инновационные формы работы; развивать профессиональную уверенность, ценностное отношение к будущей профессии технической направленности; обучение студентов навыкам самопрограммирования на развитие, личностный и профессиональный рост.

Теоретические положения, результаты и выводы могут стать основой модели организации эффективной работы педагога-психолога в развитии готовности студентов к освоению технических специальностей в изменившихся условиях развития современного образования.

Литература

1. Битянова М.Р. Организация психологической работы в школе. – М.: Генезис, 2010. – 298 с.

2. Касаткина Н.Е. Психологические факторы профессионального самоопределения (на примере специалистов физического воспитания): дисс. … канд. псих.. наук. – СПб.: Речь, 2015. – 136 с.

3. Ливенцева О.В. Психологическая готовность руководителей среднего звена к деятельности в неблагоприятных ситуациях: дисс. … канд. псих. наук. – М., 2002. – 45 с.

4. Федосенко Е.В. Психологическое сопровождение студентов-первокурсников: Система работы, диагностика, тренинги: монография. – СПб.: Речь, 2014. – 192 с.

ЭКСПЕРИМЕНТАЛЬНОЕ ИЗУЧЕНИЕ ГОТОВНОСТИ СТУДЕНТОВ К ОСВОЕНИЮ ТЕХНИЧЕСКИХ ПРОФЕССИЙ

Э.И. Кочунов

Национальный исследовательский Нижегородский государственный университет им. Н.И. Лобачевского, Арзамасский филиал ННГУ, магистрант

Россия, Нижегородская обл., г. Арзамас; e-mail: eddkoch@mail.ru

Научный руководитель: Беганцова И.С., к.пс.н., доцент, begancz.irina@yandex.ru

В статье рассматривается проблема развития готовности студентов к освоению технических профессий. Предлагается комплекс методик, направленных на выявление готовности студентов к освоению технических профессий, а также описываются результаты первичной диагностики студентов, осваивающих технические. Профессии.

Ключевые слова: экспериментальное изучение; готовность студентов; технические профессии; методики исследования; первичная диагностика.

Важными показателями готовности студентов к освоению технических специальностей являются готовность к получению новых знаний, их практической реализации, способность принимать профессиональные решения и брать на себя ответственность за их реализацию. Формированию готовности студентов к освоению

технических специальностей посвящены труды таких ученых, как М.И. Губанова, О.М. Краснорядцева, Р.Д. Санжаева, Н.Г. Съедина и др.

Подробно проанализирована проблема готовности студентов к освоению технических профессий в работах Н.В. Белослудцевой, В.Н. Бутова, Л.В. Ведерникова, О.М. Краснорядцевой и др.

Для выявления уровня готовности студентов к освоению технических профессий была проведена комплексная психологическая диагностика. Исследование было осуществлено на базе Арзамасского политехнического института филиала Нижегородского политехнического университета имени Р.Е. Алексеева. В исследовании принимали участие студенты 1 курса: 25 студентов специальности «Технология машиностроения» (15 юношей и 10 девушек) и 25 студентов специальности «Авиационные приборы и устройства» (16 юношей и 9 девушек).

В ходе диагностического исследования применялись следующие методики: тест определения технических способностей К. Беннета; опросник для изучения влияния контроля на самоорганизацию студентов разработан Луцевой И.Ю.; опросник для самооценки терпеливости разработан Е.П. Ильиным и Е.К. Фешенко.

Мы выбрали эти методики, так как они помогают изучить качества студента, который выбирает технические профессии: математические и технические способности; усидчивость и терпеливость; устойчивость к монотонии; методичность и рациональность.

Результаты, полученные в ходе первичной диагностики в группе студентов специальности «Технология машиностроения» по методике определения технических способностей К. Беннета, отражены на рисунке 1.

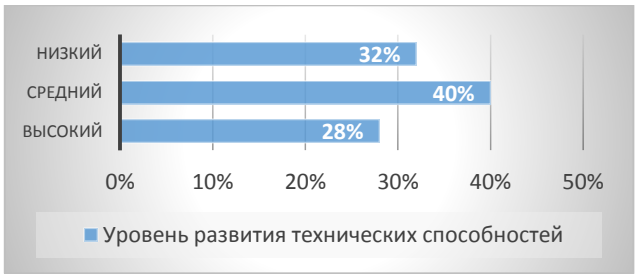

Рис. 1. Данные первичной диагностики по методике изучения технических способностей К. Беннета в группе студентов специальности «Технология машиностроения»

Как следует из рисунка 1, высокий уровень технических способностей выявлен у 7 испытуемых (28%) – у этих студентов сильно развиты качества понимания техники, обращения с техникой, изготовления технических изделий и техническому изобретательству. Средний уровень технических способностей выявлен у 10 испытуемых (40%) – у этих студентов те способности, которые проявляются в работе с оборудованием или его частями развиты не так сильно, на среднем уровне находится развитие сенсомоторных способностей, ловкости и физической силы. Низкий уровень технических способностей выявлен у 8 испытуемых (32%) – у этих студентов развитие технического мышления является сложным процессом, протекает обычно довольно медленно и зависит от общего интеллекта, практических навыков, их способностей к техническому мышлению и прочих факторов.

В группе студентов специальности «Авиационные приборы и устройства» по методике определения технических способностей К. Беннета в первичной диагностике получены следующие данные, отраженные на рисунке 2.

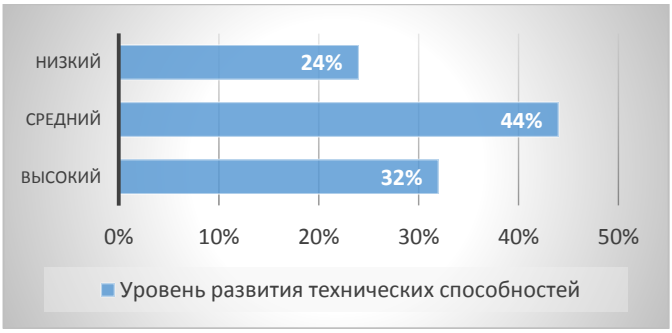

Рис. 2. Данные первичной диагностики по методике определения технических способностей К. Беннета в группе студентов специальности «Авиационные приборы и устройства»

Таким образом, по данным рисунка 2 мы видим, что в группе высокий уровень технических способностей выявлен у 8 студентов (32%); средний у 11 студентов (44%); низкий уровень технических способностей выявлен у 6 студентов (24%).

Как показывают данные первичной диагностики исследуемые студенты обеих групп, имеют как высокий уровень развития технических способностей, так и средний и низкий уровни.

Следующая методика, которая была нами применена в исследовании, – опросник для изучения влияния контроля на самоорганизацию студентов Луцевой И.Ю. В результате обработки данных по опроснику в первичной диагностике в группе студентов специальности «Технология машиностроения» были получены следующие результаты, которые мы отразили на рисунке 3.

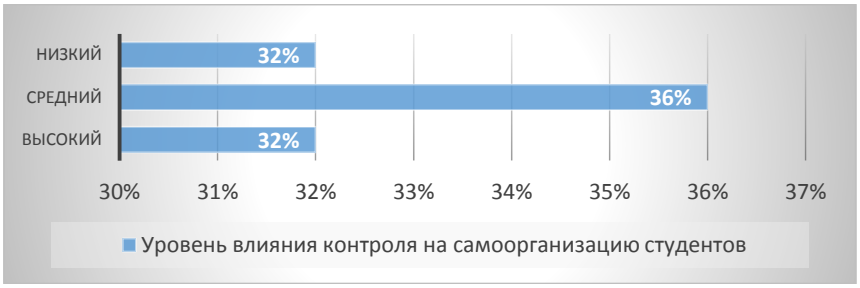

Рис. 3. Данные первичной диагностики по опроснику для изучения влияния контроля на самоорганизацию студентов Луцевой И.Ю. в группе студентов специальности «Технология машиностроения»

Как следует из рисунка 3, высокий уровень влияния контроля на самоорганизацию студентов выявлен у 8 студентов (32%). Это свидетельствует о наличии цели у студента, а также активности действий для ее достижения, в этом случае студент имеет положительную мотивацию к обучению, способен грамотно распоряжаться своим временем и ресурсами, правильно применяет ранее полученные знания и открыт для получения новых, при возникновении проблем не боится двигаться вперед и даже ошибаться, охотно берется за любую работу, его не пугают неизвестные и ранее не используемые формы работы, помимо плановой работы берется за дополнительную.

Средний уровень влияния контроля на самоорганизацию студентов выявлен у 9 студентов (36%). Это свидетельствует о неиспользуемом до конца потенциале и волевых качествах, такой студент хорошо выполняет свою работу, однако не стремится сделать ее идеально, редко берется за дополнительную работу, не имея для этого особые показания, не способен до конца распределить свое время, чаще всего имеет средние показатели активности, как правило, не отходит от обычного плана работы, такой студент нередко способен отпустить ситуацию на самотек, а при возникновении какой-либо проблемы не ищет незамедлительный путей ее решения.

Низкий уровень влияния контроля на самоорганизацию студентов выявлен у 8 студентов (32%). Это говорит о том, что чаще всего студента устраивает положение его дел, а возникшие проблемы не способны заставить его начать активную работу по их устранению, возможно, ему бы и хотелось иметь высокий результат на выходе в какой-либо деятельности, однако не умение использования и распределения времени, сил и ресурсов, не дают возможности этому свершиться, такие студенты нередко опаздывают, забывают о каких-либо делах и заданиях, а уровень выполнения работы гораздо ниже среднестатистических.

В результате обработки данных по опроснику в первичной диагностике в группе студентов специальности «Авиационные приборы и устройства» были получены следующие результаты, которые мы отразили на рисунке 4.

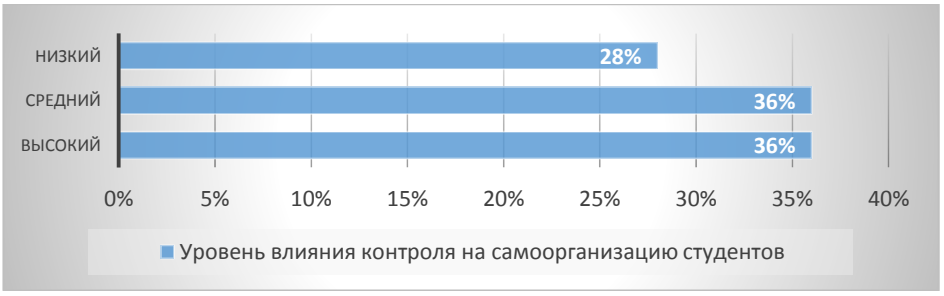

Рис. 4. Данные первичной диагностики по опроснику для изучения влияния контроля на самоорганизацию студентов Луцевой И.Ю в группе студентов специальности «Авиационные приборы и устройства»

Как следует из рисунка 4, высокий уровень влияния контроля на самоорганизацию студентов выявлен у 9 испытуемых (36%); средний уровень влияния контроля на самоорганизацию студентов выявлен у 9 испытуемых (36%); низкий уровень влияния контроля на самоорганизацию студентов выявлен у 7 человек (28%).

По итогам сравнения результатов исследования, полученных по опроснику для изучения влияния контроля на самоорганизацию студентов Луцевой И.Ю., были выявлено, то, что, в обеих группах были выявлен схожие результаты уровней влияния контроля на самоорганизацию студентов. В основном студенты хорошо выполняют свою работу, однако не стремятся сделать ее идеально, редко берутся за дополнительную работу, не имея для

этого особые показания, не способны до конца распределить свое время, чаще всего имеют средние показатели активности, как правило, не отходят от обычного плана работы.

Следующая методика, которую мы использовали в нашей работе, был опросник для самооценки терпеливости Е.П. Ильина и Е.К. Фешенко. Результаты первичной диагностики опросника для самооценки терпеливости Е.П. Ильина и Е.К. Фешенко в группе студентов специальности «Технология машиностроения» мы отразили на рисунке 5.

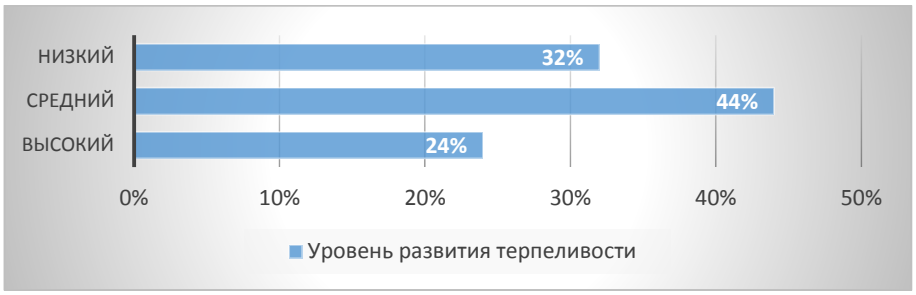

Рис. 5. Данные первичной диагностики по опроснику для самооценки терпеливости Е.П. Ильина и Е.К. Фешенко в группе студентов специальности «Технология машиностроения»

Как следует из рисунка 5, высокий уровень терпеливости выявлен у 6 студентов (24%) – эти студенты терпеливые люди, однако не стоит понапрасну тратить свою энергию; средний уровень терпеливости выявлен у 11 студентов (44%) – эти студенты легко адаптируются к делам и общению, однако им необходимо не забывать, что начатое дело всегда надо доводить до конца; низкий уровень терпеливости выявлен у 8 студентов (32%) – эти студенты нетерпеливы, для них ждать – значит мучиться, однако им необходимо помнить, о чем гласит народная мудрость «Терпение и труд – все перетрут».

Результаты первичной диагностики опросника для самооценки терпеливости Е.П. Ильина и Е.К. Фешенко в группе студентов специальности «Авиационные приборы и устройства» мы отразили на рисунке 6.

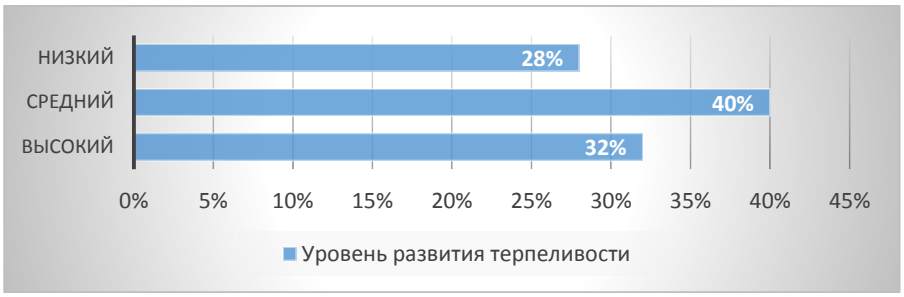

Рис. 6. Данные первичной диагностики по опроснику для самооценки терпеливости Е.П. Ильина и Е.К. Фешенко в группе студентов специальности «Авиационные приборы и устройства»

Как следует из рисунка 6, высокий уровень терпеливости выявлен у 8 испытуемых (32%); средний уровень терпеливости выявлен у 10 человек (40%); низкий уровень терпеливости выявлен у 7 испытуемых (28%).

По итогам проведения первичной диагностики по опроснику для самооценки терпеливости Е.П. Ильина и Е.К. Фешенко мы можем говорить о том, что у студентов обеих групп выявлен средний уровень терпеливости, то есть студенты легко адаптируются к делам и общению, однако им необходимо не забывать, что начатое дело всегда надо доводить до конца.

После проведения первичного исследования студентов специальности «Технология машиностроения» мы отнесли к экспериментальной группе, а студентов специальности «Авиационные приборы и устройства» – к контрольной.

По результатам статистического анализа по Пирсону в группе студентов специальности «Технология машиностроения» и в группе студентов специальности «Авиационные приборы и устройства» было получено подтверждение того, что достоверных различий в полученных результатах по трем методикам между этими группами нет. Полученные результаты по методике определения технических способностей К. Беннета (0,98), по опроснику для изучения влияния контроля на самоорганизацию студентов Луцевой И.Ю. (0,98), по опроснику для самооценки терпеливости Е.П. Ильина и Е.К. Фешенко (0,98) свидетельствуют о том, что гипотеза подтверждена и группы не имеют достоверных различий.

В соответствии с полученными результатами был сделан вывод, что группы можно сравнивать между собой.

По результатам методик было установлено, что у студентов способности, которые проявляются в работе с оборудованием или его частями, развиты не так сильно, на среднем уровне находится развитие сенсомоторных способностей, ловкости и физической силы; студенты хорошо выполняют свою работу, однако не стремятся сделать ее идеально, редко берутся за дополнительную работу, не имея для этого особые показания, не способны до конца распределить свое время, чаще всего имеют средние показатели активности, как правило, не отходят от обычного плана работы, студенты нередко способны отпустить ситуацию на самотек, а при возникновении какой-либо проблемы не ищут незамедлительных путей ее решения; студенты легко адаптируются к делам и общению, однако им необходимо не забывать, что начатое дело всегда надо доводить до конца.

Таким образом, результаты диагностического исследования дают нам возможность разработать и апробировать программу психолого-педагогического обеспечения развития готовности студентов к освоению технических профессий.

Литература

1. Ливенцева О.В. Психологическая готовность руководителей среднего звена к деятельности в неблагоприятных ситуациях: дисс. … канд. псих. наук. – М., 2002. – 45 с.

2. Федосенко Е.В. Психологическое сопровождение студентов-первокурсников: система работы, диагностика, тренинги: монография. – СПб.: Речь, 2014. – 192 с.

ПСИХОЛОГИЧЕСКАЯ ПОМОЩЬ СПОРТСМЕНАМ ПОСЛЕ ПОЛУЧЕНИЯ ТРАВМЫ

Е.И. Куницын

Национальный исследовательский Нижегородский государственный университет им. Н.И. Лобачевского, Арзамасский филиал ННГУ, студент

Россия, Нижегородская обл., г. Арзамас; e-mail: kunitsyn19@gmail.com

Научный руководитель: Тихонова Э.В., к.пс.н., доцент, mit1972@mail.ru

В статье рассматриваются особенности психологического сопровождения во время реабилитации спортсмена, получившего травму. Анализируются психологические последствия получения травмы и основные направления работы по восстановлению и психологической реабилитации спортсменов. Приводятся результаты исследования и практика реабилитации травмированных спортсменов на примере МФК «Метеор» и ФК «Рубин» п.г.т. Ардатов.

Ключевые слова: психологическая помощь, психологическая травма, психологические барьеры, реабилитация, спортивная травма.

Спорт, а тем более спорт профессиональный, является одним их наиболее травмоопасных видов деятельности. Сами по себе спортивные нагрузки создают угрозу для здоровья человека и могут вызвать тяжелые нарушения работы организма, так еще многие виды спорта связаны с частым травматизмом. Наиболее травмоопасными видами спорта являются различные виды единоборств, футбол, хоккей, мотоспорт, спортивная гимнастика, фигурное катание, лыжный и велоспорт. Как показывает статистика, среднее число спортивных травм во время тренировок и соревнований не одинакова, так, например, во время соревнований на 1000 спортсменов приходится 8–10 травм, на тренировках – 2–3 травмы [7]. Также количество травм, получаемых спортсменами, зависти от видов спорта.

С.В. Леонов определяет спортивную травму как какое-либо событий или процесс, приведшие к физическим повреждениям организма, а также повлекшие психологические переживания, последствия которых требуют прохождения реабилитации [3, с. 136]. При этом основной акцент ставится на необходимость восстановления спортсмена, а не на продолжительность перерыва в спортивной деятельности.

Огромные физические и психологические нагрузки, в особенности в период подготовки к соревнованиям и во время соревнований, требуют хорошо налаженной системы восстановления поврежденной области и организма в целом. Большое значение для восстановления спортсмена при получении им травмы имеют не только меры медицинского характера, но и психологическая поддержка, и реабилитация спортсмена. Как показывает практика, после получения травмы для профессиональных спортсменов характерен широкий спектр эмоций: гнев, угнетенность, отрицание, депрессия и т.д. Обычно такая негативная психическая реакция приводит к несоблюдению режима лечения и реабилитации, что, в свою очередь, негативно сказывается на процессе выздоровления.

Тяжелое психологическое состояние спортсменов обостряется еще и тем, что, как правило, процесс реабилитации – это достаточно длительный процесс, который может занять и год и более. Поэтому в период реабилитации при разработке ее программы необходимо достаточно внимания уделять психологическим методам по улучшению эмоционального состояния травмированного спортсмена. Спортсмену как человеку, находящемуся в прекрасной физической форме, очень трудно принять свою неспособность к совершению тех или иных действий, которые ранее были для него привычными, он испытывает чувства несправедливости, обиды, стыда и очень важно помочь ему выйти из этого состояния и дать установку на преодоление. Психологическое сопровождение спортсмена во время его лечения и реабилитации способствует более быстрому и безболезненному возвращению его в спорт.

Работа по психологическому сопровождению спортсмена должна вестись в следующих направлениях:

- формирование и поддержание мотивации к выздоровлению и возращению в спорт;
- освоение психологических навыков поддержки, таких как целеполагание, саморегуляция, релаксация и т.д.;
- снижение уровня тревожности и снятие стресса;
- развитие навыков самообладания.

Некоторые спортивные психологи, предлагают в качестве эффективного средства реабилитации после спортивной травмы фиксировать на бумаге свои цели и достижения [4, с. 66].

Б. Брюер выделяет две группы факторов, оказывающих наибольшее влияние на эффективную реабилитацию спортсмена после травмы: личностные и ситуационные. Первая группа факторов связана с самомотивацией спортсмена, вторая группа состоит из различных переменных, таких как ближайшее окружение, график реабилитации, социальная поддержка спортсмена и др. [3, с. 140].

Самое важное для спортсмена – это принятие травмы и ее последствий, преодоление страхов и опасений, настрой на работу и дальнейшее возвращение к обычной жизни. Со спортсменами, получившими травму помимо специалистов, работающих в направлении физического их восстановления, работают еще и профессиональные психологи. Но неоспоримым авторитетом для каждого спортсмена является его тренер, и поэтому очень важно именно его участие в процессе психологической реабилитации.

Участие тренера в процессе психологической реабилитации может выражаться в следующем:

- мотивация к тщательному соблюдению всех рекомендаций врачей и иных специалистов для более быстрого возвращения в спорт;
- снижение уровня тревожности и установка на скорейшее восстановление;
- подготовка к длительному и тяжёлому периоду реабилитации и т.д.

Изучение литературы по спортивной психологии [5, с. 69] позволило выявить, что основным страхом у спортсменов, получивших травму, является страх потери конкурентоспособности по сравнению с более здоровыми физически спортсменами. Эти страхи вполне обоснованы, так как даже самая незначительная травма ухудшает физическое состояние, что уж говорить о более серьезных повреждениях. Снижение физических способностей вызывает чувство неуверенности в себе и своих силах. Большинство профессиональных спортсменов перфекционисты: они нацелены только на идеальный результат, и поэтому осознание того, что они больше не лучшие, приводит к принятию решения покинуть спорт совсем.

На практике применяются следующие методы психологической реабилитации спортсменов, получивших травму:

1. Разработка четких целевых установок для проведения тренировок во время реабилитации, которые должны проходить под наблюдением спортивных врачей и тренера.
2. Четкая разработка и планирование режима восстановления, так как четкий план снижает уровень тревожности и внушает уверенность, а соблюдение каждого пункта плана вызывает ощущение победы.
3. Применение дополнительных стимулирующих средств в процессе реабилитации: йога, медитации, посещение бассейна, ароматерапия и т.д.
4. Самовнушение является одним из наиболее действующих стимулов, позволяющих вернуть самообладание, силу духа и уверенности в собственных силах.

В последнее время популярность набирает метод борьбы с психологическим травмами, предложенный Питером Левином. Данный метод подходит и для реабилитации спортсменов, получивших физическую травму и испытывающих психологически трудности с восстановлением [2]. Суть данного метода состоит в том, что спортсмен самостоятельно или со специалистом исследует мысленно своё тело, находит зажим, а он, как правило, бывает в том месте, где произошла травма или где болит, и пытается осознать свои ощущения, эмоции, мысли и т.п. Напряжение начинает изменяться – уходить или переходить в другую часть тела, пульсировать или жечь. Через какое-то время внимание переключается и сосредотачивается на том месте в теле, где хорошо, где не болит. Потом снова идет сосредоточение на травмированном участке и анализируется, что изменилось: изменилась ли боль, напряжение, что поменялось в ощущениях.

Таким образом, психологическая реабилитация спортсмена, получившего физическую травму, из организованной работы самого спортсмена, его тренера, спортивных психологов и врачей по возращению его в спорт и преодолению психологических барьеров.

Рассмотрим практику реабилитации травмированных спортсменов на примере МФК «Метеор» и ФК «Рубин» п.г.т. Ардатова.

Работа была проведена с 6-ю спортсменами, которые обратились за помощью к психологу с разными жалобами, чаще всего с чувством страха и повышенной тревожностью после получения травмы.

Для того чтобы определить степень психологической травмы, полученной спортсменами в результате физической травмы, применяем различные психологические диагностики, представленные в таблице 1, а затем анализируем психологическое состояние каждого спортсмена, делаем вывод о степени его психологической травмы, психологических барьерах и готовности к возвращению в спорт.

Таблица 1

Диагностические методы, применяемые для реабилитации спортсменов

Метод	Назначение метода	Порядок применения
Тест К. Леонгарда – Шмишека	Определение типологических свойств личности	В начале реабилитации с целью подбора оптимальной методики воздействия
Тест Элерса	Определяет доминирующий тип мотивации	В начале реабилитации и в конце (для определения эффективности воздействия)
Тест Люшера	Позволяет оценить психологическое состояние личности на момент проведения исследования, а также дает подтверждающую и дополнительную информацию для предыдущих тестов	В начале реабилитации с целью подбора оптимальной методики воздействия; в заключительном цикле для оценки позитивных сдвигов в состоянии спортсмена
Тест Мюстерберга	Выявляет коэффициент избирательности внимания – направленность и сосредоточенность психической деятельности на определенном объекте	В начале реабилитации и на заключительном цикле для оценки позитивных сдвигов в состоянии спортсмена
Тест Г.Айзенка	Определяет тип темперамента, то есть те индивидуально-психологические особенности личности, которые определяют динамику поведения человека	В начале реабилитации с целью подбора оптимальной методики воздействия
Тест Шуберта	Методика диагностики степени готовности к риску	В начале реабилитации и на заключительном цикле для оценки позитивных сдвигов в состоянии спортсмена

Далее по результатам диагностики для каждого спортсмена составляется индивидуальная программа психологической реабилитации, наиболее часто используемые из которых представлены в таблице 2.

Таблица 2

Психологические методы восстановления спортсменов, получивших физическую травму

Название метода	Сущность метода	Порядок применения
Аутогенная тренировка (регуляция психических состояний)	Состоит из двух ступеней: первая ориентирована на снятие психического напряжения, успокоение; вторая предполагает переход человека в особое состояние – надежды, доверия, веры в безграничные возможности организма по преодолению болезней и различных недостатков характера, по формированию желательных психических качеств	После проведения психодиагностики, подбирается индивидуально после анализа особенностей спортсмена
Психорегулирующая тренировка (регуляция психических состояний)	Вариант аутогенной тренировки, адаптированной к условиям занятий спортом	После проведения психодиагностики, подбирается индивидуально после анализа особенностей спортсмена
Психомышечная тренировка (регуляция психических состояний)	Направлена на совершенствование двигательных представлений, главным образом, за счет сосредоточения внимания и обеспечения сознательного контроля движений	После проведения психодиагностики, подбирается индивидуально после анализа особенностей спортсмена
Психическая саморегуляция	Воздействие человека на самого себя с помощью слов и соответствующих им мысленных образов; используется для снятия чувства тревоги, страха перед предстоящим соревнованием	В психической саморегуляции используют два направления – самоубеждение и самовнушение
Самовнушенный сон	Спортсмена учат погружать себя на определенное время в сон и самостоятельно выходить из него отдохнувшим; длительность от 20 до 40 мин	После проведения психодиагностики подбирается индивидуально после анализа особенностей спортсмена
Музыка и цветомузыка	Спортсмену индивидуально подбирают музыку восстановления	
Идеомоторная тренировка	Проигрывается соревновательный или тренировочный процесс	
Видеоидеомоторный тренинг (требует специальной аппаратуры)	На телевизионном экране проигрывается соревновательная ситуация, специальные средства помогают спортсмену ассоциироваться в соревновательном пространстве и тренироваться	

После проведенной работы у всех шести спортсменов чувство страха и тревожности уменьшились.

Таким образом, осознание истоков проблемы, которая может возникнуть после перенесенной спортсменом травмы, готовность человека сделать шаг навстречу себе самому делает возможным формирование новых интересов, приоритетов, жизненных ценностей после травмы является основным залог успеха психологической реабилитации.

Литература

1. Гогунов Е.Н., Мартьянов Б.И. Психология физического воспитания и спорта: учебное пособие. – М., 2017. – 231 с.
2. Исцеление от травмы методом Питера Левина. – URL: http://психология108.рф/2017/03/04/piter-levin/
3. Леонов С.В. Переживание спортивной травмы // Национальный психологический журнал. – 2012. – №2 (8). – С. 13–143.
4. Практикум по спортивной психологии / под ред. И.П. Волкова. – СПб.: Питер, 2012. – 316 с.
5. Сафонов В.К. Психология в спорте. Теория и практика. – М.: Издательство Санкт-Петербургского университета, 2018. – 232 с.
6. Статистика спортивного травматизма. – URL: https://www.sportmedicine.ru/sport_statistics.php

ВОЗМОЖНОСТИ ПСИХОЛОГИЧЕСКОЙ ПОМОЩИ МОЛОДЫМ СЕМЬЯМ В ПРОФИЛАКТИКЕ МЕЖЛИЧНОСТНЫХ КОНФЛИКТОВ

Е.В. Лебедева

Национальный исследовательский Нижегородский государственный университет им. Н.И. Лобачевского, Арзамасский филиал ННГУ, магистрант

Россия, Нижегородская обл., г. Арзамас; e-mail: tsareva.katya1997@yandex.com

Научный руководитель: Беганцова И.С., к.пс.н., доцент, begancz.irina@yandex.ru

В настоящее время происходит усложнение межличностных отношений. В условиях эрозии нравственных и духовных ценностей возникают кризисные ситуации, с которыми без соответствующей психологической помощи бывает трудно справиться. В данной статье рассмотрены возможности психологической помощи в профилактике межличностных конфликтов в молодых семьях, определено понятие межличностного конфликта и профилактики и выделены основные направления работы психолога с молодой семьей.

Ключевые слова: молодая семья; межличностный конфликт; профилактика; психологическая помощь.

У практикующих психологов, психотерапевтов наблюдается большое внимание к вопросу психологической помощи молодой семье в профилактике межличностных конфликтов.

По большей части, это определяется тем, что в наши дни происходит разрушение института брака: шаг за шагом возрастает число разводов и неполных семей; семейные союзы стали жить гораздо меньше лет, если вести отсчет от их создания; увеличивается количество одиноких людей, намеренно не вступающих в брачные отношения, по той самой причине что они не верят в реальность семейного счастья.

В современном обществе устанавливается новая позиция к разводу – это норма.

Возможности и особенности психологической помощи молодым семьям в профилактике межличностных конфликтов освещали в своих исследованиях Е.М. Зуйкова, Н.В. Гришина, В.С. Торохтий, Н.И. Олифирович, Т.А. Зинкевич-Куземкина, Т.Ф. Велента, О.А. Коряковцева и др.

Выделение молодой семьи в группу риска вызвано большим количеством трудностей в психологическом и бытовом плане, которые начинаются у молодых супругов в самом начале совместной жизни. Именно на данном этапе формируется фундамент счастливой супружеской жизни или происходит ее разрушение.

В первый раз понятие «молодая семья» было закреплено в нормативно-правовой базе только в конце двадцатого века. В Постановлении Верховного Совета Российской Федерации от 03 июня 1993 г. №5090-1 «Основные направления государственной молодежной политики в Российской Федерации» молодая семья была охарактеризована как «семья в первые три года после заключения брака (в случае рождения детей – без ограничения продолжительности брака) при условии, что один из супругов не достиг 30-летнего возраста» [5, с. 76].

Межличностные конфликты распространяются во все сферы человеческих отношений и являются самыми распространенными. Определить сущность межличностного конфликта тяжело. У исследователей нет единой точки зрения в подходе к определению межличностного конфликта. Как отмечает Н. В. Гришина, «межличностные конфликты – это ситуации противоречий, разногласий, столкновений между людьми» [3, с. 160].

Супружеский конфликт является распространённым видом межличностного конфликта.

Часто супружеские межличностные конфликты делят на конструктивные и деструктивные. Признаками конструктивных конфликтов являются наличие удовлетворяющего решения конфликта для обоих супругов и как следствие отсутствие у молодых супругов чувства раздражения. Деструктивный характер межличностного конфликта в молодой семье предполагает неудовлетворенность его итогом, чувство неотвратимости новых конфликтов и державшееся у молодых супругов эмоциональное напряжение. Деструктивные межличностные конфликты создают чувство неясности, гнева, обиды и падение уровня удовлетворенности браком в целом. Может произойти укрепление неблагоприятных эмоций, что, в свою очередь, может привести к распаду брачных отношений.

Наша цель – изучить возможности психологической помощи молодым семьям в профилактике межличностных конфликтов.

Для начала нужно обозначить, что мы понимаем под профилактикой межличностных конфликтов. В толковом словаре С.И. Ожегова мы находим следующее толкование профилактики, в нем его обозначают как «совокупность предупредительных мероприятий, направленных на сохранение и укрепление нормального состояния, порядка» [4, с. 327].

Шкуренко Д.А. определял психологическую профилактику как «систему мероприятий, цель которых – изучение причин, способствующих возникновению психических заболеваний и нарушений, их своевременное выявление и устранение» [1, с. 67].

Сама профилактика межличностных конфликтов «заключается в такой организации жизнедеятельности субъектов социального взаимодействия, которая исключает или сводит к минимуму вероятность возникновения конфликтов» [6, с. 78]. Здесь следует отметить, что не под силу сделать так, чтобы полностью исключить возникновение межличностных конфликтов между молодыми супругами, поэтому в данном контексте следует считать, что профилактика межличностных конфликтов включает в себя эффективное воздействие на конфликтные ситуации следующим образом – устранение деструктивного результата конфликта.

Торохтий В.С. определяет психологическую помощь как «область практического применения психологии и социальной педагогики, ориентированная на повышение социально-психологической компетентности людей и оказания психолого-педагогических услуг как отдельному человеку, так и группе (семье)» [4, с. 138].

Н.И. Олифирович, Т.А. Зинкевич-Куземкина, Т.Ф. Велента разделяют ряд функций психолога в работе с молодой семьей в профилактике межличностных конфликтов:

1. Поддерживающая функция: психолог создает психологическую поддержку, которая не имеется или существует в ложной форме в отношениях между молодыми супругами;

2. Посредническая функция: практикующий психолог выступает в роли посредника и способствует возрождению потерянных связей молодой семьи с внешним миром и между собой;

3. Функция обучения: здесь психолог содействует развитию навыков общения, обучает приемам саморегуляции и самопознания;

4. Функция развития: психолог помогает молодым супругам в развитии основных социальных умений и навыков, например, навыку внимательного отношения у супругу, понимания потребностей окружающих, умения оказывать поддержку и решать конфликтные ситуации, показывать свои чувства и замечать чувства друг друга. Психолог также помогает в поиске ресурсов молодой семьи, дававших каждому из супругов увидеть и воспользоваться возможностями для саморазвития;

5. Информационная функция: психолог предоставляет молодым супругам информацию о психическом здоровье и нездоровье, норме и ее вариантах, а также разрабатывает рекомендации, советы и руководства [4, с. 136–137].

В множестве психологических методов и форм работы с молодой семьей ключевое место занимают психогигиенические и психопрофилактические мероприятия, а также повышение психологической культуры молодой семьи. Избежание деструктивности в отношениях между молодыми супругами в результате обходится намного экономичнее как в социальном, так и финансовом планах, чем уже терапия имеющихся проблем между супругами. Однако мы видим, что данное направление часто теряется из виду, по причине психологической работы с молодой семьей при отсутствии ярко выраженных проблем, стимулировавшей супругов обратиться к психологу.

Профилактика межличностных конфликтов в молодой семье будет эффективно проходить во время совместной деятельности супругов. Воскресный семейный клуб объединяет близкие по духу семьи для активного досуга. Можно также организовывать семейные праздники, концерты, викторины, экскурсии, соревнования, походы, лагеря, шоу, КВНы, литературные конкурсы, конкурсы рисунков. Можно заниматься созданием теле- и радиопередач, статей в газетах, журналах; выпуск информационных листков, стенгазет, листовок, проспектов, визиток; подбор литературы; распространение опыта благополучных семей.

Данные формы работы благотворно влияют на развитие отношений между молодыми супругами, укрепляют нравственное и психологическое здоровье семьи в целом, способствуют сплочению молодых супругов через совместную деятельность [1, с. 25].

Однако, как мы уже говорили, данные направления часто теряются из виду. И поэтому следует рассмотреть алгоритм психологической помощи молодым супругам, которые уже имеют определенные проблемы и обратились за помощью к психологу.

Коряковцевой О.А. предложен алгоритм социально-психологической работы с молодой семьей.

1. Выявление запроса, диагностика с целью уточнения индивидуальных особенностей членов семьи и характера семейной ситуации.

2. Постановка семейного диагноза.

3. Посещение супругами занятий по одной из программ, рекомендованных специалистами по результатам диагностики и собеседования.

4. Текущая диагностика семьи для отслеживания эффективности социально-педагогической помощи и внесения коррективов в работу программы.

5. Завершение работы по программе.

6. Привлечение семьи к осуществлению психологической поддержки других семей (вовлечение в дальнейшую работу в качестве инициативной группы в рамках деятельности семейного клуба) [2, с. 57].

Коряковцева О.А. предлагает обычную схему психологической помощи молодым супругам в профилактике межличностных конфликтов: в первую очередь, это семейное консультирование, а только потом, по необходимости, социально-психологических тренинг. Таким образом, эти две формы работы дополняют друг друга [2, с. 58].

Семейное консультирование в контексте профилактики межличностных конфликтов между молодыми супругами обозначает определенную систему психологических воздействий, которые направлены на изменение межличностных отношений между супругами, а также развитие членов семьи в области оптимальных навыков поведения и способов личностного реагирования путем беседы с психологом, общесемейного обсуждения и элементов ролевых игр.

В профилактике межличностных конфликтов важен диагностический этап психологического консультирования.

Профилактика межличностного конфликта строится на многоаспектном анализе наиболее вероятных причин и факторов, которые способствуют возникновению межличностного конфликта, и продумывании способов их ослабления. Эти меры могут носить разноплановый характер, тут идет зависимость от происхождения причин конфликта. В первую очередь мы говорим о искоренении возможных психологических причин, в числе которых могут быть временное неадекватное восприятие происходящего, эмоциональное возбуждение, личная неприязнь к субъекту и многие другие.

Определение необходимости консультирования и прогноз эффекта воздействия на семью – это начальная диагностическая стадия коррекции супружеских отношений. Под семейным диагнозом понимается типизация нарушенных семейных отношений с учётом индивидуально личностных свойств членов семьи.

Следующим этапом работы является приглашение семьи на тренинг оптимального общения.

Следует отметить, что в отличие от тренинговой работы, с одной стороны, семейное консультирование более индивидуально подходит к проблемам данной конкретной семьи, тогда как тренинг эффективен для достаточно типовых проблем. С другой стороны, тренинг дает мощный импульс к изменениям и развитию за счет социальных взаимодействий (эффект группы) [3, с. 88].

Тренинг – это групповая форма работы, предполагающая специальными методами достичь существенных изменений в функционировании семьи за короткий период времени, а также отработать на практике основные способы и приемы нового эффективного взаимодействия. При этом формирование желаемых изменений происходит в заданном направлении сразу у нескольких семей в целом, что отличает тренинговую работу от семейного консультирования.

Таким образом, мы можем выделить следующие формы и методы профилактики межличностных конфликтов в молодой семье.

Во-первых, это организация совместной деятельности супругов, можно организовывать семейные праздники, концерты, викторины, экскурсии, соревнования, походы, лагеря, шоу, КВНы, литературные конкурсы, конкурсы рисунков.

Во-вторых, семейное консультирование и только потом, по необходимости, социально-психологических тренинг.

В категории семей, нуждающихся в особой помощи, на первое место выдвигается именно молодая семья. Молодые люди не всегда могут справиться с межличностными конфликтами и нечасто прибегают к помощи специалиста. В этом случае им оказывается специализированная психологическая помощь, которая имеет множество форм и методов.

Литература

1. Кашапов М.М. Психологическое консультирование: учебник и практикум. – 2-е изд., испр. и доп. – М.: Юрайт, 2020. – 157 с.

2. Коряковцева О.А. Социально-педагогическое сопровождение семей с детьми: учебное пособие. – 2-е изд., испр. и доп. – М.: Юрайт, 2020. – 225 с.

3. Милькевич, О.А., Перлова Ю.В. Методика и технология работы социального педагога: формы работы с семьей: учебное пособие. – М.: Юрайт, 2020. – 184 с.

4. Ожегов С.И., Шведова Н.Ю. Толковый словарь русского языка: 80000 слов и фразеологических выражений / Российская академия наук. Институт русского языка им. В.В. Виноградова. – 4-е изд., дополненное. – М.: Азбуковник, 1999. – 944 с.

5. Психологическая помощь: практическое пособие / Е.П. Кораблина, И.А. Акиндинова, А.А. Баканова, А.М. Родина; под ред. Е.П. Кораблиной. – 2-е изд., испр. и доп. – М.: Юрайт, 2020. – 222 с.

6. Рыбак Е.В. Молодая семья в современном обществе: методическое пособие для специалистов по работе с семьей и молодежью / Е.В. Рыбак, Н.Г. Слепцова, А.Б. Федулова, Н.В. Цихончик. – М.: ООО «ТР-Принт», 2016. – 150 с.

ИЗУЧЕНИЕ ЭМОЦИОНАЛЬНОГО ИНТЕЛЛЕКТА СТУДЕНТОВ СРЕДНИХ ПРОФЕССИОНАЛЬНЫХ ОБРАЗОВАТЕЛЬНЫХ УЧРЕЖДЕНИЙ

Е.В. Махов[1], А.О. Чудакова[2]
Национальный исследовательский Нижегородский государственный
университет им. Н.И. Лобачевского, Арзамасский филиал ННГУ,
[1]студент, [2]ассистент
Россия, Нижегородская обл., г. Арзамас; e-mail: mr.mev1997@mail.ru, chudakova.2014@inbox.ru

В статье рассматриваются результаты исследования эмоционального интеллекта, способности к эмпатии у студентов средних профессиональных учреждений и другие эмоционально-мотивационные аспекты общения, отмечается значимость их развития в процессе обучения по специальности «Гостиничное дело».

Ключевые слова: эмоциональный интеллект; социальный интеллект; среднее профессиональное образование.

В информационную эпоху, период перенасыщения данными всех сфер жизнедеятельности общества, значительно возрастает риск эмоционального выгорания, обострения межличностных конфликтов, недопонимания, а следовательно, актуализируется потребность в повышении психологической компетентности населения, укреплении психоэмоционального здоровья и целенаправленном развитии социального интеллекта. От последнего напрямую зависит успешность взаимодействий в социуме.

В рамках психологических исследований понятие «социальный интеллект» включает в себя умение выстраивать межличностные отношения на основе осмысления эмоций и неразрывно связано с категорией «эмоциональный интеллект».

А.Т. Ларина предлагает следующее определение эмоционального интеллекта: способность личности интерпретировать эмоции – свои собственные и других людей, на основе чего организовывать эффективное взаимодействие в социуме [3].

Теоретическими основами исследования послужили работы (Дж. Мейер, П. Сэловей, Д. Карузо, Э. Торндайк, Дж. Гилфорд, Г. Айзенк, А. Маслоу, Х. Гарднер, Д.В. Люсин, О.И. Власова и др.), посвящённые различным аспектам определения, структуры и методов развития эмоционального интеллекта (ЭИ) с учётом индивидуально-личностных, социально-психологических и возрастных особенностей человека.

Особое внимание следует уделить ЭИ в контексте профессиональной подготовки. Продуктивная работа в коллективе, с управленческой позиции и позиции подчинённого, особенно в сферах сервиса и культуры маловероятна при низком уровне развития эмоционального интеллекта.

Изучение эмоционального интеллекта студентов средних профессиональных образовательных учреждений проводилось на базе Арзамасского техникума строительства и предпринимательства. В исследовании приняли участие студенты 2 курса специальности «Гостиничное дело» в количестве 20 человек, а именно 13 юношей и 7 девушек.

Согласно ФГОС СПО по специальности 43.02.14 «Гостиничное дело», будущий выпускник должен быть способен «работать в коллективе и команде, эффективно взаимодействовать с коллегами, руководством, клиентами» (ОК 04), «осуществлять устную и письменную коммуникацию на государственном языке с учётом особенностей социального и культурного контекста» (ОК 05).

Так как в дальнейшем предполагалось проведение формирующего эксперимента по развитию эмоционального интеллекта у студентов СПО, учащиеся изначально были разделены на две группы по 10 человек – контрольную и экспериментальную.

Эмоциональная область студентов подросткового и юношеского возраста, которые приходятся на время обучения в СПО, – это многообразие переживаемых настроений, трудности в распознавании истинных чувств, расширение палитры собственных реакций, высокое значение принятия своих переживаний и эмоций других людей [2], что дополнительно осложняет проведение диагностики в данном контексте.

Для определения способности студентов сопереживать, поддерживать друг друга в различных ситуациях нами был проведен комплекс методик на измерение уровня эмпатии и эмоционального интеллекта:

- методика «Эмоциональный интеллект» Д. Люсина, основанная на интерпретации эмоционального интеллекта, как способности к пониманию собственных и посторонних эмоций и управлению ими;
- методика диагностики степени эмпатических способностей В.В. Бойко, предназначенная для оценки готовности сопереживать и понимать мысли и эмоции другого человека;
- социометрическая проективная методика «Квартира».

В процессе проведения первой методики особое внимание уделялось как внутриличностному, так и межличностному эмоциональному интеллекту. Эти два вида подразумевают актуализацию различных когнитивных процессов и навыков, но по некоторым предположениям обязаны быть сопряжены друг с другом. Таким образом, в структуре эмоционального интеллекта заранее акцентируется 2 «измерения», пересечение которых предоставляет собой 4 типа эмоционального интеллекта: понимание посторонних эмоций; понимание своих эмоций; управление чужими эмоциями; управление своими эмоциями.

На рисунке 1 представлены результаты студентов контрольной группы по шкалам данной методики.

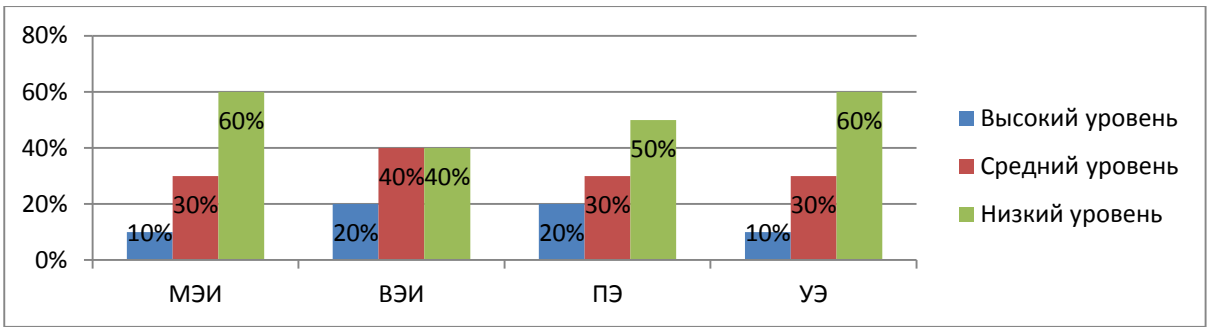

МЭИ (межличностный ЭИ); ВЭИ (внутриличностный ЭИ);
ПЭ (понимание эмоций); УЭ (управление эмоциями)

Рис. 1. Результаты по методике изучения эмоционального интеллекта (Д.В. Люсин) в контрольной группе

Согласно полученным данным, у студентов контрольной группы преимущественно низкий уровень межличностного эмоционального интеллекта (60%), что выражается в слабой способности к пониманию эмоций других людей и управлению ими; преимущественно низкий уровень внутриличностного эмоционального интеллекта (40%), что можно интерпретировать как неразвитую способность к пониманию собственных эмоций и управлению ими; низкий уровень понимания эмоций (50%); а также недостаточная готовность управлять своими эмоциями (60%).

Респондентам экспериментальной группы также был предложен тест эмоционального интеллекта Д.В. Люсина.

У студентов экспериментальной группы выявлен низкий уровень межличностного эмоционального интеллекта (50%); преимущественно низкий уровень внутриличностного эмоционального интеллекта (50); низкий уровень понимания эмоций (50%); а также достаточно низкий уровень управления эмоциями (60%), что отражено на рисунке 2.

В то же время сам Д.В. Люсин обращает внимание на возраст – 14–16 лет – кризисный период, включающий в себя колебания в настроении, инстинктивные возбуждения и изменения, удовольствие и страдание, проявление эгоцентризма и альтруизма, отчуждения к социальному и т.д. [4]. Таким образом, полученные результаты могут интерпретироваться как характерные для рассматриваемого возраста.

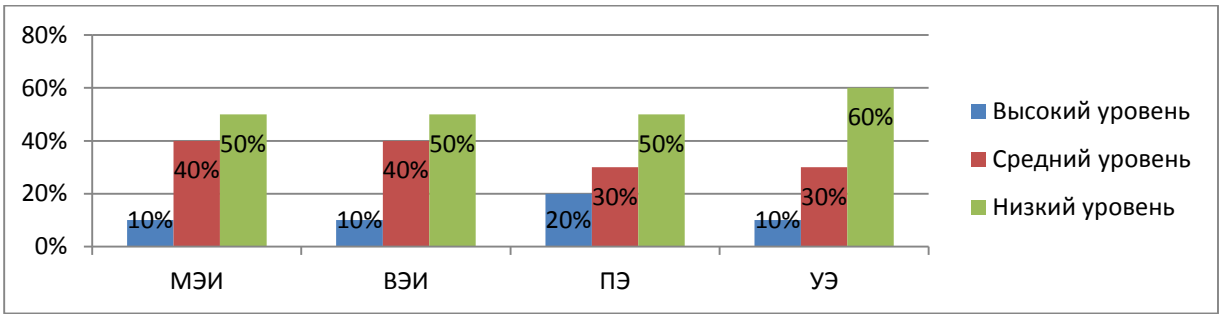

МЭИ (межличностный ЭИ); ВЭИ (внутриличностный ЭИ);
ПЭ (понимание эмоций); УЭ (управление эмоциями)

Рис. 2. Результаты по методике изучения эмоционального интеллекта (Д.В. Люсин)
в экспериментальной группе

При обработке результатов и качественном анализе полученных данных диагностики степени эмпатических способностей В.В. Бойко следует учитывать возможность специальных конфигураций эмпатии: сопереживания – переживания собеседником тех же самых эмоций, которые ощущает другой индивид, представляя себя на его месте; сочувствие – переживание из-за эмоций другого человека. Результаты проведения рассматриваемой методики представлены ниже на рисунке 3. Согласно изучению в обеих исследуемых группах преобладает заниженный уровень эмпатии (60% и 50%). Далее идёт средний показатель уровня эмпатии (30%). Очень низкий уровень эмпатии находится в меньшинстве (10%), а очень высокий уровень эмпатии практически отсутствует (0% и 10%).

Согласно полученным данным у студентов контрольной и экспериментальной групп наблюдается низкая степень развития эмпатии, характеризующаяся неразвитым чувством сопереживания, эгоистичностью, стремлением к удовлетворению преимущественно собственных повседневных потребностей. Низкий уровень эмпатии не свидетельствует о том, что человек безвозвратно остается сосредоточенным только на собственных суждениях. Однако на момент проведения диагностики респондент продемонстрировал отсутствие или низкий уровень стремления быть внимательным и полезным слушателем.

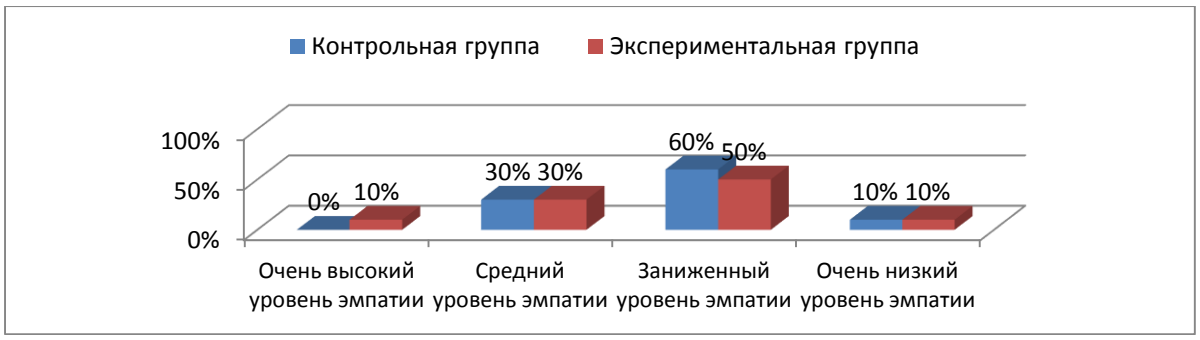

Рис. 3. Результаты по методике изучения эмпатических способностей В.Бойко
в контрольной и экспериментальной группах

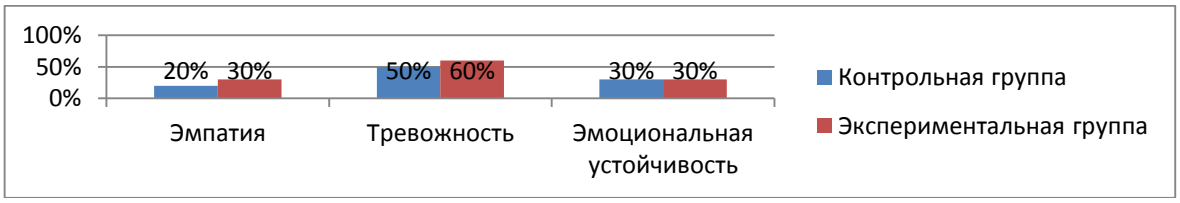

Рис. 4. Результаты по проективной методике «Квартира»
для выявления эмоциональных компонентов общения в контрольной и экспериментальной группах

Проективная методика «Квартира» разработана относительно недавно с целью диагностики эмоционально-мотивационных аспектов общения. Она дает возможность установить характерные черты взаимодействия личности в небольшой группе, а кроме того дать оценку социально-психологическим свойствам данной группы. Эта методика может использоваться в рамках психологического тренинга, при исследовании групповой динамики взаимоотношений. Тест «Квартира» принадлежит к классу экспрессивных рисуночных проективных методов (по систематизации Л. Фрэнка). Предлагаемая технология подразумевает активацию установок общения личности, её возможности к взаимодействию, формулировки эмоций в ходе коллективного рисования и проявления их в качестве проекций на листе бумаги. Методика обнаруживает индивидуальные качества, персональные эмоционально-мотивационные характеристики, проявляющиеся в общественном взаимодействии, определяющие поведение в разных ситуациях общения с другими людьми, а кроме того возможности её самореализации.

Результаты проведения методики «Квартира» представлены на рисунке 4.

Согласно диаграмме, признаки эмпатии наблюдаются в рисунках не многих студентов (20% и 30%). Признаки повышенной тревожности прослеживаются в «квартирах» большого числа студентов (50% и 60%), что говорит о проблемах во взаимоотношениях с людьми и беспокойстве. Показатели, свидетельствующие о высокой эмоциональной устойчивости, выявлены всего лишь у 30% студентов.

Полученные результаты свидетельствуют о недостаточном уровне развития эмоционального интеллекта, эмпатии, эмоциональной устойчивости на фоне тревожности как в контрольной, так и экспериментальной группах, что может рассматриваться с позиции необходимости разработки программы психологической и социально-педагогической помощи студентам средних профессиональных образовательных учреждениях в развитии эмоционального интеллекта.

Литература

1. Андреева И.Н. Эмоциональный интеллект: исследования феномена // Вопросы психологии. – 2006. – №3. – С. 78–86.

2. Гайнанова Л.Ф. Особенности развития эмоционального интеллекта в подростковом возрасте // Межпоколенческие отношения: современный дискурс и стратегические выборы в психолого-педагогической науке и практике: сборник научных статей XVI Международной научно-практической конференции, 2020. – М.: Психологический институт РАО. – С. 150–152.

3. Ларина А.Т. Эмоциональный интеллект // Азимут научных исследований: педагогика и психология. – 2016. – Т. 5. – №3 (16). – С. 275–278.

4. Люсин Д.В. Современные представления об эмоциональном интеллекте // Социальный интеллект: Теория, измерение, исследования / под ред. Д.В. Люсина, Д.В. Ушакова. – М.: Институт психологии РАН, 2012. – С. 29–36.

5. ФГОС СПО 43.02.14 «Гостиничное дело». – URL: file:///C:/Users/Lenovo/Downloads/fgos_ru_43_02_14.pdf.pdf (дата обращения: 15.10.2020).

ЭМОЦИОНАЛЬНЫЙ ИНТЕЛЛЕКТ В КОНТЕКСТЕ ПРОФЕССИОНАЛЬНО-ЛИЧНОСТНОГО РАЗВИТИЯ МОЛОДЁЖИ

Е.В. Махов[1], А.О. Чудакова[2]
Национальный исследовательский Нижегородский государственный
университет им. Н.И. Лобачевского, Арзамасский филиал ННГУ,
[1]студент, [2]ассистент
Россия, Нижегородская обл., г. Арзамас; e-mail: mr.mev1997@mail.ru, chudakova.2014@inbox.ru

В статье рассматриваются возможности развития эмоционального интеллекта в процессе получения среднего профессионального образования. Отмечается связь между профессиональными компетенциями и личностно-значимыми качествами. Предлагается краткое описание программы, реализуемой на базе Арзамасского техникума строительства и предпринимательства.

Ключевые слова: эмоциональный интеллект; социальный интеллект; среднее профессиональное образование.

Ускоряющийся темп изменений в мировых трендах, цифровизация, ряд социально-культурных, экономических, политических и природных кризисов, расширение и трансформация способов общения, а следовательно, построения личных и профессиональных отношений, напрямую отражаются в новых требованиях к работнику на рынке труда.

Эффективная подготовка современного специалиста заключается не только в успешном усвоении конкретных трудовых умений, навыков и отработки алгоритмов, но и в приобретении так называемых soft skills (с англ. «гибких навыков»).

Ряд исследователей в своих работах (М.Р. Ванягина, Л.К. Раицкая, Е.В. Тихонова, Л.К. Сальная, М.Э. Волкова, В. Шипилов, А.Э. Цымбалюк, В.О. Виноградова, Т.А. Яркова и И.И. Черкасова, L.H. Lippman, R. Ryberg, R. Carney, A. Kristin) трактуют soft skills как совокупность личностных характеристик, установок и социально-психологических универсальных навыков, в том числе стрессоустойчивость, креативность, многозадачность, эмоциональный интеллект, лидерские качества, тайм-менеджмент и т.д.

В связи со значимостью вышеперечисленных качеств для современного специалиста актуализируется проблема измерения надпрофессиональных компетенций будущего работника.

Большинство вышеперечисленных навыков могут быть исследованы посредством психодиагностических методов. Так, например, в процессе измерения эмоционального интеллекта нами использовались тест эмоционального интеллекта Д. Люсина; тест на эмпатические способности В. Бойко; проективная методика «Квартира».

Выбор методик обусловлен пониманием эмоционального интеллекта как личностно-профессионально важного качества, включающего в себя способность к эмпатии, осмыслению, интерпретации чувств окружающих и адекватному реагированию на них, умение эффективно выстраивать коммуникацию и отношения в различных сферах жизнедеятельности, что предполагает эмоциональную гибкость, но не лабильность, а следовательно – самоконтроль и готовность адаптироваться к социальной ситуации. Следуя данной дефиниции, мы можем рассматривать эмоциональный интеллект как один из ключевых критериев социально-психологического здоровья человека.

В исследовании эмоционального интеллекта приняли участие 20 учащихся 2 курса Арзамасского техникума строительства и предпринимательства. Полученные данные указывают на недостаточный уровень развития эмпатии, что характеризуется слабой способностью к сопереживанию. Результаты респондентов указывают на повышенную тревожность и сниженную эмоциональную устойчивость, что препятствует эффективной профессиональной деятельности. Следовательно, возникает необходимость разработки и проведения программы психологической помощи студентам средних профессиональных образовательных учреждениях в развитии эмоционального интеллекта.

Существуют полярные точки зрения относительно возможностей развития эмоционального интеллекта: предполагаемый устойчивый характер обсуждаемой способности, как следствие, маловероятность её изменения и акцент на совершенствование умения сознательного регулирования эмоций. В настоящее время продолжается поиск путей развития эмоционального интеллекта с учётом возрастных и индивидуальных особенностей человека. Особую популярность снискала техника американского научного журналиста Д. Гоулмана, ориентированная, прежде всего, на работу в тренинговых группах и базирующаяся на модели эмоционального интеллекта Mayer J.D., Salovey P., Caruso D.R. Последние рассматривают развитие эмоционального интеллекта в онтогенезе путём последовательного перехода от одного структурного компонента к другому, а именно от восприятия, оценки и выражения эмоций, идентификации эмоций к использованию эмоций для повышения эффективности мышления и деятельности; от анализа эмоций до сознательного управления эмоциями для личностного роста и улучшения межличностных отношений [3].

На эффективность тренинговой работы в решении поставленного вопроса указывал и И.В. Вачков, согласно исследованиям которого любой тренинг, независимо от целевой направленности и содержания, предполагает рефлексивный компонент и взаимодействие с окружающими, а следовательно, личностный рост и развитие эмоционального интеллекта [1]. Исходя из данного тезиса, особое внимание в контексте рассматриваемой

тематики следует обратить на кейс-технологии, проблемные ситуации, ролевые социально ориентированные игры, квесты и другие различные методы активного социально-психологического обучения.

Отдельно стоит остановиться на арт-терапевтических методах в развитии эмоционального интеллекта. Теоретическая и практическая сторона вопроса рассматривалась в трудах Ю.В. Лазаревой, Т.В. Леонтьевой, А.Е. Рудаковой, И.В. Сусаниной и т.д. Эффективное воздействие средств арт-терапии на эмоциональное развитие подростка достигается за счет трех основных факторов психотерапевтического воздействия: фактора художественной экспрессии; фактора психотерапевтических отношений и фактора интерпретации и вербальной обратной связи [2]. Описываемый вид деятельности обращается к актуальным для подросткового и юношеского возрастов потребностям в творчестве, самовыражении и познании себя. Кроме того, арт-терапия направлена на решение как диагностических, так и коррекционных задач. В сочетание с психодрамой данный метод даёт достаточно сильный эффект, порой требующий опыта, развитого чувства такта и эмоционального интеллекта у самого ведущего, а возможно, предполагающего углубления в дальнейшую индивидуальную помощь путём консультативной работы.

В нашем опыте в основу программы легли работы авторов Е.М. Семеновой, А.Г. Грецова, Г.С. Абрамовой, Д.М. Рамендика, М.С. Норбекова.

Обращаясь к структуре разрабатываемой программы психологической помощи студентам СПО в развитии эмоционального интеллекта, отметим ряд возможных задач, определяемых ожидаемыми результатами и структурными компонентами самого эмоционального интеллекта.

Программа психологической помощи студентам средних профессиональных образовательных учреждениях в развитии эмоционального интеллекта призвана развивать способность сознательно управлять своими эмоциями; развивать умения определять свои чувства и принимать их такими, какие они есть; формировать способность использовать свои эмоции на благо себе и окружающим; развивать умения эффективного общения с другими людьми, находить с ними общие точки соприкосновения; развивать способности понимать окружающих, эмоции и чувства окружающих людей, прошла успешно.

Студенчество в СПО совпадает с переходом от подросткового к юношескому возрасту, что влечёт за собой необходимость учёта возрастных особенностей при составлении программы: возможна тренинговая форма работа, направленная на развитие эмпатии, сензитивности, коммуникативных навыков, гармонизацию самооценки, тренировку уверенного и адаптивных способов совладающего поведения, однако стоит уделить внимание и проработке базовых эмоций (радости, гнева, вины, стыда, обиды, упрямства, одиночества и т.д) и категорий «добро», «зло», «справедливость», «конфликт». Программа включает в себя 10 тематических занятий в форме тренинга с использованием вышеописанных методов активного социально-психологического обучения и арт-терапии и направлена на знакомство с миром чувств, эмоций, их трактовку, обсуждение, возможное проживание и выработку способов совладающего поведения, тренировку управления эмоциями в различных обстоятельствах.

В качестве дополнительного инструмента развития способности к рефлексии и коммуникативных навыков, умения выражать и анализировать свои переживания участникам было предложено ведение «Дневника наблюдений».

В процессе реализации программы студенты отмечали в себе ряд изменений, среди которых мобилизация интереса к себе и своему внутреннему миру, повышение интереса к внутреннему миру, увлечениям, хобби одногруппников. Куратор группы обратил внимание на то, что учащиеся демонстрируют сравнительно более уважительное отношение к окружающим, как к сверстникам, так и преподавателям. Круг общения у многих расширился. Это можно интерпретировать как не только вероятно возросший уровень понимания юношами и девушками своих и чужих эмоций, но и готовность к адекватному реагированию, более уважительному, тактичному подходу в построении отношений с окружающими, предполагающему достаточный уровень самоконтроля, умения управлять своими эмоциями.

Таким образом, развитие эмоционального интеллекта должно рассматриваться как ключевой аспект профессиональной подготовки будущих специалистов в сфере профессий типа «человек-человек», способствующий повышению уровня взаимопонимания и взаимодействия участников процесса общения.

Литература

1. Вачков И.В. Психологический тренинг. Методология и методика проведения. – М.: Эксмо, 2010. – С. 560.

2. Леонтьева Т.В. Эмоциональное развитие подростков средствами арт-терапии // Вестник Казанского государственного университета культуры и искусств – 2014. – URL: https://cyberleninka.ru/article/n/emotsionalnoe-razvitie-podrostkov-sredstvami-art-terapii

3. Морозова И.С., Крагина А.Е. Развитие содержательных характеристик эмоционального интеллекта студентов вуза в условиях психолого-педагогического сопровождения // Известия Иркутского государственного университета. Серия: Психология. – 2018. – Т. 25. – С. 76–88.

ИЗУЧЕНИЕ МОТИВАЦИИ СОВРЕМЕННЫХ СТУДЕНТОВ НА ВСТУПЛЕНИЕ В БРАК И СОЗДАНИЕ СЕМЬИ

Т.А. Остроушко
Национальный исследовательский Нижегородский государственный
университет им. Н.И. Лобачевского, Арзамасский филиал ННГУ, студент
Россия, Нижегородская обл., г. Арзамас; e-mail: ostroushko-tatyana@mail.ru
Научный руководитель: Тихонова Э.В., к.пс.н., доцент, e-mail: mit1972@mail.ru

В статье рассматриваются теоретические и практические аспекты мотивации современных студентов на вступление в брак и создание семьи. Анализируются результаты диагностики по выявлению особенностей мотивации современных студентов на вступление в брак и создание семьи.

Ключевые слова: мотивация; брак; готовность к браку; ролевые ожидания.

Каждый период развития человеческого общества несёт в себе новые факторы развития социальных институтов, в частности института семьи. В настоящее время, когда происходит активная цифровизация всех сфер жизни общества, особенно важно сохранить институт семьи и выявить особенности мотивации молодёжи на вступление в рак и построение семейных отношений. Этим определяется актуальность направления настоящего исследования.

Говоря о готовности к вступлению в брак, мы имеем в виду установку личности, направленную на выполнение определенных действий, приводящих к созданию семьи и установлению брачно-семейных отношений. Данная установка предполагает осознание человеком последствий, непременно наступающих по заключении брака, придание им данному событию личностной значимости; наличие у него комплекса определенных знаний, умений, навыков; готовность преодолевать препятствия, возникающие в ходе реализации новой социальной роли.

Первостепенным критерием готовности человека к вступлению в брак является его мотивация. Мотивационная готовность подразумевает самостоятельность (обладание бытовыми навыками, материальную автономность, способность к самостоятельному принятию решений), а также сформированность ответственности за создаваемую семью, готовность к рождению и воспитанию детей.

В ходе изучения психологической литературы [1–3] нами было выявлено, что, по мнению исследователей, современная учащаяся молодежь не обладает достаточным уровнем психологической готовности к вступлению в брак, поскольку у них нет четкого представления о браке и супружеских отношениях, у юношей и девушек данного возраста преобладает романтизированный взгляд на отношения, отсутствует доминирующая мотивация к заключению брака, а супруг, прежде всего, рассматривается как партнер для интимного и неформального общения.

Для выявления особенностей мотивации современных студентов на вступление в брак и создание семьи нами было проведено исследование данного вопроса. Опытно-экспериментальной базой исследования стал Арзамасский филиал Нижегородского государственного университета им. Н.И. Лобачевского. Выборку составили 38 студентов данного вуза, в том числе 27 девушек и 11 юношей. Студенты были распределены на две группы – экспериментальную и контрольную. С учётом цели исследования были подобраны следующие психодиагностические методики:

1) тест-карта оценки готовности к семейной жизни (Юнда Н.Ф);
2) опросник «Ролевые ожидания и притязания в браке» (РОП) (А.Н. Волкова);
3) анкета «Представление о брачно-семейных отношениях».

По результатам проведения методики «Тест-карта оценки готовности к семейной жизни» были получены следующие результаты. Большинство студентов (78%) представляют себе сложности создания семьи, возникающие в ней взаимоотношения, серьёзно относятся к этому вопросу, однако существуют респонденты 22%, не осознающие всей серьезности брака и не готовые к вступлению в него.

Результаты использования опросника «Ролевые ожидания и притязания в браке» (РОП) свидетельствуют о ярко выраженной установке респондентов, особенно девушек, на активную родительскую позицию брачного партнера. Родительские функции для молодых людей и девушек являются достаточно значимыми, молодежь придает большое значение роли отца (матери) и считает родительство основной ценностью, концентрирующей вокруг себя семейную жизнь. Интересно, что юноши больше ориентированы на собственные обязанности по воспитанию детей, нежели девушки. Они возлагают ответственность по воспитанию детей на супругу, но при этом у них самих ярко выражена активная родительская позиция.

С помощью Опросника было выявлено, что в контрольной группе 33,3% юношей (2 человека) и 61,6% девушек (8 человек), в экспериментальной группе 20% юношей (1 человек) и 36% девушке (5 человек) имеют уровень достаточной подготовленности к семейной жизни, у них сформированы представления и они готовы к созданию семьи. Уровень удовлетворительной готовности (представления о браке недостаточно сформированы для благополучного и долгосрочного совместного проживания с партнёром) в контрольной группе имеют 50% юношей (3 человека) и 31% девушек (4 человека), в экспериментальной – 40% юношей (2 человека) и 50% девушек (7 человек). Остальные участники опроса оказались не готовы к семейным отношениям, из них в контрольной группе 16,5% юношей (1 человек) и 7,7% девушек (1 человек), в экспериментальной – 40% юношей (2 человека) и 14% девушек (2 человека). Можно предположить, что большинство студентов из выборки представляют

себе сложности создания семьи, возникающие в ней взаимоотношений, серьёзно относятся к этому вопросу, однако существуют респонденты, не осознающие всей серьезности брака и не готовые к вступлению в него.

На завершающем этапе исследования нами была проведена анкета «Представление о брачно-семейных отношениях», с помощью которой были выявлены приоритетные семейные ценности молодёжи: любовь, семья, свобода, признание общества, возможность проявить инициативу, труд, материально обеспеченная жизнь.

Обобщая полученные данные, получаем следующую картину. Результаты исследования, полученные по Тест-карте оценки готовности к семейной жизни (И.Ф. Юнда), позволяют утверждать, что девушки в большей степени, чем юноши, демонстрируют достаточную подготовленность к семейной жизни. Это характеризуется тем, что девушки стремятся создать положительный эмоциональный фон в семье, поддерживают уважительные и доброжелательные отношения с родными и близкими, осваивают и совершенствуют хозяйственно-экономические функции, уделяют значение налаживанию здорового семейно-бытового режима и т.д.

По ролевым притязаниям и ожиданиям в браке и юноши, и девушки показали средние баллы. Для юношей приоритетным оказались интимно-сексуальные отношения, родительско-воспитательные и шкала внешней привлекательности партнерши. Для девушек приоритетными являются такие сферы семейной жизни как личностная идентификация, хозяйственно-бытовая, эмоционально-психотерапевтическая, внешняя привлекательность партнера.

Полученные в ходе диагностики данные позволяют сделать вывод о том, что большинство опрошенных студентов обоих групп имеют здоровые представления о браке, роли отца и матери, добытчика и главы семьи. Однако отмечаются ответы, в которых прослеживаются неверные представления о браке, что впоследствии может негативным образом повлиять на брачные отношения респондентов. Следующим этапом начатого исследования мы планируем разработку программы психологической помощи современной студенческой молодежи в подготовке к вступлению в брак и формированию позитивных семейных установок.

Литература

1. Витковский Е.О., Кузнецова О.З. Современное отношение молодежи к семье и браку // Электронный научно-методический журнал Омского ГАУ. – 2019. – №6. – С. 12–16.

2. Дружинина Ю.А., Маленова А.Ю. Особенности мотивации брачно-семейных отношений представителей разных поколений // Семейная психология. Вестник Омского университета. – 2016. – №2. – С. 39–51.

3. Касаркина Е.Н. К вопросу о психологической и социальной готовности молодежи к брачно-семейным отношениям // Вестник по педагогике и психологии Южной Сибири. – 2017. – №4. – С. 14–17.

ПСИХОЛОГИЧЕСКИЕ ОСОБЕННОСТИ АДАПТАЦИИ ПЕРВОКУРСНИКОВ К УСЛОВИЯМ ОБУЧЕНИЯ В ВУЗЕ

Н.Н. Пушкарева, Л.В. Киреева

Национальный исследовательский Нижегородский государственный университет им. Н.И. Лобачевского, Арзамасский филиал ННГУ, магистранты

Россия, Нижегородская обл., г. Арзамас

e-mail: Puschckareva.nataliya@yandex.ru, Ludmila_wl@bk.ru

Научный руководитель: Дворникова И.Н., к.пс.н., доцент, din4@mail.ru

В статье рассмотрены психологические особенности адаптации первокурсников к условиям обучения; ускорение процесса адаптации первокурсников к новому образу жизни; исследование психических состояний, возникающих в начале процесса учебной деятельности; создание психолого-педагогических условий оптимизации процесса адаптации.

Ключевые слова: адаптация; адаптация первокурсников; психологические особенности адаптации; студенческая среда; мотивы; психолого-педагогические условия.

При изменении внешних условий жизнедеятельности индивида неизбежно включаются процессы адаптации. Адаптация является сложным и многоуровневым процессом, включающим психологическую, социальную и педагогическую составляющие. Успешная адаптация к новым условиям является важнейшим условием полноценной жизнедеятельности человека.

Мы рассматриваем адаптацию как совокупность психологических и физиологических реакций организма, лежащих в основе приспособления его к окружающим условиям, направленных на сохранение относительного постоянства его внутренней среды, при которых происходит взаимодействие социальной личности с социальной средой. Адаптация студентов-первокурсников – это процесс приведения основных личностных параметров и социальных характеристик студента в состояние гармонизации с новыми условиями вузовской среды [1].

Особенно остро прослеживается проблема адаптации первокурсников высших учебных заведений. Студенты, попадая в совершенно новые, непривычные условия социальной среды, сталкиваются с внутренними и внешними противоречиями, предъявляющими повышенный запрос к активации социальных и биологических резервов молодых людей. Первые дни и месяцы учебы студентов связаны со сменой жизненных стереотипов, социальными новшествами, стрессовыми ситуациями; новая обстановка, новый коллектив, новые требования,

зачастую оторванность от родителей, самостоятельное распоряжение «свободой», денежными средствами приводят к возникновению проблем в обучении, в коммуникациях с сокурсниками и преподавателями [2].

Анализируя количество отчислений студентов из ВУЗов, надо отметить, что больший процент приходится именно на начало учебы.

В этих условиях особенно важно помочь студенту осознать имеющиеся ресурсы, способствующие формированию здорового жизненного стиля, помочь развить эти ресурсы и на их основе сформировать стратегии и навыки здорового поведения.

В работах исследователей адаптационных процессов выделяются формы адаптации студентов-первокурсников к условиям обучения в вузе [3]:

- формальная адаптация как информирование студентов о структуре высшей школы, содержание обучения, требованиям и обязанностям студентов, знакомство с преподавательским составом, студенческой группой;
- общественная адаптация как интеграция групп студентов первых курсов в студенческий коллектив вуза в целом;
- дидактическая адаптация как освоение студентами форм и методов учебной работы в высшей школе.

Так, в процессе преодоления возникающих трудностей, происходит соотнесение собственных возможностей личности и формирование моделей и стратегий поведения, в соответствии с изменившимся условиям среды, что и является процессом адаптации.

В социальной адаптации процесс приспособления происходит за счет использования социальных ресурсов. Высокий социальный статус, удовлетворенность окружающей средой, доступность ресурсов является показателем успешной социальной адаптации. Неуспешную социальную адаптацию характеризует отклоняющееся поведение, и как следствие, изменение или покидание социальной среды.

К социально-психологическому аспекту адаптации первокурсника относят приобретение социальной роли и статуса студента, это и отношения студентов группы, курса, факультета, института, освоение норм, правил и ценностей учебного заведения.

Отражая основные направления деятельности студентов, принято рассматривать адаптацию студентов-первокурсников как совокупность трех аспектов:

- адаптация к условиям учебной деятельности как привыкание к формам занятий, преподавания, контроля и оценки знаний принятым в учебном заведении, к режиму труда и отдыха, самостоятельному образу жизни и т.п.;
- адаптация к группе как участие в жизни коллектива сокурсников, принятие его правил, традиций;
- адаптация к будущей профессии как приобретение профессиональных знаний, умений, навыков и компетенций, приобретение специальных качеств.

Анализируя психолого-педагогическую литературу, выделяют две группы факторов, способствующих успешной адаптации в образовательном процессе студентов первокурсников. Это внутренние факторы, направленные на преодоление внутренних конфликтов и противоречий, и внешние факторы, объединяющие в себе решение проблемных ситуаций и приспособление личности объективным трудностям [4–5].

Для успешной адаптации первокурсников необходимо применение таких форм взаимодействия со студентами на образовательном, психологическом, межличностном уровнях, как адаптация к учебной деятельности, повышение уверенности в своих силах, мотивации к обучению, обеспечение межличностного взаимодействия [6].

Содержательные характеристики аспектов адаптации студентов были положены в основу психолого-педагогического исследования студентов первого года обучения в Арзамасском филиале ННГУ.

Выборку для исследования составили студенты психолого-педагогического факультета Арзамасского филиала ННГУ. В основу диагностики положены следующие методики: методика исследования адаптированности студентов в вузе (Т.Д. Дубовицкая); методика «Измерение мотивации достижения» (М.Ш. Магомед-Эминов); определение психологического климата группы по карте-схеме Л.Н. Лутошкина. В ходе проведенного психолого-педагогического обследования нами выявлены различные качественные данные прохождения адаптационного периода первокурсников.

Изучая группу первокурсников на этапе адаптации к обучению в вузе, нами были выявлены следующие трудности студентов:

- переживания, связанные с уходом из школьного коллектива;
- недостаточная мотивационная готовность к выбранной профессии;
- неумение осуществить психологическую саморегуляцию (отсутствие навыков выполнения самостоятельной работы; неумение конспектировать, работать с первоисточниками, словарями, каталогами);
- неудачные попытки создания оптимального режима труда и отдыха в новых условиях;
- страх публичных выступлений перед своими однокурсниками и авторитетными вузовскими преподавателями;
- социально-экономические проблемы у иногородних студентов: обеспечение себя жильем и финансовыми средствами, незнание города, отсутствие эмоциональной поддержки родных и близких.

Выявленные экспериментальные данные указывают на необходимость повышения мотивации студентов к учебной деятельности, формирования положительного климата в группе, развитие самостоятельности студента.

В целях создания условий успешной адаптации студентов первого курса в вузе мы разработали и применили программу, задачами которой стали разработка и проведение психокоррекционных мероприятий; формирование представлений о структуре учебного процесса и внеурочной деятельности; развитие групповой сплоченности и создание благоприятного психологического климата в коллективе; развитие навыков эффективного межличностного взаимодействия и повышение уверенности в себе.

В работе со студентами применялись такие формы, как анкетирование; социологические опросы; диагностирование; лекционно-практические занятия; тренинги; ролевые и ситуативные игры; дискуссии; беседы; социально-педагогическое сопровождение; психолого-коррекционное воздействие; включение студентов во внеучебную деятельность. Была задействована когнитивная, мотивационно-волевая, социально-коммуникативная сферы деятельности студентов. Педагогическое сопровождение организовано с позиции личностно ориентированного подхода и развивающего обучения.

В ходе проведения программы участники получили возможность переоценить и отработать новые способы поведения. В группе была создана творческая обстановка и доверительная атмосфера, что способствовало раскрытию каждого участника и более эффективному усвоению знаний, выработке умений и постановке навыков саморегуляции.

После применения программы была проведена повторная диагностика по тем же методикам. Общие результаты диагностик позволили сделать вывод: отношения в экспериментальной группе стали стабильными, доброжелательными, появившийся положительный настрой и формирующиеся межличностные контакты помогают ребятам и в учебе, и в других общих делах, а также способствуют налаживанию дружеских связей и отношений.

Вследствие того, что опробованная нами программа оказалась эффективной, мы пришли к выводу о том, что адаптация студентов-первокурсников возможна при условии взаимодействия преподавателей и студентов, кураторской поддержке, использованием психолого-корректирующих мероприятий. В адаптации первокурсников в вузе определяющее значение имеют индивидуальные, психологические особенности человека, его деловые, личностные и поведенческие качества, ценностные и семейные ориентации, социальное окружение, академическая активность, состояние здоровья и т.д.

Адаптация студента-первокурсника должна способствовать наиболее полной реализации личностного потенциала в учебно-познавательной деятельности. Именно раскрытие развивающего личностного потенциала студента стимулирует развитие и обеспечивает функционирование связей, определяющих место обучающегося в образовательной среде вуза.

Литература

1. Агаева А.Э. Особенности адаптации студентов I курса к обучению в вузе // Научно-методический электронный журнал «Концепт». – 2016. – Т. 11. – С. 1221–1225. – URL: http://e-koncept.ru/2016/86264.htm

2. Кусакина С.Н. Психологическая готовность к обучению в вузе // Управление образовательным учреждением. – 2015. – №8. – С. 24–37.

3. Демидова Л.И., Каишник О.И., Брызгалина А.А. Тревожность студентов вуза и их успешность в учебной деятельности // Личность, семья и общество: вопросы педагогики и психологии: сборник статей по материалам XXXV Международной научно-практической конференции. – Часть II. – 2013. – Декабрь. – №12 (35). – С. 88–92.

4. Антипова Л.А. Педагогические технологии успешной адаптации личности студента в процессе обучения в вузе // Казанский педагогический журнал. – 2008. – №2. – С. 52–56.

5. Резник С.Д. Кто научит студента жить? // Высшее образование в России. – 2015. – №1. – С. 146–151.

6. Бочарникова Я.В. Психолого-педагогическое сопровождение адаптации студентов первого курса // Первое сентября. 2010. – №1. – С. 1–2.

ПРОБЛЕМЫ ЭМОЦИОНАЛЬНОЙ СФЕРЫ КАК ПРЕДИКТОР ИНТЕРНЕТ-ЗАВИСИМОСТИ

Н.Б. Смирнова[1], А.О. Чудакова[2]

Национальный исследовательский Нижегородский государственный
университет им. Н.И. Лобачевского, Арзамасский филиал ННГУ,
[1]студент, [2]ассистент
Россия, Нижегородская обл., г. Арзамас; e-mail: sofya.rogova.97@bk.ru, chudakova.2014@inbox.ru

В данной статье представлены результаты исследования эмоциональной сферы и склонности к интернет-зависимости учащихся сельской школы. Рассматривается проблема взаимосвязи таких состояний, как тревожность, агрессия, трудности в установлении межличностных контактов, неадекватная самооценка с аддикцией.

Ключевые слова: интернет-зависимость; аддикция; подростки; эмоции; проблемы эмоциональной сферы.

В XXI веке жизнедеятельность общества достаточно сложно представить без использования интернет-ресурсов и сопутствующих процессов киберсоциализации. Социальные сети, различные мессенджеры, видеохостинги, стриминговые сервисы и многое другое настолько укоренились в нашей жизни, что многие современные дети с трудом представляют день без пребывания онлайн на той или иной платформе. Сложно отрицать позитивные аспекты научно-технического прогресса, ведь с помощью интернета человек может быстро получить доступ

к любой интересующей информации, а также с лёгкостью может овладеть каким-то навыком или творческой техникой. Однако не стоит забывать о пагубном влиянии интернета на здоровье людей, как физическое, так и психологическое. Чрезмерное пристрастие к интернету негативно сказывается на психоэмоциональной сфере ребенка.

Исследования фонда развития Интернет гласят, что каждый пятый российский ребенок предпринимает безуспешные попытки уменьшить время пребывания в Сети и испытывает в связи с невозможностью быть онлайн чувство дискомфорта [1].

Вот уже более 20 лет активно изучается проблема интернет-зависимости. М. Орзак называет её серьёзным расстройством, имеющим не только физиологические, но и психологические последствия. К. Янг считает, что интернет-зависимость – это патологическое увлечение интернетом, нарушение контроля влечения нехимического генезиса. М.И. Дрепа интерпретирует зависимость от глобальной Сети как компульсивное желание войти в интернет, находясь офлайн, и невозможность выйти из интернета, находясь онлайн. Многие отечественные исследователи (Короленко В.Ц., Малыгин В.Л., Войскунский А.Е., Лоскутова В.А., Кулаков С.А. и др.) отмечают, что интернет-зависимость наиболее часто проявляются в юном возрасте – в среде подростков и юношей, что вызывает проблемы в эмоциональной сфере и межличностных отношениях.

Научные исследования показывают, что число жалоб на физическое здоровье возрастает именно среди детей и подростков. Чаще всего они жалуются на сухость в глазах, ухудшение зрения и боли в спине.

Рассматриваемая проблема приобретает особую остроту в период актуальной эпидемиологической ситуации. Дистанционное обучение затрудняет соблюдение санитарно-эпидемиологических норм и правил в процессе получения школьного образования.

Чрезмерное использование интернета отрицательно сказывается на психологической и социальной жизни индивидов. Наблюдается повышенная тревожность, агрессия, проблемы с самооценкой и в сфере межличностных отношений.

В связи с этим целью нашего исследования является установление связи интернет-зависимого поведения детей и подростков и проблем эмоциональной сферы.

Нами были использованы следующие эмпирические методы: «Проективная диагностическая методика «Дерево в бурю» (Галицкая Е.А); модифицированный «Тест на интернет-аддикцию» (Т.А.Никитина, А.Ю. Егоров), а также методы качественной и количественной обработки данных.

Исследование проходило на базе МБОУ «Хватовская ОШ» Арзамасского района Нижегородской области. В нём принимали участие ученики 5 класса, в количестве 11 человек (6 девочек, 5 мальчиков) 11–12 лет и 9 класса, в количестве 7 человек (3 девочки, 4 мальчика) 14–15 лет, что позволило выделить особенности влияния интернет-среды на эмоциональную сферу как старших подростков, так и младших подростков.

Учащиеся, за некоторым исключением, демонстрируют открытую зависимость от гаджетов. В ходе наблюдения было выявлено, что большинство детей предпочитают проводить перерывы между уроками с телефоном в руках, некоторые ученики достают телефоны во время уроков. В большинстве своём школьное «общение» обучающихся строится на совместном просматривании новостной ленты в социальных сетях либо коллективной игре в приложения ВКонтакте или на смартфоне. Ученики очень неохотно расстаются с телефонами, проявляют открытую агрессию в ответ на просьбу учителя убрать гаджет, они буквально не находят себе места, когда педагог забирает телефон. Со стороны видно, какая тревога одолевает школьников, когда под рукой нет любимого смартфона. На одной из перемен был проведен эксперимент: детей на 15 минут оставили в классе без телефонов и других гаджетов в окружении своих одноклассников, выяснилось, что школьникам не о чем поговорить друг с другом, кроме обсуждения свежих новостей в социальных сетях. Наблюдаются явные проблемы с установлением контактов. Обучающиеся преимущественно из семей группы риска. Несмотря на то, что внеурочное время детей организовано, педагоги дополнительного образования также жалуются на чрезмерное нахождение учеников в телефонах. Однако есть те дети, которые сводят общение с гаджетами к минимуму: на переменах они предпочитают размяться в коридоре или спокойно посидеть, на уроке внимательно слушают учителя, не отвлекаясь на посторонние занятия, а во внеурочное время предпочитают активный отдых, саморазвитие и реальное общение. К сожалению, в своем коллективе такие дети не пользуются популярностью.

В ходе исследования в первую очередь была проведена модификация теста на интернет-аддикцию (Т.А. Никитина, А.Ю. Егоров). Тест позволяет выделить предпочтительные формы времяпрепровождения среди обучающихся: сколько времени они проводят за гаджетами, какие чувства испытывают во время игр и в то время, когда приходится отказаться от телефонов, также в ходе отсветов можно отметить некоторые аспекты здоровья подростков. Анализ методики показал значительные отличия среди ответов младших и старших подростков по некоторым параметрам. Например, большая часть 5-классников (65%) предпочитают проводить время с друзьями в реальности, гуляя на улице или играя в подвижные игры. Напротив, 90% старших подростков предпочитают гаджеты реальному общению. Также сравнивался возраст, с которого младшие и старшие подростки получили свободный доступ к смартфонам и компьютерам. В этом случае показатели не имеют особенных различий, 64% младших и 86% старших подростков познакомились с интернетом в период с 3 до 5 лет. Такой результат позволяет сделать вывод, что с развитием информационных технологий дети практически одновременно с освоением навыков пользования гаджетами обучаются устойчивой походке и четкой речи. Сильно отличаются показатели по количеству часов, проведенных с телефонами в руках. 70% старших подростков проводят больше

6 часов перед экраном, когда самый высокий показатель (45%) у младших подростков, они проводят в интернете 1–2 часа. Вероятно, такое различие кроется в возрастных особенностях групп обследуемых. Ведущий вид деятельности старших подростков – общение со сверстниками, потребность в самоопределении, развитие чувства идентичности, при неблагоприятном течении соответствующего кризиса, ведут к снижению учебной мотивации, «зацикленности» на себе. Самоутверждение в контексте киберсоциализации может быть реализовано через демонстрацию значимых для подростка сторон жизни в социальных сетях (выкладывание фото, статусы), а также через погружение в вирутальные миры компьютерных игр.

У младших подростков – пятиклассников, наоборот, гораздо чаще проявляется потребность в обучении, что можно назвать своеобразным отголоском младшего школьного возраста.

Мы исследовали чувства, которые подростки испытывают, находясь с гаджетом в руках. В этом случае результаты удивительным образов совпали, 50% всех опрашиваемых испытывают покой, когда сидят в интернете или играют в виртуальные игры. Также 50% младших подростков испытывают азарт и радость.

Диагностировались чувства, которые подростки испытывают, когда долго не находятся в интернете или не играют. 85% всех опрашиваемых испытывают дискомфорт, когда приходится отказаться от любимого гаджета, особой разницы в этом случае между подростками разных групп нет. Этот показатель говорит нам о серьезной интернет- и гаджет-зависимости у опрашиваемых. Однако младшие подростки, при содействии значимых взрослых, чётче контролируют свое времяпровождение в игре или интернете. 75% пятиклассников не проводят больше запланированного времени в интернете, когда 85% старших подростков вообще не следят за временем и частенько просиживают перед экраном больше положенного, пренебрегая при этом учебой и домашними делами.

В тесте обращалось внимание на проблемы со здоровьем у подростков. Ожидаемо, 55% младших и 70% старших подростков отмечают ухудшение здоровья, особенно в области зрения и опорно-двигательного аппарата. Также в тесте рассматривались некоторые качества, которые свойственны подросткам в реальной жизни, 45% пятиклассников недовольны собой, такой показатель можно связать с неустойчивой самооценкой представителей данного возраста, самый высокий показатель у старших школьников в графе «недовольство собой» (62%).

Таким образом, мы делаем вывод, что больше половины подростков интернет-зависимы, остальные же находятся в группе риска. Несмотря на несколько выявленных отличий между показателями у представителей 5 и 9 класса, в целом, ввиду небольшой выборки, они не могут рассматриваться как значительные.

Анализ проективной методики «Дерево в бурю» позволит выделить эмоциональные состояния, которые наиболее часто встречались в работах учеников. После обобщения результатов мы выделили тревожность, проблемы с установлением контактов, агрессию, неустойчивую самооценку и характерный поиск защиты.

Больше половины обследуемых как в 5 (55%), так и в 9 (71%) классах, демонстрируют наличие тревожности, значительных различий между классами не обнаружено. Возможно, высокий процент по этой шкале связан с продолжающейся адаптацией пятиклассников к средней школе и предстоящими экзаменами у девятиклассников. Именно в эту группу входят дети, зависимые от гаджетов. Они склонны к беспокойству, нервозности, напряженности, это может быть следствием агрессивных игр, чрезмерного увлечения интернет-общением, большого объема информации различной направленности.

Проблему с установлением контактов демонстрируют 45% пятиклассников и 29% девятиклассников, опять же, разница между классами не велика. Стоит отметить, что данный результат подтверждает результаты ранее проведенного теста на выявление склонности к интернет-аддикции.

Большое количество времени, проведенное в интернете или виртуальной игре, ведет к проблемам в сфере межличностного общения. Около 70% всех обследуемых демонстрирует наличие агрессии. Высокий показатель агрессии может быть напрямую связан с игроманией и интернет-зависимостью. Неустойчивая самооценка наблюдается у 80% младших подростков и 14% старших, что опять же не противоречит результатам тестирования и может объясняться возрастными особенностями.

Элементы, указывающие на «поиск защиты», отмечаются в рисунках 57% старших и 9% младших подростков. Это может быть связано как с проблемами в общении с родителями, тревожностью, так и возрастом респондентов (для старшего подросткового возраста характерно выстраивание своей картины миры, стремление к сепарации, сопротивление семейному контролю, что может сопровождаться ощущением потери опоры, одиночества, чувством непонятости).

Исходя из полученных данных, можно сделать вывод о связи эмоциональных проблем и выявленной у подростков интернет-зависимости. При этом тревожность, неадекватная самооценка, агрессивность, трудности в установлении межличностных контактов могут являться как следствием аддикции, так и её предиктором, что особенно актуально в период сложившейся эпидемиологической обстановки и при высоком уровне вероятности перехода на дистанционное обучение.

Данная проблема требует учёта возможных рисков, вплоть до существенной коррекции учебного и воспитательного планов, предполагающей установление акцента на гармонизации внутрисемейных отношений, повышение родительской компетентности, развитие адаптивных копинг-стратегий и – в целом – укрепление психологического здоровья всех участников образовательного процесса.

Литература

1. Крюкова Е.Н. Интернет-зависимость как один из показателей нарушения межличностных отношений // Вестник Самарского государственного технического университета. Серия: Психолого-педагогические науки. – 2012. – №1. – С. 87–92.

2. Серебреникова Ю.В. Влияние компьютерных игр на агрессивность у подростков 14–15 лет // Вектор науки Тольяттинского государственного университета. Серия: Педагогика, психология. – 2014. – №1 (16). – С. 192–196.

3. Солдатова Г., Рассказова Е., Зотова Е., Лебешева М., Роггендорф П. Дети России онлайн. Результаты международного проекта EU Kids Online II в России 2012. – URL: http://psychat.online/assets/files/EU-Kids-Online-II-in-Russia.pdf (дата обращения: 29.09.2020).

ЭКЗАМЕНАЦИОННЫЙ СТРЕСС У СТУДЕНТОВ-ПЕРВОКУРСНИКОВ: ПРИЧИНЫ И РЕЗУЛЬТАТЫ ИССЛЕДОВАНИЯ

К.В. Тимина

Национальный исследовательский Нижегородский государственный университет им. Н.И. Лобачевского, Арзамасский филиал ННГУ, магистрант

Россия, Нижегородская обл., г. Арзамас; e-mail: timina_kr@mail.com

Научный руководитель: Тихонова Э.В., к.пс.н., доцент mit1972@mail.ru

В статье рассмотрены причины экзаменационного стресса у первокурсников во время первой сессии, а также представлены результаты эмпирического исследования учебного стресса среди студентов 1 курса психолого-педагогического факультета Арзамасского филиала ННГУ.

Ключевые слова: эмоциональное состояние; стресс; учебный стресс; учебная деятельность; экзаменационная сессия; первокурсник; студент.

На первом этапе обучения студент в вузе испытывает постоянный стресс, связанный с адаптацией к новым условиям. Вчерашний школьник сталкивается с новой формой организации учебного процесса, с новыми требованиями, он должен привыкнуть к новой группе, к новым преподавателям, к высокой учебной нагрузке. Данная ситуация требует мобилизации психологических ресурсов первокурсника: волевой регуляции, самоорганизации, самоконтроля, ответственности и т.п. Не все первокурсники в равной степени оказываются к этому готовы. Уровень стресса, как правило, возрастает в период сдачи первой зачетно-экзаменационной сессии, что делает первокурсника, что делает его особо уязвимым, ведь стресс – это сильнейшее состояние напряжения организма, которое при долгосрочном воздействии, может стать даже причиной соматических заболеваний. Поэтому необходимы меры психологической поддержки и помощи первокурсникам в преодолении экзаменационного стресса.

Универсальную концепцию стресса разработал и доказал Г. Селье. Изучением психологической стороны стресса занимались такие выдающиеся ученые, как Дж, Мейсон, Ж. Годфруа, Кон И.С., Коган Б.М., Судаков К.В. и др.

Проблема стресса у студентов была и остается одной из наиболее актуальных и, в то же время, недостаточно изученных проблем вот уже на протяжении многих лет.

Стресс (стресс-фактор, стресс-ситуация) – значительный по силе или продолжительности раздражитель, воздействующий на организм. Стрессором является раздражитель, который человек воспринимает как угрожающую ситуацию, опасный фактор [3].

Причиной стресса у первокурсников могут стать большие перемены в жизни. Именно на первом курсе студент приобретает новый социальный статус, адаптируется к новым взаимоотношениям, новой среде, окружающим.

Для многих первокурсников стресс связан ещё с изменением места жительства, отрывом от родительского дома. Часть из них тяжело переносят переход от условий жизни в сельской местности к городской обстановке. Многие оказываются не подготовленными к самостоятельной жизни, переживают расставание с родными и школьными друзьями. Уровень тревожности, депрессивности особенно повышается, когда приближается первая сессия.

Стресс может оказывать на индивидуума и его деятельность как отрицательное (дезорганизующее) влияние, так и положительное (мобилизующее) воздействие [1].

Обычно под экзаменационным стрессом понимают состояние человека, сдающего экзамен, однако на самом деле этот процесс занимает достаточно длительное время, он начинается с момента осознания студентом, что в ближайшее время ему неизбежно придется сдавать тот или иной зачет или экзамен. Принятие этого факта у разных студентов происходит в различные сроки до экзамена: от нескольких дней до момента начала самого экзамена. В это время у студента начинает нарастать тревожное ожидание экзамена, которое достигает максимума в учебной аудитории, где происходит сдача.

Экзаменационная ситуация, взятая в качестве стрессовой модели, относится по классификации В. Леви к кратковременным стрессорам. [2]

Теоретическое изучение данного вопроса стало основанием проведения экспериментального исследования на базе ННГУ им. Лобачевского (Арзамасский филиал). В опросе принимали участие 50 первокурсников, по 25 человек в экспериментальной и контрольной группе.

Был использован следующий диагностический инструментарий:

1. «Личностная шкала проявлений тревоги» (по Дж.Тейлор в адаптации Немчина Т.А.);
2. «Самооценка психических состояний» (Г. Айзенк);
3. «Диагностика состояния стресса» (А.О. Прохоров).

Методика «Личностная шкала проявлений тревоги» предназначена для измерения уровня тревожности как самого распространённого симптома стресса у первокурсников.

Методика «Самооценка психических состояний» Г. Айзенка позволяет определить уровни таких психических состояний, как тревожность, фрустрация, агрессивность, ригидность, которые влияют как на общее состояние студента и его взаимодействие с окружающим миром.

Методика «Самооценка психических состояний» предназначена для выявления степени у первокурсников подверженности стрессам и их вредоносных последствий.

Первым шагом в исследовании студентам была предложена методика «Личностная шкала проявлений тревоги» (по Дж.Тейлор в адаптации Немчина Т.А.).

Анализируя полученные результаты экспериментальной группы, можно прийти к выводу, что в большей мере студенты испытывают средний (ближе к высокому) уровень тревожности. Такой показатель у 10 (40%) опрошенных из 25. Далее идёт высокий показатель тревожности, который наблюдается у 6 (24%) студентов. Средний (ближе к низкому) и низкий уровень тревожности был выявлен у 4 (16%) и 2 (8%) первокурсников соответственно. Только у одного (4%) студента был выявлен очень высокий показатель тревожности.

В контрольной группе также наблюдается в большей мере средний (ближе к высокому) уровень тревожности, данный показатель наблюдается у 13 (52%) из 25 опрошенных, в то же время ни один из опрошенных (0%) не демонстрирует очень высокий уровень стресса. У 5 (20%) студентов наблюдается средний, но уже ближе к низкому уровень тревожности, и только результаты одного студента (4%) говорят о низком уровне тревожности.

Следующим шагом в исследовании стало проведение методики «Самооценка психических состояний» (по Г. Айзенку).

По результатам исследования можно отметить, что в экспериментальной группе крайне высокий уровень тревожности – 64% (16 человек), данным студентам свойственен страх, обеспокоенность, что связано с новым для них опытом и некоторой непредсказуемостью последующих результатов, а также тревогой по отношению к будущему. Средний уровень тревожности отмечается у 20% (5 человек), тревожность в их жизни присутствует, однако она никак не влияет на жизнь студентов, низкий уровень наблюдается у 8% (2 человека). Такое явление, как фрустрация, у большинства первокурсников находится на среднем уровне – 56% (14 человек), то есть студенты иногда попадают в ситуацию несоответствия желаний имеющимся возможностям. Фрустрация на низком уровне находится у 28% (7 человек), высокий уровень фрустрации наблюдается у 8% (2 испытуемых), для высокого уровня фрустрации характерен страх неудач и низкая самооценка. Агрессивность у первокурсников экспериментальной группы выражена в одинаковой степени как на высоком, так и на среднем уровнях – 32% (8 человек). Для данных показателей характерна несдержанность, эти первокурсники имеют определенные трудности при общении и взаимодействии с другими людьми. 28% (7 человек) имеют низкий уровень агрессивности, что характеризует этих студентов как сдержанных, обладающих выдержкой, умеющих сохранять самообладание. Показатель ригидности в экспериментальной группе наиболее выражен в средней степени 48% (12 человек). Этим первокурсникам в определенных ситуациях свойственны неизменность поведения и сложности в смене деятельности. У 16% (4 человека) опрошенных студентов выявлен высокий уровень ригидности, что говорит о их неизменных взглядах, убеждениях, поведении. 8% (2 человека) имеют низкий уровень ригидности, что говорит о лёгкой переключаемости студентов на различные виды деятельности.

Результаты диагностики психических состояний первокурсников по методике «Самооценка психических состояний» Г. Айзенка в контрольной группе представлены ниже. По результатам исследования наблюдаем, что в контрольной группе преобладает высокий уровень тревожности 48% (12 человек). Тревога у первокурсников выступает как переживание эмоционального дискомфорта, связанное с ожиданием плохих оценок. Средний уровень тревожности выявлен у 28% опрошенных (7 человек), а низкий уровень тревожности демонстрируют 16% (4 человека), что говорит о студенте, который ведёт спокойную и размеренную жизнь. Высокий и средний уровень фрустрации в контрольной группе одинаков 36% (9 человек), что говорит о том, что студенты испытывают напряжение, чувство безысходности при неудовлетворении своих потребностей. У 20% (5 человек) низкий уровень фрустрации, то есть студенты с готовностью воспринимают трудности и решают их. Агрессивность у студентов контрольной группы в большей мере находится на низком уровне, что характеризует студентов как людей, не испытывающих трудностей во взаимодействии с окружающими. Высокий уровень агрессивности имеет 20% (5 человек), их характеризует крайняя несдержанность, возможные вспышки гнева, средний уровень агрессивности имеют 32% (8 человек). Средний показатель ригидности имеет 40% (10 человек). Таким студентам нововведения приносят некоторый дискомфорт, однако со временем они успешно приспосабливаются к новым условиям. Высокий уровень ригидности демонстрируют 28% (7 человек), что говорит о крайне тяжёлом периоде адаптации к новым обстоятельствам и неизменным поведением. 24% (6 человек) имеют низкий уровень ригидности.

Для определения уровня регуляции в стрессовых ситуациях была использована методика «Диагностика состояния стресса» (А.О. Прохоров).

В экспериментальной группе средний уровень регуляции стресса показывают 16 человек (64%), это значит, что человек ведет себя в стрессовой ситуации спокойно и, в зависимости от ситуации, имеет способность регулировать своё эмоциональное состояние. Низкий уровень регуляции у 5 человек (20%), такие люди характеризуются высокой степенью переутомления и истощения, а у двух людей (8%) высокий уровень регуляции. Для таких людей свойственно брать ответственность на себя и сохранять спокойствие и рассудительность в критических ситуациях.

В контрольной группе также преобладает средний уровень регуляции стресса, такой результат у 14 человек (56%), для этого показателя характерно умение сохранять самообладание, но бывают также случаи, когда незначительные события нарушают эмоциональное равновесие. Высокий уровень саморегуляции демонстрируют 7 человек (28%), такой человек ведет себя в стрессовой ситуации довольно сдержанно и умеет регулировать свои собственные эмоции. 2 человека (8%) имеют низкий уровень регуляции стресса, у таких людей часто бывает высокая степень переутомления и истощения, именно таким людям важно развивать навыки саморегуляции при стрессе.

Главной особенностью преодоления экзаменационного стресса и у экспериментальной, и у контрольной группы является повышенный уровень тревожности перед учебной сессией, что связано с трудностями в социально-психологической адаптации и формирования адекватного представления о себе, своих личностных качеств. Состояние фрустрации у себя отмечают 14 (56%) человек в экспериментальной группе и 9 человек в контрольной группе, для таких студентов характерен страх неудач и низкая самооценка. Регуляция уровня стресса в обеих группах находится на среднем уровне, об этом говорят результаты 16 (64%) человек из экспериментальной группы и 14 (56%) человек из контрольной группы, для этого уровня характерно умение сохранять самообладание, но бывают также случаи, когда незначительные события нарушают эмоциональное равновесие.

Таким образом, результаты проведенного исследования свидетельствуют о наличии экзаменационного стресса у студентов-первокурсников, что указывает на необходимость разработки специальной программы психологической помощи первокурсникам, направленной на преодоление экзаменационного стресса.

Литература

1. Дереча В.А., Дереча Г.И. Психогенные переживания и расстройства: учебное пособие. – М.: Юрайт, 2020. – 195 с.
2. Лазарус Р. Стресс, оценка и копинг. – М.: Медицина, 2008. – 218 с.
3. Одинцова М.А., Захарова Н.Л. Психология стресса: учебник и практикум. – М.: Юрайт, 2020. – 299 с.
4. Селье Г. Стресс без дистресса. – М.: Просвещение, 2009. – 124 с.
5. Щербатых Ю.В. Психология стресса и методы коррекции. – СПб.: Питер, 2007. – 256 с.

ОСОБЕННОСТИ ИЗУЧЕНИЯ ПРОФЕССИОНАЛЬНО-ЛИЧНОСТНЫХ КАЧЕСТВ СТУДЕНТОВ МЕДИЦИНСКОГО КОЛЛЕДЖА

И.А. Усимова
Национальный исследовательский Нижегородский государственный университет им. Н.И. Лобачевского, Арзамасский филиал ННГУ, магистрант
Россия, Нижегородская обл., г. Арзамас; e-mail: ilandyakova@mail.ru
Научный руководитель: Ганичева И.А., к.пс.н., доцент, ganicheva-irin@mail.ru

Статья посвящена практическим вопросам изучения профессионально-личностных качеств студентов медицинского колледжа. Автор обращает внимание на понятие «психологическая готовность», которая предполагает развитие важных профессионально-личностных качеств студентов-медиков к осуществлению их предстоящей профессиональной деятельности. В статье приводятся результаты экспериментального исследования исходного уровня сформированности профессионально-личностных качеств студентов Арзамасского медицинского колледжа в рамках подготовки к реализации профессиональной деятельности.

Ключевые слова: профессиональное развитие личности; профессионально-личностные качества; профессиональная деятельность; психологическая готовность к профессиональной деятельности; психологическая помощь; эмпатия; личностные качества; сестринское дело.

В настоящее время значительно повысились требования к качеству подготовки выпускника среднего профессионального учебного заведения. В этих условиях уже недостаточным является процесс передачи знаний студентам, формирования их умений и навыков в образовательном процессе. Более существенным становится развитие таких профессионально значимых качеств личности будущего специалиста, которые были бы востребованы в связи с постоянно изменяющимися социальными и экономическими условиями общества.

Качество подготовки специалиста напрямую зависит от становления и развития ключевых профессионально-личностных характеристик студентов медицинского колледжа и оказания им психологической помощи в освоении профессии, а также, от их готовности и возможности осуществлять будущую профессиональную деятельность.

Деятельность по развитию профессионально-личностных качеств у студентов медицинского колледжа представляет собой целенаправленно-организованный процесс, предполагающий реализацию психологического сопровождения и формирование профессиональной направленности посредством становления профессионально-важных качеств, профессиональной компетентности и культуры, ответственной и самостоятельной личности будущего медицинского работника.

Основной целью предстоящей профессиональной деятельности студентов медицинского колледжа выступает повышение качества ухода за пациентами, что предполагает становление и развитие профессионально-личностных качеств у будущих специалистов – полноценных и ответственных субъектов, имеющих высокий уровень профессиональной культуры и профессионально-личностного развития. Как отмечает Э.Ф. Зеер [1, с. 72], в качестве результата профессионального развития личности студентов-медиков выступает наличие трех компонентов:

1. Формирование профессиональной направленности, в том числе специфической системы социальных мотивов, интереса к осуществляемой ими профессиональной деятельности, а также системы профессиональных ценностей и норм.

2. Развитие профессиональной компетентности, в том числе профессионально-значимых умений, знаний и навыков.

2. Формирование и развитие профессионально-важных качеств, таких как доброжелательность, толерантность, коммуникабельность, гуманность, принятие жизни как высшей цели и ценности.

В результате анализа определений рассматриваемого понятия было установлено, что под термином «психологическая помощь» понимается предпосылка к целенаправленному осуществлению профессиональной деятельности, ее эффективность и устойчивость, благодаря которой индивид может успешно выполнять профессиональные обязанности и применять на практике совокупность имеющихся у него знаний, опыта и личностных качеств [1, с. 28]. С учетом специфики профессиональной деятельности, осуществляемой медицинскими сестрами по отношению к пациентам, большинство из которых это люди пожилого возраста, следует обратить особое внимание на совокупность сущностных и структурно-содержательных характеристик, определяющих их психологическую готовность к осуществлению профессиональной деятельности.

В современной психологической науке исследованием проблемы психологической готовности занимались Дьяченко М.И., Жуков Г.Н., Ковалев А.Г., Кузьмина Н.В., Левитов Н.Д., Шишкина О.И. и пр. Что же касается понятия психологической готовности к осуществлению профессиональной деятельности, разными авторами оно рассматривалось по-разному, в зависимости от специфичных особенностей структуры того или иного вида профессиональной деятельности.

По мнению ряда отечественных авторов (Козлов Е.Г., Гаспарян Р.А., Нерсесян Л.С., Пуни А.Ц. и др.), понятие психологической готовности к осуществлению профессиональной деятельности целесообразно рассматривать в качестве совокупности мотивационных, эмоционально-волевых и познавательных качеств личности, как общее психофизиологическое состояние, посредством которого обеспечивается актуализация совокупности возможностей для реализации профессиональной деятельности (направленность личности на выполнение определенных операций в рамках реализации профессиональной деятельности) [5].

По мнению Платонова К.К. [6, с. 72–73] понятие психологической готовности к осуществлению профессиональной деятельности необходимо рассматривать одновременно в нескольких аспектах:

1) психологическая готовность к профессиональной деятельности – субъективное состояние индивида, который оценивает и считает себя как способного и подготовленного к реализации определенной профессиональной деятельности (и стремится к ее выполнению);

2) психологическая готовность к профессиональной деятельности – оптимальный результат обучения и профессиональной подготовки личности;

3) психологическая готовность к профессиональной деятельности – сложное образование, структура которого представлена двумя подструктурами – операциональным (система базисных профессиональных умений и знаний) и личностным (совокупность направленности на реализацию профессиональной деятельности, интерес к ней, совокупность эмоционально-волевых функций и профессионально-значимых личностных качеств) компонентами [6, с. 83–84].

В соответствии с точкой зрения Краснорядцевой О.М., проявление психологической готовности к профессиональной деятельности имеет место в форме:

1) совокупности установок, обуславливающими любое психическое проявление (как проекций прошлого опыта на настоящую ситуацию);

2) готовности и мотивации к упорядочению текущего положения дел, осознания смысла и ценности собственной профессиональной деятельности;

3) профессионально-личностной готовности к самореализации в ходе выполнения трудовой профессиональной деятельности [3, с. 220].

Левитов Н.Д., определяя готовность к профессиональной деятельности как особое психическое состояние, подчеркивал, что существует еще и «предстартовое состояние» (временное состояние готовности к текущим трудовым операциям) [2, с. 247]

Следовательно, проанализировав понятие психологической готовности к профессиональной деятельности, можно отметить, что данное понятие должно отражать содержание этого феномена в целом, как единого явления

с определенной структурой, интегрированием составляющих его профессионально-личностных качеств специалиста, наличия возможности дальнейшего развития (как отдельных составляющих, так и в целом, как целостного образования).

Наше исследование осуществлялось на базе ГБПОУ НО «Арзамасский медицинский колледж». Целью исследования было изучение отдельных профессионально-личностных качеств студентов Арзамасского медицинского колледжа. В исследовании принимали участие студенты 1 курса направления подготовки «Сестринское дело» в количестве 50 человек. В процессе исследования нами был использован ряд методик, среди которых:

- «Цветовой тест отношений» Бажина Е.Ф. и Эткинда А.М. [10, с. 222];
- методика «Незаконченные предложения» [5, с. 101];
- методика исследования уровня эмпатийных тенденций Юсупова И.М. [4, с.167].

Реализация исследования осуществлялась в несколько этапов: на первом (констатирующем) этапе была проведена первичная диагностика исходного уровня сформированности и развития профессионально-личностных качеств в рамках подготовки к реализации профессиональной деятельности.

Рассмотрим особенности применения указанных методик в рамках данного исследования более подробно.

1. Цветовой тест отношений Бажина Е.Ф. и Эткинда А.М. представляет собой компактный диагностический невербальный метод исследования сознательного и частично неосознаваемого эмоциональных уровней компонентов отношений. В качестве методической основы рассматриваемой методики выступает проведение цветоассоциативного эксперимента – идея Эткинда А.М. о том, что значимые характеристики вербальных компонентов отношений могут быть выражены при помощи цветовых ассоциаций [10, с. 224].

В рамках данного исследования имело место осуществление наглядного описания цветоэмоциональных ассоциаций в рамках двухмерного параметрического пространства, образованного характеристиками нормативности и валентности (данные параметры интерпретировались в качестве показателей эмоционального отвержения либо принятия (негативности и позитивности) отношения студентов Арзамасского медицинского колледжа к получаемой ими профессии и профессиональной деятельности в целом.

2. Методика «Незаконченные предложения» основана на дополнении – приеме вербального завершения предложенной начальной части предложения испытуемым; основана на положении о том, что в ответ на стимул индивид предоставляет информацию личностного характера, проецируя на свой ответ собственные личностные особенности.

В ходе использования данной методики испытуемым предлагалось закончить предложения, касающиеся особенностей отношения испытуемого к предстоящей профессиональной деятельности и получаемой им профессии в целом [5, с. 107]

3. Методика исследования уровня эмпатийных тенденций Юсупова И.М. направлена на определение интенсивности эмпатийных характеристик. В рамках данного исследования был использован в качестве диагностического инструмента перечень утверждений закрытого типа, стандартизированных по пятиуровневой оценочной шкале, с которыми испытуемый может соглашаться или нет, выражая собственное отношение к вербализированным раскрытым в методике ситуациям (в рамках данного исследования – к ситуациям, связанным с предстоящей профессиональной деятельностью). [4, с. 171].

Результаты, полученные по методике «Цветовой тест отношений Бажина Е.Ф. и Эткинда А.М.» показывают, что 25 испытуемых (50,0%) относятся к предстоящей профессиональной деятельности как к позитивному стимулу; 25 испытуемых (50,0%) – как к негативному стимулу.

По итогам проведения методики «Незаконченные предложения» мы получили следующее: 30 испытуемых (60,0%) относятся к предстоящей профессиональной деятельности нейтрально; 10 испытуемых (20,0%) – негативно и 10 испытуемых (20,0%) – позитивно.

Результаты, полученные нами по методике исследования уровня эмпатийных тенденций Юсупова И.М. на констатирующем этапе эксперимента, показывают нам, что высокий и очень высокий уровни отмечаются у 10 испытуемых (20,0%); нормальный уровень эмпатийности – у 25 испытуемых (50,0%); низкий уровень эмпатийности – у 15 испытуемых (30,0%).

Таким образом, анализ общих результатов проведенного нами исследования, показывает, что у студентов 1 курса Арзамасского медицинского колледжа направления подготовки «Сестринское дело» некоторые профессионально-личностные качества развиты еще недостаточно, что требует реализации целенаправленной работы как со стороны самих студентов, так и со стороны преподавателей в ходе организации дальнейшей образовательной и воспитательной деятельности, осуществления соответствующей психологической подготовки.

Как мы можем наблюдать, по результатам практического исследования, на момент поступления в учебное заведение далеко не все студенты до конца осознают особенности предстоящей профессиональной деятельности, а также ответственности, необходимости сочетания человеческих (нравственных, личностных) качеств и качеств профессиональной сферы.

Что касается реальной профессиональной деятельности, хотелось бы отметить, что процесс ее осуществления во многом обусловлен самой спецификой профессиональной деятельности медицинских сестер как медицинских работников в целом, так как сфера их профессиональной деятельности напрямую связана с наличием способности к сопереживанию, к эмпатии. Поэтому развитие этих личностных качеств

для студентов – будущих медиков в ходе реализации предстоящей профессиональной деятельности будут такими же значимыми и важными, как узкоспециальные и собственно-профессиональные навыки и знания.

В ходе второго, формирующего этапа мы планируем осуществление целенаправленной работы по формированию и развитию таких профессионально-личностных качеств студентов Арзамасского медицинского колледжа, как развитие эмпатических способностей, способности к позитивному взаимодействию и сотрудничеству как с сотрудниками, так и с пациентами; умение работать самостоятельно; качественно осуществлять свою профессиональную деятельность на основе милосердия, толерантности и эмпатии.

Таким образом, процесс организации учебно-воспитательной работы должен оказывать формирующее и развивающее воздействие, направленное на становление у студентов именно тех профессионально-личностных качеств, которые будут социально-полезны и необходимы в рамках реализации их профессиональной деятельности в качестве медицинских работников.

Литература

1. Зеер Э.Ф. Психология профессионального развития: учебное пособие. – М.: Академия, 2006. – 240 с.
2. Гвоздецкая Е.А., Майорова, Е.А., Левитов В.Д. Фешина, Г.А. Формирование профессионально важных качеств у студентов медицинского колледжа // Журнал научных статей «Здоровье и образование в XXI веке». – 2017. – №2. – Том 13. – – С. 247–248.
3. Краснорядцева О.М. Особенности профессионального мышления в условиях психодиагностической деятельности. – М.: Академия, 2005. – 284 с.
4. Лимонченко Р.А., Лемясова Н.С. Эмпатия и проблемы профессиональной пригодности диагностической процедуры (на примере анализа методики И.М. Юсупова) // PEM: Psychology. Educology. Medicine. – 2016. – №2. – С. 166–186.
5. Пахомов А.П. Методика «незаконченные предложения» Сакса-Леви как учебное пособие // Экспериментальная психология. – 2018. – №4. – Том 5. – С. 99–116.
6. Платонов К.К. Краткий словарь системы психологических понятий. – М.: Высшая школа, 1984. – 175 с.
7. Попов Л.М., Пучкова И.М., Устин П.Н. Психологическая готовность к профессиональной деятельности и методы ее формирования // Ученые записки Казанского университета. – Гуманитарные науки. – 2015. – Том 127. – Книга 4. – С. 215–224.
8. Фатыхова Р. Мотивационная готовность студентов к профессиональной деятельности // LAP Lambert Academic Publishing. – 2014. – 128 с.
9. Чернова И.Б. Концептуальные основания исследования личности // Вестник Адыгейского государственного университета. – 2015. – С. 55–61.
10. Эткинд А.И. Общая психодиагностика. – М.: МГУ, 1987. – С. 221–227.

ОТНОШЕНИЯ МЛАДШИХ ШКОЛЬНИКОВ СО СВЕРСТНИКАМИ: ОСОБЕННОСТИ, КОНФЛИКТЫ

З.Д. Чередова
Омский государственный педагогический университет, студент
Россия, Омская обл., г. Омск; e-mail: aureliya13@mail.ru
Научный руководитель: Рассказова И.Н., к.пс.н., доцент, irnikras@rambler.ru

В статье рассматриваются особенности отношений младших школьников со сверстниками, проблема конфликтов между ними, а также влияние данных аспектов жизни детей на их психологическое благополучие. Анализируются негативные последствия проблем в этих значимых для ребенка отношениях. В работе представлены результаты эмпирического исследования. Выявлено, что у испытуемых детей благоприятный психологический микроклимат в классе, преобладают позитивные – доброжелательные, дружелюбные отношения между детьми. Конфликтные ситуации возникают не часто и достаточно продуктивно разрешаются.

Ключевые слова: младшие школьники; развитие; межличностные отношения со сверстниками; конфликты; разрешение конфликтов.

Отношения человека с другими людьми из своего ближайшего окружения является значимыми для личности на всех этапах ее онтогенеза. Для детей, начиная с дошкольного возраста, сверстники приобретают особое значение в их жизни. Существующие в межличностных отношениях проблемы (изоляция, способность устанавливать и поддерживать контакты, развивать дружеские отношения и др.) ребенок будет переживать крайне болезненно.

У детей младшего школьного возраста, по сравнению с дошкольным периодом, в связи с изменившейся социальной ситуацией развития сверстники уходят на второй план.

Первостепенной для младших школьников становится учебная деятельность, успешность которой влияет на отношение одноклассников к ребенку. Ученики с высокими показателями успеваемости более популярны в классе. Еще одной важной особенностью является влияние учителя на отношения между детьми. Если педагог хорошо относиться к ребенку, дети также его позитивно воспринимают, и наоборот. Несмотря на это, сверстники не утрачивают полностью свое значение в жизни ребенка. Как отмечает И.Н. Рассказова, качество отношений

с другими детьми является важнейшим фактором психологического здоровья младших школьников [3], их социализированности [4] и других важных аспектов жизнедеятельности.

Как правило, дети дружат со сверстниками одного пола, с кем больше взаимодействуют (живут по соседству, сидят за одной партой и т.д.). Безусловно, в любом возрастном периоде, включая младший школьный возраст, значение для межличностных предпочтений имеют личностные особенности ребенка, связанные с его направленностью на других людей. Дети хотят общаться с дружелюбными, обладающими коммуникативными навыками детьми. Препятствием для отношений являются негативные свойства детей: повышенная конфликтность, агрессивность. С ними дети не хотят общаться, их боятся, избегают.

В нашем эмпирическом исследовании мы изучаем особенности отношений младших школьников со сверстниками и проявления конфликтности во взаимодействии между ними.

И это не случайно. Проблема конфликтов является на сегодняшний день крайне актуальной. Связано это, с одной стороны, с неизбежностью конфликтов в жизни человека любого возраста по причине существующих различий между людьми и необходимостью их конструктивного разрешения для формирования позитивных межличностных отношений. И с другой стороны, с тем, что современные дети живут в поликультурном пространстве, где существуют различия по самым разным признакам и это обостряет разногласия и конфликты. При этом продуктивным для личности и отношений является не избегание конфликтов, а их разрешение. Детей, у которых в силу возрастных особенностей, данные стратегии могут быть не сформированы учителя и родители должны научить находить адекватные решения.

Даже в младшем школьном возрасте – последнем периоде детства из-за недостаточной сформированности саморегуляции, осознанности, произвольности у детей могут возникнуть такие проблемы, как «острые» эмоциональные реакции в конфликтной ситуации, деструктивные действия – вербальная и физическая агрессия и т.д. Следствием являются нарушенные отношения, нежелание общаться при высоком уровне значимости отношений со сверстниками. При этом у детей активно формируются основные качества личности, возникает необходимость в самопознании, самореализации, утверждении своей значимости в обществе. Осуществляются первые шаги к взрослой самостоятельной жизни, дети учатся проявлять инициативу и сталкиваются на своем пути с серьезными вопросами жизнедеятельности и взаимодействия с окружающим миром. Кроме того, у младших школьников определяются основы нравственности, формируется представление о социальных установках и нормах, отношение к окружающим людям [8]. Также у них существует большой потенциал гибкости, обучаемости.

Данные изменения в развитии детей свидетельствуют о том, что в этом возрасте они способны усваивать модели поведения не только на основе научения – путем наблюдения и подражания, но и осознанно, осмысленно подходить к анализу собственных действий и поступков других людей. Следовательно, задачей взрослых из значимого ближайшего окружения детей – родителей, педагогов является помощь ребенку в формировании конструктивных жизненных стратегий, в том числе в разрешении конфликтных ситуаций. Не случайно конфликтологическая компетентность педагога рассматривается современными учеными как профессионально важное качество и необходимое условие успешной профессиональной деятельности педагога [7].

Учитывая актуальность конфликтов, его изучают представители самых разных областей знаний. В междисциплинарном обзоре работ по исследованию конфликтов А.Я. Анцуповым и А.И. Шипиловым выделяются 11 областей науки которые изучают различные его аспекты: педагогика, психология, правоведение, политология, социология и др. [1].

Еще основатель психоанализа З. Фрейд рассматривал психику как поле боя между непримиримыми силами рассудка, сознания и инстинкта, столкновение противоположных принципов, влечений, амбивалентных стремлений и т.д., в которых выражается противоречивость природы человека. Это приводит к состоянию постоянного внутреннего и внешнего конфликта с собой, окружающими людьми и с миром в целом [7].

Общие вопросы диагностики, прогнозирования, предупреждения и профилактики конфликтов, на которые опираются и при разрешении конфликтов в системе образования, рассматриваются в работах В.И. Андреева, А.Я. Анцупова, Н.Г. Веселовой, Н.В. Гришиной и многих других ученых.

Проблему конфликтов в образовательной среде изучали такие ученые, как В.И. Андреев, М.Б. Апаев, Т.Ю. Большакова, Ю.Ю. Бочарова и др.

Конфликты между детьми происходили всегда. Но, к сожалению, в современном мире, как отмечают ученые, агрессия, конфликтность являются распространенным явлением в детской среде и могут иметь печальные последствия для их жизни и здоровья [2; 6]. Усиление данных тенденций происходит еще и потому что, в современном технологичном мире дети получают образцы насильственных способов решения проблем взаимодействия не только из жизни своего ближайшего окружения, но и из средств массовой информации.

С целью изучения особенностей отношений младших школьников со сверстниками, проявлений конфликтности нами было проведено эмпирическое исследование на базе БОУ г. Омска «Гимназия №85». В исследовании участвовали 28 первоклассников. Для этого нами были использованы следующие методики: «Наши отношения» Л.М. Фридмана и «Я – концепция» Б. Лонга, Р. Зиллера, Р. Хендерсона.

Результаты, полученные по 1 методике, показали, что дети редко ведут себя конфликтно. 11 детей (39%) ответили: «Наш класс очень дружный и мы все общаемся». 8 учеников (29%) выбрали ответ: «Б – Наш класс дружный». Большинство детей в классе относятся к одноклассникам дружелюбно и не ссорятся.

9 учеников (32%) выбрали ответ: «В нашем классе иногда бывают ссоры, но не часто». Конфликты в детском коллективе случаются, но быстро разрешаются и не являются серьезной проблемой.

В беседе учитель подтвердила данные результаты методики. Она отметила, что дети очень дружелюбны, в классе хороший психологический микроклимат, они чувствуют себя комфортно. Возможно, это связано с тем, что испытуемые являются первоклассниками, авторитет педагога для них очень высок, они стараются вести себя сообразно принятым социальным нормам, чтобы получить его одобрение и быть принятыми одноклассниками. И еще у ребенка не возникают те подростковые переживания и сложности во внутреннем мире, которые обостряют отношения с окружающими и могут появиться к окончанию начальной школы.

Большинство детей (54% – 15 человек) ответили: «В нашем классе принято помогать всем без исключения». 25% (7 учеников) считают, что в классе помогают только тогда, когда просишь. 21% (6 детей) отметили, что: «В классе помогают только своим друзьям».

По второй методике были получены следующие результаты: у большинства детей – 15 (53%) – равное, значимое отношение к другим при наличии собственной значимости. Они хорошо ладят с окружающими. У 10 детей (36%) также равное, уважительное отношение к другим, осознание сопричастности к их делам, взаимопомощь, проявление поддержки в трудных ситуациях.

У 3 детей (11%) нет полного включения в жизнь класса. Возможно, есть что-то более значимое и ценное, чем «я» и «другие». Существует противопоставление, выделение себя на фоне других, таких же незначимых.

Таким образом, исходя из сказанного выше, основываясь на результатах проведённых методик, можно сделать вывод, что на момент проведения исследования, его участники являются частью группы –класса с благоприятным психологическим микроклиматом, в котором позитивные – доброжелательные, дружелюбные отношения между детьми. Конфликтные ситуации возникают не часто и достаточно продуктивно разрешаются. Безусловно, в этом большая заслуга педагога, результат его личных усилий.

Но о предотвращении конфликтов в будущем и обучении детей конструктивным стратегиям поведения учителям и родителям стоит задуматься уже сейчас. Важно создать необходимые условия для этого, касающиеся непосредственно конфликтных ситуаций: на собственном примере показывать, как нужно справляться с конфликтными ситуациями; анализировать с ними и обсуждать подобные ситуации и их последствия; находить совместные оптимальные способы их разрешения для всех участников, чтобы их цели были достигнуты, потребности удовлетворены; формировать адекватное отношение к конфликтам, понимание их природы. Тогда у ребенка будут формироваться представления о том, как адекватно себя вести в той или иной ситуации. И важнейшим моментом в предупреждении конфликтов является удовлетворенность важных жизненных потребностей ребенка – в безопасности, любви, уважении, признании, что позволит ему чувствовать себя благополучным. У школьника не будет происходить накопления негативных эмоций, которые он сбрасывает на других людей. И, конечно, очень важно, чтобы в самых разных вопросах, касающихся развития, отношений детей педагоги и родители как самые значимые для него взрослые в интересах ребенка действовали сообща, объединяли свои усилия, вырабатывали систему единых представлений по отношению к ребенку [5]. К великому сожалению, очень часто в современной образовательной среде между ними существуют столкновения, расхождения и взаимные претензии.

Литература

1. Анцупов А.Я. Профилактика конфликтов в школьном коллективе. – М.: Владос, 2003. – 208 с.

2. Егоров И.В., Лебедев А.Н., Савенков А.И. Психолого-педагогические риски и будущее наших детей / Ребенок в образовательном пространстве мегаполиса: материалы II Межрегиональной научно-практической конференции. – М: Московский городской педагогический университет, 2015. – С. 278–282.

3. Кульбака Е.Л., Рассказова И.Н. Деятельность учителя начальных классов по укреплению психологического здоровья младших школьников / Детство, открытое миру: сборник материалов Всероссийской научно-практической конференции. – Омск: Омский государственный педагогический университет, 2015. – С. 105–110.

4. Рассказова И.Н. Социализированность младших школьнико // Архитектурно-строительный и дорожно-транспортный комплексы: проблемы, перспективы, новации: материалы международной научно-практической конференции. – 2016. – С. 1201–1206.

5. Рассказова И.Н. Взаимодействие родителей с педагогами в современном образовательном пространстве: проблемы, способы решения // Материалы Всероссийской научно-практической конференции «8 Сильвестровские педагогические чтения. Духовность и нравственность в образовательном пространстве: осмысление свободы и ответственности молодежи». – Омск: Амфора, 2019. – С. 172–175.

6. Фельдштейн Д.И. Глубинные изменения современного детства и обусловленная ими актуализация психолого-педагогических проблем развития образования // Вестник практической психологии. – 2011. – №4. – С. 3–12.

7. Фрейд З. Введение в психоанализ / З. Фрейд. – М.: Просвещение, 1989. – Лекции 16–28. Ч. 3.

8. Шумилин А.П. Межличностные конфликты в младшем школьном возрасте. – М.: МГУ, 2006. – 121 с.

АГРЕССИВНОСТЬ ДОШКОЛЬНИКОВ

И.В. Черентаева
Национальный исследовательский Нижегородский государственный
университет им. Н.И. Лобачевского, Арзамасский филиал ННГУ, студент
Россия, Нижегородская обл., г. Арзамас; e-mail: shumichka097@gmail.ru
Научный руководитель: Калинина Т.В., к.пс.н., доцент, kalininatv@list.ru

В статье рассматривается актуальная для современной психологии проблема – изучение психоэмоциональных нарушений в старшем дошкольном возрасте, и в частности, трудности социализации детей дошкольного возраста с высоким уровнем агрессивности.

Ключевые слова: дошкольный возраст; агрессия; агрессивность; агрессивное поведение.

Агрессивное поведение детей на сегодня является не только предметом изучения педагогики и психологии, но и является проблемой для всего общества.

Нарастающая волна детей, склонных к агрессивным формам поведения, выдвигает на первый план задачу изучения психологических условий, вызывающих эти опасные явления. Своевременно обнаружить эту проблему необходимо уже в дошкольном возрасте. Пока она находится на стадии становления.

В психолого-педагогической науке одной из главных проблем является детская агрессия. Агрессию можно отнести к свойствам личности, которые характеризуют наличие деструктивной тенденцией в субъектно-субъектном отношени. Агрессия – это мотивированное деструктивное поведение, противоречащее нормам и правилам существования людей в обществе, которое наносит вред объектам нападения (одушевленным и неодушевленным), приносящее физический и моральный ущерб людям или вызывающее у них психологический дискомфорт [1].

Ф. Аллан рассматривает агрессию как внутреннюю черту, позволяющую человеку противостоять стрессогенным обстоятельствам [1, с. 56].

Д. Зильдманн, рассматривает агрессию как процесс, вызванный возбуждением (возбуждение в данном случае связано с раздражением симпатической нервной системы; данный процесс будет сопровождаться учащением пульса, повышением артериального давления). Возбуждение одного источника может переносить возбуждение на другой источник, тем самым усиливая либо ослабляя силу эмоциональной реакции. Высокий уровень возбуждения будет сохранен в том случае, если индивид осознает степень опасности. Низкий уровень возбуждения будет характерен для индивида в том случае, если после анализа ситуации обнаружены смягчающие обстоятельства.

Высокая степень возбуждения снижает способность к познавательной деятельности и может привести к импульсному поведению. Импульсивное поведение в случае агрессии будет агрессивным только в том случае, если дезинтеграция когнитивного процесса создаст помеху торможению агрессии, т.е. будет реагировать на происходящее импульсивно.

П.А. Ковалев указывает, что агрессивные действия человека обусловлены его агрессивностью как психологическим свойством личности. Агрессивное действие есть не что иное, как проявление агрессии. Агрессивные действия повторяются с определенной периодичностью. Агрессивность исходя из этого следует рассматривать как ситуативное, социальное, психологическое состояние, которое возникает перед либо во время агрессивного действия. Агрессивность есть определенные здоровые черты, которые просто необходимы для активной жизни (настойчивость, инициатива, упорство в достижении цели, преодоление препятствий).

Агрессивное поведение – одно из распространяемых нарушений среди дошкольников, т.к. является более быстрым и эффективным способ достижения цели [2, с. 71]. Возникать агрессивное поведение может из-за насмешек со стороны окружающих, неправильного воспитания в семье, неумения общаться, устанавливать адекватные отношения со сверстником, вследствие чего порождается особенность поведения, которое выражается в комплексе негативной формы, такой как раздражительность, озлобленность, агрессивности, негативизм.

Как отмечает П.А. Ковалев, агрессивность – устойчивый набор личностных качеств, который способствует совпадению потребности и цели насильственного поведения», уровень агрессивного поведения зависит от выраженности у субъекта конфликтных свойств личности.

Т.Г. Румянцева, рассматривает агрессивность как форму социального поведения, так как человеческое агрессивное поведение осуществляется в контексте социального взаимодействия.

Э. Фромм отмечает две функции агрессии:

- доброкачественная, которая носит в себе защитный характер и обнаруживается в момент опасностей. При исчезновении опасностей агрессивное поведение проходит. Доброкачественная агрессивность способствует поддержанию жизни, является защитой витрального интереса;
- злокачественная агрессивность носит в себе деструктивный характер, связана с структурой личности дошкольника и зачастую возникает спонтанно.

А. Басс и А. Дарки выделяют пять видов агрессии:

- физическую агрессию, которая представлена физическим действием против кого-либо: косвенная физическая агрессия (нанесение материального ущерба другому через физические действия) и прямая физическая агрессия (нападение на индивида через физические действия);
- раздражения, вспыльчивость, грубость;

- вербальная агрессия, которая делится на косвенную вербальную (направлена на угрозы либо обвинения сверстника) и прямую вербальную (направлена на оскорбление и вербальные формы унижения другого индивида);
- косвенная агрессия представлена направленной (сплетни, злобные штуки) и не направленная (крики в толпе, топание);
- негативизм (оппозиционная модель поведения) [3, с. 49].

Среди дошкольников часто встречается прямая либо косвенная вербальная агрессия: от жалоб до прямых оскорблений, а в других случая и с применением физического вреда.

К причинам проявления агрессивности у дошкольников можно отнести:

- строгость и чрезмерность родителей в воспитании детей;
- потакание капризам детей;
- стремление дошкольника в привлечении внимания к себе сверстника;
- устремление любым способом добиться своего;
- желание во всем быть впереди;
- проявление мести кому-либо или защитной реакции;
- резкую стрессовую перемену в жизни;
- стремление в унижении достоинства сверстника с целью подчеркнуть собственное превосходство.

Агрессию может вызывать неправильное педагогическое воздействие, невозможность реализации базовых потребностей, таковой может быть, например, потребность в общении, самостоятельности и т.д., возрастные кризисы и др.

Дети просматривают передачи, фильмы, которые наполнены жесткими сценами либо насилием, что влияет на ребенка негативно, воздействует отрицательно. Дети через данные передачи учатся новой форме агрессивности в своем поведении. Увиденные на экране в огромном количестве агрессивность в поведении и насилие ведет к уменьшению сочувствия к страданию человека, снижению эмпатии. Дети не задумываются, что в кинофильмах ситуации агрессии вымышленные, а в реальности люди не решают проблемы такими способами, таким как стрельба, погоня, оскорбления, применение кулаков.

На сегодняшний день сталкиваемся с огромным числом детей, проявляющих агрессивное поведение: гиперактивно-агрессивный ребенок, агрессивно-обидчивый, агрессивный с оппозиционно-вызывающим поведением, агрессивно-боязливый и агрессивно-бесчувственный ребенок.

А.А. Реан выделяет факторы, которые влияют на проявление агрессивности: стиль воспитания в семье; семейное неблагополучие; повсеместная демонстрация сцен насилия; нестабильна социально-экономическая обстановка; индивидуальная особенность человека.

Агрессивное поведение представляет собой одну из форм реагирования на разнообразные неблагоприятные в физическом и психическом отношении жизненные ситуации, вызывающие стресс, фрустрацию.

Э. Старович отмечал, что жестокое обращение с детьми способствует получению ими личного опыта агрессивного поведения, который сохраняется и передается от поколения к поколению.

В мотивационной теории агрессивность предполагает свойство личности, которое выражается в готовности к агрессии. Агрессия есть акт нападения как проявление агрессивности. Агрессивное поведение включает в себя следующие положения: агрессивное поведение предполагает обязательное парное взаимодействие («агрессор – жертва»). Агрессия обязательно подразумевает преднамеренное, целенаправленное причинение вреда жертве; жертвы должны обладать мотивацией избегания подобного с собой обращения [4, с. 81]. Агрессия выступает главным источником непонимания людей во взаимоотношениях, а иногда может носить негативную форму и приводить к необратимым последствиям.

Итак, агрессия представляется как поведение, целью которого выступает преднамеренное причинение вреда либо ущерба какому-либо индивиду. Жертва будет иметь все основания для устранения подобного с собой обращения.

Причиной возникновения агрессии является полифакторность, что необходимо учитывать при дальнейшей профилактике и коррекции.

Литература

1. Кондратьева О.В. Психологическая помощь агрессивным детям и их родителям // Научно-практический электронный журнал «Аллея Науки». – 2020. – №8. – С. 510–512.

2. Полянская О.С. Агрессивный ребенок // Педагогика и психология: перспективы развития. – 2019. – №3. – С. 101–103.

3. Прокопенко Н.П. Теоретические подходы к понимают агрессии // Актуальные проблемы социальной истории и социальной работы. – Новочеркасск: Лик, 2018. – С. 169–173.

4. Соколова А.А. Коррекция агрессивности в старшем дошкольном возрасте // Теория и практика: модернизация научной деятельности. – 2019. – №5. – С. 275–229.

5. Шерстнева О.В. Профилактика детской агрессии // Вестник науки и образования. – 2020. – №19–1. – С. 111–114.

6. Эмулина В.С. Gроблема повышения компетентности родителей старших дошкольников, проявляющих агрессию / В.С. Эмулина // Развитие психологии и педагогики в контексте модернизации системы образования. – Уфа: Агенство международных исследований, 2020. – №6. – С. 24–26.

ИЗУЧЕНИЕ ОСОБЕННОСТЕЙ РАЗЛИЧНЫХ СТИЛЕЙ ПЕДАГОГИЧЕСКОГО ВЗАИМОДЕЙСТВИЯ

Е.А. Чернягина[1], Е.А. Щеулова[2]
Национальный исследовательский Нижегородский государственный
университет им. Н.И. Лобачевского, Арзамасский филиал ННГУ,
[1]студент, [2]ассистент
Россия, Нижегородская обл., г. Арзамас; e-mail: cernagina@gmail.com, ekaterinashcheulova@bk.ru

В статье представлен анализ проблемы особенностей различных стилей педагогического взаимодействия в условиях высшего образования. Проведено исследование предпочитаемых стилей педагогического взаимодействия у студентов, а также имеющиеся стили у профессорско-преподавательского состава Национального исследовательского Нижегородского государственного университета им. Н.И. Лобачевского. В результате нашего исследования мы пришли к выводу, что существуют различные стили педагогического взаимодействия.

Ключевые слова: стили преподавания; авторитарный стиль; демократичный стиль; попустительский стиль; смешанный стиль педагогическое взаимодействие; студент; преподаватель.

В наш век изобилия информации и способов ее распространения очень сложно удивить и заинтересовать слушателей, но это одна из главных задач преподавателя вуза. Поэтому важно выбрать свой стиль преподавания, который будет соответствовать темпераменту, характеру преподавателя и запросу аудитории. Актуальность изучения стиля педагогического общения и взаимодействия вызвана тем влиянием, которое он оказывает на личность обучающихся, на усвоение материала и на весь педагогический процесс в целом.

Стилем преподавания традиционно называют общие принципы и методы обучения, совмещённые со стратегией управления аудиторией. Впервые это понятие встречается в трудах философов эпохи просвещения Джона Локка («Мысли о воспитании») и Жан-Жака Руссо («Эмиль, или О воспитании») [3].

Тем не менее понятие о разнообразных стилях преподавания появилось только в начале XX века, когда стало понятно, что каждый человек индивидуален, а следовательно, методы обучения должны разниться в зависимости от особенностей и способностей студентов.

Действительно, все по-разному усваивают информацию, кто-то быстрее, а кто-то медленнее. Некоторые способны освоить материал, прослушав лекционный материал, а другим требуется практический опыт, возможно, неоднократный, чтоб окончательно понять и усвоить полученные знания. Стиль преподавания во многом зависит от учебного заведения, личностных качеств учителя и, что особенно важно, области преподавания.

Из-за постоянного развития общества, науки и техники, изменения потребностей учеников и студентов появилось огромное количество стилей преподавания, три из которых признаются большинством преподавателей. Данную классификацию представили А.В. Петровский, Я.Л. Коломинский, В.В. Шпалинский и др. [5].

1. Стиль авторитетности (стиль лектора). Преподаватель в роли рассказчика на ранее заготовленную тему, студенты – пассивные слушатели, делающие заметки в ходе лекции. Этот стиль наиболее популярен в высших учебных заведениях из-за большего числа студентов и невозможности преподавателя индивидуально работать с каждым. Этот стиль подходит для аудиторий с большим количеством обучающихся, а также для таких предметов, как история или экономика, которые требуют запоминания конкретных фактов, дат, имён и т.д. Минус данного стиля- отсутствие взаимодействия с обучающимися, статичность и сохранение долгой сосредоточенности на теме, что влечет за собой утомление и потерю интереса.

2. Демократичный стиль – активный стиль. Его суть в стимуляции самообучения через взаимодействие преподавателя и обучающегося, то сеть повышение мотивации, инициативы и самостоятельности студента. Практически не используется лекция, напротив, преподаватели задают вопросы, стимулируя на ответы аудиторию. Таким образом, обучающиеся самостоятельно вникают в тему и ищут пути решения поставленных задач. Техника хороша для небольших групп, для тесного взаимодействия преподавателя и обучающегося.

3. Попустительский (анархический, игнорирующий) стиль общения характеризуется стремлением педагога минимально включаться в деятельность, что объясняется снятием с себя ответственности за ее результаты. Такие педагоги формально выполняют свои функциональные обязанности, ограничиваясь лишь преподаванием. Попустительский стиль общения реализует тактику невмешательства, основу которой составляют равнодушие и незаинтересованность проблемами обучающихся. Следствием подобной тактики является отсутствие контроля за деятельностью и динамикой развития личности обучающихся.

4. Гибридный (смешанный) стиль. Представляет собой обучение, которое оптимально учитывает личные предпочтения, особенности и интересы каждого отдельного обучающегося. Используется во время преподавания иностранных языков, родного языка, естествознания или религиоведения. При использовании данного стиля идет взаимодействие преподавателя с обучающимися, позволяющее адаптировать самые разные педагогические технологии к потребностям обучающегося и каждому конкретному предмету. Конечно, невероятно трудно для одного человека построить процесс обучения таким образом, чтобы учесть индивидуальные особенности всех студентов. Существует большой риск распылить внимание, а это негативно скажется на преподавании.

Преподаватель при выборе стиля должен отталкиваться от оценки собственных личностных качеств, наличия информационно-коммуникативных технологий, навыков управления группой и нацеленности на результат.

Естественно, для достижения высоких результатов обучения необходимо учитывать многие факторы: особенности аудитории, предмет, время, отведенное на тему и многое другое. В реальной педагогической деятельности педагоги используют смешанные стили в зависимости от аудитории. Истории известно несколько знаменитых личностей, использующих различные стили общения: мягкий и демократичный Песталоцци, требовательный Макаренко, либеральный Толстой – все они добились больших успехов в своей педагогической деятельности.

На основании этого предположения нами было проведено исследование предпочитаемых стилей педагогического взаимодействия у студентов, а также имеющиеся стили у профессорско-преподавательского состава. Базой нашего исследования стал ННГУ им. Н.И. Лобачевского (Арзамасский филиал, психолого-педагогический факультет). В исследовании приняли участи 20 студентов 1 курса, обучающиеся по специальности «Педагогика и психология девиантного поведения» (возраст 17–19 лет). Данным студентам было рассказано о том, что представляет собой каждый стиль педагогического взаимодействия. Было предложено проанализировать собственные предпочтения и дать ответ на вопрос «Какой из стилей преподавания, имеющихся у педагога, наиболее предпочтителен для вас?». Нами было получены следующие результаты, представленные на рисунке 1.

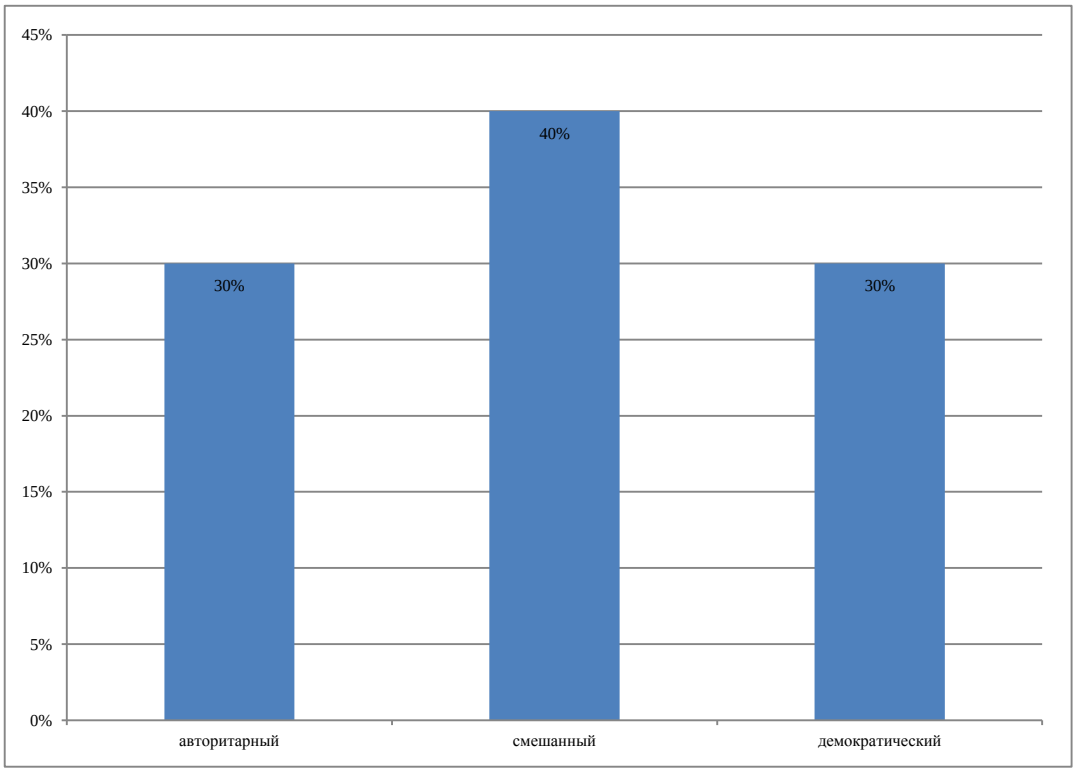

Рис. 1. Результаты изучения предпочтений стиля педагогического взаимодействия у студентов

По рисунку 1 мы видим, что 30% (6 ребят) предпочитают авторитарный стиль преподавания. Это говорит о том, что им требуется жесткий контроль со стороны педагога, наличие четких указаний для выполнения заданий.

40% студентов (8 ребят) показали результаты, свидетельствующие о предпочтении смешанного стиля педагогического взаимодействия у педагогов. Это говорит о том, что им нравится общение на равных с педагогом, но и необходим контроль.

30% ребят (6 человек) показали результаты, свидетельствующие о предпочтении демократичного стиля педагогического взаимодействия у педагогов. Это говорит о том, что данные студенты предпочитают доверительные отношения с преподавателем, основанные на сотрудничестве и общении на равных.

Также нами было проведено исследование стилей педагогического общения у 10 преподавателей психолого-педагогического факультета в возрасте 27–55 лет с помощью теста «Стили педагогического общения» Н.П. Фетискиной, В.В. Козловой, Г.М. Мануйловой. Данная методика состоит из 25 утверждений, которые необходимо отметить знаком «плюс» или «минус». Полученные результаты представлены на рисунке 2.

По рисунку 2 мы видим, что 20% (2 педагога) в большинстве случаев используют авторитарный стиль преподавания. Чаще всего такие преподаватели – отличные лекторы, представляющие различный материал в доступной для понимания студентов форме. Однако в этом стиле взаимодействия отсутствует учет интересов и мнений студентов, они являются лишь пассивными слушателями.

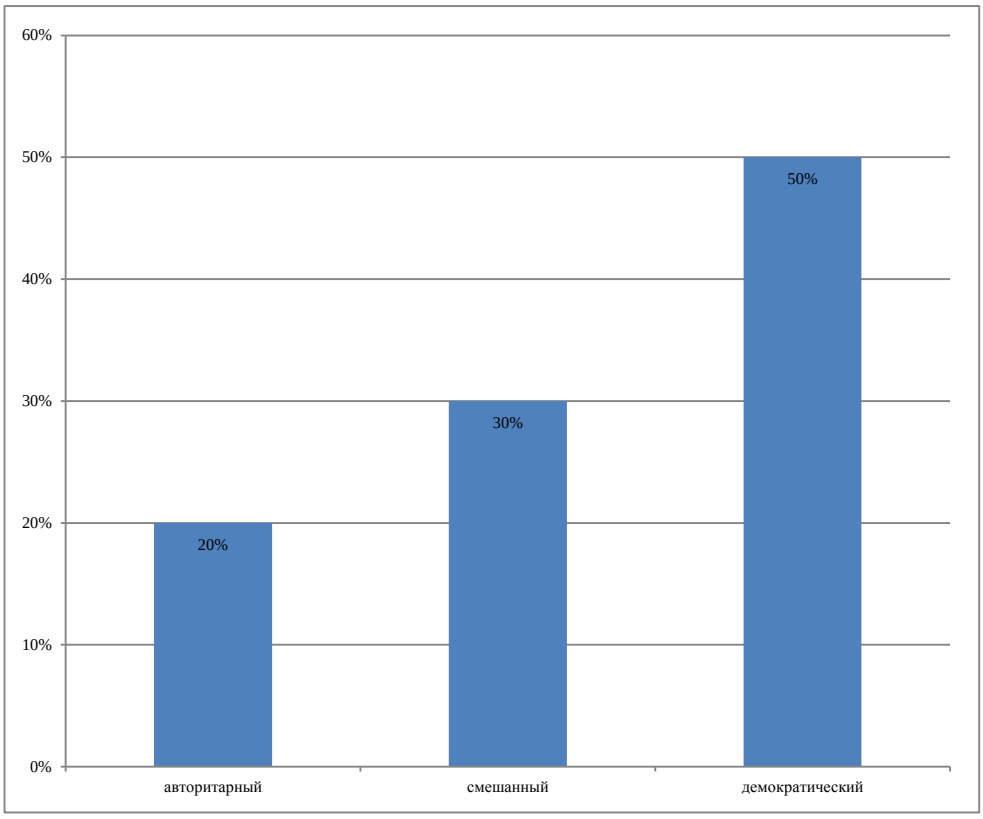

Рис. 2. Результаты исследования стилей педагогического общения у педагогов

30% преподавателей (3 человека) показали результаты, свидетельствующие о смешанном стиле педагогического взаимодействия. Это говорит о том, что для данных педагогов важна инициатива студентов, взаимопонимание, но наряду с этим педагогический процесс должен находиться под контролем преподавателя.

И большинство, 50% педагогов (5 человек), показали результаты, свидетельствующие о демократичном стиле педагогического взаимодействия, основанном на взаимопонимании, сотрудничестве и учете интересов студентов.

Таким образом, нами проведено исследование стилей педагогического взаимодействия: опрос и анкетирование студентов и преподавателей. Все стили имеют свои особенности и достоинства. Однако достаточно часто в системе встречается такая ситуация, когда имеющихся стиль преподавания педагога не является эффективным относительно конкретных учащихся. Это можно объяснить тем, что студенты ожидают другого стиля взаимодействия с преподавателем. Эмпирическое исследование показало результаты, свидетельствующие о том, что предпочитаемые стили педагогического взаимодействия у студентов и имеющиеся у преподавателей не совпадают. Студенты предпочитают более смешанный стиль взаимодействия (40%), а педагоги – демократический (50%).

Мы пришли к выводу, что существуют различные стили педагогического взаимодействия. Все они имеют свои особенности и достоинства. Однако достаточно часто в системе встречается такая ситуация, когда имеющихся стиль преподавания педагога не является эффективным относительно конкретных учащихся. Это можно объяснить тем, что студенты ожидают другого стиля взаимодействия с преподавателем, поэтому так важно выбирать стиль взаимодействия на основании анализа особенностей аудитории и каждого студента отдельно.

Литература

1. Даниелян А.В., Варыханова К.В. К вопросу о влиянии профессионально важных качеств педагогических работников на стили межличностного взаимодействия участников образовательных отношений // Социальная компетентность. – 2017. – Т. 2. – №2 (4). – С. 44–49.

2. Есипов М.А. О стилях коммуникативного взаимодействия учителей и учащихся (на материале британской научно-педагогической литературы) / Новые педагогические технологии. – 2016. – №XXVI. – С. 11–13.

3. Жан-Жак Руссо. Эмиль, или О воспитании. – М., 1896.

4. Кашкарёва А.А. Методы преподавания лекции в университете / А.А. Кашкарёва, Е.В. Машкова, В.А. Бережная, Е.О. Реховская // Молодой ученый. – 2017. – №2 (136). – С. 588–590.

5. Котова И.Б., Шиянов Е.Н. Педагогическое взаимодействие. – Ростов н/Д., 1997.

6. Локк Дж. Сочинения в трёх томах. Т. 3. – М.: Мысль, 1988. – С. 411.

7. Подлиняев О.Л. Стили педагогического общения и их психологическая природа // Педагогический имидж. – 2016. – №3 (32).

==========

ЭЛЕКТРОННЫЙ ЖУРНАЛ КАК СОВРЕМЕННАЯ ФОРМА ВЗАИМОДЕЙСТВИЯ ДОШКОЛЬНОЙ ОБРАЗОВАТЕЛЬНОЙ ОРГАНИЗАЦИИ С РОДИТЕЛЯМИ ВОСПИТАННИКОВ

В.А. Барчева
Национальный исследовательский Нижегородский государственный
университет им. Н.И. Лобачевского, Арзамасский филиал ННГУ, студент
Россия, Нижегородская обл., г. Арзамас; e-mail: vika_ba_22@mail.ru
Научный руководитель: Фомина Н.И., к.п.н., доцент, ekvidi@mail.ru

В статье обосновывается необходимость внедрения новых форм взаимодействия образовательной организации с семьями воспитанников. Раскрывается сущность понятия электронного журнала как инновационной формы взаимодействия между субъектами образовательного процесса, а также описывается его структура, способы разработки и возможности использования.

Ключевые слова: дошкольная образовательная организация; семья; взаимодействие; электронный журнал.

Образовательная организация и семья – два важных института социализации ребенка. В настоящее время становится все более очевидным, что повышение результатов и качества деятельности образовательной организации невозможно без активного взаимодействия с родителями воспитанников и обучающихся как основными заказчиками [1, с. 15].

Педагогам и родителям необходимо быть постоянными партнерами и союзниками в процессе образования и воспитания ребенка. Иначе невозможно гармоничное развитие ребенка, его полноценная социализация. Семья и образовательная организация не могут заменить друг друга. Они должны находиться в постоянном заимодействии.

Основная цель взаимодействия образовательной организации с семьей – установление доверительных отношений между участниками образовательного процесса, а, именно, детьми, родителями и педагогами, а также объединение их в одно целое, проникновение в проблемы каждого и успешное разрешение педагогических ситуаций различного характера [3, с. 96].

Современную повседневную жизнь уже больше невозможно представить без информационно-коммуникационных технологий. Информатизация образования в настоящее время считается важным условием поступательного развития общества.

Сегодня применение информационных технологий в процессе образовательной деятельности является одним из приоритетных направлений модернизации образования, позволяющее не только повысить качество воспитания, обучения и образования, но и достичь нового уровня отношений между участниками образовательного процесса на всех этапах педагогической деятельности. Информационные технологии помогают педагогам в работе не только с детьми, а что особенно значимо, с их родителями. Это особенно актуально, так как именно семья является одним из важнейших социальных институтов воспитания.

В век компьютерных технологий, где каждый владеет техническими средствами, у педагога появляется возможность более обширного охвата родительской аудитории, поскольку компьютерные технологии могут расширить возможности общения педагогов с родителями и родителей с детьми [2, с. 105].

Информационная пропаганда по вопросам воспитания, обучения и развития детей, индивидуальные консультации в режиме онлайн, дистанционное обучение становятся намного результативнее, если применять такие технологии, которые способны не только сделать родителей активными участниками образовательного процесса, но и экономить время обеих сторон. Положительно и то, что у родителей повышается мотивация к работе с ребенком в домашних условиях за счет привлекательности возможностей компьютера и мультимедийных эффектов. Благодаря широкому использованию информационно-коммуникационных технологий реализуется принцип обратной связи – важнейшее условие в построении взаимодействия образовательной организации с семьями детей.

Современной формой, обеспечивающей функционирование прямой и обратной связи между дошкольной образовательной организацией и семьями воспитанников, может быть электронный журнал. С его помощью реализуется возможность для целенаправленного, систематического и наглядного представления важной информации, а также структурирования её презентации для пользователей.

Главная отличительная особенность таких журналов:

– максимально оперативное отражение самых актуальных, волнующих проблем дошкольной образовательной организации, вопросов дошкольного воспитания в семье, возможностей налаживания педагогически целесообразного взаимодействия семьи и детского сада;

– оптимальное использование ресурсов сайта дошкольной образовательной организации, сети Интернет.

Проанализировав сайты дошкольных образовательных организаций г. Арзамаса, мы выяснили, что электронный журнал как форма взаимодействия с родителями воспитанников в городе не распространён. Для дальнейшего изучения возможности применения электронного журнала в детском саду обратились к опыту дошкольных образовательных организаций других городов Нижегородской области и регионов России. Был осуществлён анализ сайтов дошкольных образовательных организаций. В результате было выяснено, что электронный журнал может быть эффективно использован в детском саду и его целесообразно располагать в следующих разделах сайта: «Взаимодействие с родителями», «Страничка воспитателя», «Для родителей».

Доступ к электронному журналу должен быть всегда открытым для родителей. Он может включать ресурсы электронных чатов и форумов пользовательской группы. Необходимо организовать работу журнала так, чтобы каждый родитель мог неоднократно изучить текущую информацию и найти необходимую.

Журнал состоит из 3–7 страничек. Родители часто бывают ограничены во времени в силу разных обстоятельств и причин, поэтому принципиально важно представить информацию так, чтобы большой объем был размещён в относительно небольшом тексте.

Любая страница журнала – это важное сообщение, информация, событие, которое лучше всего было бы проиллюстрировать. В журнале могут быть прописаны планы на ближайшее время, конкурсы текущего месяца, рекомендации родителям и др. В качестве иллюстраций могут выступать дидактические пособия, фотографии, детские работы, списки полезных книг, различных публикаций. Важно, чтобы темы журнала были актуальны для родителей, отвечали их нуждам и помогали решить наиболее важные вопросы воспитания и образования детей.

Методика разработки журнала осуществляется по следующим этапам:

1. Отбор наименования. Он ориентируется на цель и служит его визитной карточкой. Название должно быть коротким и запоминающимся, ярким и привлекательным. Примерные названия журналов, разрабатываемых специалистами детского сада и начальной школы для родителей будущих первоклассников: «У порога школы», «Первый раз в первый класс», «ПервоКлассная подготовка».

2. Определение состава редколлегии**.** В неё должны входить те, кто специализируется в конкретной области (воспитатели детского сада, учителя начальной школы, педагоги-психологи, заведующие, музыкальный руководитель, инструктор по физической культуре и др.). Родители также могут являться участниками редколлегии журнала, так как они являются главными заинтересованными лицами в преодолении проблем, связанных с воспитанием, обучением и развитием своих детей.

3. Исследование главных рубрик (страничек). Как и в любом журнале, здесь должны существовать рубрики, разделы. Формулировки необходимо выбирать современные, соответствующие запросам. Журнал состоит из нескольких разделов – «страничек», представляющих описание и исследование какой-либо проблемы.

В рамках одной из тем устного журнала «Первый раз в первый класс» можно разработать следующие рубрики: «Говорят дети», «Показатели готовности ребенка к школьному обучению», «Возрастные особенности первоклассников», «Что такое школьная адаптация?», «Предупреждены – вооружены».

4. Разработка дизайна. Обложка, титульный лист, заглавия рубрик, пояснительный иллюстративный материал – важная составляющая электронного журнала.

5. Подготовка определенного номера. Она включает в себя цель разработки конкретного номера, разработку плана и содержания, отбор иллюстративного материала, приглашение и т.д.

Для разработки и создания электронного журнала педагогам понадобятся умения пользоваться такими несложными программами, как, например, Microsoft Word, Microsoft PowerPoint и др. Разработать полноценную веб-страницу электронного журнала можно с помощью конструкторов сайта Canva, Tilda, Wix, Site123 и др.

Удачи и недостатки каждого номера журнала следует обсуждать с родителями, поддерживая стремление родителей к взаимодействию, проявлению инициативы и активности.

Литература

1. Агавелян М.Г., Данилова Е.Ю., Чечулина О.Г. Взаимодействие педагогов ДОУ с родителями. – М.: ТЦ Сфера, 2009. – 128 с.

2. Березина Т.А. Взаимодействие педагога с родителями как условие успешного социально-коммуникативного развития дошкольников // Детский сад: теория и практика: научно-методический журнал. – 2016. – №8. – С. 104–112.

3. Доронова Т.Н. Вместе с семьей: пособие по взаимодействию дошкольных образовательных учреждений и родителей. – 2-е изд. – М.: Просвещение, 2006. – 191 с.

4. Касимова Т.Н. Организационно-педагогические условия построения взаимодействия семьи и образовательных учреждений как социально-педагогических партнеров // Психология и педагогика: методика и проблемы практического применения. –2008. – №2. – С. 60–64.

ОРГАНИЗАЦИЯ ОБРАЗОВАТЕЛЬНОЙ СРЕДЫ ДЛЯ РАЗВИТИЯ ИНИЦИАТИВЫ ДЕТЕЙ СТАРШЕГО ДОШКОЛЬНОГО ВОЗРАСТА В ГРУППЕ

А.А. Бережная
Национальный исследовательский Нижегородский государственный
университет им. Н.И. Лобачевского, Арзамасский филиал ННГУ, студент
Россия, Нижегородская область, г. Арзамас; e-mail: vtrem@bk.ru
Научный руководитель: Лёвкина Е.В., к.п.н., доцент, levkina_alena11@mail.ru

Проблема, поднятая в статье, является актуальной, так как вопрос организации образовательной среды в ДОО всегда находился на особом положении. Образовательная среда должна соответствовать не только требованиям образовательного стандарта, но и развивать у дошкольников инициативность, самостоятельность. Инициативного ребенка отличает содержательность интересов, умение выстроить свою деятельность самостоятельно, чему помогает грамотно организованная образовательная среда в дошкольном образовательном учреждении.

Ключевые слова: дошкольное образование; образовательная среда; инициатива; старшие дошкольники.

На современном этапе развития образования в России, согласно Федеральному государственному образовательному стандарту дошкольного образования (далее ФГОС ДО), индивидуализация дошкольного образования провозглашается в качестве одного из принципов дошкольного образования и понимается как построение образовательной деятельности на основе индивидуальных возможностей каждого дошкольника, при котором сам ребенок активно участвует в выборе содержания своего образования, иначе говоря, становится субъектом образования, что способствует развитию инициативности у ребенка.

Современные тенденции дошкольного образования и нормативные изменения, сформулированные в Федеральных государственных образовательных стандартах дошкольного образования, предусматривают, что педагог при разработке программы образовательной деятельности должен учитывать принцип индивидуализации, при котором сам дошкольник активно участвует в выборе содержания своего образования, становится субъектом образования [1].

Образовательная среда – совокупность условий, целенаправленно создаваемых в целях обеспечения полноценного образования и развития детей. Каждый ребенок – значимая личность в своей деятельности, поведении, взгляда на окружающих, отношения к миру и проявлении инициативности. Дошкольникам нужно давать общее для всех и вместе с тем формировать у них индивидуальное. При этом инициативность не появляется сама собой, она развивается в условиях общих понятий воспитания дошкольников в группе под руководством педагога и с использованием возможностей окружающей образовательной среды.

Вопросами организации образовательной среды в ДОУ занимались такие ученые, как Н.Н. Шаховская, Т.П. Андреева, В.Я. Ясвин, Е.В. Рылеева, О.В. Бережнова и др.

В соответствии с требованиями ФГОС ДО для максимально эффективной поддержки детской инициативы, организация пространства должно обладать многофункциональными качествами гибкого зонирования и оперативного изменения в зависимости от образовательной ситуации. Она должна быть содержательно-насыщенной, отвечать принципам трансформируемости, полифункциональности, вариативности, доступности и безопасности для ребенка. Как следствие, среда должна быть не только развивающей, но и развивающейся. Проблемы развития инициативности у дошкольников были рассмотрены такими исследователями, как Л.А.Кожарина, Л.С.Новикова, Б.М. Теплов, Н.Д. Левитов и др.

ФГОС ДО предлагает использовать при организации образовательной деятельности основной принцип «построения образовательной деятельности с учетом индивидуальных особенностей каждого дошкольника, при котором сам ребенок может активно участвовать в выборе содержания своего образования, он становится субъектом образования». Следовательно, воспитателям дошкольного образовательного учреждения необходимо создать целостный процесс сотрудничества педагога и воспитанников с использованием современных технологий, форм, методов, приемов организации деятельности дошкольников, где различные образовательные области гармонично переплетаются, а построение образовательной деятельности основывается на индивидуальных особенностях каждого дошкольника. При этом сам ребенок активно участвует в выборе содержания своего образования, он становится субъектом образовательного процесса.

Основный принцип работы дошкольной образовательной организации – поддержка детей в различных видах деятельности, в том числе в игре, являющейся ведущим видом деятельности на протяжении всего периода обучения в детском саду. Поддержка развития инициативы является также условием, которое так необходимо для создания социального становления ребенка, для его благополучного развития в сотрудничестве с окружающими. Необходимо отметить, что на этапе завершения дошкольного образования в целевых ориентирах ФГОС ДО отмечено: «Проявляют инициативу и самостоятельность в различных видах деятельности – игре и т.д.» [3].

Инициативность – это интегративное свойство личности, отражающее его способности к самостоятельности, достижение социального успеха в сотрудничестве с окружающими. Оно характеризует ее творческое отношение как к себе, так и к своему бытию, основано на умении человека самостоятельно принимать решения, проявлять интерес и инициативу, действовать за пределами поставленной задачи. Инициативность является важным условием формирования самостоятельной и ответственной личности.

Детская инициатива проявляется в свободной форме деятельности, в соответствии с выбором и интересом ребенка, открывая перед собой возможность играть, рисовать, конструировать, сочинять и многое другое.

Инициативность проявляется во всех видах деятельности, хотя ярче всего она проявляется в общении, предметной деятельности, игре, экспериментировании – все то, что создано для развития ребенка в образовательной среде ДОО. Стоит отметить, что она является важнейшим показателем детского интеллекта, его развития. Инициативность является важным условием формирования всей познавательной, творческой деятельности дошкольника. Инициативный ребенок стремится к познанию и организации игр, продуктивных видов деятельности, содержательного общения, он умеет найти занятие, которое соответствует его способностям и желанию, включиться в беседу, предложить интересное дело сверстникам. У дошкольника инициативность непременно связана с проявлением любознательности, заинтересованности, пытливости ума, изобретательности. Создание образовательной среды в ДОО затрагивает организацию всех видов деятельности ребенка (рис. 1).

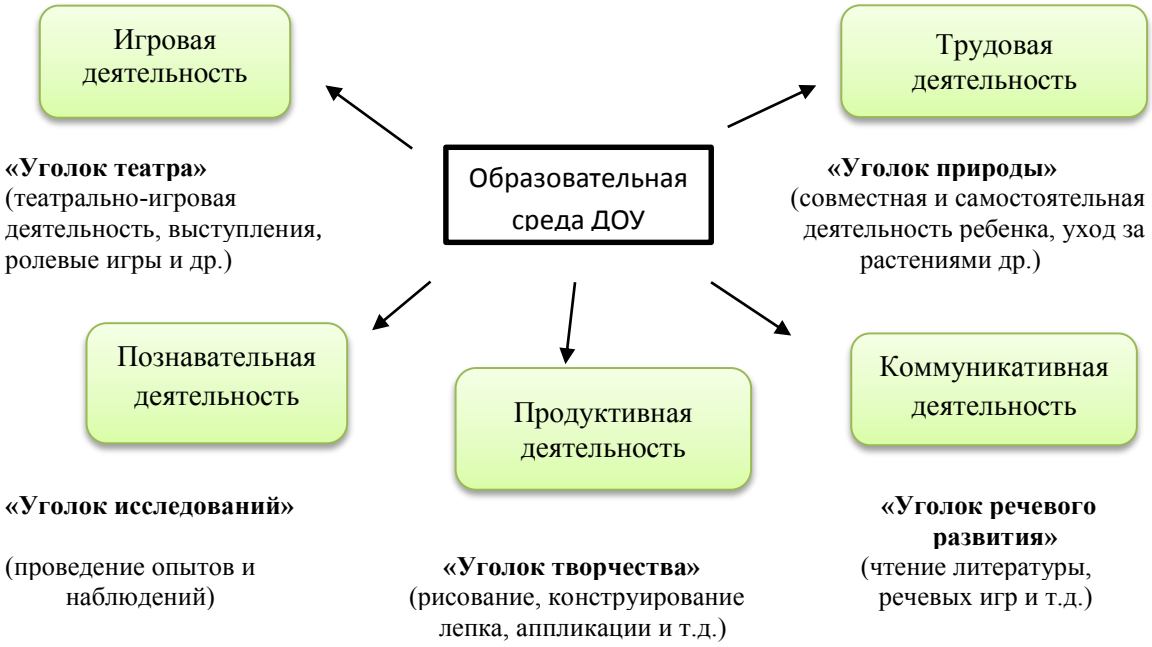

Рис. 1. Образовательная среда ДОУ

Рассмотрим каждую из деятельностей дошкольников с целью развития инициативности.

В игровой деятельности используются игры разных видов. В игре ребенок учится проявлять инициативу, обдумывать роли и персонажей, активно играет с игрушками и предметами, вступает в сотрудничество со сверстниками и взрослыми.

В трудовой деятельности заложены благоприятные возможности для формирования целенаправленности и осознанности действий, настойчивости в достижении результата. Здесь стараются предоставить детям больше самостоятельности в данном виде деятельности, рассчитывая на инициативность. Дети самостоятельно решают, какой материал нужно подготовить, где и как его лучше разместить, как распределить работу между собой. Каждый стремиться реализовать свою идею.

Формирование инициативы в коммуникативной деятельности, на наш взгляд, должно быть частью повседневной деятельности, естественным дополнением к совместным играм (подвижным, дидактическим, сюжетно-ролевым, театрализованным). Во время самостоятельной деятельности детей стараются максимально дать свободу выбора различных средств, с которыми работают в это время.

Особенно увлекательными для старших дошкольников представляется «Уголок речевого развития». В «Уголке речевого развития» дети самостоятельно выбирают себе игры или задания, проявляя инициативу в определении направления своей деятельности. Старшие дошкольники могут использовать красочные ребусы, сюжетные и предметные картинки, букварь, прописи, кассы букв, артикуляционные упражнения и т.д.

В каждом ДОО имеется «Уголок ряженья», где дети также проявляют интерес к нему. Работа в «Театральном уголке» подталкивает дошкольников к самостоятельной творческой деятельности, к игре в театр. Там они самостоятельно распределяют роли, подбирают наряды и атрибуты к задуманному сюжету. Результатом игры становится коллективное представление. Данный уголок обычно оснащен различными масками, ширмой, элементами костюмов, различными видами театров, атрибутами и декорациями.

Наличие в старшей группе зоны конструирования формирует самостоятельность и проявление инициативы. Дети используют различные виды конструкторов – ТИКО, ТОМИК, ЛЕГО, «Зоопарк», мягкие модули,

картон для моделирования. С конструктором дети могут работать самостоятельно либо по схеме. Там располагаются разные алгоритмы, таблицы, модели, которые способствуют формированию самостоятельности, навыков планирования, развитию воображения и мышления у детей.

Важной для развития инициативы дошкольников является зона творчества. В уголке собраны различные средства художественной деятельности и материалы: краски, гуашь, мелки, карандаши, палитра, бумага разного размера и формы, бумага различной текстуры и т.д.

Не менее интересным для дошкольников является продуктивная деятельность, которая предоставляет свободу, инициативность продуктивных творческих действий, которые находящих отражение в детских творческих работах. Здесь также регулярно меняют и дополняют различный материал для творчества, что способствует развитию воображения, уверенности, инициативности в освоении новых художественных приемов.

Познавательная деятельность помогает детям исследовать и наблюдать за явлениями и объектами природы, учит делать выводы и умозаключения, развивает познавательную активность и познавательный интерес ребенка, помогает развивать самостоятельность и инициативность. Если ребенку интересно в деятельности, он обязательно будет проявлять инициативу в ней.

Таким образом, старший дошкольник – это неутомимый исследователь, он смотрит вокруг на происходящее с восторгом и удивлением и открывает для себя чудесный мир, где много интересных предметов и вещей, событий и явлений, так много тайного и неосознанного. Инициативность ребенка – это основная форма его жизнедеятельности, необходимое условие его развития, которая закладывает фундамент и дает перспективы роста интеллектуального, творческого потенциала ребенка.

Литература

1. Бережнова О.В., Тимофеева Л.Л. Технология проектирования образовательного процесса в дошкольной организации: методическое пособие. – М.: ИД «Цветной мир», 2014. – 245 с.

2. Нищева Н.В. Предметно-пространственная развивающая среда в детском саду: принципы построения, советы, рекомендации. – СПб.: ДЕТСТВО-ПРЕСС, 2014. – 298 с.

3. Федеральный государственный образовательный стандарт дошкольного образования. – М: УЦ Перспектива, 2014. – 32 с.

4. Щербакова Е., Голицын В. К вопросу о развитии инициативы // Дошкольное воспитание. – 2010. – №10 – С. 56–58.

МУЗЕЙ КАК СРЕДСТВО РАЗВИТИЯ ПАТРИОТИЗМА У СОВРЕМЕННЫХ МЛАДШИХ ШКОЛЬНИКОВ

Е.Д. Биткина

Национальный исследовательский Нижегородский государственный университет им. Н.И. Лобачевского, Арзамасский филиал ННГУ, студент

Россия, Нижегородская обл., г. Арзамас; e-mail: bitkina2012@mail.ru

Научный руководитель: Наумова Т.В., к.п.н., доцент, tatur06@rambler.ru

В статье автор акцентирует внимание на использовании педагогического потенциала музея в развитии патриотизма у детей младшего школьного возраста. Подчеркивается необходимость организации сотрудничества на долговременной основе (договорной) между школой и музеем. Приводятся данные педагогического эксперимента по развитию «знаниевого» компонента такого личностного качества как, «патриотизм» у современных младших школьников посредством согласования планов воспитательной работы класса и планов музеев.

Ключевые слова: патриотическое воспитание; младший школьник; взаимодействие школы и музея.

Представители педагогической общественности в разные исторические эпохи подчеркивали значимость и ценность патриотического воспитания молодежи. В трудах известных отечественных педагогов прошлого: (К.Д. Ушинского, В.А. Сухомлинского, А.С. Макаренко), а также современных исследователей (М.А. Бесова, О.А. Ещёркина, Н.В. Мазыкина, Т.А. Старовойтова и др.) раскрываются различные аспекты изучаемой проблемы.

Особое значение в исследовании вопросов патриотического воспитания имеют работы В.А. Сухомлинского, который считал, что школа должна воспитывать стремление к беззаветному служению Родине, к активной трудовой и общественной деятельности. Определяя патриотизм как «благородную любовь советского народа к своему отечеству», он подчеркивал, что одна из главных воспитательных задач школы является подготовка учащихся к простому, будничному, повседневному труду, труду для общества как к патриотической деятельности, причем сама деятельность детей, организуемая педагогом с данной целью, представляет движущую силу формирования личности растущего гражданина [1, с. 27]. Несмотря на некоторую «непопулярность» подходов советских педагогов к воспитанию и обучению подрастающего поколения, считаем, что в настоящее время идеи Василия Александровича не устарели, скорее – приобрели большую актуальность.

В своих работах В.А. Сухомлинский также указывал и на трудности в воспитании патриотизма, объясняя их тем, что в повседневной жизни мы не встречаемся с мерой, с помощью которой можно было бы измерить

эту «трудно постижимую ценность» – патриотизм. Любовь к Отечеству становится силой духа только тогда, когда у человека запечатлены в сознании образы, связанные с родным краем, языком, когда появляется чувство гордости от того, что все это твоя Родина.

Патриотические чувства включают в себя любовь к Родине, земле, где родился и вырос, гордость за исторические свершения своего народа. Они неразрывно сочетаются с идеями поликультурного образования, чувством общечеловеческой солидарности с народами всех стран.

Социокультурные реалии современной российской действительности актуализируют значение патриотического воспитания подрастающего поколения. Такие нравственные категории, как добро, справедливость, честь, совесть, любовь к Отечеству, уходят на второй план, уступая место материальному благополучию, индивидуальной «успешности»... В то же время патриотизм является одним из важнейших элементов общественного сознания. Именно он лежит в основе жизнеспособности любого общества и государства.

Формирование гражданина российского государства невозможно без воспитания с детских лет любви к своей Родине, Отечеству. ФГОС ДО и ФГОС НОО актуализируют необходимость усиления воспитывающего потенциала различных видов деятельности воспитанников в рамках учебной и внеучебной работы.

Воспитание гражданственности и патриотизма в системе образовательной деятельности начальной школы тесно связано с формированием исторической памяти школьников. Среди факторов, влияющих на реализацию данной задачи, можно выделить музейную педагогику – как наиболее действенную, продуктивную в контексте современных социокультурных условий.

Музейная педагогика в последние десятилетия приобретает большую популярность в системе образования и воспитания. В условиях начальной школы достаточно проблематично создать полноценные экспозиции, соответствующие требованиям музейного дела. В этой связи значимым становится сотрудничество, взаимодействие школы и музеев различной направленности.

Экспозиции музеев и разрабатываемые сотрудниками образовательно-просветительские программы направлены на вовлечение экскурсантов в деятельность и общение, воздействие на их эмоциональную сферу с целью формирования и развития основ патриотизма и гражданственности. На первый план выходит задача помощи учащемуся в осознании историко-культурного контекста обыкновенных вещей, окружающих его в повседневной жизни; в развитии умения «увидеть музей» вокруг себя. Это возможно, если научить воспитанника самостоятельно анализировать, сопоставлять, делать выводы.

Взаимодействие школы и музея, организованное на систематической основе (договора или совместного плана работы), позволяет задействовать различный формат мероприятий и средств для ознакомления с историей города, его природой, людьми, достопримечательностями, промышленностью, культурой, улицами, учреждениями, фабриками, церквями, культурными памятниками и т.д.

При этом возможны такие формы организации деятельности воспитанников, как классный час, информационный час, устный журнал, экскурсия, путешествие, праздник, коллективное творческое дело. Возможно использовать следующие виды работы с учащимся:

- заполнение музейных дневников, в которых могут быть представлены детские рисунки, коллажи, аппликации, схемы;
- выполнение домашних заданий (нарисовать, вылепить, придумать свое название, загадку, сочинить сказку и т.д.) [2].

Проведенное нами исследование позволило подтвердить вышеизложенные выводы о важности использования педагогического потенциала музея для патриотического воспитания младших школьников. Педагогический эксперимент включал три этапа: констатирующий, формирующий и контрольный.

На констатирующем этапе мы выявляли представления обучающихся о родном городе, крае, российском государстве с целью диагностики «знаниевого» компонента такого личностного качества как «патриотизм». Была использована методика «С чего начинается Родина» (автор Л.М. Фридман)

Младшим школьникам были предложены следующие вопросы. Опрос проводился в форме беседы с видеофиксацией ответов участников.

1. Какие цвета присутствуют на государственном флаге нашей страны?
2. Как ты понимаешь такие слова, как Родина, Отечество, государство, патриот, малая родина?
3. Какие народные и государственные праздники ты знаешь?
4. Как зовут твоих дедушек и бабушек, когда они родились, участвовали ли они в Великой Отечественной войне, где они работали, где работают твои мама и папа, где служил папа в армии?
5. Какие праздники вы отмечаете только своей семьёй, есть ли у вас семейные традиции и семейные реликвии?
6. Кто является президентом нашей страны?
7. В каком городе, районе, области ты живешь?
8. Чем примечателен наш край?
9. Каких животных края ты знаешь?
10. Какие растения растут в нашем крае?
11. Какие достопримечательности есть в нашем городе, в районе, в области?
12. Нравится ли тебе помогать родителям по дому, участвуешь ли ты в делах класса и школы?

Анализ результатов предполагал оценку результатов исходя из следующих позиций: за каждый полный и правильный ответ ученик получал 3 балла. За каждый частично правильный или не полный ответ ученик получал 2 балла. За каждый неправильный ответ ученик получал 1 балл.

Оценка полученных результатов:

Низкий уровень – от 1 до 8 баллов,

Средний уровень – от 9 до 17 баллов,

Высокий уровень – от 18 до 24баллов.

Полученные в ходе опроса результаты, представлены в нижеследующей таблице.

Таблица 1

Определение уровня сформированности представлений учащихся о родном городе, крае, российском государстве младших школьников

Уровень	Группа	
	Чел.	%
Высокий	4	20
Средний	8	40
Низкий	8	40
Итого	20	100

В ходе исследования нами был разработан комплекс мероприятий по развитию «знаниевого» компонента такого личностного качества, как патриотизм у современных младших школьников посредством согласования планов воспитательной работы класса и планов музеев.

В комплекс мероприятий вошли:

- виртуальные экскурсии по музеям города Арзамаса, Нижнего Новгорода, Нижегородской области;
- виртуальную экскурсию в музей народных художественных промыслов Нижегородской области;
- виртуальные экскурсии по музеям боевой славы;
- экскурсии в краеведческий музей, целевые прогулки, игры гражданско-патриотического содержания;
- просмотр и обсуждение фильмов патриотической направленности, видеофильмов, использование аудиозаписи и технических средств обучения;
- конкурсы, викторины, праздники, выставки детского творчества, фотовыставки по плану литературно-мемориального музея А.П. Гайдара;
- встречи с ветеранами ВОВ, знаменитыми земляками по плану литературно-мемориального музея А.П. Гайдара;
- презентация книг гражданско-патриотического воспитания;
- социальные акции, продуктивная деятельность в рамках гражданско-патриотического воспитания по плану литературно-мемориального музея А.П. Гайдара;
- экскурсии и посещение мемориальных комплексов г. Арзамаса и др.

После апробации предложенной системы мероприятий была проведена повторная диагностика, которая показала, что на 2 человека (на 10%) увеличилось количество младших школьников, демонстрирующих высокий уровень знаний о родном городе, крае, российском государстве, на 2 человека (на 10%) увеличилось количество детей со средним уровнем сформированности представлений, и – соответственно – на 4 человека уменьшилось количество младших школьников с низким уровнем (на 20%).

Это доказывает эффективность предложенной системы мероприятий, направленной на развитие одного из компонентов патриотизма как личностного качества младших школьников, опирающейся на потенциал взаимодействия школы и музея.

Литература

1. Сухомлинский, В.А. О воспитании. – М.: Мысль, 1982. – 117 с.

2. Пожарова Л.Н. Музей в системе учебно-воспитательной работы по формирование нравственно-патриотических ценностей // Педагогическое образование и наука. – 2011. – №5. – С. 46.

РАЗВИТИЕ ТВОРЧЕСКИХ СПОСОБНОСТЕЙ ДЕТЕЙ СТАРШЕГО ДОШКОЛЬНОГО ВОЗРАСТА ПОСРЕДСТВОМ ИСПОЛЬЗОВАНИЯ НЕТРАДИЦИОННЫХ МАТЕРИАЛОВ В ПРОДУКТИВНЫХ ВИДАХ ДЕЯТЕЛЬНОСТИ

О.А. Галкина
Национальный исследовательский Нижегородский государственный
университет им. Н.И. Лобачевского, Арзамасский филиал ННГУ, студент
Россия, Нижегородская обл., г. Арзамас; e-mail: olya.ol.99.99@mail.ru
Научный руководитель: Т.В. Наумова, к.п.н., доцент, tatur06@rambler.ru

В статье рассматриваются актуальные теоретические и практические аспекты развития творческих способностей детей старшего дошкольного возраста посредством использования нетрадиционных материалов в продуктивной деятельности.

Ключевые слова: творческие способности; продуктивные виды деятельности; старший дошкольный возраст; нетрадиционный материал.

Традиционно одной из наиболее значимых форм психической активности личности, позволяющей успешно осуществлять разнообразные виды деятельности, является творчество [1].

Поэтому закономерно, что одним из приоритетных направлений современной системы образования является формирование и развитие творческого потенциала личности каждого ребенка. Наиболее значим с позиции решения данной педагогической задачи, на наш взгляд, дошкольный возраст. Именно ему мы уделим особое внимание.

С введением ФГОС ДО необходимым условием становится изменение содержания образования и создание условий для полноценного развития личности ребенка во всех сферах детской деятельности. Развитие творческих способностей современного дошкольника – это актуальная задача государственного масштаба, поскольку от того насколько сегодняшний дошкольник сможет овладеть способами творческой самореализации, зависит завтрашний уровень технической и духовной стороны нашего общества.

Теоретико-методологической основой исследований в изучаемой области являются концепции развития творческих способностей, разработанные отечественными психологами (С.Л. Рубинштейн, Е.И. Игнатьева, Л.С. Выготский, О.М. Дьяченко и др.); труды в области развития личности детей посредством изобразительной деятельности (Е.И. Игнатьев, В.В. Кузин, Т.С. Комарова, Р.Г. Казакова и др.); идеи ученых и исследователей в области педагогики и психологии искусства о развитии творческого воображения средствами искусства (Т.Н. Доронова, С.А. Козлова, Т.А. Комарова, О.А. Куревина, З.Н. Новлянская и др.).

По определению В.Н. Дружинина, творческие способности являются специфическими особенностями, присущими человеку, от которых зависит, насколько успешно он выполняет деятельность, имеющую творческий характер [2]. Таким образом, творческие способности представляют особый вид способностей человека, которые позволяют создать что-то новое, оригинальное в различных областях человеческой деятельности.

Согласно исследованиям, которые проводили Л.С. Выготский, А.Н. Леонтьев, А.В. Запорожец и др. старший дошкольный возраст в сравнении с периодом раннего детства характеризуется появлением нового типа деятельности – творческой. Особенность деятельности указанного типа выражается в возникновении возможности движения от мысли к ситуации, а не в обратном порядке, как это происходит до появления деятельности данного типа. При этом, согласно замечаниям педагогов и психологов, в старшем дошкольном возрасте творческая деятельность характеризуется определенными особенностями.

Исследования Ю.А. Клепаловой показывают, что старший дошкольный возраст благоприятен для развития способности к творчеству, поскольку именно в этот период закладывается психологическая основа для творческой деятельности. Ребенок 5–7 лет способен к созданию нового рисунка, конструкции, образа и так далее, которые отличаются оригинальностью, гибкостью, вариативностью. гибкостью, вариативностью. Творческие работы наиболее ярко проявляются в языковом творчестве и специфических видах детской деятельности: конструировании, лепке, рисовании, музицировании [3].

Анализ опыта работы педагогов дошкольных образовательных организаций позволял констатировать, что развитие творческих способностей в детских садах может осуществляться в различных формах работы. Занимаясь продуктивной деятельностью дети дошкольного возраста овладевают определенными умениями и навыками в работе с различным материалом, осваивают различные приемы работы.

Продуктивные виды деятельности детей старшего дошкольного возраста включают в себя изобразительные (лепка, рисование) и конструктивные методы: различные способы составления конструкций; мозаика и аппликация; изготовление изделий из глины и пластика; поделки;изготовление макетов. Использование нетрадиционных материалов в продуктивных видах деятельности предопределяют развитие творческой фантазии и интересны тем, что работы у всех детей получаются оригинальными. Такая активность дает возможность ребенку пофантазировать, вообразить, подумать, изобрести что-то свое, необычное, используя необычные материалы. Таким образом, изменяется восприятие окружающей действительности, умений видеть и использовать потенциальные возможности того, что тебя окружает для создания нового «продукта». К примеру, благодаря восприятию художественных образов в изобразительном искусстве ребенок может полнее и ярче воспринять окружающую

действительность, а это способствует созданию детьми эмоционально окрашенных образов в изобразительном творчестве.

Считаем, что знакомство старших дошкольников с нетрадиционными материалами, которые могут быть использованы в продуктивных видах деятельности (речной песок, природные красители, бросовый и природный материал, нитки и другое), умелое руководство взрослого стимулируют интерес к творческой деятельности, являющейся неотъемлемым компонентом целостного развития каждого ребенка. Использование педагогического потенциала данного средства в настоящее время актуально и целесообразно!

Для подтверждения выдвинутого нами предположения необходимо провести педагогический эксперимент. На констатирующем этапе экспериментальной работы необходимо выявить наличный уровень развития творческих способностей старших дошкольников.

Полагаем достаточным использование следующей совокупности диагностических методик:

1. Методика «Нарисуй что-нибудь» Р.С. Немова, одна из наиболее популярных проективных методик, созданная отечественным психологом Р.С. Немовым. Цель – выявление уровня развития продуктивного воображения.

Алгоритм реализации заключается в том, что ребенку предоставляется лист бумаги, краски и предлагается придумать и нарисовать, что он хочет на свободную тему. Оценка результатов производится по следующим критериям:

1 балл – ребенок не справился с заданием.

2 балла – ребенок справляется с заданием с помощью педагога.

3 балла – ребенок самостоятельно справляется с заданием.

2. Методика «Неполные фигуры» Е. Торренса.

Цель – изучение уровня развития творческого воображения старших дошкольников. Ребенку на отдельных бланках показывают изображения простых геометрических фигур и предлагают на их основании нарисовать как можно больше рисунков.

3. Методика диагностики творческого мышления детей «Солнце в комнате» (В. Синельников, В. Кудрявцев).

Детям даётся неправильный рисунок с точки зрения нереальности и предлагают исправить его (нарисовано солнце в комнате).

Диагностическое исследование, проведенное нами совместно с педагогом и психологом в одном из детских садов г. Арзамаса, показало, что уровень развития творческих способностей (воображения, мышления) 13 детей (65%) можно охарактеризовать как низкий, 7 детей (35%) – как средний, детей с высоким уровнем развития – нет.

Корректируя систему работы с детьми, мы внесли изменения в содержание работы в рамках продуктивных видов деятельности, в частности была организована работа с применением нетрадиционных материалов. Организация работы предполагала содержательный и процессуально-деятельностный модули.

Содержательный модуль педагогической работы с детьми состоит из трех тематических блоков: 1 блок «Дары природы», 2 блок «Предметное конструирование из нетрадиционного материала», 3 блок «Изобразительное искусство нетрадиционными материалами».

Процессуально-деятельностный модуль педагогической работы с детьми включает описание задач каждого блока, средства развития творческих способностей старших дошкольников на каждом из планируемых занятий, методы работы с детьми, формы организации продуктивных видов деятельности посредством нетрадиционных материалов и описание развивающей предметно-пространственной среды старшей группы детского сада.

При этом важна нацеленность педагога на раскрытие возможностей различных материалов в преобразовании окружающего мира, формирование и развитие активности и самостоятельности мышления детей, на создание положительной эмоциональной атмосферы, способствующей реализации творческого потенциала личности.

В настоящее время идет более детальная проработка содержания различных видов продуктивной деятельности детей, обогащение предметно-пространственной среды группы и интенсификация взаимодействия с родителями воспитанников в целях акцентирования внимания на исследуемой проблеме. Считаем, что данное направление работы интересно, востребовано и перспективно с позиции педагогической эффективности.

Литература

1. Выготский Л.С. Психология развития ребенка. – М.: ЭКСМО, 2004. – 512 с.

2. Дружинин В.Н. Психология общих способностей. – СПб.: Питер, 2012. – 325 с.

3. Клепалова Ю.А. Определение понятий творчества и креативности в психологии. – Екатеринбург: Изд-во Уральского университета, 2008. – 256 с.

4. Кудрявцев В., Синельников В. Ребенок-дошкольник: новый подход к диагностике творческих способностей // Дошкольное воспитание. – 2015. – №9.

5. Немов Р.С. Психология образования. – М.: Владос, 2007. – 480 с.

6. Синельников В. Исследование воображения и творчества детей дошкольного возраста в зарубежной психологии // Дошкольное воспитание. – 2013. – №10.

7. Торренс Э.П. Теоретические основы психологической диагностики креативности. – М., 1998. – 120 с.

УРОК – ЧИТАТЕЛЬСКАЯ КОНФЕРЕНЦИЯ КАК ФОРМА РЕКОМЕНДАЦИИ КНИГИ Ю. ВИНКЛЕР «КАК МАЛЕНЬКАЯ ФРЕДЕРИКА СТАЛА ЕКАТЕРИНОЙ ВЕЛИКОЙ»

Ю.А. Глаголева
Национальный исследовательский Нижегородский государственный
университет им. Н.И. Лобачевского, Арзамасский филиал ННГУ, студент
Россия, Нижегородская обл., г. Арзамас; e-mail: yulya.glagoleva.99@mail.ru
Научный руководитель: Жесткова Е.А., к.ф.н., доцент, ezhestkova@mail.ru

В статье автор рассматривает особенности проведения урока в форме читательской конференции. Предлагается сценарий проведения читательской конференции по книге Ю.Винклер «Как маленькая Фредерика стала Екатериной Великой?».

Ключевые слова: младшие школьники; Ю. Винклер; урок – читательская конференция; самостоятельное чтение; формы рекомендации книги и контроля за чтением.

В методике преподавания литературы существуют разнообразные методы привлечения к чтению: рассказ учителя о собственных читательских впечатлениях, литературные «пятиминутки» – небольшие выступления учеников в начале урока в качестве приемов рекомендации, ведение и проверка читательских дневников, читательских экранов, коллективных читательских карточек, «защита читательского формуляра» [2]; чтение фрагмента книги: завязки, кульминации; краткий пересказ педагогом сюжета с остановкой на самом интересном месте; сообщение полярных мнений о книге литературных критиков, литературоведов; знакомство с отзывами о книге учеников предыдущих лет обучения; средства наглядности: показ иллюстраций к произведению, фрагментов кинофильма или киноспектакля; наличие двух списков внеклассного чтения; ведение читательского дневника.

Эффективным средством приобщения младших школьников к литературе являются читательские конференции [3].

Урок, претендующий на методическую форму читательской конференции, должен, по нашему мнению, удовлетворять следующим требованиям:

- урок проводится по произведениям литературы, посвященным острым проблемам современного общества;
- классу заранее предлагаются вопросы для обсуждения, имеющие дискуссионный характер;
- вопросы должны формулироваться так, чтобы затронуть личный жизненный опыт и сделать обсуждение личностно значимым;
- работа над каждым вопросом должна составлять самостоятельный этап урока.

Предлагаем сценарий урока-читательской конференции на тему «Как маленькая Фредерика стала Екатериной Великой?».

Обратимся к книге Юлии Винклер «Как маленькая Фредерика стала Екатериной Великой». Книга рассказывает о детстве будущей русской императрицы Екатерины Великой. Автор с легкостью соединяет в ней увлекательность с исторической достоверностью. Вместе с юной принцессой Фике читатели совершают путешествие из далекого германского Цербста в заснеженную Москву, узнают, как Россия стала для нее родной.

Вступительное слово учителя: Мы часто задаем вопрос «Для чего мы живем, как жить, на какие идеалы ровняться, в чем смысл жизни?».

Эти и многие другие вопросы волнуют любого человека. Кто-то равняется на героев, кто-то мечтает стать смелым, отважным, преданным. Жизнь, книги, телепередачи преподносят разные судьбы, разные характеры, только выбирай. Сегодня мы выбрали героев книги Юлии Винклер «Как маленькая Фредерика стала Екатериной Великой».

Далее учитель просит учащихся ответить на вопросы:

- Кто такая Екатерина Великая?
- Что вы знаете о ее судьбе?

Для знакомства с содержанием книги Ю. Винклер «Как маленькая Фредерика стала Екатериной Великой» ученики зачитывают понравившиеся им отрывки, кратко пересказывают текст.

В ходе обсуждения книги учащиеся отвечают на вопросы:

- В какое время развиваются события, описанные в книге?
- Назовите главных героев?
- Расскажите о детских годах Фредерики? Как ее звали? Как воспитывали Фике?
- Расскажите о взаимоотношениях юной принцессы и ее матери?
- Расскажите о болезни Фике? Какие последствия принесла девочке эта болезнь?
- Чему учили немецкую принцессу? «Правила трех у» – что это? Как Фредерика относилась к обучению и правилам? Что на самом деле привлекало Фике?
- Когда у Фредерики зародилась мысль о короне?
- Назовите момент, в который поменялась скучная жизнь принцессы?
- Назовите путь, который Фредерика преодолела по дороге в Москву?
- Что впечатлило юную принцессу в Москве?

- Что подумала Фредрика, когда увидела великого князя?

- Опишите, что произошло в Москве с юной немецкой принцессой? Что императрица подарила Фредерике? Что посоветовала она Феке?

Вопрос о концовке произведения специально не задается для того, чтобы не раскрыть самую интересную часть книги [1].

Учащимся можно предложить кроссворд:

1. Как зовут главную героиню?
2. Какое имя получила Фике после коронации?
3. Первое правило из «Правил трех у».
4. Как назывался маленький город, к котором жила юная принцесса?
5. В каком городе мечтала жить мать маленькой принцессы?
6. В какой стране выросла Фике?
7. Как назывался город, в котором жила бабушка Фике?
8. Какой страной стала править молодая королева?
9. В каком княжестве жила немецкая принцеса?
10. В какой город пригласили юную принцессу и ее мать?

Ответы:

1 – Фредерика;
2 – Елизавета;
3 – уважение;
4 – Цербет;
5 – Берлин;
6 – Германия;
7 – Гамбург;
8 – Россия;
9 – Ангальск;
10 – Петербург.

Кроссворд интересно дать как в начале урока, так и после обсуждения вопросов на уроке.

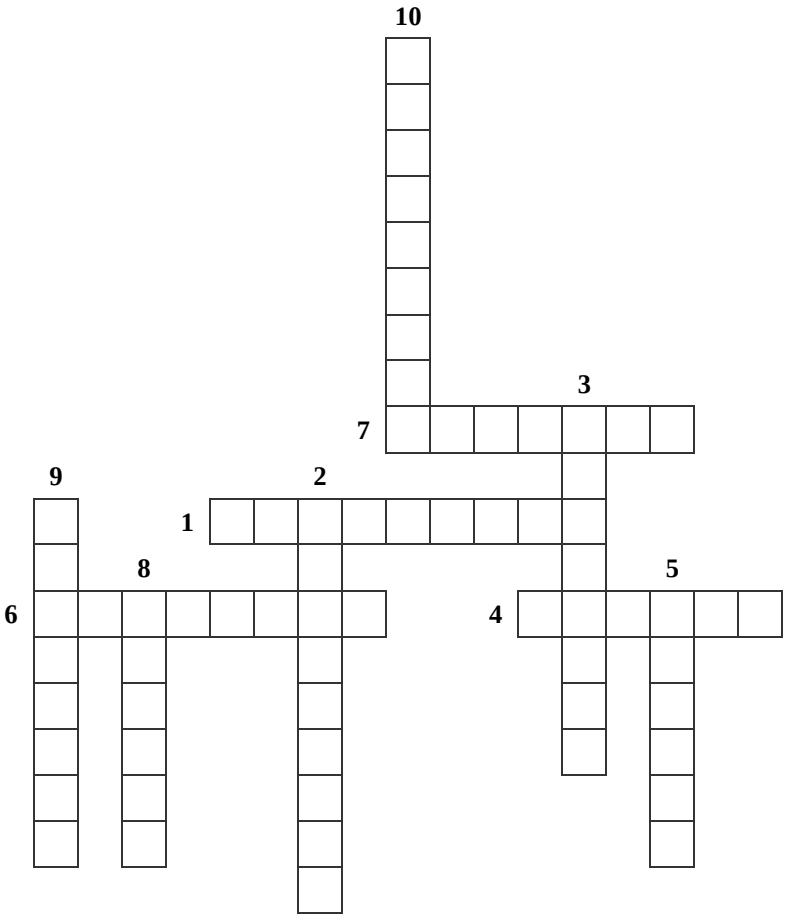

В конце учащиеся выражают свое отношение к произведению, которое проявляется в ответе на следующие вопросы:

- Понравилось ли вам произведение?
- Какие события особенно запомнились и почему?
- Кто из героев особенно понравился и чем?
- Чему тебя научила книга?
- Посоветовал бы ты книгу своим родителям, друзьям, знакомым, родственникам? Кому именно? Почему?

Отношение к книге учащиеся могут высказать как в устной, так и в письменной форме.

Закончить урок – читательскую конференцию можно словами императрицы Екатерины II: «Россия велика сама по себе, а я, что ни делаю, подобна капле, падающей в море», над которыми школьники размышляют самостоятельно.

Младшим школьникам можно предложить выполнить следующие задания творческого характера:

- Нарисовать понравившегося героя произведения (например, Фредерику или ее мать).
- «Перевертыши»: игра, в которой нужно поменять все названия слов на противоположные или просто другие. Например, принцесса – простолюдинка.
- «Да-нет-ка»: один из учеников загадывает литературного персонажа, а другие отгадывают его. Интерес игры состоит в том, что ученик, загадавший героя, может ответить на вопрос только «да» или «нет». Игру можно провести, разделив класс на две команды.
- Подумать и написать, как сложилась дальнейшая жизнь Фредерики или какой бы она была, если бы не стала императрицей.
- Театрализация – костюмированное представление по всему произведению или его части.

Таким образом, урок – читательская конференция является увлекательной формой рекомендации книги Ю. Винклер «Как маленькая Фредерика стала Екатериной Великой».

Литература

1. Глаголева Ю.А. Урок – читательская конференция как форма рекомендации книги Ю. Винклер «Как маленькая Фредерика стала Екатериной Великой» // Теория и практика современной педагогики: проблемы, инновации, достижения: сборник научных статей / отв. ред. С.В. Федорова; науч. ред. Е.В. Клюева; Арзамасский филиал ННГУ. – Арзамас: Арзамасский филиал ННГУ, 2020. – С. 47–51.
2. Винкоер Ю. Как маленькая Фредерика стала Екатериной Великой. – М.: МаВи групп, 2018. – 68 с.
3. Мокрицкая С.Н., Шмигельская В.А. Методика организации читательской конференции: Методические рекомендации организатору. – М.: Центр развития образования, 2009. – 68 с.
4. Филонова Ю.А. Урок – читательская конференция как форма рекомендации книги // Ярославский педагогический вестник. – 2012. – №3. – С. 102–117.

ПРОЕКТНАЯ ДЕЯТЕЛЬНОСТЬ КАК ЭФФЕКТИВНОЕ СРЕДСТВО ОБУЧЕНИЯ

Ю.А. Глаголева
Национальный исследовательский Нижегородский государственный
университет им. Н.И. Лобачевского, Арзамасский филиал ННГУ, студент
Россия, Нижегородская обл., г. Арзамас; e-mail: yulya.glagoleva.99@mail.ru
Научный руководитель: Тихомирова О.Б., к.п.н., доцент, tikhomirovaob@bk.ru

В статье автор рассматривает проектную технологию как условие активизации познавательной деятельности учащихся. Проектный метод помогает раскрыть творческий потенциал обучающихся, развивает практические навыки применения полученных теоретических знаний школьниками.

Ключевые слова: проектная деятельность; метод проектов; современные образовательные технологии.

В XXI веке современное образование в России перешло на Федеральный государственный образовательный стандарт второго поколения. Главной задачей его является развитие интеллектуальных и творческих способностей детей и поддержания мотивации к учению на высоком уровне. Одной из педагогических технологий в образовании выделяют метод проектов, предполагающий объединение поисковых и исследовательских методов.

Суть метода заключается в том, чтобы стимулировать интерес обучаемых к проблемам, предполагающим владение определенной суммой знаний и через проектную деятельность показать практическое применение полученных знаний.

Проектная деятельность как метод обучения возник в начале XX века в США и носил название «метод проблем». Теоретической основой метода занимался Дж. Дьюи. Он считал, что важны познавательная активность ребенка, связь теории с практикой, проблематизация учебного материала, обучение в трудовой и игровой деятельности [1]. Такие педагоги, как С.Т. Шацкий, Л.К. Шлегер, А.У. Зеленко, также активно продвигали проектную деятельность как метод обучения. В 30-е годыXIX века использование данного метода в обучении было запрещено. Актуальность метод приобрел лишь спустя несколько десятилетий усилиями Е.С. Полат, Т.А. Ворониной, И.Е. Брусникиной, А.И. Савенкова [2].

Изначально понятие «технология» возникло в связи с техническим прогрессом и представляет собой совокупность знаний о способах и средствах обработки материалов.

Проект – это специально организованный педагогом и самостоятельно выполняемый обучающимися комплекс действий, где они могут быть самостоятельными при принятии решения и ответственными за свой выбор, результат труда и сознание творческого продукта.

Под методом проектов Е.С. Полат понимает систему обучения, при которой учащийся приобретает знания и умения в процессе самостоятельного планирования и выполнения, постепенно усложняющихся, практических заданий – проектов [3].

В процессе реализации проектной деятельности учащиеся овладевают не только базовыми знаниями, навыками и умениями, но и всесторонне развиваются как личности, приобретают опыт саморазвития и самообразования.

Проектная технология предполагает: наличие проблемы, требующей интегрированных знаний, и исследовательского поиска решения; теоретическую, практическую, познавательную значимость предполагаемых результатов; самостоятельную деятельность учащихся; использование исследовательским методов (анкетирование, опрос, тестирование, наблюдение, эксперимент, анализ документации и других проектов); структурирование содержательной части проекта с указанием поэтапных результатов.

Проектный метод позволяет наиболее широко охватить все виды деятельности учащихся, так как включает в себя познавательную, игровую, творческую деятельность, задействуя все аспекты жизни детей в школе и дома [1].

Профессор Е.С. Полат предложила классификацию проектов по следующим основаниям [4]:

– по содержанию различают монопредметные и межпредметные проекты.

– по продолжительности выделяют: мини-проекты (занимают урок или часть урока); краткосрочные проекты (занимают 4–6 уроков, на которых происходит координация деятельности учащихся, а основная работа по сбору информации, изготовлению продукта и подготовка презентации осуществляется дома и во внеклассной деятельности); недельные проекты (занимают 30–40 часов, выполняются в группах, выполняются полностью при участии руководителя); годичные проекты (выполняются во внеурочное время, могут быть как индивидуальными, так и групповыми).

– по количественному составу различают индивидуальные, парные, групповые проекты;

– по доминирующему виду проектной деятельности выделяют информационные, практико-ориентированные, исследовательские, творческие, ролевые проекты.

Информационный проект предполагает сбор, обработку и анализ информации по какой-либо учебной теме или проблеме. Данный тип проектов направлен на формирование умений и навыков поиска информации, ее обобщения и представления в виде докладов, рефератов, таблиц, схем, статей, фото- и видеоотчетов.

Практико-ориентированный проект связан с необходимостью создания социально значимого продукта, которым можно было бы воспользоваться на практике. Такой проект требует хорошо продуманной структуры, сценария действия всей деятельности его участников с определением функций каждого из них, четкие выводы и участие каждого в оформлении конечного продукта.

Исследовательский проект предполагает моделирование ситуации научного поиска. Такая работа проводится на основе определения цели, объекта, предмета исследования, выдвижения гипотезы, проведения экспериментов, формулирования выводов в соответствии с целью и задачами исследования. Результаты такого проекта могут быть представлены в виде участия в конкурсе проектов, научной публикации, научного отчета.

По характеру контактов различают внутренние, региональные, международные проекты.

У.Х. Килпарк под методом проектов понимает метод обучения, ориентирующий учащихся на создание образовательного продукта. Он выделяет созидательный, потребительский проекты, проект решения проблемы и проект-упражнение [5].

Творческий проект создает условия для развития у учащихся творческих способностей. В данных проектах персонажи исследуют характер возможного поведения своих ролей в предполагаемых ситуациях, особенности речи, этикета, движений и т.д. [5]. Формами представления такого проекта может быть создание видеофильма, подготовка фотовыставки, сценарий, постановка театрализованного представления, концерт, конкурсная программа.

Ролевой проект интересен тем, что, участвуя в нем, учащиеся берут на себя роли исторических или литературных героев. Результаты проекта остаются открытым до самого окончания.

Интересна технология «Стрелка планирования», которая подходит для создания социальных проектов, а также для планирования разнообразной деятельности. Начинают с того, что выбирают название проекта, что позволяет поставить цель и поможет в будущем при планировании. Затем определяют, каким должен быть результат проекта, то есть формулируют видение. Конечный предмет планирования прописывают во всех деталях, также описывают ситуацию после осуществления проекта. Далее определяют цели предстоящей работы, которые определяют общие направления работы. После этого поставленные цели конкретизируют. На этом этапе определяют конкретные действия, необходимые для решения поставленных задач. Затем происходит определение ресурсов, которые уже есть в нашем распоряжении. Далее выделяют критические факторы успеха – вещи, без которых проект не будет работать. Вернувшись к задачам, нужно будет учесть названные факторы. После этого

определяют препятствия проекта, что позволит сэкономить время и быстрее переформулировать постановку задачи так, чтобы проблема нашла бы решение. Наконец, переходим к заданиям – по очереди берется каждый пункт задач и рассматриваются все необходимые шаги для их выполнения. На выполнении каждого шага назначается время и человек, отвечающий за него.

Таким образом, мы имеем набор элементарных заданий, которые посильны для каждого человека команды проекта. Каждый набор заданий ведет к выполнению конкретной задачи, так как был из нее выведен. Реализация всех задач гарантирует выполнение поставленных целей.

Например, для организации школьной газеты определяем название проекта «Выпуск школьной газеты». Наше видение – четырехстраничная газета, отпечатанная на цветном принтере, которая выходит раз в месяц тиражём 25 экземпляров.

Цель – выпуск пилотного номера газеты. Определяем задачи: найти заинтересованных ребят, собрать материалы для пилотного выпуска, набрать его на компьютере, сделать макет газеты, распечатать на цветном принтере (25 штук), распространить.

Далее определяем имеющиеся ресурсы – цветной принтер (материально-технический ресурс), мама одного из мальчиков выделяет 1000 рублей для приобретения 4 пачек бумаги для издания газеты (материальный ресурс). Папа одной девочки работает в редакции газеты и готов помочь в выпуске первого номера (человеческий ресурс).

Критические факторы успеха – выпуск газеты не может быть осуществлен, если закончится картридж, если материалы будут неинтересны читателю, если выпуск газеты не будет одобрен администрацией школы. Препятствия – газета может оказаться невзрачной, невостребованной, поэтому корректируем задачи, добавляем: придумать конкурсы для читателей газеты, пригласить фотографов в группу.

Теперь выбираем задачу, назначаем ответственного и время ее исполнения. Таким образом, можно быть уверенным, что газета выйдет в назначенный срок.

Таким образом, проектная деятельность предоставляет учителю широкие возможности для изменения традиционных подходов к содержанию, формам, методам учебной деятельности, выводя на качественный уровень всю систему организации процесса обучения.

Литература

1. Мендель Б.Р. Современные инновационные технологии в образовании и их применение. – Новосибирск, 2013. – С. 27–48.
2. Минюк Ю.Н. Метод проектов как инновационная педагогическая технология // Инновационные педагогические технологии: материалы I Междунар. науч. конф. (г. Казань, октябрь 2014 г.). – Казань: Бук, 2014. – С. 6–8.
3. Полат Е.С. Метод проектов на уроках иностранного языка // Иностранные языки в школе. – 2000. – №3. – С. 3–9.
4. Полат Е.С. Новые педагогические и информационныее технологии в системе образования. – М.: Академия, 2003. – С. 71–76.
5. Хуторской А.В. Современная дидактика: учебник. – Спб.: Питер, 2001. – 544 с.

РАЗВИТИЕ ЭМОЦИОНАЛЬНОГО ИНТЕЛЛЕКТА СТАРШИХ ДОШКОЛЬНИКОВ В ПРОЦЕССЕ ВЗАИМОДЕЙСВИЯ РОДИТЕЛЕЙ И ДОУ

А.В. Гоглева

Национальный исследовательский Нижегородский государственный университет им. Н.И. Лобачевского, Арзамасский филиал ННГУ, студент

Россия, Нижегородская обл., г. Арзамас; e-mail: werefox13@gmail.com

Научный руководитель: Чудакова А.О., ассистент, chudakova.2014@inbox.ru

В статье рассматривается проблема формирования эмоционального интеллекта у старших дошкольников. Отмечается значимость взаимодействия педагогов ДОУ и родителей, возможность театрализованных игр, в том числе в рамках дистанционной работы детского сада.

Ключевые слова: эмоциональный интеллект; социальный интеллект; дети дошкольного возраста; дистанционный детский сад.

Жизнь старшего дошкольника насыщена множеством событий. Именно в это время ребенок активно готовится к обучению в школе, посещает школу будущего первоклассника, расширяет свой круг общения, знакомится с новыми формами взаимодействия с окружающими, в том числе через систему дополнительного образования, с педагогами и детьми – на учебных занятиях.

Для успешной адаптации в школьных условиях необходимо формирование эмоционального интеллекта.

Эмоциональный интеллект – это способность понимать эмоции, оценивать, выражать и регулировать их, применять знания об эмоциональной сфере человека в практической деятельности [1].

По определению Г. Бука и С. Стейна, эмоциональный интеллект является «способностью индивида правильно истолковывать окружающую обстановку и влиять на нее, интуитивно улавливая потребности и желания окружающих, зная их слабости и сильные стороны и обладая пониженной подверженностью стрессам» [6].

Современные исследования эмоционального интеллекта представлены в работах И.Н. Андреевой, Д.В. Ушакова, Д.В. Люсина, С.П. Деревянко, О.А. Гулевич, В.В. Овсянниковой, Е.А. Сергиенко, Т.А. Сысоевой, О.В. Белоконь и многих других.

Стоит отметить труд О.Е. Лунёвой, ставящей перед собой задачу разрешить проблему соотношения эмоционального и социального интеллектов: автор предлагает рассматривать эмоциональный интеллект как компонент социального интеллекта [4].

В данном контексте особый интерес представляют взгляды М. Монтессори, выделявшей возраст 2,5–6 лет как сензитивный для формирования социальных навыков [5]. Ребенок учится взаимодействовать со сверстниками и взрослыми людьми, осваивая этикет: учится спрашивать, просить, договариваться, благодарить, извиняться, а также спорить, сдерживать гнев и отстаивать свои права.

Со стороны родителей необходимо показывать ребенку через пример позитивные формы взаимоотношений и соответствующих качеств, таких как вежливость, любовь, внимание, забота, соблюдение личных границ, сочувствие, такт и т.д. В противном случае – демонстрация родительской эмоциональной холодности может привести к тому, что ребёнок замкнётся в себе, возникнет недоверие, возможно формирование неадекватной самооценки. В дальнейшем, в подростковом возрасте, данные проблемы могут найти отражение в более серьезных расстройствах личности: психопатии, социопатии, пограничном расстройстве личности и др.

Л.С. Выготский указывал на психологическую помощь в эмоциональном развитии детей дошкольного возраста как на одно из важнейших направлений профессиональной деятельности педагога [2]. В указанный период активизируются познавательные процессы в межличностном общении: ребенок овладевает навыками человеческих взаимоотношений через общение с близкими людьми, через игровое взаимодействие со своими сверстниками. Подобное общение особо значимо в процессе становления эмоциональной сферы, что способствует развитию познавательных способностей ребенка [3].

Отметим, первостепенную роль в развитии эмоционального интеллекта играет институт семьи, затем уже – образовательные учреждения. Однако наиболее эффективный путь формирования социальных навыков предполагает активное взаимодействие двух рассматриваемых факторов.

Примером таких отношений является реализация психолого-педагогическим факультетом инновационной площадки на базе детского сада №16 г. Арзамас.

Мы провели эмпирическое исследование готовности педагогов ДОУ и родителей к взаимодействию в процессе воспитания детей старшего дошкольного возраста.

20 родителям было предложено ответить на вопрос: «Какие из представленных направлений воспитательной работы в детском саду наиболее актуальны, полезны и интересны для вашего ребёнка?».

Получены следующие результаты: наиболее важными направлениями воспитательной работы родители видят творческое и интеллектуальное развитие детей, на третьем месте, исходя из ранжирования по значимости, – физическая подготовка, затем – эколого-краеведческое воспитание. Наименее значимым стало социальное воспитание (умение общаться), несмотря на то, что многие родители в беседе указывают именно на процесс социализации как один из наиболее привлекательных аспектов посещения детского сада в сравнении с домашним обучением. Возможно, подобное противоречие можно объяснить через устоявшееся восприятие социализации (умение общаться, играть, проявлять инициативу и пр.) в большей мере как стихийного процесса, в отличие от обучения – целенаправленной педагогической деятельности (подготовка к школе, включающая в себя чтение, чистописание, окружающий мир и счёт).

Безусловно, социализация происходит на протяжении всей жизни человека, однако именно дошкольный период можно рассматривать как вхождение ребенка в социальный мир отношений.

Также в ходе беседы было установлено, что педагоги замотивированы на воспитательную работу с детьми, однако определенное меньшинство не всегда нацелено на развитие эмоционального интеллекта и в целом разделяет позицию родителей в ранжировании по значимости направлений воспитательной работы. К сожалению, на глубоком уровне не проводится работа по научению восприятия эмоций других людей, пониманию и управлению ими. Наибольшее предпочтение отдается развитию креативности как составляющей эмоционального интеллекта.

Говоря о творчестве, 100% родителей выступают за участие в деятельности детского сада, однако 70% из них, прежде всего, ориентированы на материальную помощь, нежели на участие в конкурсах и мероприятиях вместе с детьми.

Родители, обладающие высоким эмоциональным интеллектом, чаще вовлечены в жизнь ребенка, при этом не наблюдается травмирующая гиперопека, наоборот – семья для детей становятся примером гармоничных отношений. Поэтому основная цель взрослых – научить ребенка понимать и распознавать свои эмоции; рассказать, что эмоции бывают разные, и мы на них имеем право, какими бы они ни были; не забывать показывать свои чувства (стать для своих детей примером). Дошкольники не ориентированы на состояние сверстников, не могут поставить себя на их место. Поэтому необходимо развивать эмоциональную сферу детей. Действенный метод – ориентация на ведущий вид деятельности в этом возрасте – на игру. Игра является доступным способом выражения эмоций ребенка.

Свою актуальность на практике показывают театрализованные формы игры. Кроме того, в нашем исследовании данная форма работы с детьми показала себя наиболее предпочитаемой родителями и педагогами.

В своей деятельности мы планируем использовать следующие виды театральных форм: импровизационный театр; классический театр (с костюмами, декорациями, сценарием); кукольный театр; пальчиковый театр; теневой театр; разыгрывание сказки/истории обычными игрушками.

На данный момент мы столкнулись с затруднениями в проведении подобного типа мероприятий в период пандемии. В целях безопасности отменены очные занятия в центрах дополнительного образования, нередки случаи закрытия групп на карантин. В связи с этим теряется связь ребенка с детским коллективом, затрудняется взаимодействие семьи и ДОУ.

Мы предлагаем использовать дистанционную образовательную среду и социальные сети. Альтернативой традиционным формам могут выступить театральная студия онлайн при содействии музыкального руководителя; онлайн-квест «Домашний театр» с привлечением семьи к выполнению совместных заданий (театр теней, пальчиковый театр, литературные вечера) и т.д.

Взаимодействия, реализуемые в театрализованных играх в контексте семьи и коллектива детского сада, как детей, так и педагогов, позволяют дошкольникам познавать мир эмоций, совершенствовать свой эмоциональный интеллект. Современная информационная среда может стать успешной площадкой для развития личности ребенка.

Литература

1. Андреева И.Н. Азбука эмоционального интеллекта. – СПб.: БХВ-Петербург, 2012. – 288 с.
2. Выготский Л.С. Воображение и творчество в детском возрасте: Психологический очерк. – М.: Просвещение, 1967. – 234 с.
3. Готтман Д. Эмоциональный интеллект ребенка. Практическое руководство для родителей. – М.: Манн, Иванов и Фербер, 2018. – 272 с.
4. Лунёва О.В. Проблема соотношения социального и эмоционального интеллектов // Вестник РУДН. Серия: Психология и педагогика. – 2009. – №4. – URL: https://cyberleninka.ru/article/n/problema-sootnosheniya-sotsialnogo-i-emotsionalnogo-intellektov (дата обращения: 20.10.2020).
5. Монтессори М. Помоги мне это сделать. – М.: Карапуз, 2000. – 212 с.
6. Стивен Дж. Стейн, Говард И. Бук. Преимущества EQ. Эмоциональный интеллект и ваши успехи. – М.: Баланс Бизнес Букс, 2007. – 384 с.

УЧЕБНАЯ МОТИВАЦИЯ ШКОЛЬНИКОВ: ПРОБЛЕМЫ И ПУТИ РЕШЕНИЯ

В.О. Данилова
Национальный исследовательский Нижегородский государственный
университет им. Н.И. Лобачевского, Арзамасский филиал ННГУ, студент
Россия, Нижегородская обл., г. Арзамас; e-mail: veraOlegovna503@yandex.ru
Научный руководитель: Воробьева О.В., к.и.н., доцент, vorobev.egor.2017@mail.ru

Цель исследования – определить особенности формирования учебной мотивации школьников. В статье выявлены педагогические методы, способствующие повышению мотивации у школьников. Раскрыта сущность управленческой деятельности учителя в совокупности ее принципов и форм работы. Научная новизна исследования заключается в разработке методического материала для проведения уроков истории. В результате выделен и изучен один метод изложения и закрепления материала – кроссенс, который направлен на формирование учебной мотивации школьников.

Ключевые слова: мотив; мотивация; кроссенс.

В современном мире исход любого дела во многом зависит от мотивации человека на его результат. Чем она выше, тем лучше получится итог. Мотивы учебной деятельности различные. А что же такое мотив и мотивация? В чем их различие?

Мотив – это «искусственно созданное желание», некое побуждение к действию. Мотивация – это процесс стимулирования какого-либо (отдельного человека или группы людей) к деятельности, направленной на достижение цели. Мотив и мотивация считаются элементами психологии, но при этом мотив выступает составляющей мотивации. В настоящий момент, когда дети имеют безграничный допуск к информационным ресурсам, хорошо знают и понимают свои права, появляется проблема их мотивации на учебную деятельность.

Для формирования и поддержания мотивации учащихся необходимо использовать различные методы: интересная подача изучаемого материала; организация его самостоятельного изучения и представления учениками в разных формах; установление доброжелательного контакта между учителем и учащимися.

Чтобы стало легче управлять мотивами деятельности учащихся, нужно научить их понимать, осмысливать. У каждого ученика мотивы разные, кто-то хочет хорошо учиться для получения престижной профессии; кто-то чтобы не огорчать родителей плохими отметками; кто-то же, напротив, относится к учебе с равнодушием. С помощью создания комфортной психологической обстановки на уроке важно постараться привлечь к учебной деятельности всех учащихся. Если все же возникает снижение мотивации ученика к изучению учебного материала, важно найти причины случившегося и постараться свести их к минимуму.

«Проблемы становления личности исходят из проблемы становления общественных, духовных оснований поведения индивида», – так в своих трудах утверждает Л.И. Божович [1]. Следовательно, вопрос формирования мотивации тесно связан не только с учебной деятельностью, но и со всей жизнью человека. Для того чтобы учащиеся не испытывали страха по достижению конкретной цели, их необходимо обучить и направить на правильное формирование мотивации.

Один из самых важных аспектов правильного формирования учебной мотивации – доброжелательные отношения между учителем и учеником, а также между учениками. Не допустимы невежливые высказывания как со стороны учителя, так и со стороны других учащихся. Именно в такой обстановке обучающееся чувствуют себя уверено и могут быть настроены на плодотворную работу. Но также бывают ситуации, когда кто-то из обучающихся разговаривает на уроке, в таком случае стоит остановить урок.

Происходит «театральная пауза», дети не понимают, в чем проблема, это порождает их выявлять причины самостоятельно. В результате находятся нарушители порядка, они получают замечание.

Помимо создания благоприятной обстановки в классе к важному компоненту относится изложение преподаваемого материала. Провести монотонный, томительный, однообразный урок означает ухудшить мотивацию ученика. Поэтому использование различных методов работы с материалом – основа успешного формирования мотивации.

Метод кроссенс – один из способов работы, который обладает мощным педагогическим потенциалом. Кроссенс – ассоциативная головоломка. Само слово «кроссенс» в переводе с английского обозначает «пересечение смыслов» и придумано по аналогии со словом «кроссворд». Кроссенс структурируется следующим образом: создается ассоциативная цепочка в поле из девяти квадратов, в них зашифрованы ассоциации, каждая картинка непосредственно связана с предыдущей, центральная картинка объединяет по смыслу сразу несколько (рис. 1). Задача состоит в том, чтобы разгадать (объяснить) кроссенс и составить рассказ по взаимосвязанным изображениям. В случае, когда изображения не очень понятны, можно дать текстовую подсказку, например, указать, кто или что изображено на картинке. Читать кроссенс нужно сверху вниз и слева направо, далее двигаться только вперед и заканчивать на центральном пятом квадрате. Получается цепочка, завернутая «улиткой», начинать можно как с первой, так и с любой узнаваемой картинки.

Рис. 1

Кроссенс позволяет «оживить» историю образами – портретами исторических деятелей, произведениями искусства, изображениями предметов материальной культуры, сюжетными картинами современников.

В качестве примера был разработан исторический кроссенс на тему «Эпоха дворцовых переворотов» (рис. 2).

Рис. 2. Кроссенс по теме «Эпоха дворцовых переворотов»

Важное правило – называть правителей по очереди с верхней левой картинки по часовой стрелке – Екатерина I, Петр II, Анна Иоанновна, Анна Леопольдовна, Иван VI, Елизавета Петровна, Петр III, Екатерина II.

При разработке кроссенса необходимо соблюдать последовательность действий:

1. Определить тему, выявить общую идею.

2. Кроссенс состоит из 9 элементов, следовательно, необходимо выделить 9 картинок, имеющих отношение к теме.

3. Выявить связь между элементами кроссенса.

4. В середине (5-й квадрат) – главная тематическая картинка, сконцентрировать смысл необходимо в ней.

5. Обозначить особенность каждого элемента.

6. Подобрать иллюстрации, соответствующие теме.

7. Заменить прямые образы и ассоциации косвенными, символическими.

8. Усложнить задания.

Первоначально каждый квадрат наполняется описанием, а позже заменяется иллюстрациями.

Поскольку в этом задании велика роль субъективного восприятия образов и изображений, возможны варианты связей, при условии что ученик обоснует свою версию.

Разработка, посвященная первым древнерусским князьям (рис. 3), предполагает определение темы иллюстраций, составление небольшого рассказа о каждом персонаже. Начать следует с левой верхней картинки по часовой стрелке: Олег – первый из князей, кто начал править Древнерусским государством после того, как варяги появились на Днепре. На картинке обозначена подсказка «Киевская Русь». Далее – Игорь Рюрикович, который закрепил традицию сбора дани в форме полюдья. Ольга – первая княгиня-христианка, крещенная в Константинополе в 957 году. Затем все остальные князья – Святослав Игоревич, Владимир «Красное Солнышко», Святополк Окаянный, Ярослав Мудрый, Изяслав. Главный в кроссенсе (5-й квадрат) – изображение Рюрика, родоначальника династии.

Использовать кроссенс можно по-разному: на этапе проверки домашнего задания, изучения нового материала, этапе закрепления, рефлексии, в домашней работе. Оправдана групповая форма организации познавательной деятельности. Полезно вводить метапредметные кроссенсы (такие задания позволят устанавливать межпредметные связи по истории, обществознанию, праву и экономике).

Рис. 3. Кроссенс по теме «Первые князья Древнерусского государства»

Предлагаемый прием имеет массу педагогических эффектов: способствует развитию логического и образного мышления, повышает мотивацию и развивает творческие способности.

Итак, система современного образования ведёт к смене приоритетов в деятельности учителя: не научить, а создать условия для самостоятельного творческого поиска ученика. К.Д. Ушинский писал: «Учение, лишенное всякого интереса и взятое только силой принуждения, убивает в ученике охоту к овладению знаниями. Приохотить ребенка к учению – гораздо более достойная задача, чем приневолить» [3].

Литература

1. Божович Л.И. Изучение мотивации поведения детей и подростков. – М., 1972.

2. Маркова А.К. Формирование мотивации учения в школьном возрасте. – М., 1983.

3. Константинов Н.А., Медынский Е.Н., Шабаева М.Ф. Великий русский педагог К.Д.Ушинский // История педагогики. – М.: Просвещение, 2002. – С. 57–82.

ФОРМИРОВАНИЕ ЦЕННОСТНЫХ ОРИЕНТАЦИЙ КАК УСЛОВИЕ ВСЕСТОРОННЕГО РАЗВИТИЯ ТВОРЧЕСКОЙ МОЛОДЕЖИ

Г.А. Есенбекова
Кокшетауский государственный университет имени Ш. Уалиханова, магистрант
Казахстан, Акмолинская область, г. Кокшетау; e-mail: issina0803@mail.ru
Научный руководитель: Ракишева Г.М., доктор философии (PhD), доцент, gulmira_rakisheva@mail.ru

В данной статье рассматривается проблема формирования личности через ценностные ориентации молодежи, значимость профессионального обучения и воспитания. Целью статьи является социальное, культурное воспитание талантливой творческой молодежи в условиях среднего профессионального образования. Значительное внимание уделяется влиянию образовательного учреждение по развитию и формирование ценностных ориентиров у обучающихся через реализацию воспитательных программ. Особое внимание уделено воспитанию творческой молодежи как лидирующей группы в процессе формирования нравственно-духовных ценностей любого общества, а также свободного саморазвития личности и формирование у нее способности нравственно решать жизненные проблемы, что обеспечивает пополнение общества нравственными людьми, а государство – достойными гражданами.

Ключевые слова: творческая молодежь; формирование ценностных ориентаций; саморазвитие личности; воспитание талантливой молодежи; профессиональные ценности; профессиональные навыки; среднее профессиональное образование; культурное развитие; учебное заведение; культурный уровень; студенческая молодежь; нравственно-духовные ценности; методы исследования; профессиональные навыки человека; социальные ценности; нравственные ориентиры; профессиональное обучение и воспитание.

Статья посвящена проблемам воспитания творческой талантливой молодежи, привитию молодому поколению главных духовно-нравственных ценностей для того, чтобы развить в них личность с правильными ценностями, поскольку молодежь является будущим государства. От них и зависит социальная, культурная и другие не менее важные уровни и сферы жизни общества. Главный объект для рассмотрения в данной работе – обучающийся в учебных заведениях среднего профессионального образования на творческих специальностях.

Ввиду актуальности и широты рассматриваемой темы в работе будет применен комплексный метод исследования.

В условиях глобализации и быстро меняющихся условий жизни, более широкого доступа широких масс населения к информации, стремительного развития технологий и даже области знаний, ценности молодого поколения серьезно отличаются от моральных принципов и устоев людей, чье взросление происходило на пару десятков лет раньше. Можно смело утверждать, что существовавшая ранее система ценностей практически разрушена. На её место пришли новые ценности, основанные на стихийных трендах с упором на индивидуализм получение личной выгоды без опоры на нравственные ориентиры.

В сознании современной молодежи прагматические цели стали преобладать над стремлением к развитию духовности и культуры. Сегодня активно обсуждаются требования к деловым качествам, профессиональным навыкам человека, но еще не выработан свод морально-идеологических устоев в новых условиях.

Идеологический вакуум и ценностная неопределенность общества, с одной стороны, и понимание того, что решить кризисные проблемы и способствовать прогрессивному развитию общества может только воспитанный (культурный и социализированный) человек, вновь актуализировало значимость профессионального обучения и воспитания, в частности, в системе среднего профессионального образования.

Воспитание как социально обусловленный и педагогически управляемый процесс позволяет создать условия для свободного саморазвития личности и формирования у нее способности нравственно решать жизненные проблемы, обеспечивает пополнение общества нравственными людьми, а государство – достойными гражданами [1; 8].

Социально-экономические ценностные ориентации – субъективное отражение в психике и сознании человека объективных социальных ценностей. Они проявляются в целях, идеалах, убеждениях и интересах и являются важнейшими регуляторами поведения, деятельности и общения.

Очевидно, что в условиях кризиса, вызванного в том числе ростом безработицы из-за пандемии коронавируса, ценностные ориентации смещаются в сторону индивидуализации. По В.П. Тугаринову, различия между ценностями жизни и ценностями культуры очевидны по причине того, что жизнь человеку дана природой, а культура, в свою очередь, создается людьми. В то же время, различные вопросы жизни быта не могут не оказывать влияние на ценностные ориентиры. Матюх Е.Т. отмечает что студенчество, являясь частью молодежи, представляет собой специфическую социальную группу, характеризующуюся особыми условиями жизни, труда и быта. В этот жизненный период у молодых людей на первый план выходят проблемы, связанные с переосмыслением окружающего мира, ценностных представлений, мировоззрения в целом [2].

В странах бывшего СССР молодые люди, стремясь быстрее реализовать себя, рискуют поддаться влиянию ложных ценностных идеалов, что создает предпосылки для формирования нового поколения безнравственного, не признающего традиционные ценностные ориентиры. В решении этой проблемы неоспорима роль образования как консолидирующего молодежь фактора, учебные заведения по своей сути – важные институты социализации, где человеку не только передают новые знания и учат учиться, но и помогают получить навыки жизни в обществе, умению достигать цели честным путем. С другой стороны, прививая ценностные ориентиры молодежи

в учебных заведениях, государство должно задумываться и о других поколениях, поскольку их идеалы формировались ранее, в эпоху более затяжных финансовых кризисов, а значит, существенно отличаются от идеалов нового поколения.

Не секрет, что локомотивом распространения ценностных идеалов являются люди творческие, из сферы культуры. Их готовят в творческих средних профессиональных и высших учебных заведениях. Соответственно, и ценностные ориентации у обучающихся в творческих учебных заведениях отличаются от тех ценностных ориентиров, которые прививаются в других учебных заведениях. К тому же, сама творческая молодежь интересуется немного другими аспектами жизни, чем молодежь из других сфер, поскольку с детства находится в окружении творческой атмосферы [3].

На выходе общество получает молодежь с разными ценностными ориентирами, по-разному реагирующая на десоциализирующие факторы в условиях снижения социальных гарантий, неизбежного конфликта между разными группами молодежи. Причем можно поспорить, чьи ценностные ориентиры более приемлемы – творческой молодежи, прошедшей курс идеалов «прошлого», или молодежи с «новой» школой.

Опираясь на социологические исследования ученых Ягудина А.Р., Акчурина А.М., Васильев А.Ю. и др. мы провели опрос среди обучающихся Высшего колледжа культуры, являющегося учреждением среднего профессионального образования. В ходе исследования выяснилось, что чем более высокие места в системе ценностных ориентаций занимает ценность получения качественного профессионального образования, тем в большей степени оно рассматривается субъектом как залог жизненного успеха, тем эффективнее учебная деятельность. Так, образование относят к факторам успеха 41,0% опрошенных, из них 19,6% учатся на «отлично», 26,2% имеют отметки «хорошо» и «отлично» и 13,2% учатся на «хорошо». Однако на первое место в системе ценностных ориентаций вышли «хорошие знакомства, связи» (для 50 % опрошенных). Таким образом, ценность образования делит второе место с фактором предприимчивости и конъюнктурной одарённости, который в данном контексте также приобретает выраженный ценностный смысл. Такое прагматичное отношение является своего рода компромиссом между ценностью образования и тем обстоятельством, что многие выпускники не могут воспользоваться в полной мере образовательным потенциалом, который они получают в колледже. Выбирая будущее поле деятельности – профессию, студенты руководствуются соответствием профессии способностям (54,4%), хорошей оплатой и возможностью повышения квалификации (34,5%), а также спросом на рынке труда (30%), что коррелирует с трудовыми ценностями. В работе более всего ценятся: заработная плата (69%), возможность проявить себя (61,5%) и возможность постоянного профессионального роста (38,4%). Современные студенты видят себя работающими в таких сферах, как бизнес, коммерция (49%), органы управления (23,8%) и производство (17,27%). Таким образом, в ходе указанного исследования был проанализирован предпочтительный статус студентов: работать в сфере коммерции, найти высокооплачиваемую работу.

Все это с очевидностью соотносится с ориентацией на получение высоких социально статусных позиций в обществе. Из этого можно сделать вывод, что молодые люди стремятся во время обучения построить социальные связи, как основу дальнейших успехов, а учебные заведения воспринимаются ими как место, где можно завязать эти самые социальные связи.

У творческой молодежи ценностные ориентиры немного отличаются от того, к чему стремятся студенты обычных колледжей и вузов. На наш взгляд, особенности атмосферы, в которой воспитывается с ранних лет творческая молодежь в учебных заведениях, лучше всего характеризует данное определение. «Творческая деятельность, непосредственно не ориентированная на удовлетворение материальных потребностей, составляет сегодня одну из основных ценностей информированного общества. Возникает тенденция, которая на наших глазах изменяет саму логику технологической революции: из процесса развития материальных производственных сил, которые имеют своим следствием совершенствование условий существования человека, она превращает в процесс совершенствования самой человеческой личности. Свободная творческая деятельность человека – и условие, и цель цивилизованного развития» [4].

Бесспорно, большую роль в формировании ценностных ориентиров молодежи играют учебные заведения. Но нельзя не отметить, что после занятий молодые люди остаются предоставлены сами себе. И здесь государства должны обеспечить такие условия, при которых даже в свободное от учебы время молодежь могла бы получать правильные ценностные ориентиры. В этой связи хотелось бы привести пример реализации политики формирования ценностных ориентаций молодежи на уровне государства [6].

С момента распада СССР получившие независимость республики начали осуществлять процесс возрождения исторической науки, нацеленной на раскрытие деталей, которые ранее умалчивались, а также стали возвышать роль деятелей культуры и науки прошлого. Аналитик, участник Школы аналитики cabar.asia (Нур-Султан) Ануар Темиров убежден, что «…выделение Абая как центральной исторической личности, которая жила ближе к сегодняшнему времени, и популяризация его трудов и мыслей сегодня, является, по сути, историческим шансом более выверено и точно сформулировать идеологические постулаты для современного казахстанского общества…» [9].

В Казахстане на уровне государства действует программа «Рухани жангыру», направленная на модернизацию общественного сознания. Основные её идеи были изложены в статье Елбасы Нурсултана Абишевича Назарбаева: «Даже в значительной степени модернизированные общества содержат в себе коды культуры, истоки

которых уходят в прошлое. Первое условие модернизации нового типа – это сохранение своей культуры, собственного национального кода. Без этого модернизация превратится в пустой звук. Но это не значит консервацию всего в национальном самосознании – и того, что дает нам уверенность в будущем, и того, что ведет нас назад. Новая модернизация не должна, как прежде, высокомерно смотреть на исторический опыт и традиции. Наоборот, она должна сделать лучшие традиции предпосылкой, важным условием успеха модернизации. Без опоры на национально-культурные корни модернизация повиснет в воздухе. Я же хочу, чтобы она твердо стояла на земле. А это значит, что история и национальные традиции должны быть обязательно учтены. Это платформа, соединяющая горизонты прошлого, настоящего и будущего народа. Убежден важнейшая миссия духовной модернизации заключается и в примирении различных полюсов национального сознания» [10].

В нашем колледже была разработана и реализуется программа «Болашакка багдар: рухани жангыру», которая вернула масштабный подход к культуре и особое внимание было уделено тому, что деятели культуры, представители культуры и в их числе студенческая молодежь колледжа, ответственны за нравственное состояние страны, а также психическое и физическое здоровье нации.

В этой программе «первым условием модернизации нового типа было выделено сохранение своей культуры, собственного национального кода» и появилась полная уверенность в том, что наше общество будет не только технократическим, но и будет развивать свою культуру, сохранит человеческое в человеке. Культура способствует гормонизации общественных отношений. В связи с чем на результаты по реализации программы «Болашакка багдар: рухани жангыру» возлагались большие надежды. Для нас, представителей колледжа культуры, выпала огромная честь, а в то же время и огромная ответственность за то, чтобы основные положения этого судьбоносного документа воплотить в жизнь. С участием обучающихся колледжа и преподавательского состава планы программы были совместно воплощены по сохранению, возрождению и пропаганде казахских национальных традиций и культуры, создание центра по обмену мнениями и получению полезных советов в повседневной жизни.

Нурсултан Абишевич в своей статье выделяет несколько направлений модернизации казахстанского общества и каждого гражданина стран в отдельности: конкурентоспособность, прагматизм, сохранение национальной идентичности, культ знания, эволюционное, а не революционное развитие Казахстана, открытость сознания. Казахстанский опыт развития и популяризации духовно-культурных ценностей среди молодежи, в том числе творческой, включает в себя опору на традиционные моральные устои, адаптированные к современным реалиям.

Таким образом, образование играет немалую роль в формировании ценностных идеалов молодежи, позволяет молодым людям осознать свою социальную значимость, повысить культурный уровень, сформировать мировоззрение в правильной системе нравственно-духовных ценностей. В то же время особое внимание необходимо уделять воспитанию творческой молодежи как лидирующей группе в процессе формирования нравственно-духовных ценностей любого общества. В условиях современных реалий мы остро ощущаем необходимость в квалифицированных и трудоспособных кадрах, но в то же время учебные программы необходимо разрабатывать с учетом необходимости формирования достойных ценностей у молодежи, сближения культурных, моральных и духовных ценностей творческой молодежи и молодых людей, получивших образование в других сферах. Именно такой подход, на наш взгляд, позволит молодому поколению, а значит и всему обществу, не потерять правильные ценностные ориентиры в условиях нестабильного и быстроменяющегося времени.

Литература

1. Андреев В.И. Педагогика: учеб. курс для творческого саморазвития. – 2-е изд. – Казань: Центр инновац. технологий, 2000. – 608 с.

2. Матюх Е.Т. Жизненные ценности современной молодежи в условиях социального риска // Современные проблемы науки и образования. – 2012. – №4. – URL: http://www.science-education.ru/ru/article/view?id=6783 (дата обращения: 06.10.2020).

3. Каширский Д.В. Влияние отдельных факторов на становление системы ценностей в юношеском возрасте // Психология XXI века. – СПб., 2008. – 508 с.

4.Мерзлякова С.В. Ценностные ориентации современных студентов // Психология образования: проблемы и перспективы: материалы I Международной научно-практической конференции. – М., 2004. – 456 с.

5. Мантатова Л.В. Стратегия развития: ценности новой цивилизации. – Улан-Удэ: Издательство ВСГТУ, 2004. – 242 с.

5. Ягудина А.Р., Акчурина А.М., Васильев А.Ю. Оценка значимости ценностей профессионального образования у молодежи. – Международный журнал прикладных и фундаментальных исследований. – 2016. – №1. – С. 2–5.

6. Молчанова Е.В. Проблема ценностных ориентаций личности в структуре самосознания: дисс. … канд. филос. наук. – Чебоксары, 2001. – 314 с.

7. Ануар Темиров. В поисках модернизации сознания: Какую идеологическую работу проводит Казахстан? – URL: https://cabar.asia/ru/v-poiskah-modernizatsii-soznaniya-kakuyu-ideologicheskuyu-rabotu-provodit-kazahstan

8. Назарбаев Н.А. Взгляд в будущее: модернизация общественного сознания. – URL: https://www.akorda.kz/ru/events/akorda_news/press_conferences/statya-glavy-gosudarstva-vzglyad-v-budushchee-modernizaciya-obshchestvennogo-soznaniya

РОЛЬ СВЯЩЕННОЦЕРКОВНОСЛУЖИТЕЛЕЙ В ВЫБОРЕ СОДЕРЖАНИЯ ВОСПИТАНИЯ В СОЦИАЛЬНЫХ УЧРЕЖДЕНИЯХ ДЛЯ ДЕТЕЙ-СИРОТ И ДЕТЕЙ, ОСТАВШИХСЯ БЕЗ ПОПЕЧЕНИЯ РОДИТЕЛЕЙ В ГОРОДЕ НОВОНИКОЛАЕВСКЕ (НОВОСИБИРСКЕ)

М.Т. Жумадилова
Новосибирский государственный педагогический университет, аспирант
Россия, Новосибирская обл., г. Новосибирск; e-mail: mahabat.777@mail.ru
Научный руководитель: Лаврентьева З.И., д.п.н., профессор, lzi53@mail.ru

В данной статье рассматривается роль священноцерковнослужителей в выборе содержания воспитания в социальных учреждениях для детей-сирот и детей, оставшихся без попечения родителей. Архивные данные позволили провести анализ деятельности приюта «Ясли».

Ключевые слова: дети-сироты; образование, воспитание; религия; социальное учреждение; детский приют; религиозно-нравственное воспитание; нравственное воспитание.

Интерес к проблеме духовно-нравственного воспитания детей-сирот и детей, оставшихся без попечения родителей, в современном российском обществе, вне всякого сомнения, имеет большое значение. Актуальность проблемы воспитания детей обусловлена тем, что общество нуждается в людях с высоконравственной культурой. Религиозное воспитание в русской православной традиции является одним из фундаментов построения всей концепции отечественного образования и воспитания, а также основой русской цивилизации и системы государственного строя в целом. В Педагогическом словаре под нравственным воспитанием понимается усвоение воспитанником при взаимодействии с педагогом определенных нравственных и этических норм с последующим формированием морального сознания, проявляющееся в высокой культуре поведения [4]. Выдающиеся педагоги, такие как Я.А. Коменский, Л.Н. Толстой, К.Д. Ушинский, А.Н. Острогорский и другие рассматривали содержание воспитания с глубоко гуманистических религиозно-нравственных позиций. Так, в основе педагогической системы К.Д. Ушинского лежит идея демократизации народного образования и идея народности воспитания. В этих идеях отражены мировосприятие и миросозерцание народа, его представления о ценностях и идеалах, типичные черты характера, духовный опыт, стремление сохранить свое Я [2].

С внушительным размахом происходило становление и развитие г. Новониколаевска (г. Новосибирска). Еще в 1904 году в городе проживало 25 000 людей, а в 1915 году численность населения достигла 70 000 человек. В свою очередь, открытие социальных учреждений в новом городе определило его социокультурные особенности [5]. Особенности г. Новониколаевска (г. Новосибирска) были сформированы в соответствии с идеалами и нравственными ориентирами первой новониколаевской интеллигенции. К активным представителям нового города относились церковные служители, такие как протоирей Диомид Чернявский, епископ Томский Макарий, семья медиков Мария и Михаил Востоковы (сын священника), семья городского главы Г.И. Жернакова и др.

Исходя из детального анализа архивных свидетельств и историко-педагогической литературы можем заключить, что одним из приоритетных направлений воспитательного процесса в детских социальных учреждениях г. Новониколаевска (г. Новосибирска) являлось религиозно-нравственное воспитание. Так, в приюте «Ясли» (1906 г.) детей-сирот и детей, оставшихся без попечения родителей, приобщали к молитвенной традиции в рамках русской православной культуры, прививали любовь к чтению не только литературы религиозного содержания, освещали правила поведения в храме. Как следствие, при детском приюте, в 1913 году, была открыта домовая Христорождественская церковь Томской епархии. Церковь была построена на жалование в размере 600 рублей от общества приюта «Ясли». Позднее, в 1915 году обществом «Ясли» в память 300-летия Дома Романовых была построена часовня в честь Святителя и чудотворца Николая на добровольные пожертвования [7, л. 111].

В 1912 г. в приюте воспитывалось около 100 детей [8], при этом по переписи населения в г. Новониколаевске насчитывалось более 60 000 жителей. В приюте содержались дети-сироты, дети, происходящие из семей малообеспеченных слоев населения, «брошенные на произвол судьбы детей брачных и внебрачных», а также родственники Томского митрополита Макария, дети священника И. Ландышева [5]. Необходимо добавить, что учитывая географическое положение Сибирского региона, г. Новониколаевск развивался как многонациональный. Соответственно, в детском социальном учреждении находились дети разных национальностей, но при этом «все были на равных, всех берегли одинаково» [5].

В связи с тем, что при приюте было достаточное количество церковнослужителей, воспитанников привлекали к духовной жизни церковных приходов, в приюте функционировал детский церковно-приходской хор. Одним из определяющих факторов религиозного воспитания детей в приюте являлось детское хоровое пение [1]. В искусстве церковного пения рождался молитвенный настрой, эстетический взгляд на жизнь. С медицинской точки зрения, пение положительно воздействовало на организм, об этом писал еще Авиценна (Ибн Сина). Звуковые вибрации способны были выправлять и корректировать физиологические, психические искажения в организме [3]. С духовной точки зрения, хоровое пение являлось одним из составляющих церковного религиозного обряда.

В приюте «Ясли» осуществлялась активная работа передовых людей того времени, в том числе деятелей православной церкви. Протоиерей отец Диомид Чернявский прививал воспитанникам православные ценности, знакомил с религиозными знаниями и вовлекал в духовную жизнь церковных приходов. Архиепископ Томский Макарий во время рабочих визитов в г. Новониколаевск обязательно посещал приют «Ясли». Воспитанники встречали его

детским хором. Томский Макарий проводил с детьми беседы духовного-нравственного содержания. В беседе епископ использовал наглядный материал духовного содержимого. Наставник привозил детям в дар книги и игрушки, а также из своих средств делал пожертвования приюту. Таким образом, формировал у детей нравственные качества, эстетический вкус, умение видеть прекрасное и восхищаться красотой.

Особое значение в воспитании детей-сирот и детей, оставшихся без попечения родителей, имели занятия с рассказами религиозно-нравственного содержания. Воспитательное содержание духовно-нравственной литературы признавали К.Д. Ушинский, П.Ф. Каптерев, В.А. Сухомлинский, Л.Н. Модзалевский и другие выдающиеся педагоги. Содержание литературы заключалось в построении иерархичных отношений: почитании старших, заботе и оказания помощи младшим, а также в формировании широкого, эстетического взгляда на жизнь. Такого мнения придерживались и воспитатели приюта-яслей в г. Новониколаевске, привлекая воспитанников к правильному образцовому поведению, к отождествлению пониманий добра и зла, к гуманному отношению к окружающим, положительному отношению к трудовой деятельности [1].

Другим принципиально важным средством в содержании религиозно-нравственного воспитания являлось знакомство с природой в трудовом контексте. При приюте «Ясли» имелась загородная ферма и огород. Воспитателями приюта ставилась задача сформировать любовь к труду посредством интереса к природе.

Таким образом, в детском приюте г. Новониколаевска был ярко сформирован религиозно-нравственный аспект воспитания детей-сирот и детей, оставшихся без попечения родителей. Роль священноцерковнослужителей в воспитании детей заключалось преимущественно в формировании и реализации нравственных ценностей. Однако, все-таки наблюдалась гендерное отличие. Работа воспитателей и церковнослужителей с девочками-воспитанницами была направлена на формирование таких качеств, как милосердие, чувства взаимопомощи, сопереживания и сочувствия, великодушие. Впоследствии девочки-воспитанницы связывали профессиональную деятельность в том числе с заботой о больных и раненых (например, становились сёстрами милосердия) [5, с. 395]. С мальчиками-воспитанниками работа администрации приюта и персонала заключалась в формировании эмоциональной устойчивости, смелости, культуры поведения и пр. В дальнейшем профессиональная деятельность ребят кроме того была связана с работой на производстве.

Понимая важность названного аспекта воспитания в школах, были введены соответствующие дисциплины. Так, начиная с 2012 года в России было введено в общеобразовательных школах преподавание новых дисциплин духовно-нравственного характера, а именно «Основы религиозных культур и светской этики», а чуть позже – «Основы духовно-нравственной культуры народов России». Целью этих дисциплин является формирование у современных детей и молодежи духа патриотизма, общечеловеческих норм гражданской морали, воспитание уважения отечественной истории, бережное сохранение культурного наследия российского народа. В настоящее время ретроспективный взгляд на содержание воспитания дал возможность обратить внимание на важность духовного аспекта. Духовно-нравственные традиции, присутствующие в городе, создавали особую атмосферу моральных устоев, передающих из поколения в поколение новониколаевцев (новосибирцев).

Литература

1. Вечерний Новосибирск. – 2003. – №2. – 1 апреля. – С. 6–7.

2. Гусева Л.Г. История педагогики о духовно-нравственном воспитании // Научное обозрение. Педагогические науки. – 2017. – №4. – С. 28–31.

3. Калякина Е.Р., Нестерова И.В. Целебное пение: история и современность // Бюллетень медицинских интернет-конференций. – 2017. – Т. 7. – №1. – С. 88–90.

4. Коджаспирова Г.М., Коджаспиров А.Ю. Педагогический словарь: для студ. высш. и сред. пед. учеб. заведений. – М.: Академия, 2000. – 176 с.

5. Лаврентьева З.И. Становление социокультурных традиций воспитания детей в сиротских учреждениях Новосибирска // «В надежде славы и добра…»: исторический факультет НГПУ в образовательном, исследовательском и социокультурном пространстве России: материалы Всероссийской научно-практической конференции, посвященной 80-летию НГПУ и исторического факультета (Института истории, гуманитарного и социального образования) / под ред. В.А. Зверева. – Новосибирск: Изд-во НГПУ, 2015. – С. 393–399.

6. Никитина А.Ю. Роль церкви в духовно-нравственном воспитании школьников на примере деятельности Покровского мужского монастыря Торбеевского района Республики Мордовия. – URL: https://pravsarov.su/content/13/734/736/740.html (дата обращения: 25.10.2020).

7. Послужные списки священноцерковнослужителей с их семействами и церковных старост и сведения о вдовах и сиротах, подведомственной церкви // ГАНО Ф.Д. – 159. – Оп. 1, д. 113а.

8. Шалыгина У.А. Из истории становления и развития архитектуры детских садов-ясель в г. Новониколаевске (Новосибирск) в первой половине XX в. // Баландинские чтения. – 2016. – Т. 11. – №1. – С. 309–317.

9. 50-летний юбилей служения в священническом сане протоиерея Д.В. Чернявского // Томские Епархиальные ведомости. – 1915. – №2. – С. 54–55.

ВОЗМОЖНОСТИ АРТ-ТЕРАПИИ В МАТЕМАТИЧЕСКОМ РАЗВИТИИ ДЕТЕЙ СТАРШЕГО ДОШКОЛЬНОГО ВОЗРАСТА

О.А. Зебрина
Национальный исследовательский Нижегородский государственный
университет им. Н.И. Лобачевского, Арзамасский филиал ННГУ, студент
Россия, Нижегородская обл., г. Арзамас; e-mail: olg.zebrina@yandex.ru
Научный руководитель: Федорова С.В., к.п.н., доцент, sveta_fedorov@mail.ru

Статья посвящена возможностям применения арт-терапии в математическом развитии детей старшего дошкольного возраста. Рассмотрены такие направления арт-терапии, как изо-терапия, игротерапия, сказкотерапия, музыкотерапия, мандалотерапия, приведены примеры арт-терапевтических игр, способствующих математическому развитию дошкольников.

Ключевые слова: математическое развитие; дошкольник; арт-терапия; изо-терапия; игротерапия; сказкотерапия; музыкотерапия; мандалотерапия.

Математическое развитие является одним из основных видов интеллектуального развития ребенка, средством формирования его познавательной активности и творческих способностей. Вместе с тем при использовании традиционных методов обучения педагог часто ставит ребенка в положение объекта передаваемой ему извне информации. Такой постановкой образовательного процесса он искусственно задерживает развитие познавательной активности дошкольника, наносит ему большой вред в интеллектуальном и нравственном отношении. И хотя приоритет личностного развития ребенка провозглашен на уровне государственной политики в области образования, к сожалению, до реального воплощения его на практике пока далеко. В связи с этим остается актуальной проблема определения педагогических методов и технологий, при которых возможно сочетание индивидуальной творческой самореализации дошкольников с одновременным освоением ими программных задач. Одним из эффективных методов, обладающих высоким дидактическим потенциалом и позволяющих организовать продуктивную познавательную деятельность дошкольников в процессе формирования элементарных математических представлений, проявить творческую активность и самостоятельность, является арт-терапия.

Смысл арт-терапевтической работы с детьми дошкольного возраста состоит в том, что они получают возможность выразить себя, сделать то, что в обычной жизни им строго запрещено.

Арт-терапия может использоваться в качестве как основного, так и вспомогательного метода обучения. Широкое использование арт-терапии в математическом развитии дошкольников важно для формирования у дошкольников познавательного интереса к математике, познавательной активности, общего умственного развития.

Арт-терапия (лат. ars – искусство, греч. therapeia – лечение) представляет собой **методику** «исцеления», «социального врачевания» личности ребенка, направленную на повышение его адаптационных способностей средствами художественной деятельности, а также развитие при помощи художественного творчества. Помимо всего прочего, **арт-терапия** – хороший способ безболезненно для других выразить свои эмоции и чувства.

В дословном переводе с английского языка термин «арт-терапия» означает «лечение, основанное на занятиях художественным творчеством», или «использование искусства как терапевтического фактора» [4]. Возможности арт-терапии в укреплении психологического здоровья личности раскрываются в работах А.И. Копытина, Э. Крамер и других [3].

Детская **арт-терапия** является тем уникальным и в то же время простым средством психологической помощи ребенку, в основе которого лежат творчество и игра. Можно выразиться так: арт-терапия – это лечение творчеством. Интерес к арт-терапии можно объяснить тем, что в отличие от основных коррекционно-развивающих направлений, в которых используются в основном вербальные средства коммуникации, арт-терапия использует «язык» визуальной и пластической экспрессии. Это особенно важно при работе с детьми и делает ее незаменимым инструментом для исследования, развития и гармонизации в тех случаях, когда дошкольник не может выразить словами свое эмоциональное состояние.

Формы и методы арт-терапевтической работы с детьми очень многообразны. Первые техники арт-терапевтической работы с детьми были предложены зарубежными авторами В. Ловенфельдом и Е. Кейн. Э. Крамер в большой мере связывает высокий потенциал арт-терапевтических методик с тем, что в процессе занятий происходит организация психических процессов ребенка и постепенный переход от относительно примитивных форм психической деятельности к более сложным и эффективным, опираясь на психоаналитическое понимание процесса психического развития и творческой активности [4].

Одним из основных направлений арт-терапии, которые можно с успехом использовать в математическом развитии дошкольников, является изо-терапия. Во время рисования и лепки дети сталкиваются с необходимостью изображения объектов окружающего мира, которые им известны и хорошо знакомы. Вместе с тем, воспроизведение требует осмысления их качества, выделения характерных особенностей и деталей, овладения средствами и способами изображения [5].

При организации изобразительной деятельности педагогу предоставляется возможность закреплять знания детей о форме предметов, сравнении их по величине, расположению в пространстве. В процессе рисования,

лепки предметов ребенок получает наглядное представление о значении понятий «количество», «больше», «меньше», «выше», «ниже» и т.п.

Большим потенциалом в математическом развитии дошкольника обладает выполнение аппликаций из геометрических фигур. Подобная деятельность развивает навык восприятия структуры целостного объекта. Ребенок закрепляет знания основных свойств фигур, запоминает их особенности раскладывая детали – элементы аппликации на плоскости. В процессе такой деятельности с геометрическими фигурами формируется умение обобщать, выделять существенные признаки объектов, устанавливать отношения и соответствия между ними.

Использование игротерапии в математическом развитии дошкольников способствует формированию у детей интереса к изучению математики в дальнейшем, развитию умственных способностей, смекалки, сообразительности. **Игротерапия не только является эффективным средством** профилактики поведения детей старшего дошкольного возраста, но и средством развития дошкольников. Это обусловлено тем, что игра, в отличие от деятельности **неигрового типа,** эффективно воздействует на процессы становления **личности ребенка** дошкольника, интенсивнее затрагивает его глубинные эмоциональные переживания.

В процессе сказкотерапии дошкольник одновременно включается в решение целого ряда сложных математических задач, испытывая эмоциональное воодушевление от преодоления трудностей и достижения целей.

Музыкотерапия в дошкольном учреждении помогает детям не только получать и закреплять математические представления, овладевать определёнными умениями и навыками, но и понять красоту математической науки, поддержать интерес к ней. Музыкально-математические средства, соответствующие возрастным особенностям детей, одновременно выполняют и мотивационную, и развивающую функции обучения.

К математическим песенкам можно отнести положенные на музыку считалки; песенки-определения для геометрических фигур и геометрических понятий. Песенки, обучающие различным способам счета. Песенки, в которых речь идет о тех или иных временных промежутках: сутках, неделе, месяце, годе, временах года, а также о величинах, с которыми знакомятся дошкольники, единицах их измерения: длине, ширине, высоте, толщине, массе, объеме, метре, сантиметре, килограмме, литре и т.д.

Мандалотерапия – одно из направлений арт-терапии. Геометрические мандалы можно применять при изучении основ математики. Дети любят экспериментировать с узорами и цветом. Работать с мандалой можно как в индивидуальной, так и в групповой формах организованной деятельности. Ввести дошкольника в индивидуальную или групповую работу, погрузить в творческий процесс помогает раскрашивание мандал. В ходе работы с мандалой у ребенка развивается произвольность поведения, мелкая моторика рук, воспитывается аккуратность. Раскрашивание или составление геометрических мандал обогащает дошкольника новыми впечатлениями и активизирует интегративные процессы в бессознательном.

Приведем примеры заданий по математическому развитию детей старшего дошкольного возраста средствами мандалотерапии:

1. Упражнение «Куски пирога»

Цель: совершенствовать умение делить круг на 4 равные части, учить называть части и сравнивать целое и часть; развивать глазомер и устанавливать ряд закономерностей.

Игровые действия: Каждому ребенку для создания групповой мандалы выдается один сектор круга для дальнейшего создания на нем рисунка. Каждый рисует то, что хочет. Из разрисованных секторов выкладывается круг и демонстрируется группе. Уточнение: «Сколько частей получилось?», «Как можно назвать каждую часть?»

2. Игра: «Когда это бывает»

Цель: закрепление знаний детей о последовательности времен года, месяцев.

Игровое действие: ребенку предлагается мандала с секторами, на которых изображены рисунки по временам года. Ребенок отгадывает время года (весна, лето, зима, осень) по описанию признаков, раскрашивая сектор определенным цветом.

3. Игра: «Орнамент»

Цель: закреплять представления о знакомых плоских геометрических фигурах (круг, квадрат, треугольник прямоугольник) и умение их раскладывать на группы по качественным признакам.

Игровое действие: ребенок с помощью готовых цветных геометрических фигур выкладывает орнамент мандалы по образцу или по собственному замыслу.

Приведенные игровые задания не исчерпывают все возможные, вместе с тем могут служить основой для разработки как аналогичных, так и новых типов арт-терапевтических игр. В процессе усвоения математических знаний благодаря использованию средств арт-терапии (элементов рисования, лепки, аппликации, сказкотерапии, мандалотерапии, музыкотерапии) у детей снижается утомляемость, появляется интерес к обучению, им гораздо легче концентрировать внимание в течение продолжительного времени. Таким образом, арт-терапия обладает значительным потенциалом для математического развития дошкольников.

Литература

1. Федеральный государственный образовательный стандарт дошкольного образования от 1 янв. 2014 г. – URL: https://pravobraz.ru/federalnyj-gosudarstvennyj-obrazovatelnyj-standart-doshkolnogo-obrazovaniya/ (дата обращения: 01.03.2019).

2. Белозорова Л.А., Бондарева О.Н., Князева О.Н. Влияние арт-терапии на психологическое здоровье личности // Культура физическая и здоровье. – 2010. − №4 (29). – С. 22–26.

3. Гнездилов А.В. Авторская сказкотерапия. Дым старинного камина. Сказки доктора Балу. – СПб.: Речь, 2003. – 290 с.

4. Копытин А.И. Арт-терапия – новые горизонты / под ред. А.И. Копытина. – М.: Когито-Центр, 2006. – 336 с.
5. Крамер Э. Арт-терапия с детьми / Э. Крамер «Генезис». – 2018. – 320 с.
5. Понятовская-Замышляева Д. Медитативные игры с мандалой // Школьный психолог. – 2007. – №4. – С. 29–31.
6. Свистунова Е.В., Мильке Е.В., Горбунова Е.В. Разноцветное дерево. Игротерапия, сказкотерапия, изотерапия, музыкотерапия. – М.: Редкая птица, 2019. – 176 с.

ИНТЕРАКТИВНЫЕ ТЕТРАДИ В ОРГАНИЗАЦИИ ДИСТАНЦИОННОГО ОБУЧЕНИЯ МЛАДШИХ ШКОЛЬНИКОВ

Ю.А. Иваньшина
Национальный исследовательский Нижегородский государственный
университет им. Н.И. Лобачевского, Арзамасский филиал ННГУ, магистрант
Россия, Нижегородская обл., г. Арзамас; e-mail: ivanshina_1995@mail.ru
МОУ «Силинская ОШ», учитель
Россия, Нижегородская обл., Шатковский район, с. Силино
Научный руководитель: Гусев Д.А., к.п.н., завкафедрой, dimigus@rambler.ru

В статье представлен опыт использования интерактивных тетрадей на уроках в начальных классах в условиях дистанционного обучения. Интерактивные тетради выступают в качестве эффективного средства, повышающего познавательный интерес к учебному процессу у младших школьников.

Ключевые слова: дистанционное обучение; интерактивная тетрадь; 3D-шаблон; инновационные технологии; новые средства обучения.

На сегодняшний день тема организации дистанционного обучения является весьма актуальной. Каждый учитель активно работает над тем, чтобы правильно организовать для каждого ребенка процесс дистанционного образования. Учителя разрабатывают новые методики и приемы работы для повышения эффективности усвоения учебного материала. Элементы дистанционного образования младших школьников используются учителями достаточно давно. Учащиеся получают и выполняют задания через Дневник.ру, Учи.ру, различные виртуальные помощники в классе помогают организовывать веселые физкультминутки, а не посетившие занятия учащиеся осваивают новые темы дистанционно.

Дистанционный формат обучения позволил детям малокомплектного класса МОУ «Силинская ОШ» Шатковского района, в котором учатся учащиеся 2–4 классов, лучше раскрыться. Внедрив в образовательный процесс новую технологию обучения, новый метод ведения рабочих тетрадей, мы сделали для себя определенные выводы: некоторые дети боялись публичного выступления перед классом, но смогли преодолеть внутренний страх благодаря новому формату обучения. У многих обучающихся улучшилась успеваемость: дистанционная форма обучения и новый способ ведения рабочей тетради помогли раскрыться таким детям, ведь каждый педагог ставит перед собой цель повысить показатели уровня обученности своих воспитанников.

Интерактивная тетрадь представляет собой обычную ученическую тетрадь, которую наполняют различными элементами: мини книжками, чек листами, флэпами 3D-элементами, кармашками с карточками, книжками с всевозможными окошками, книжками-гармошками. Данный метод позволяет в полной мере раскрыть многие способности ребенка и интеллектуальные, и творческие, а также формирует универсальные учебные действия у обучающихся начальной школы, т.е. ведение данной тетради полностью соответствует ФГОС, тем самым способствует развитию самостоятельности и активности обучающихся. Интерактивная тетрадь как одна из современных форм ведения рабочей тетради позволяет учащимся начальной школы, находящимся на дистанционном обучении, активно анализировать и взаимодействовать с новой информацией и успешно осваивать учебный материал. Новый формат ведения рабочей тетради заинтересовал обучающихся, благодаря наличию интерактивных элементов, внешний вид которой значительно отличается от обычной тетради. Подобные тетради притягивают и легко удерживают внимание и интерес младших школьников, являются удобным учебным средством, позволяющим учащимся адаптироваться к любой учебной ситуации, в том числе и к процессу дистанционного обучения.

Способ ведения интерактивных тетрадей максимально облегчает подготовку к уроку и работу на уроке как учителю, так и учащимся. Тетрадь даёт уникальную возможность разнообразить практическую, самостоятельную и групповую работу и домашнее задание. В нестандартной форме проверить изученный материал в формате дистанционного обучения очень сложно осуществить, но благодаря интерактивной тетради это возможно.

Применение интерактивных тетрадей в процессе обучения детей значительно повышает их интерес к урокам и домашнему заданию. Шаблоны, являющиеся основой интерактивной тетради и представляющие собой наполнение различных интерактивных элементов, предъявляют к себе ряд требований, одним из которых является способность к их созданию, придумыванию и адаптированию под свои цели и задачи. Печатные шаблоны выглядят очень представительно, а основная их ценность в том, что ничего не нужно дополнительно делать, достаточно их распечатать. Вести интерактивные тетради очень интересно, полезно и очень увлекательно. Такие тетради дают замечательную возможность ученикам проявить свое творчество, красиво оформлять и наполнять тетрадь интересными рисунками, украшать различными наклейками и картинками, позволяет развивать у младших школьников креативность. В рамках дистанционного обучения особо актуально, что интерактивные тетради

стимулируют обучающихся к постоянному просматриванию и повторению изучаемого материала. У учащихся пробуждается сильное желание обсудить свою проделанную работу с родителями, родственниками, друзьями и одноклассниками. Взаимосвязь творчества учителя, ученика и родителей способствует взаимному сотрудничеству, которое в итоге приводит к положительной учебной мотивации, т.к. огромную роль в жизни детей играют их родители, которые являются партнерами и помощниками для своих детей [3].

В ходе выполнения заданий у учащихся проявляется активное обсуждение и каждый хочет показать и рассказать, что у него получилось. Все это приводит к тому, что ребенок возвращается к изучаемой теме снова и снова, соответственно, освоение материала заметно повышается. Интерактивные тетради превращают процесс обучения в творческий процесс, где каждый ребенок может проявить креативность [6]. Интерактивные тетради обеспечивают игровую, познавательную, исследовательскую и творческую активность обучающихся, делают их обучение радостным и интересным процессом, способствую мотивации каждого ученика. Следовательно, интерактивная тетрадь представляет собой не просто прием, который помогает закрепить и отработать полученные знания на уроке, это полет фантазии ученика для открытия и исследования во время дистанционного обучения. Каждая тетрадь есть проявление особой творческой мастерской совместной деятельности родителя и ребенка, учителя и учащегося, семьи и школы.

Интересная манера подачи материала помогает учащимся принимать участие в оформлении своих тетрадей, которые не могут оставить равнодушными к предмету ни одного ребенка. Такие тетради создают эффект «повторение без повторения», способствуя визуализации, при правильном использовании которых легко создается домашняя языковая среда.

Еще один плюс интерактивной тетради заключается в экономии места. В мини-книжке, кармашках и прочих интерактивных элементах, на самом деле, можно уместить гораздо больше информации, чем на обычный тетрадный лист, пользы и наглядности будет гораздо больше, чем от монотонного текста на страницах электронных презентаций и печатного текста. Это не значит, что тетрадь будет наполнена одними картинками – текста также будет достаточно.

Данный вид деятельности позволяет формировать у учащихся умение находить нужную информацию среди множества источников, для которых такая рабочая тетрадь является отличной возможностью рассмотреть, изучить, повторить учебный материал в занимательном виде, поэтому многие часто рассматривают их на переменах, выполняют задания, содержащиеся в тетрадях одноклассников. Интерактивная тетрадь, на наш взгляд, позволяет сделать так, чтобы изученный материал остался в памяти ученика, чтобы он мог научиться пользоваться полученными знаниями, которые смог получить на уроках и внеклассных занятиях по определенной теме, чтобы он захотел самостоятельно расширить свои знания по какой-либо теме.

Таким образом, урок является творческой мастерской учителя и ученика, на котором проявляется творческий потенциал ученика, зависящий от творческого потенциала самого учителя. Также не стоит забывать и о родителях, которые играют важную роль в процессии воспитания и обучения своих детей. Создание интерактивных тетрадей способствует сближению родителя и ребенка, помогает установить между ними товарищеские отношения. Интерактивные тетради развивают у младших школьников мотивацию и интерес к школьным предметам; повышают уровень активности и самостоятельности учеников, развивают навыки анализа, мышления, взаимодействия и общения. Приобретенные знания и опыт, полученные в ходе курса «Интерактивные тетради в начальной школе» в «Учебном центре повышения квалификации» под руководством А. Рыковой, позволяют организовать учебный процесс таким образом, чтобы все учащиеся были вовлечены в процесс обучения и могли построить свой индивидуальный образовательный маршрут путем создания и использования современных интерактивных образовательных ресурсов.

Литература

1. Батакова Е.Л. Использование интерактивных средств обучения на уроках: учебное пособие / под. ред. Е.Л. Батакова, Е.В. Соболева. – Киров: Радуга ПРЕСС, 2013. – 126 с.

2. Гусев Д.А. Дидактическая система формирования компетенций в процессе подготовки педагогов сельской школы // Педагогика сельской школы. – 2019. – №2 (2). – С. 113–128.

3. Конвенция о правах ребёнка. – URL: http://www.un.org/ru/documents/decl_conv/conventions/childcon (дата обращения: 26.10.2020).

4. Малышева Т.В. Влияние методов интерактивного обучения на развитие коммуникативной компетенции учащихся // Учитель в школе. – 2010. – №4. – С. 14–16.

5. Осина А.В., Лакоцинина Т.П. Необычные уроки в начальной школе. – М.: Книга; Учитель, 2014. – 350 с.

6. Федеральный закон «Об образовании в Российской Федерации». – М.: Проспект, 2013. – 160 с.

7. Формирование профессиональной компетентности будущего учителя начальных классов в педагогическом вузе: монография / А.Н. Неустроева и др.; Саха гос. пед. акад. – М.: Русский журнал, 2010. – 144 с.

ДИАГНОСТИРОВАНИЕ УРОВНЕЙ СФОРМИРОВАННОСТИ КОММУНИКАТИВНОГО УУД «ПОСТАНОВКА ВОПРОСОВ» У МЛАДШИХ ШКОЛЬНИКОВ

О.И. Каменских
Псковский государственный университет, студент
Россия, Псковская обл., г. Псков; e-mail: om7333533@yandex.ru
Научный руководитель: Алексеева Т.И., старший преподаватель, Grintat666@yandex.ru

В статье представлена методика определения уровней сформированности у младших школьников коммуникативного УУД «постановка вопросов», предназначенная для определения качества педагогической деятельности, обеспечивающей реализацию ФГОС второго поколения.

Ключевые слова: коммуникативное универсальное учебное действие «постановка вопросов»; уровни сформированности коммуникативного универсального учебного действия «постановка вопросов».

В настоящее время запросы информационного общества ориентируют систему образования на подготовку выпускника, способного самостоятельно учиться на протяжении всей жизни, готового к самостоятельным действиям, принятию решений, к коммуникации.

Принципиальным отличием школьных стандартов нового поколения является их направленность на формирование личности учащихся, овладение ими универсальными учебными действиями, обеспечивающими успешность познавательной деятельности на всех ступенях дальнейшего образования [2].

Особого внимания заслуживает формирование у младших школьников коммуникативных УУД, в частности КУУД «постановка вопросов», обеспечивающего социальную компетентность младшего школьника, отвечающего за его способность слушать и слышать; вступать в диалог; участвовать в коллективном обсуждении проблем; продуктивно сотрудничать со сверстниками и взрослыми.

Для эффективной работы над формированием коммуникативного УУД «постановка вопросов» необходимо не только знание структуры данного действия [1; 3], но и методики определения уровней его сформированности. Целью данной статьи является описание данной методики.

Сущность разработанной нами методики заключается в организации в образовательной деятельности текущих систематических наблюдений за коммуникативной деятельностью младших школьников на основе совокупности критериев и доступных непосредственному восприятию показателей. Задача педагога состоит в фиксировании результатов наблюдений за каждым обучающимся в протоколы наблюдений и кодировании обнаруженных признаков.

Так, *отношение младшего школьника к обсуждаемой теме*, можно «увидеть» по сформулированному вопросу и зафиксировать следующим образом:

O_1 – вопрос не по существу, не имеет отношения к теме;

O_2 – вопрос связан с темой лишь косвенно;

O_3 – вопрос связан с темой напрямую, способствует ее дополнению, уточнению.

В качестве следующего критерия выделим *проявление эмоциональности в процессе постановки вопроса*, имеющего следующие номинативные показатели:

$Э_1$ – безразличен;

$Э_2$ – уравновешен, спокоен;

$Э_3$ – напряжен;

$Э_4$ – сильное возбуждение.

Третьим критерием служит *лингвистическая корректность постановки вопроса*. Его показателями являются:

$К_1$ – ученик формулирует некорректный (неправильный) вопрос;

$К_2$ – учащийся формулирует корректный (правильный) вопрос, допускает ошибки при его формулировке;

$К_3$ - учащийся грамотно, развернуто формулирует корректный вопрос.

В качестве четвертого критерия для определения уровня сформированности у младших школьников коммуникативного универсального учебного действия «постановка вопросов» выступает *познавательная функция задаваемых школьником вопросов*. Зафиксировать ее учитель может с помощью следующих номинативных показателей:

$Ф_1$ – постановка репродуктивных вопросов;

$Ф_2$ – постановка уточняющих вопросов;

$Ф_3$ – постановка восполняющих вопросов.

Структура формулируемого вопроса является пятым критерием, который определяется за счет наблюдаемых учителем показателей:

$С_1$ – ученик формулирует простой вопрос;

$С_2$ – обучающийся формулирует сложный соединительный вопрос;

$С_3$ – обучающийся формулирует сложный разделительный вопрос;

$С_4$ – обучающийся формулирует сложный смешанный вопрос.

Осуществленные наблюдения предоставляют педагогам возможность оценить достигнутый, действительный уровень сформированности у младших школьников коммуникативного универсального учебного действия «постановка вопросов». О первом, втором и т.д. уровнях можно говорить, если будет наблюдаться приближение к одному из теоретически возможных уровней, т.к. современное состояние педагогического диагностирования не предоставляет иной возможности.

Для реализации методики в широкой школьной практике требуется подробная характеристика каждого из уровней сформированности у младших школьников коммуникативного УУД «постановка вопросов».

Находящийся на первом (низком) уровне сформированности коммуникативного универсального учебного действия «постановка вопросов» младший школьник задает вопросы, не имеющие отношения к рассматриваемой теме (явлению, процессу). На данном уровне эмоциональное напряжение у учащегося не возникает, так как младший школьник формулирует вопросы не по существу рассматриваемой темы (явления, процесса). Ребенок, как правило, некорректно (неправильно) формулирует репродуктивные вопросы. Сформулированные репродуктивные вопросы не приводят учащегося к уточнению информации по рассматриваемой теме (явлению, процессу) либо ее дополнению. Младший школьник на данном уровне формулирует лишь простые вопросы в пределах одного суждения. Сложные вопросы у учащихся отсутствуют.

На втором уровне (ниже среднего) младший школьник способен формулировать вопросы по существу темы, связанные с ней, однако данная связь носит косвенный характер. У обучающегося наблюдается состояние эмоционального напряжения, инициирующее корректную формулировку вопроса. Однако в корректной постановке вопроса присутствуют ошибки. Учащийся способен сформулировать лишь уточняющие вопросы («ли-вопросы»). Умение логически связывать простые вопросы в сложный вопрос на данном уровне отсутствует, поэтому ученик по-прежнему формулирует лишь простые вопросы.

На третьем (среднем) уровне обучающийся формулирует вопросы, напрямую связанные с темой. Опираясь на имеющиеся у него лингвистические умения, исправляет собственные ошибки в процессе развернутой формулировки корректного вопроса. С целью выяснения истинности представленной в суждении информации младший школьник способен задавать уже уточняющие вопросы. Обучающийся обнаруживает новую, дополнительную информацию по рассматриваемой теме (явлению, процессу), формулируя восполняющие вопросы («что-вопросы»). На данном этапе учащийся способны логически связать простые вопросы между собой с помощью связки «и», поставив сложный соединительный вопрос. Самостоятельная постановка сложных разделительных вопросов на данном уровне для обучающегося затруднительна, однако он предпринимает первоначальные попытки, а также может сделать правильный выбор из вопросов, сформулированных другими.

На четвертом уровне (выше среднего) младший школьник инициативно формулирует вопрос, имеющий прямое отношение к теме, способствующий ее дополнению, уточнению. Учащийся без ошибок, развернуто поставлен корректный вопрос, в том числе, восполняющего вида. При формулировке сложных вопросов ставятся как сложные соединительные (со связкой «и»), так и сложные разделительные вопросы (со связкой «или»). Также обучающийся может сделать правильный выбор из сформулированных другими сложных смешанных вопросов. Самостоятельная постановка сложных смешанных вопросов на данном уровне для обучающегося затруднительна.

На пятом (высоком) уровне младший школьник корректно формулирует развернутые грамотные вопросы, связанные с изучаемой темой (явлением, процессом) напрямую, способствующие ее уточнению и дополнению. Учащийся ставит вопросы восполняющего вида, направленные на получение новой информации о месте, времени, причине исследуемого явления, процесса. Обучающийся задает сложные смешанные вопросы с целью объяснения сформулированных ранее соединительных и разделительных вопросов.

Литература

1. Тищенко В.А. Коммуникативные умения: к вопросу классификации // Педагогика и психология профессионального образования. – 2002. – №2. – С. 15–22.

2. Федеральный государственный образовательный стандарт основного общего образования: текст с изм. и доп. на 2014 г. / М-во образования и науки Рос. Федерации. – М.: Просвещение, 2018. – 61 с.

3. Швец Е.А., Казаева Е.А. Формирование коммуникативных УУД у младших школьников во внеурочной деятельности // Современная психология образования: проблемы и перспективы развития: материалы Всероссийской научно-практической конференции с международным участием. – Екатеринбург: Уральский государственный педагогический университет, 2017. – С. 358–361.

УПРАВЛЕНИЕ ПРОЦЕССОМ ПОДГОТОВКИ К АТТЕСТАЦИИ ВОСПИТАТЕЛЕЙ ДОШКОЛЬНЫХ ОБРАЗОВАТЕЛЬНЫХ ОРГАНИЗАЦИЙ

О.В. Карпова
Национальный исследовательский Нижегородский государственный
университет им. Н.И. Лобачевского, Арзамасский филиал ННГУ, магистрант
Россия, Нижегородская обл., г. Арзамас; e-mail: jrcfyf_rf@mail.ru
Научный руководитель: Троицкая И.Ю., к.пс.н., доцент, troiska@mail.ru

Данная статья посвящена вопросам управления процессом подготовки воспитателей дошкольных образовательных организаций к аттестации. Решаются вопросы стимулирования и мотивации педагогов для прохождения аттестации.

Ключевые слова: аттестация; функции управления; мотивация; стимулирование; дошкольная образовательная организация.

Ежегодно обновленная система образования модернизируется, появляются новые методы управления в системе дошкольного образования. Вместе с повышением требований к качеству образования меняются профессиональные стандарты педагогов дошкольной образовательной организации, а именно изменены требования к уровню профессионализма педагога, для качественной реализации образовательных услуг, диагностики и комплексного анализа.

Уровень профессионализма педагога оценивается при прохождении аттестации. Порядок аттестации педагогических работников, утвержденный Приказом Минобрнауки России от 07.04.2014 №76 предусматривает многостороннюю оценку его трудовой деятельности [3]. Чем выше уровень сформированности профессиональной компетентности, тем больше шансов у педагога достойно защититься на высшую квалификационную категорию. Таким образом, одной из важнейших задач дошкольной образовательной организации является управление процессом подготовки воспитателей к прохождению аттестации.

В настоящее время в науке нет единого подхода к определению понятия «управление». Изначально оно определялось как умение непрерывно и целенаправленно воздействовать на коллектив людей, используя их труд, интеллект, мотивы поведения для организации и регулирования их деятельности в процессе производства, с целью достижения наилучших результатов при наименьших затратах.

В.С. Лазарев, М.М. Поташник, В.А. Сластёнин в понятии «управление» делают акцент на получение нового качественного результата. В определениях В.Г. Афанасьева, А.А. Орлова, Н.С. Сунцова эффективность рассматривается с позиции управляющего, который воздействует, а управляемые являются пассивными исполнителями.

Проведя анализ содержания данного понятия, следует обратить внимание на то, что А.А. Акимов термин «управление» использует с позиции «взаимодействие» [1].

Профессиональное развитие педагогического персонала образовательного учреждения осуществляется двумя взаимосвязанными способами: самообразованием педагогов и правильно организованным управлением процессом подготовки к аттестации.

Ученые в области менеджмента выделяют несколько функций управления. Функции управления – это обособленные направления в управленческой деятельности. Так, В.С. Лазарев в своих трудах выделяет четыре основных функций управления: планирование, организация, руководство и контроль [4].

В.А. Сластенин выделяет такие же функции, однако он добавляет к ним еще три функции – педагогический анализ, целеполагание, регулирование [5].

В XX веке названия функций и их содержание неоднократно менялись, однако на основе проанализированной литературы можно сделать вывод, что основными функциями управления являются планирование, организация, мотивация и контроль.

Исходя из современных требований к аттестации воспитателей в дошкольном образовательном учреждении управление данным процессом включает ряд этапов, которые можно определить в соответствии с выделенными функциями управления.

Первым этапом управления процессом подготовки к аттестации является функция планирования. На данном этапе проводится анализ плана-графика аттестации педагогических работников. Анализируются категории воспитателей, года их прохождения, необходимость подтверждения квалификационной категории или возможность ее повышения. После анализа плана графика предыдущего учебного года формируется новый план-график на следующий учебный год с внесением в него изменений. Далее проводится анализ плана-графика прохождения курсовой подготовки воспитателей. Изучаются запросы воспитателей для выбора темы прохождения курсов повышения квалификации, осуществляется индивидуальный подход в развитии профессиональной компетенции.

Следующим этапом выступает мотивация педагогов к прохождению аттестации. На данном этапе проводится анкетирование воспитателей для анализа мотивационных факторов и потребностей для повышения квалификационной категории. Содержание вопросов помогает выявить более сильные и слабые факторы мотивации педагогов для прохождения аттестации, а также факторы, препятствующие прохождению аттестации, такие как недостаток свободного времени, состояние здоровья, недоброжелательность коллег и другие. Для повышения

уровня мотивационной готовности педагогов к прохождению аттестации должны учитываться принципы эффективной мотивации труда, такие как качество организации сопровождения педагога на всем протяжении подготовки к аттестации, системная реализация этапов подготовки к аттестации.

Для повышения эффективности мотивации цель прохождения аттестации педагогического работника должна соответствовать целям и задачам дошкольной образовательной организации. На данном этапе задачей функции управления является умение вызвать заинтересованность у аттестуемого в конечном результате своего труда, получить удовлетворенность от процесса подготовки, а далее от результата своей работы [7].

Важным фактором мотивации является материальное стимулирование педагогических работников. В межаттестационный период воспитатели участвуют в различных конкурсах, мероприятиях по распространению опыта, выполняют творческие задания, что отмечается баллами в «Оценочном листе результативности и качества труда», который заполняется один раз в квартал и в соответствии с набранными баллами педагогам начисляется премия в соответствии с условиями эффективного контракта.

Целесообразно использовать систему нематериального стимулирования путем предоставления свободного времени для подготовки к аттестации за активную работу в рабочее время, посредством предоставления дополнительных выходных, а также возможности выбора подходящего времени для отпуска.

Моральное стимулирование тоже предоставляет ценность во время подготовки к аттестации. Так, педагогу может быть выражено общественное признание путем вручения благодарственных писем, грамот, размещение фотографии на доске почета.

Основным принципом мотивации является индивидуальное удовлетворение потребности в самоактуализации аттестуемого.

Организационная функция управления осуществляется путем определения содержания подготовительной работы, а так же составления индивидуального плана подготовки к аттестации. Для воспитателей в методическом кабинете оформляется стенд с нормативно-правовой документацией по прохождению аттестации. Сообщается механизм подготовки и порядок проведения аттестации. Проводятся анализ и первичная диагностика уровня развития собственной профессиональной деятельности, предлагаются рекомендации с сайта НИРО, примерный портфолио профессиональных достижений и презентация практических достижений профессиональной деятельности. Составляется график консультаций. Для педагогов в методическом кабинете целесообразно организовать свободный доступ к компьютеру и сети Интернет, оргтехнику для распечатывания портфолио профессиональных достижений.

В этот же период проводится различные формы взаимодействия с другими педагогами по обмену опытом: методические объединения, мастер-классы, профессиональные конкурсы, участие в форумах различного уровня. Постепенно разрабатываются все компоненты портфолио, пополняются материалами из собственного опыта профессиональной деятельности, формируется презентация профессиональных достижений [6].

Функция контроля может быть осуществлена в процессе разработки и заполнения анкеты для выявления оценки педагогическими работниками результатов аттестации. Данная анкета позволяет определить потребности и интересы в вопросах аттестации, выявить на каком этапе подготовки возникли трудности, построить новые пути взаимодействия для их преодоления. Благодаря анализу ответов существует возможность правильного дальнейшего построения системы работы по подготовке к аттестации.

Литература

1. Бакулев В.А. Основы научного исследования: учебное пособие. – Екатеринбург, 2014. – 61 с.

2. Менеджмент в образовании: учебник и практикум для среднего профессионального образования /под ред. С.Ю. Трапицына. – М., 2019. – 413 с. // ЭБС «Юрайт». – URL: https://biblio-online.ru/book/menedzhment-v-obrazovanii-448144

3. Приказ Министерства образования и науки РФ от 7 апреля 2014 г. №276 «Об утверждении Порядка проведения аттестации педагогических работников организаций, осуществляющих образовательную деятельность» // Материалы сайта «ГАРАНТ». – URL: http://www.garant.ru/; материал URL: https://base.garant.ru/70662982/

4. Розанова В.А. Психология управления: учебное пособие. – М., 2008. – 378 с.

5. Педагогика: учебное пособие / В.А. Сластенин, И.Ф. Исаев, Е.Н. Шиянов; под ред. В.А. Сластенина. – М.: Академия, 2002. – 576 с.

6. Психология самореализации профессионала: коллективная монография / Е.В. Федосенко, С.В. Кривых, В.А. Полянин и др.; под науч. ред. Е.В. Федосенко. – СПб., 2012. – 157 с.

7. Троицкая И.Ю., Ястребцева Н.В. Психологическое сопровождение профессионально-личностного развития педагога // Акмеология. – 2014. – №3–4. – С. 168–170.

ЗАДАНИЯ ИССЛЕДОВАТЕЛЬСКОГО ХАРАКТЕРА ПРИ РЕШЕНИИ ТЕКСТОВЫХ ЗАДАЧ С ПРИМЕНЕНИЕМ ИНФОРМАЦИОННО-КОММУНИКАЦИОННЫХ ТЕХНОЛОГИЙ

Т.В. Коршунова
Национальный исследовательский Нижегородский государственный
университет им. Н.И. Лобачевского, Арзамасский филиал ННГУ, студент
Россия, Нижегородская обл., г. Арзамас; e-mail: korshunova.tatyana2015@yandex.ru
Научный руководитель: Маклаева Э.В., к.п.н., доцент, mak_ela@mail.ru

В статье рассматриваются возможности применения заданий исследовательского характера при решении текстовых задач с использованием средств информационно-коммуникационных технологий.

Ключевые слова: текстовая задача; исследовательская деятельность; информационно-коммуникационные технологии.

В начальном курсе математики решению текстовых задач уделяется большое внимание. По мнению методистов, процесс решения задачи положительно влияет на умственное развитие школьников, поскольку он требует выполнения таких логических операций, как анализ и синтез, конкретизация и абстрагирование, сравнение и обобщение. Текстовая задача позволяет сформировать у ребенка правильные математические понятия, применять изучаемые теоретические положения на практике, способствует развитию мышления, логики и речи обучающихся. Аксенов А.А. считает, что математику предпочитают изучать те дети, которые умеют решать текстовые задачи [1, с. 346].

Текстовая задача представляет собой описание какой-либо жизненной ситуации. Задача – словесное описание явлений, по определению Бантовой М.А. [2, с. 167]. В текстовой задаче дается не полное описание явления, а его количественные характеристики.

По мнению Ляпина С.Е., основными методами решения текстовых задач являются арифметический и алгебраический, геометрический, логический, практический, табличный, комбинированный, метод проб и ошибок [6, с. 34].

В начальной школе большое внимание уделяется обучению школьников решению текстовых задач, потому что эти задачи являются инструментом знакомства со многими математическими понятиями; являются средством формирования умений строить математические модели реальных явлений; инструментом развития мышления обучающихся [5, с. 101].

Обучение младших школьников решению текстовых задач является сложным процессом, который занимает продолжительное время. Учитель повышает качество и знания обучающихся в этой области для того, чтобы в дальнейшем сформировать у детей необходимые исследовательские компетенции.

В процессе обучения школьников решению текстовых задач реализуется триединая цель образования. Задачи позволяют увидеть связь теории с практикой. Обучение решению задач дает возможность расширить и углубить представления обучающихся о жизненных ситуациях, формирует у них практические умения (подсчитать стоимость покупки, ремонта квартиры).

Часто на уроках математики используются исследовательские задания. Исследование начинается с первых дней обучения ребенка в школе. Исследовательская деятельность может применяться на уроке математики, например, при объяснении нового материала. В этом случае целесообразно использовать проблемные ситуации, считает Соколова Е.Н. [7, с. 46].

Исследовательская деятельность может осуществляться на любом из этапов урока математики. Лучше всего применять такие задания в конце урока в игровой форме, чтобы сильно не нагружать детей. Подводя итог урока, можно использовать логические задачи.

Исследовательская деятельность является высшей формой самостоятельной активности детей. Учебная деятельность определяется как деятельность по изучению разных предметов, объектов, при соблюдении определенных этапов, адаптированных к возрастным особенностям учащихся [4, с. 59].

Глушенков О.В. утверждает, что задания исследовательского характера играют важную роль в процессе обучения школьников решению текстовых задач. Исследование является неотъемлемой частью обучения, способствующее развитию всех функции головного мозга.

Задания исследовательского содержания носят индивидуальный характер, который приводит учащихся к самостоятельному погружению в проблему, что способствует лучшему усвоению учебного материала. Исследовательская деятельность – это творческая инициатива, направленная на изучение окружающего мира, открытия учащимися новых знаний, умений и навыков и способов деятельности.

Для эффективного использования заданий исследовательского характера при обучении младших школьников решению текстовых задач необходимо сначала ставить простые проблемы, чтобы каждый смог их преодолеть. Более сложные задания можно давать для самостоятельного изучения, для слабоуспевающих детей дается выполнение задания совместно с родителями. В таком случае ученик может не торопясь, спокойно разобраться в проблеме и найти пути ее решения.

Исследовательские задания на уроке математики готовят детей к самостоятельному поиску информации. Учитель на уроках тоже выступает как исследователь и проводит такую работу, чтобы правильно смотивировать детей.

По мнению Вудкока Дж., целесообразно на уроке использовать алгоритм при выполнении исследования, это приводит к тому, что однотипные задания выполняются одинаково и тогда каждый ребенок сможет выполнить все требования [3, с. 15].

Задания исследовательского характера применяются на уроке для развития знаний и умений обучающихся. Дети в ходе этого процесса должны научиться определять тему урока, обобщать, делать выводы, доказывать свою точку зрения. Учитель включает младших школьников в исследовательскую деятельность через создание исследовательской ситуации.

Для развития исследовательских умений можно использовать информационно-коммуникационные технологии – это процессы взаимодействия с информацией, которые осуществляются при использовании средств телекоммуникации. Рассмотрим возможности применения средств ИКТ в процессе развития исследовательских умений младших школьников на различных этапах урока при решении текстовых задач (см. таблицу 1).

Таблица 1

№	Этап урока	Содержание урока	Исследовательские умения	Применение ИКТ
1	Устный счет	- Перед вами записаны тексты, определите, данные тексты – задачи? Решите задачи. 1. В лесу растет 8 берез, а лип на 9 больше. 2. В магазине купили 10 тетрадей в клетку, а в линейку на 4 тетради меньше. Сколько всего тетрадей купили в магазине? 3. На стоянке стояло 15 машин. После обеда 7 машин выехало. Вечером на стоянку приехало 9 машин	Умение видеть проблему, умение задавать вопросы	Показ презентации
2	Актуализация знаний	У собаки две пары ног. Сколько ног у собаки? В клетке 8 мышат. 3 мышонка беленьких, а остальные серенькие. Сколько сереньких мышат в клетке? Ване сейчас 7 лет. Сколько ему было лет три года назад?	Умение давать определения понятиям, умение задавать вопросы	В программе Power Point создайте схему к задаче, используя анимацию, которая поможет найти решение задачи
3	Изучение нового материала	Рыбак поймал на пруду 10 карасей, а щук на 5 меньше. Сколько всего рыб поймал рыбак?	Умение видеть проблемы, умение задавать вопросы	Нарисуйте в программе Paint схему задачи и решите ее

Эффективным средством при решении текстовых задач является использование наглядности, составление схем, графиков, рисунков. Информационно-коммуникационные технологии помогают создать наглядность. Для этого можно использовать различные программы, такие как Power Point, Microsoft Word, Paint. Эффективным является использование таких платформ как Padlet, MindMeister.

Используя программу Power Point, дети могут создавать презентацию, в которой отражается суть текстовой задачи вместе со схемой. Создавая анимацию или другие эффекты, можно найти решение любой текстовой задачи (рис. 1)

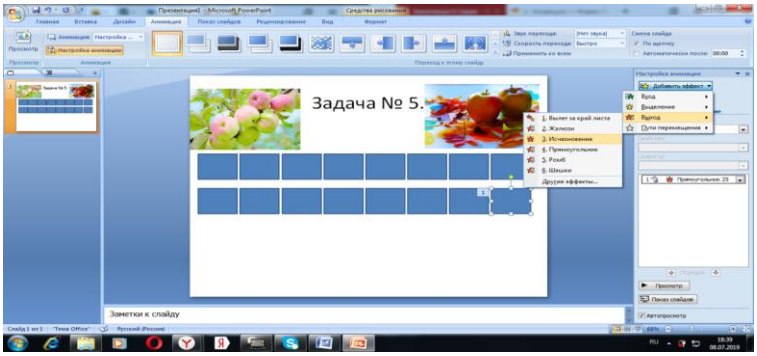

Рис. 1. Решение задач программой Power Point

Работая в программе Paint, обучающиеся смогут наглядно составить схему к задаче, чертеж, что поможет при помощи наглядности разобраться в любой задаче. При этом развиваются такие исследовательские умения, как умение задавать вопросы, умение давать определения понятиям.

Можно предложить обучающимся создать сетевой проект по решению текстовых задач, используя платформу Padlet. Это позволит у детей сформировать сразу несколько исследовательских умений: умение рассуждать, умение классифицировать, умение видеть проблемы, умение вырабатывать гипотезы, умение структурировать материал, умение доказывать и защищать свои идеи, умение давать определения понятиям (рис. 2).

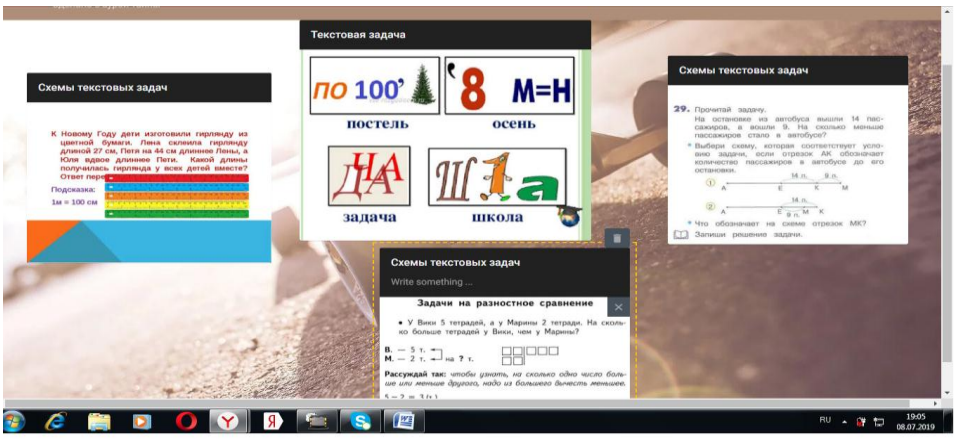

Рис. 2. Решение задач платформой Padlet

Таким образом, для того чтобы повысить уровень исследовательских умений младших школьников на уроках математики, необходимо использовать задания исследовательского характера с применением информационно-коммуникационных технологий. Задания исследовательского содержания носят индивидуальный характер, который приводит учащихся к самостоятельному погружению в проблему, что способствует лучшему усвоению учебного материала. Текстовые задачи можно использовать на любом этапе урока с применением информационно-коммуникационных технологий, что позволит повысить уровень исследовательских умений.

Литература

1. Аксенов А.А. Теоретические основы систематизации учебного материала при обучении школьников поиску решения математических задач / Федер.агенство по образованию. – Орел: ОГУ, 2005. – 479 с.
2. Бантова М.А. Методика преподавания математики: учебное пособие. – 3-е изд., испр. – М.: Просвещение, 2000. – 299 с.
3. Вудкок Дж. Современные информационные технологии совместной работы. – М.: Русская Редакция, 2000. – 256 с.
4. Глушенков О.В. Организация исследовательской и проектной деятельности в школе: пособие для учителя. – М.: Просвещение, 2007. – 123 с.
5. Колдин В.Я. Вещественные доказательства. Информационные технологии процессуального доказывания. – М.: Норма, 2013. – 568 с.
6. Ляпин С.Е. Методика преподавания математики в 8-летней школе. – М.: Просвещение, 2005. – 744 с.
7. Соколова Е.Н. Методика преподавания математики. – М.: Просвещение, 2010. – 406 с.

СПЕЦИФИКА ОБЩЕНИЯ С ДЕТЬМИ В ПЕРИОД КРИЗИСА ТРЕХ ЛЕТ

Е.А. Коуркина
Национальный исследовательский Нижегородский государственный
университет им. Н.И. Лобачевского, Арзамасский филиал ННГУ, студент
Россия, Нижегородская обл., г. Арзамас; e-mail: kkourkina@list.ru
Научный руководитель: Троицкая И.Ю., к.пс.н., доцент, troiska@mail.ru

В статье представлена характеристика кризиса 3-х лет, раскрыта сущность каждого из 7-ми симптомов кризиса, обозначены ошибки в поведении родителей с детьми в период кризиса 3-х лет, даны рекомендации для родителей и педагогов.
Ключевые слова: кризис трёхлетнего возраста; созвездие симптомов кризиса трех лет; рекомендации.

Едва родители успели порадоваться, что их ребёнок научился неплохо разговаривать, самостоятельно ходить, разбираться в том, что такое хорошо и что такое плохо, понимать слово «нельзя» – как вдруг он резко меняется и превращается из миленького ребёнка в настоящего бесёнка. Он перестаёт слушаться, отказывается от норм и правил, установленных в семье и дошкольном учреждении, начинает капризничать и выдвигать своё «Я» на первый план. Именно так проявляются первые признаки кризиса 3-х лет, которого никому ещё не удавалось избежать.

Как считают исследователи, кризис является важным этапом в психическом развитии ребёнка: именно в нем происходит резкая и кардинальная перестройка сложившихся личностных механизмов, появление новых черт сознания. Именно в этот период у ребенка осуществляется переход к новому типу отношений в себе и окружающим.

Яркими представителями в изучении кризиса трёх лет в отечественной психологи стали выдающиеся педагоги-практики, такие как Д.Б. Эльконин, Л.И. Божович, Т.В. Гуськова, а также известный советский психолог Лев Семёнович Выготский [4].

Л.С. Выготский определял развитие как появление чего-то *качественно нового*. Качественно новый тип строения личности и её деятельности, взаимодействие человека с действительностью и те психические и социальные изменения, отсутствующие как целое на предыдущих этапах его развития и впервые возникающие на данной возрастной ступени, Л.С. Выготский называл *новообразованиями* [1].

Д.Б. Эльконин считал, что кризис трёх лет – это кризис социальных отношений, в котором у ребенка происходит осознание качеств своего «Я». Отделение себя от взрослого приводит к тому, что ребёнок начинает по-другому видеть и воспринимать взрослого.

Л.И. Божович, рассматривая кризис трех лет, связывает его с новообразованием этого возрастного периода, а именно с появлением в речи местоимения «Я». Доминирующей становится потребность в реализации и утверждении своих осознанных желаний, собственного «Я». Основные трудности в поведении детей автор связывает именно с неудовлетворением этой потребности.

Т.В. Гуськова, рассматривая особенности кризиса трех лет, описывает появление новообразования, которое должно собрать в себе, соединить три линии отношений ребенка: отношения к предметной действительности, к другим людям и к себе. По ее мнению, кризис приводит к появлению у ребёнка двух наиболее ярких черт: уязвимости и непредсказуемости поведения [3].

Таким образом, к трем годам ребёнок вычленяет собственное действие как существенный момент ситуации, у него возникают личное действие, система «я сам» (Д.Б. Эльконин), «гордость за достижение» (Т.В. Гуськова), «система Я» (Л.И. Божович).

В настоящее время исследователи единодушно считают, что кризис 3-х лет – это возрастной кризис, возникающий при переходе от раннего возраста к дошкольному, характеризующийся перестройкой сложившихся механизмов поведения и деятельности, становлением новых черт сознания и личности ребёнка, переходом к новому типу взаимоотношений с окружающими.

Однако кризис 3-х лет у каждого ребёнка протекает по-разному. И родители в первую очередь чувствуют это. Кто-то переносит его с лёгкостью, даже не замечая серьезных изменений в поведении ребенка, а кто-то, столкнувшись с кризисом 3-х лет, начинает испытывать большие трудности во взаимодействии с малышом. Как будет протекать данный возрастной период для самого ребенка, зависит от многих факторов, в первую очередь от того, насколько правильно и грамотно будут выстроены действия родителей дома и педагогов в детском саду.

Как показывает практика, кризис оказывает как положительное, так и отрицательное влияние на ребенка. Положительная сторона выражается в стремлении к самостоятельности: ведь именно в данный период появляется собственное «Я», все чаще можно услышать фразы «Я сам!», «Не помогай мне, я сам!» и многие другие. Отрицательная сторона заключается в том, что в период кризиса появляются негативные формы поведения, непослушания, своеволия, что становится сложнейшим испытанием не только для самого ребёнка, но и его родных, педагогов ДОУ.

Для того чтобы понять, что происходит в период кризиса трёх лет, Л.С. Выготский предлагает рассмотреть социальную ситуацию развития и, в частности, симптомы кризиса, «семизвездие симптомов» кризиса трёх лет [1].

Первым из симптомов кризиса Л.С. Выготский называл *негативизм*. При негативизме ребёнок идёт вразрез с тем, что ему предлагают, он перестаёт делать всё, о чём его попросят, отрицает правила и даже то, что ему всегда нравилось. Нередко ребенок не выполняет какое-либо действие лишь из-за того, что ему предложил это взрослый.

Второй симптом – *упрямство*. Малыш начинает настаивать на своём, даже если ему этого не хочется, но все должны удовлетворить его прихоть, лишь только потому, что он этого потребовал.

Третий симптом – *строптивость*. Он выражается в капризах ребёнка, направленных против образа жизни, сложившегося до трехлетнего возраста. Малыш отказывается умываться, чистить зубки, есть кашу и многое другое, что до этого времени ему было приемлемо.

Четвёртый симптом – *своеволие.* Связан он с тем, что у ребёнка появляются собственные желания, стремление к самостоятельности (хочет делать всё сам: одеваться, есть, завязывать шнурки, и пр.). Как раз в этот момент и появляется известная фраза «Я сам!».

Пятый симптом – *протест-бунт*. Ребёнок находится в состоянии «войны» с родителями, он хочет, чтобы к нему относились с серьёзностью, целили и замечали его успехи. Но, если он видит, что взрослые неискренни, подшучивают над ним, он начинает проявлять агрессию и вступать с ними в конфликт.

Шестой симптом – симптом *обесценивания взрослых*. Ребенку свойственно в этот возрастной период обесценивать старые нормы и правила поведения в семье, начинает «уходить» привязанность к любимым игрушкам. Ребёнок может с лёгкостью отказаться от неё или даже сломать.

Седьмой симптом – *деспотизм*. Младший дошкольник начинает чувствовать в своих руках власть, тем самым заставляя делать родителей то, что он хочет, в противном случае, он закатывает истерику, которую потом почти невозможно прекратить, не выполнив его прихоть.

Как уже обозначалось, все дети по-разному переживают кризис трех лет, и совсем необязательно в одном ребенке проявление всех вышеперечисленны симптомов. Однако даже некоторые их них доставляют порой взрослым немало хлопот и разочарований. Нередко неверная тактика взрослых (ругают, ставят в «угол» за «плохое поведение» и пр.) лишь усугубляют и без того трудное положение! У многих взрослых вновь и вновь встает вопрос: а как же поступать в этот непростой период жизни?

Нельзя оставить без внимания ошибки, с которыми сталкиваются родители с детьми в период кризиса трёхлетнего возраста. Они описаны в психолого-педагогической литературе, посвященной этому вопросу [2–3].

Самая распространённая ошибка – это стремится стать «идеальными» родителями. Когда мама старается делать всё по книжкам, никогда не кричит, не ругает и во всём поощряет своего дитя, у ребёнка не закладываются адекватные формы оценки своего поведения. Понятия «нельзя», «хорошо и плохо» как раз формируются в этом возрасте и должны стать для ребенка сигналом неприемлемого поведения в социальной среде.

Вторая по распространённости ошибка – оправдывать плохое поведение кризисом и «уходить от проблем». Кризис может продлиться несколько месяцев, а последствия от попустительства останутся надолго, ребёнок попросту привыкнет не слушаться, привыкнет к тому, что на него не обращают внимания и можно творить, что хочется! Конечно, нужно показать своё недовольство и объяснить, что он делает не так.

Третья распространённая ошибка родителей – это чрезмерная опека. Ребенок хочет проявить самостоятельность, но безусловно у него многое что еще не получается (долго застегивает пуговицу, неумело моет чашку, одевает колготки не на ту ногу…). Ошибка взрослого – нетерпение, желание помочь, а порой – сделать за ребенка самому. Это подавление самостоятельности усиливают негативные тенденции кризиса, не дают стимула для личностного роста.

Анализ психолого-педагогической литературы по вопросам взаимодействия взрослых с детьми в кризис трех лет позволяет выделить важные рекомендации психологов для родителей и педагогов, которые помогут быстро преодолеть трудности этого возрастного периода [2]:

- нельзя ругать или наказывать ребенка за проявление самостоятельности, даже если результат его действий не нравится взрослым;
- необходимо постепенно расширять «пространство свободы», помогать, а не делать за него;
- не следует пытаться искоренить упрямство у ребёнка. Смягчать конфликты нужно шуткой, улыбкой или просто хорошим настроением;
- необходимо проявлять в общении с ребёнком настойчивость и разумную требовательность: высказывать свои желания, запреты, в свою очередь выполнять свои обещания, доводить дела до конца;
- необходимо запастись терпением, кризис – это трудный, но проходящий период в жизни, это перестройка многих личностных систем, которая не всегда проходит гладко;
- надо проявлять любовь к ребенку безусловно, не за что-то, а за то, что он есть.

В заключение следует отметить, что кризис трёхлетнего возраста является одним из сложнейших периодов в жизни ребёнка. Происходит «рождение личности», ребенок познает свое «Я», свои возможности, хочет пробовать реализовывать свои желания. Для взрослых важно понять причины негативного поведения в этот возрастной период, попытаться выстроить новые формы взаимоотношений, проявить мудрость и терпение, чтобы ребенок почувствовал свое «Я», стал больше проявлять самостоятельность и активность в познании окружающего мира, других и себя.

Литература

1. Выготский Л.С. Кризис трех лет. Собр. соч. В 6 т. Т. 4. – М., 1984. – 433 с.
2. Гиппенрейтер Ю. Общаться с ребенком. Как? – М., 2003. – 340 с.
3. Гуськова Т.В. Психологический анализ кризиса трех лет: дисс. … канд. психол. наук. – М., 1988. – 167 с.
4. Мухина В.С. Возрастная психология. Феноменология развития: учебник. – 11-е изд., перераб. и доп. – М., 2007. – 448 с.

ПСИХОЛОГО-ПЕДАГОГИЧЕСКИЕ УСЛОВИЯ РАЗВИТИЯ СВЯЗНОЙ МОНОЛОГИЧЕСКОЙ РЕЧИ У ДЕТЕЙ ДОШКОЛЬНОГО ВОЗРАСТА

Е.С. Кошкина
Национальный исследовательский Нижегородский государственный университет им. Н.И. Лобачевского, Арзамасский филиал ННГУ, студент
Россия, Нижегородская обл., г. Арзамас; e-mail: eseniakoskina@gmail.com
Научный руководитель: Троицкая И.Ю., к.пс.н., доцент, troiska@mail.ru

Проблема развития связной монологической речи интересна широкому кругу педагогических работников как в теоретическом, так и в практическом аспектах. В данной статье рассматриваются психолого-педагогические условия развития связной монологической речи у детей старшего дошкольного возраста, анализируются эффективные виды речевой деятельности.

Ключевые слова: условия развития связной монологической речи; дети дошкольного возраста.

Развитие связной монологической речи играет немаловажную роль в формировании личности ребёнка дошкольного возраста. Под данным понятием принято понимать связную речь одного лица, коммуникативной целью которой, как правило, является обязательность грамотного сообщения об определённых явлениях реальности или же каких-либо фактах. Такая речь представляет собой ее форму, которая обращена к группе или одному слушателю, а также, иногда, к самому себе [1].

Изучение процесса развития связной монологической речи актуально в дошкольном возрасте, потому что именно в этот период создаётся благоприятная среда для комплексного развития всей познавательной сферы ребенка.

Большой вклад в изучение данной проблематики внесли отечественные и зарубежные учёные, рассматривающие особенности речи. Например, такие как А.Н. Гвоздев, Н.И. Лепская, А.М. Шахнарович, Л.П. Якубинский. Но основополагающими можно назвать положения А.А. Леонтьева, который выделил основные признаки развития связной монологической речи, а также работы А.Р. Лурия, в которых представлены результаты исследований по изучению компонентов речи [4].

Проблема развития связной монологической речи в современной психолого-педагогической литературе представлена довольно широко. Эти вопросы обсуждаются в области психологии, педагогики, методики развития речи. Анализ данной литературы позволяет выделить конкретные психолого-педагогические условия развития связной монологической речи у детей дошкольного возраста.

Исследования отечественных психологов показывают, что игра – это ведущий вид деятельности в дошкольном возрасте. Именно в ней происходит всестороннее развитие личности и психических процессов, в том числе и речи. Следовательно, одним из ключевых условий развития связной монологической речи можно считать *игровую деятельность*.

Особое место среди видов игр занимают дидактические игры, которые специально разработаны *для обучения и развития* различных способностей, включая связную монологическую речь. Специфика игровой деятельности такова, что дошкольник без напряжения и особых усилий, выполняя игровые действия, приобретает знания, закрепляет, постигает новое – т.е. учится в процессе игры. Педагогам сейчас известно много различных игр для обучения дошкольников, которые они используют в педагогическом процессе. Так, в качестве примера, можно назвать следующие: «Опиши белочку», «Составь сказку про Машу». Н.И. Лепская отмечает, что очень полезно ребёнку угадывать и загадки, при этом обосновывая, почему ответ на определённую загадку именно такой [3].

Исследования М.И. Лисиной показывают, что ребёнок шаг за шагом переходит к построению речевого контекста, именно поэтому ещё одним важным условием развития связной речи у дошкольников является разработка и проведение работы с детьми на основе двух принципов: *последовательности и доступности*. Автор отмечает, что любой монолог требует развития умений, которые у детей формируются постепенно [5].

Последовательность – это принцип, обозначающий необходимость выстраивать процесс обучения связной речи постепенно, «от простого к сложному».

Доступность заключается в том, что ребенку в процессе взаимодействия с педагогом (или родителями) должно быть понятно, о чем идет речь, в чем смысл высказывания или речевой задачи.

Педагоги могут сначала использовать простые по речевым задачам игры (например, учить составлять небольшой рассказ по картинкам, выделяя начало и конец действия и правильно называть их). Постепенно игры усложняются (появляется больше речевых задач, увеличивается их степень сложности, появляется больше требований к самостоятельности ребенка в речевой деятельности и пр.). Одной из усложнённых, по мнению Равили Шеховой, считается речевая игра «А я бы….». В ней ребенку предлагается не только повторить, но и грамотно высказать свои замыслы. Цель игры – развитие связной речи и воображения.

Как считал А.А. Леонтьев, монологическая речь – один из сложных видов речи. Овладевает ею ребенок лишь к концу дошкольного возраста. Педагогу важно создать для этого благоприятные условия, ситуации в педагогическом процессе для того, что бы дети могли с интересом рассказывать о случившихся событиях, об известных явлениях, умели описывать окружающие предметы. Педагог обращает внимание на то, что бы в монологе была грамотная структура предложений, правильная дикция, интонация, орфоэпия. Педагогам так же нужно, по возможности, обогащать словарный запас ребёнка, чаще читая сказки, разговаривая с ним, заучивая небольшие стихотворения [3].

Педагоги-практики отмечают, что развитие связной монологической речи происходит через различные виды речевой деятельности, такие как специальные игры и упражнения, составление рассказов по картинкам, о явлениях природы, составление рассказов с элементами творчества, и т.п. [2].

Включение родителей в педагогический процесс – еще одно важное условие полноценного речевого развития ребёнка. Воспитательно-образовательное воздействие, как известно, состоит из двух процессов, которые между собой тесно взаимосвязаны – педагогическая работа с ребёнком и организация помощи родителям в воспитании. Такой подход обеспечивает непрерывность педагогического воздействия.

К сожалению, педагоги отмечают, что в настоящее время речевая активность детей снизилась, появилась бедность речи, снижен словарный запас. А.Н. Гвоздев считает, что очень полезно и правильно вовлекать родителей в совместную деятельность по развитию связной монологической речи детей. Педагоги выступают помощниками в грамотном взаимодействии родителей и детей в плане развития речи детей: предлагают развивающие дидактические игры с учетом возраста и индивидуальных особенностей воспитанников, обозначают их достижения и то, над развитием каких речевых навыков еще следует поработать, и т.д. В Уголке для родителей полезно размещать информацию о правилах произношения слов, о построении предложений, о том, какие книги и как читать дошкольникам, как правильно задавать вопросы и обсуждать прочитанное.

Полезно знакомить родителей с интересными приемами и играми по развитию речи дошкольников. Так, например, они могут играть с дошкольником в игры «Расскажи, как ты думаешь, почему…..», «Расскажем про Олю и зайчика», «Даша не боится мороза». Главным условием при такой работе с детьми – заинтересованность, понимание и умение слушать ребенка. Следует подчеркнуть, что усвоение речи ребенком проходит на основе подражания речи взрослых. Осваивая монологическую речь, ребёнок перенимает монолог из уст родителей, воспитателей. В свободном речевом общении с детьми взрослому нужно использовать форму законченного предложения. В предложении выделять те слова, лексическое значение которых нужно пояснить [1, с. 28].

Таким образом, анализ психолого-педагогической литературы позволяет выделить важные условия развития монологической речи детей старшего дошкольного возраста. Среди них можно назвать последовательность и доступность в процессе обучения, использование дидактических игр и упражнений и приобщение родителей к совместной деятельности по развитию связной монологической речи своих детей.

Литература

1. Алексеева М.М., Яшина Б.И. Методика развития речи и обучения родному языку дошкольников: учебное пособие. – 3-е изд., стереотип. – М.: Академия, 2000. – 400 с.

2. Ушакова О.С., Струнина Е.М. Методика развития речи детей дошкольного возраста: учебно-методическое пособие. – М.: Гуманит. изд. центр ВЛАДОС, 2009. – 288 с.

3. Ушакова О.С. Развитие речи детей дошкольного возраста. – М.: Институт психотерапии, 2001. – 256 с.

4. Хабарова О.Г. Использование современных педагогических технологий как условие эффективного развития связной монологической речи у детей 5–7 лет с общим недоразвитием речи III уровня (методическая разработка) // Педагогическое мастерство: материалы VI Междунар. науч. конф. (г. Москва, июнь 2015 г.). – М.: Буки-Веди, 2015. – С. 151–160.

ВОЗМОЖНОСТИ СЕТЕВЫХ СЕРВИСОВ В ФОРМИРОВАНИИ УНИВЕРСАЛЬНЫХ И ОБЩЕПРОФЕССИОНАЛЬНЫХ КОМПЕТЕНЦИЙ БУДУЩИХ УЧИТЕЛЕЙ

К.Р. Круподерова

Нижегородский государственный педагогический университет
имени Козьмы Минина, старший преподаватель
Россия, Нижегородская обл., г. Нижний Новгород; e-mail: kklimentina@gmail.com

В статье рассмотрены дидактические возможности сетевых социальных сервисов для формирования универсальных и общепрофессиональных компетенций в учебной и внеаудиторной деятельности будущих бакалавров педагогического образования. Приведены примеры информационных продуктов, разработанных студентами Нижегородского государственного педагогического университета имени Козьмы Минина.

Ключевые слова: универсальные компетенции; общепрофессиональные компетенции; проектная деятельность; сетевые социальные сервисы.

Обеспечение современного качества образования в числе других факторов в значительной мере определяют реализация компетентностного подхода в процессе обучения и системное выявление уровня сформированности компетенций. В большинстве исследовательских работ компетенция трактуется как интегральная характеристика обучающегося, отражающая его способности использовать всю совокупность имеющихся знаний, умений, навыков, опыта и личностных качеств для разрешения возникающих проблем [4; 9]. В Федеральных государственных образовательных стандартах высшего образования все компетенции разделены на универсальные, общепрофессиональные и профессиональные. Особый интерес для нашего исследования представляют публикации, посвященные способам формирования универсальных и общепрофессиональных компетенций будущих педагогов [1; 5].

Базовой образовательной технологией, поддерживающей компетентностно-ориентированный подход в образовании, является метод проектов. Метод проектов по своей дидактической сущности нацелен на формирование способностей, позволяющих эффективно действовать в реальной жизненной ситуации; адаптироваться к изменяющимся условиям; быть инициативным, мобильным, готовым к стрессовым ситуациям и уметь быстро из них выходить; стремиться к самообразованию на протяжении всей жизни.

Сегодня инструментальную основу проектной деятельности составляют сетевые сервисы. Дидактический потенциал сетевых социальных сервисов (сервисов Веб 2.0) для организации проектной деятельности в вузе обосновывается в публикациях [3; 7].

В таблице 1 представлены возможности сервисов Веб 2.0 для формирования некоторых универсальных и общепрофессиональных компетенций будущих бакалавров педагогического образования на примере ФГОС 44.03.05 «Педагогическое образование» (с двумя профилями подготовки) [10]. Рассмотрены УК-1: способность осуществлять поиск, критический анализ и синтез информации; УК-2: способность определять круг задач в рамках поставленной цели и выбирать оптимальные способы их решения; УК-3: способность осуществлять социальное взаимодействие и реализовывать свою роль в команде; УК-4: способность осуществлять деловую коммуникацию в устной и письменной формах; УК-6: способность к самоорганизации и саморазвитию; ОПК-3: способ-

ность организовывать совместную и индивидуальную учебную и воспитательную деятельность с обучающимися; ОПК-5: способность осуществлять контроль и оценку формирования результатов образования обучающихся.

Таблица 1

Возможности сервисов Веб 2.0 для формирования универсальных и общепрофессиональных компетенций

Компетенции	**Сервисы Веб 2.0**	**Элементы проектной деятельности**
УК-1	Карты знаний, ленты времени, инфографика и другие средства on-line визуализации	– Анализ проблем, выбор способов их решения
	Сервисы создания совместных гипертекстовых материалов (Вики, Google-сайт)	– Создание, обсуждение, аннотирование, рецензирование статей – Сбор, систематизация и анализ полученных данных
	Сервисы совместного редактирования документов	– Проведение анкетирования и интервьюирования с последующей обработкой результатов – Совместное создание таблиц с результатами наблюдений, построение и анализ диаграмм – Совместное проектирование, моделирование с использованием электронных таблиц
	Сервисы хранения закладок	– Совместный подбор закладок на ресурсы по теме исследования
	Фотохостинги	– Поиск, систематизация и хранение фотографий по теме исследования
	Видеохостинги	– Поиск, хранение и редактирование различных видеоматериалов по теме исследования
	Геосервисы	– Формирование и визуализация геопространственных результатов исследований
УК-2	Сервисы создания совместных гипертекстовых материалов	– Планирование, организация деятельности команды
	Сервисы совместного редактирования документов	– Проведение «мозговых штурмов» для поиска решения проблем
	On-line средства визуализации	– Визуализация поиска решений
	Сервисы управления проектами	– Выбор наиболее эффективных способов решения задач, распределения ресурсов – Соотнесение действий с планируемыми результатами
	Сетевые сообщества	– Обсуждение вариантов исследования, сравнение предполагаемых стратегий
УК-3	Так как большинство сервисов Веб 2.0 предоставляют возможность совместного редактирования, то их освоение способствует развитию данной компетенции	– Совместный сбор, систематизация и анализ информации разного вида – Совместное использование для поиска решений
	Сервисы совместного редактирования документов	– Обсуждение ролей в группе, распределение обязанностей –Совместное написание статей, отчетов –Комментирование работ друг друга
	On-line средства визуализации	– Совместные «мозговые штурмы» – Анализ успешности работы группы, собственного вклада студентов в работу группы с помощью денотатных графов, ментальных карт, визуального ранжирования
	Сетевые сообщества	Взаимодействие участников группы, обсуждение идей, распределение обязанностей
УК-4	Так как большинство сервисов Веб 2.0 англоязычные, то их освоение способствует развитию данной компетенции	– Самостоятельная разработка инструкций по работе с тем или иным англоязычным сервисом
	On-line презентации	– Презентация результатов исследования
	Вики, Google-документы	– Написание статей, научных работ
УК-6	Сервисы управления проектами	– Планирование работы по проекту с четким указанием сроков выполнения каждого этапа работы
	Сервисы совместного редактирования документов	– Планирование работы группы – Мониторинг продвижения группы в проекте
	Google-календарь	– Планирование своей учебной, научной и других видов деятельности
ОПК-3	Сервисы создания совместных гипертекстовых материалов	– Разработка проектов для обучающихся
	Сервисы совместного редактирования документов	– Разработка заданий для обучающихся на совместный сбор и анализ информации – Создание интерактивных рабочих листов

	On-line средства визуализации	– Организация «мозговых штурмов» с обучающимися – Разработка заданий для обучающихся на совместный сбор и анализ информации
	Сервисы для создания интерактивных уроков и заданий	– Создание интерактивных рабочих листов, интерактивных заданий
ОПК-5	Блоги	– Рефлексия участников проектов
	Сервисы совместного редактирования документов	– Создание различных оценочных средств (критериев оценки продуктов проектной деятельности обучающихся, работы группы, самооценки вклада в работу группы, журналов мониторинга прогресса и др.)
	On-line средства визуализации	– Создание различных оценочных средств с помощью ментальных карт, визуального ранжирования; SWOT-анализа и т.п.

Приведем примеры некоторых информационных продуктов, созданных будущими бакалаврами педагогического образования (направление подготовки «Информатика и технология») Нижегородского государственного педагогического университета имени Козьмы Минина. Например, ежегодно студенты первого курса участвуют в проекте по информатике «На пути к информационному обществу» (https://goo.gl/Moq246). Портфолио проекта размещается на вики-сайте университета (https://wiki.minininuniver.ru). Примеры использования сервисов в учебных исследованиях студентов:

– инфографика «Правила безопасной работы в интернете: https://clck.ru/R6RuY (сервис https://www.easel.ly);

– online интерактивная доска «Рекомендации этичного поведения в интернете: https://clck.ru/REBPA (сервис https://padlet.com);

– совместная презентация «Ученые, внесшие вклад в становление концепции информационного общества»: https://clck.ru/REBcF (сервис https://docs.google.com/presentation);

– кластер «Тенденции развития информационного общества»: https://clck.ru/RECGr (сервис https://www.mindomo.com).

Формирование универсальных и общепрофессиональных компетенций будущих педагогов осуществляется не только в рамках учебной проектной деятельности, но и в рамках внеаудиторной работы. Например, в декабре на факультете естественных, математических и компьютерных наук Нижегородского государственного педагогического университета проходит празднование дней российской информатики. Студенты участвуют в проектах «Виртуальный музей российской информатики», «Российская информатика: вчера, сегодня, завтра», в студенческом хакатоне по программированию, в круглых столах, посвященных будущему российской информатики и др. [2].

Традиционным является ежегодное участие будущих педагогов во Всероссийском конкурсе образовательных веб-квестов. Развивающие возможности образовательных веб-квестов обсуждаются в статье [8]. Участие в веб-квестах учит грамотному поиску, отбору и анализу информации; развивает умения оценивать достоверность, полноту полученной информации; умения представлять информацию в различных видах; умения этичного и безопасного поведения в сети Интернет, т.е. способствует формированию информационной культуры будущих педагогов [6].

Примеры некоторых веб-квестов, разработанных студентами НГПУ:

– «Территория художественных промыслов Нижегородской области» (https://clck.ru/GbdmL);

– «Дом моды» (https://sites.google.com/view/dom-modi-mininskiy);

– «Управление проектами» (https://clck.ru/QwEXs);

– «Удивительная константа» (https://clck.ru/NEzyy).

Мы привели примеры формирования некоторых универсальных и общепрофессиональных компетенций будущих бакалавров педагогического образования в ходе проектной деятельности с помощью сетевых социальных сервисов. Аналогичные примеры можно привести и для других компетенций. Использование сетевых сервисов делает проекты более творческими, наглядными. Но самое главное – это возможность организовать совместную деятельность, в ходе которой у участников проектов формируются критическое мышление, навыки самооценки, толерантность, коммуникационные умения, ответственность за результаты совместной деятельности.

Литература

1. Артамонова Е.И. Компетентностный подход в современном педагогическом образовании // Образовательное пространство детства: исторический опыт, проблемы, перспективы: сборник научных статей и материалов III Международной научно-практической конференции. – Коломна, 2016. – С. 30–36.

2. Брыксина О.Ф., Круподерова Е.П. Учебное событие как способ мотивации студентов к освоению информационных технологий // Вестник Мининского университета. – 2017. – №1 (18). – С. 7.

3. Брыксина О.Ф., Круподерова К.Р. Сетевые социальные сервисы как инструмент реализации компетентностного подхода в педагогическом вузе // Вестник Мининского университета. – 2018. – Т. 6. – №4 (25). – С. 6.

4. Ефремова Н.Ф. Компетенции в образовании. Формирование и оценивание. – М.: Национальное образование, 2012. – 416 с.

5. Колокольникова З.У., Захарова Т.В., Яковлева Е.Н., Лобанова О.Б., Коршунова В.В., Фархутдинова Т.Г. Формирование универсальных компетенций у будущего учителя в учебной и внеучебной деятельности // Современные проблемы науки и образования, 2015. – №2–3. – URL: http://www.science-education.ru/ru/article/view?id=23811 (дата обращения: 05.10.2020).

6. Круподерова К.Р., Попенко С.Д. Формирование информационной культуры обучающихся в рамках проектной деятельности // Информационные технологии в организации единого образовательного пространства: сборник статей по материалам международной научно-практической конференции преподавателей, студентов, аспирантов, соискателей и специалистов. – Нижний Новгород: Нижегородский государственный педагогический университет им. К. Минина, 2017. – С. 123–128.

7. Круподерова К.Р., Барсук Н.С., Камзолова Л.А. Сетевые сервисы как инструмент формирования универсальных компетенций будущих бакалавров // Интеграция информационных технологий в систему профессионального и дополнительного образования. Сборник статей по материалам V Региональной научно-практической конференции. – Н. Новгород: Нижегородский государственный педагогический университет им. К. Минина, 2018. – С. 114–117.

8. Миронова С.В., Напалков С.В., Нестерова Л.Ю. О развивающих возможностях образовательных Web-квестов // Сборник статей участников международной научно-практической конференции. – Арзамас: Арзамасский филиал ННГУ, 2018. – С. 96–100.

9. Субетто А.И. Теория фундаментализации образования и универсальные компетенции (ноосферная парадигма универсализма): научная монографическая трилогия. – СПб.: Астерион, 2010. – 556 с.

10. ФГОС высшего образования по направлению подготовки: 44.03.05 Педагогическое образование (с двумя профилями подготовки), утв. приказом Министерства образования и науки РФ от 22 февраля 2018 г. №125.

ОСОБЕННОСТИ ПРИМЕНЕНИЯ МЕТОДИКИ МОНТЕССОРИ В НАЧАЛЬНОЙ ШКОЛЕ

А.А. Кубрак

Национальный исследовательский Нижегородский государственный
университет им. Н.И. Лобачевского, Арзамасский филиал ННГУ, магистрант
Россия, Нижегородская обл., г. Арзамас; e-mail: ana_kubrak@mail.ru
Научный руководитель: Маклаева Э.В., к.п.н., доцент, mak_ela@mail.ru

В статье показываются особенности методики Монтессори, в том числе на примере математических задач, ее сравнение с классической формой обучения

Ключевые слова: Монтессори; математика; традиционное обучение словосочетание.

Как известно, система обучения Марии Монтессори стала популярна благодаря особым методикам раннего развития. С их помощью детям прививаются ключевые навыки, необходимые для жизни по принципу «сделай сам». В России большую популярность набирают детские сады, где дети погружаются в обучающую среду, а вот школы полного цикла встречаются довольно редко. Тем временем школы любой системы, не только Монтессори, имеют одно из важных качеств – результаты обучения можно увидеть после длительного периода и при комплексном подходе, поэтому существуют определенные сложности при смене одной системы обучения на другую.

В Монтессори-школе нет традиционных классов и материалов; каждый ребенок сам выбирает, чем хочет заниматься в данный момент, находясь в специально оборудованной развивающей среде, как называют Монтессори-классы. Среда состоит из четырех зон: естествознание, практическая, языковая и математическая. Особенность такого пространства состоит в том, что все учебные материалы там находятся доступно (их легко можно взять и потом вернуть обратно), но в единственном экземпляре, в отличие от классической системы обучения, где у каждого ученика свои собственные учебники. Таким образом, в системе Монтессори развивается самостоятельность каждого ученика и навык договариваться, держать очередь или организовывать группы, чтобы заниматься вместе.

Возникает закономерный вопрос, волнующий как учителей, так и родителей, – а чем занимается сам учитель во время занятий, если не учит детей? Те, кто знаком с методикой, ответят – учитель, безусловно, учит. Объясняет новые темы локально – персонально для ученика или небольшой группы, перемещаясь по развивающей среде. Его задача – дать направление, помочь освоить новое, показать, как воспользоваться теми или иными материалами, ведь учебных необычных пособий и материалов много (хотя по-прежнему в единственном экземпляре).

В отличие от классической школы, где учитель выполняет роль авторитета и наставника, в классе Монтессори он скорее помощник и своего рода организатор, поэтому дети, закончившие Монтессори-сады, сталкиваются с проблемами в восприятии определенных ролей, как учителя, так и сверстников. В традиционных школах детям приходится заново учиться взаимодействовать со сверстниками, особенно это касается внеучебной деятельности.

Вторым отличием данной методики от традиционного обучения можно назвать отсутствие привычного тайминга на уроках и деление на классы по возрасту. Благодаря этому у учеников вырабатывается свой, но устойчивый темп обучения, а общение с детьми более старшего возраста и наоборот развивает навыки взаимопомощи и шефства.

Развивающая среда, в которой находятся дети, в противовес традиционным классам представляют собой открытое пространство с грамотным делением зон. Там нет парт, и ребенок, при желании, может заниматься на полу, за столом, на диване – в любом комфортной для него положении. Если же учебный материал не используется по назначению, Монтессори-учитель должен прекратить использование материала учеником мягко, но убедительно. Важная задача учителя в развивающей среде – содействовать самостоятельной работе и деятельности

ученика, даже если эта работа отличается от заданного учителем шаблона, но приводит к верному решению поставленных задач. При этом учитель держит всех учеников в поле зрения, чтобы в нужный момент оказать необходимую помощь. В противном случае, если помощь будет навязана, это может стать препятствием при развитии естественных сил ребенка [1, с. 66].

Учитель не отвлекает детей от их деятельности, но, если те хотят прекратить ее, им следует вернуть на место учебные материалы, иначе учителю необходимо будет на этом настоять. С другой стороны, он не посягает на свободу ребенка к выбору материалов, в то время как в традиционной системе обучения учебники и занятия строго регламентированы. Исследования системы Монтессори показывают, что мотивация детей во многом зависит от их живого интереса, и у каждого ребенка свой прогресс. Свобода выбора и достижение новых ступеней зрелости вдохновляют детей на развитие в совершенно разных областях.

По словам Марии Монтессори, «в жизнь школы должен быть введен принцип, что имеет значение не корректура, а индивидуальный контроль ошибки... Понимание, что мы можем совершить ошибку, видеть и контролировать ее без помощи, является одним из величайших достижений психической свободы» [1, с. 223]. Учебные материалы Монтессори-классов построены таким образом, что ученики имеют возможность осуществить самоконтроль с помощью карточек, механических предметов с отверстиями под каждое индивидуально и т.д. В случае косвенных методов работы над ошибками учитель выявляет причину ошибки и дает возможность ребенку расширить свой опыт, знания и умения в нужной сфере. Популярные направления в учебе по Монтессори – арифметика и математика.

В детском саду Монтессори детей готовят к изучению математическим приемам с помощью сенсорного восприятия и позже, в начальной школе, переходят к более сложным действиям. Так, материалы по изучения математики в Монтессори-образовании предназначаются для детей от 4 до 12 лет. Изучение начинают со счета 0–10, с объяснения нуля как символа «отсутствия», «пустого места». Используется ряд упражнений на четность-нечетность, закрепление принципа групп десятичных рядов, после – более сложных чисел.

Детей знакомят со сложением и вычитанием, на ранних этапах вводится понятие арифметических действий с числами. Задача – научить общему алгоритму, а материал Монтессори позволяет это сделать не только с простыми, но и числами, состоящими более чем из пяти цифр. Появляется понятие разрядов.

Монтессори-математика увлекательна именно тем, что она доступно на основе своих учебных материалов объясняет сложные вещи простыми словами. Важное внимание уделяется ходу действия, процессу, а не результатам.

Приведем пример: в возрасте от 6 лет Монтессори-математика уже приближается к изучению принципа деления. Одним из упражнений служат рабочие карты (назовем их 1 и 2) для решения упражнений.

Приведем пример: в руках ребенка – карта №1, поделенная на квадратные клетки. Верхний ряд выделен синим цветом, в его клетках находятся составные числа не больше 81, они имеют однозначные делители; и простые числа 7, 5, 3, 2, 1. В наклонном ряду слева записаны числа-делители от 9 до 1, в остальных клетках – частные в тех случаях, когда возможно деление без остатка (рис. 1). Карта 2 является тестовой и выглядит точно так же, как и рабочая карта 1 на деление, но клетки для чисел-частных – пустые. В качестве дополнительных материалов используются полоски с примерами на деление и квадратные таблички с числами-результатами; простой карандаш, бумага.

Цель этого упражнения: отработка примеров на деление и запоминание таблицы деления, запоминание результатов, тренируется вычисление в уме. Побочной целью упражнения является подготовка к делению многозначных чисел на многозначные с помощью уголка. Как работает упражнение:

Карта 1. Пример: 35:7=.... Делимое 35 находят в верхнем ряду синих клеток и ставят на это число указательный палец правой руки. Делитель 7 находят в наклонном ряду и ставят на это число указательный палец левой руки. Правый указательный палец ведут вниз, левый указательный палец ведут горизонтально вправо. Ответ находится в той клетке, где пальцы встретятся: 5. Ответ записывают. 2. Карта 2. Маленькие таблички с числами-результатами сортируют и раскладывают на столе в правильном порядке. Ребенок решает примеры на деление, а таблички с числами-результатами помещает в соответствующие клетки карты 2. Если все примеры решены правильно, карта 2 по окончании работы должна выглядеть так же, как и карта 1. Контроль ошибок проводится с помощью карты 1 на деление. Контроль ошибок осуществляется учителем.

	81	72	64	63	56	54	49	48	45	42	40	36	35	32	30	28	27	25	24	21	20	18	16	15	14	12	10	9	8	7	6	5	4	3	2	1
:9	9	8		7		6			5			4					3					2						1								
:8		9	8		7			6			5			4					3				2						1							
:7				9	8		7			6			5			4				3					2					1						
:6					9		8		7		6			5					4			3				2					1					
:5						9		8		7		6			5			4			3			2							1					
:4							9		8		7		6			5			4			3				2						1				
:3								9		8		7		6			5			4			3				2						1			
:2									9		8		7		6			5			4			3				2						1		
:1										9		8		7		6			5			4			3				2						1	

Рис. 1. Рабочая карта 1 на деление

Подведя итог, можно сказать, что методика Марии Монтессори оказала большое влияние на систему образования и заняла в ней свое место. Это говорит об успешном внедрении необычных действенных методов, которые можно применять как целостно в Монтессори-классе, так и отдельными элементами в традиционном обучении при помощи дидактических материалов. Кроме того, Монтессори-метод убедительно хорош для обучения детей с нарушениями в развитии, посещающих обычную школу и обучающихся наравне с одноклассниками. Развитие этой методики в России однозначно способно сделать педагогику богаче и дать толчок появлению новых образовательных программ и подходов.

Литература

1. Montessori M. Das kreative Kind. – Freiburg; Basel; Wien, 1992.
2. Сорокова М.Г. Система М. Монтессори: Теория и практика. Электронная библиотека МГППУ.
3. Монтессори М. Руководство к моему методу / пер. с итал. – М., 1916.
4. Монтессори М. Самовоспитание и самообучение в начальной школе: пер. с итал. – М., 1993.

ВОЗМОЖНОСТИ ИСТОРИЧЕСКОГО ПАРКА «РОССИЯ – МОЯ ИСТОРИЯ» В ПРОЦЕССЕ ПАТРИОТИЧЕСКОГО ВОСПИТАНИЯ МЛАДШИХ ШКОЛЬНИКОВ

А.В. Кузнецова
МБОУ «Гимназия им. Горького А.М.», учитель начальных классов
Россия, Омская обл., р.п. Москаленки; e-mail: kuznetsovaav98@mail.ru
Омский государственный педагогический университет, магистрант
Россия, Омская обл., г. Омск
Научный руководитель: Савина Н.В., к.п.н., доцент, nvsavina2015@mail.ru

В статье рассматривается важная в настоящее время тема патриотического воспитания младших школьников. Актуальность темы подтверждается кратким анализом нормативных документов. В работе обосновывается роль историко-краеведческих организаций в воспитательном процессе, а также приведены примеры возможностей социального партнерства школы с историческим парком «Россия – моя история».

Ключевые слова: патриотическое воспитание; младшие школьники; социальное партнерство; исторический парк.

В настоящее время патриотическое воспитание стало неотъемлемой частью всей воспитательной системы. Практически в каждой образовательной организации ведется систематическая работа по воспитанию молодого поколения в духе патриотизма и гражданственности. С развитием системы образования воспитательная работа стала еще более значимой. Так, с 1 сентября 2020 года вступили в силу изменения в Федеральном законе «Об образовании в Российской Федерации» от 29.12.2012 №273-ФЗ [6–7]. Президент РФ Путин В.В. подписал указ о внесении поправок по вопросам определения системы организации воспитательной работы в организациях, осуществляющих образовательную деятельность. Отсюда, воспитание обучающихся при освоении ими основных образовательных программ начального, основного, среднего общего образования должно осуществляться на базе включаемых в основную программу рабочей программы воспитания и календарного плана воспитательной работы. Также в Законе [6–7] урегулированы вопросы составления данных программ и планов, обозначено, что образовательные организации будут разрабатывать их самостоятельно. Воспитательная работа в образовательных организациях имеет различные направленности, но с учетом государственной политики именно патриотическое воспитание является приоритетным.

Понятие «патриотизм» находит отражение в понятии «воспитание», представленном в измененном Федеральном законе «Об образовании» [7]: «деятельность, направленная на развитие личности, создание условий для самоопределения и социализации обучающихся на основе социокультурных, духовно-нравственных ценностей и принятых в российском обществе правил и норм поведения в интересах человека, семьи, общества и государства, формирование у обучающихся чувства патриотизма, гражданственности, уважения к памяти защитников Отечества и подвигам Героев Отечества, закону и правопорядку, человеку труда и старшему поколению, взаимного уважения, бережного отношения к культурному наследию и традициям многонационального народа Российской Федерации, природе и окружающей среде». Это еще раз подтверждает значимость патриотического воспитания в обществе современной России.

Что касается непосредственно определения патриотизма, то основное его значение можно выделить при анализе нормативных государственных документов. Так, например, в тексте Стратегии развития воспитания в Российской Федерации на период до 2025 г., патриотизм – это чувство гордости за свою Родину, готовность к защите интересов Отечества и т.п. Разные стороны понятия перечисляются как различные категории, а не как одно интегральное качество [5]. В Государственной программе «Патриотическое воспитание граждан Российской Федерации на 2016–2020 годы» определение патриотизма представлено как цель патриотического воспитания: формирование у граждан высокого патриотического сознания, чувства верности своему Отечеству, готовности к выполнению гражданского долга и конституционных обязанностей по защите интересов Родины [1]. В Концепции духовно-нравственного развития и воспитания личности гражданина России **патриотизм** представляется как «чувство и сформировавшаяся позиция верности своей стране и солидарности с её народом.

Патриотизм включает чувство гордости за своё Отечество, малую родину, т.е. край, республику, город или сельскую местность, где гражданин родился и рос. Патриотизм включает активную гражданскую позицию, готовность к служению Отечеству» [3]. Каким бы не было определение данного термина в различных источниках, основная его мысль понятна каждому: патриотизм – любовь к отечеству, преданность ему, стремление своими действиями быть полезным государству и служить его интересам.

Залог успешного воспитания взрослого патриота и гражданина – правильное осуществление в начальном звене школы воспитания юного патриота. На основании многих психолого-педагогических исследований доказано, что именно в младшем школьном возрасте формируются социальные потребности, общая культура, соотнесение себя с определенным народом, принятие его традиций и культуры. Современные младшие школьники являются представителями нового поколения, которое растет в высокотехнологичном, информационном обществе и питает неподдельный интерес к современным информационно-коммуникационным технологиям. В современных условиях без социального партнерства образовательные организации не способны в полной мере обеспечить полноценное духовно-нравственное развитие и воспитание обучающихся начальной школы. Это представляется возможным при выстраивании педагогически целесообразных партнёрских отношений школы с другими субъектами социализации школьников: семьёй, общественными организациями и традиционными российскими религиозными объединениями, учреждениями дополнительного образования, культуры и спорта, СМИ [5]. Особую роль в данной системе социального партнерства играют историко-краеведческие организации. Им придается большое значение, так как именно эти организации способны обеспечить младших школьников полезной и значимой информацией об истории, культуре, традициях, географических и политических особенностях большой и малой Родины. Эти знания являются не просто базовыми, они призваны формировать у обучающихся особое отношение, чувства любви и уважения к родному краю и стране в целом. Все это происходит через участие младших школьников в музейных и краеведческих экскурсиях, тематических мероприятиях, народных гуляниях и праздниках, а также в организованных общественно полезных делах (субботники, оказание посильной помощи при восстановлении памятников и т.д.).

Здесь однако стоит отметить один недостаток в системе историко-краеведческих организаций. Немногие из них отвечают современным требованиям информационно-коммуникационных технологий. Большая часть организаций историко-краеведческой направленности по всей стране придерживается традиционных форм организации взаимодействия со школьниками. Как мы уже выяснили, к сожалению, современные дети теряют интерес к обычным экскурсиям или народным праздникам. Тогда возникает логичный вопрос: существует ли такая форма взаимодействия историко-краеведческой организации с детьми, которая будет отвечать всем требованиям по патриотическому воспитанию на государственном и региональном уровнях и потребностям нового поколения в современных технологиях обучения и коммуникаций? Ответ прост: да, существует. Всем изложенным выше критериям соответствует такая форма историко-краеведческой организации, как исторический парк «Россия – моя история».

Исторический парк «Россия – моя история» – это большой государственный проект с размещением системы мультимедийных парков в 22 городах России [2]. Парк представляет собой экспозиционный комплекс, в котором панорамно представлена вся история России с древнейших времен до наших дней, с использованием современных средств и технологий: сенсорные экраны и столы, кинотеатры, лайтбоксы, проекторы и планшеты, видео-инфографика, анимация, цифровая реконструкция, 3D-моделирование. Помимо представления общероссийской истории, в парке присутствует региональный компонент «История Омского Прииртышья». Подготовкой данной части контента занимался коллектив историков и краеведов Омского государственного историко-краеведческого музея под руководством П.П. Вибе. Ряд историко-краеведческих организаций и организаций культуры (Государственный исторический архив Омской области, Омский государственный литературный музей имени Ф.М. Достоевского, музей Омского государственного академического театра драмы) предоставили ценные материалы для создания экспозиции.

Основная цель парка – приобщение детей и молодежи к истории страны. Основная задача – сделать этот процесс доступным, увлекательным и интересным для современных школьников. Основной формой работы по патриотическому воспитанию, конечно, является организация детей на экскурсии. Однако на практике возможности взаимодействия школы и парка гораздо шире. Работники парка, историки, художники, этнографы, краеведы, экскурсоводы, открыты к сотрудничеству с учителями, готовы оказывать методическую помощь, помощь в организации и проведение предметных уроков и внеурочных мероприятий на базе комплекса с использованием всех его ресурсов, которых нет в образовательных организациях. Также есть возможность участия младших школьников в играх, квестах, мастер-классах. Данные формы организации развивающего досуга актуальны и интересны для детей, поэтому передача информации исторического или краеведческого содержания воспринимается детьми наиболее активно и оставляет в сознании глубокий эмоциональный след. Исторический парк дает уникальную возможность интерактивного участия обучающихся в работе парка в виде разработки исторического и краеведческого контента в оригинальных форматах, который используется в деятельности парка, включаясь в соответствующие экспозиции. Одним из осуществленных проектов, разработанных школьниками г. Омска, является сенсорный стол по теме «Памятники героям Великой Отечественной войны в г. Омске». Вызывает интерес у детей краеведческий мастер-класс «Омская игрушка» – роспись красками шаблонов деревянных игрушек, символизирующих исторических персонажей, живших на территории Омска и Омской области. Соединение более

чем тысячелетней истории Отечества с современными технологиями, открытость и доступность для всех категорий населения способствует активному и стойкому воспитанию патриотических чувств.

Таким образом, патриотическое воспитание подрастающего поколения через организацию сотрудничества образовательных организаций с организациями историко-краеведческой направленности – это многосторонний процесс, который способствует расширению кругозора и развивает познавательные интересы обучающихся, приобщает к творческой деятельности, формирует интеллектуальные и практические умения. Изучение истории, культуры, традиций родного края через активное участие в деятельности соответствующей направленности способствует воспитанию патриотизма. Современные младшие школьники не могут полноценно развиваться без глубокого понимания, принятия и получения знаний о своей стране, крае, городе, поселке. Через эти знания, через культурно-исторические традиции своего народа можно стать человеком культуры, высокой духовности, таким, каким надлежит быть истинному патриоту.

Исторический парк «Россия – моя история» может выступать одной из ведущих организаций историко-краеведческой направленности, которая во взаимодействии со школами в полной мере способна обеспечить патриотическое воспитание подрастающего поколения. Дальнейшие перспективы работы школы с мультимедийным парком представляются крайне важными и практико-ориентированными, прежде всего, в проектном взаимодействии заинтересованных сторон как современный вид совместной деятельности, дающий уникальный результат в условиях ограниченного времени и других ресурсов. По словам исполняющего обязанности ректора РГГУ Александра Безбородова: «Идея парка в том, чтобы исторический материал заговорил бы на понятном для молодежи языке информационных технологий» [4]. Данная идея успешно реализуется как самостоятельный проект, а также способствует решению сторонних задач обучения и воспитания, в частности, задачи патриотического воспитания. В дальнейшем планируется установление и укрепление социального партнерства с историческим парком «Россия – моя история» в рамках исследовательской работы по возможностям историко-краеведческий организаций в процессе патриотического воспитания младших школьников.

Литература

1. Государственная программа «Патриотическое воспитание граждан Российской Федерации на 2016–2020 годы». – URL: http://static.government.ru/media/files/8qqYUwwzHUxzVkH1jsKAErrx2dE4q0ws.pdf/

2. Исторические парки «Россия – моя история». – URL: https://myhistorypark.ru/about/

3. Концепция духовно-нравственного развития и воспитания личности гражданина России. – М.: Просвещение, 2009. – 26 с.

4. Пономарева Д. Шире, чем Ельцин-центр // Областная газета. Екатеринбург. – 2017. – №34. – URL: https://www.oblgazeta.ru/economics/32205/

5. Стратегия развития воспитания в Российской Федерации на период до 2025 г. // Информационно-правовой портал Гарант.ру. – URL: https://www.garant.ru/products/ipo/prime/doc/70957260/

6. Федеральный закон от 31 июля 2020 г. №304-ФЗ «О внесении изменений в Федеральный закон «Об образовании в Российской Федерации» по вопросам воспитания обучающихся» // Официальный интернет-портал правовой информации. – URL: http://publication.pravo.gov.ru/Document/View/0001202007310075

7. Федеральный закон «Об образовании в Российской Федерации» от 29.12.2012 №273-ФЗ. – URL: http://www.consultant.ru/document/cons_doc_LAW_140174/

ОСОБЕННОСТИ ОБУЧЕНИЯ БАКАЛАВРОВ ПО НАПРАВЛЕНИЯМ ПОДГОТОВКИ «КОМПЬЮТЕРНАЯ БЕЗОПАСНОСТЬ» И «ИНФОРМАЦИОННАЯ БЕЗОПАСНОСТЬ»

В.А. Лазарева

Сибирский федеральный университет, старший преподаватель

Россия, Красноярский край, г. Красноярск; e-mail: lazareva.victoria@mail.ru

Научный руководитель: Кытманов А.А., д.ф.-м.н., доцент, aakytm@gmail.com

В данной статье проводится анализ специфики обучения бакалавров по направлениям подготовки «Компьютерная безопасность» и «Информационная безопасность». Анализ основывается на обзоре литературы по соответствующим направлениям, систематизации данных по учебному процессу по указанным направлениям подготовки в ИКИТ СФУ, а также на основе методики преподавания отдельных дисциплин для бакалавров, обучающихся по направлениям подготовки «Компьютерная безопасность» и «Информационная безопасность».

Ключевые слова: компьютерная безопасность; информационная безопасность; особенности обучения бакалавров; учебный процесс; подготовка бакалавров.

Высокие темпы развития информационных технологий – это реалии, с которыми общество живет на протяжении нескольких десятилетий. Темпы эти с каждым годом всё возрастают, при этом увеличивается и количество новых профессий. Так, согласно атласу профессий будущего [1], ИТ-технологии к 2030 году будут интегрированы практически во все сферы деятельности человека, а значит, и в профессии. Так, например, в области медицины уже появилась профессия IT-медик – он создаёт базы физиологических данных и управляет ими, создаёт программное обеспечение для лечебного и диагностического оборудования. Поскольку в медицине происходит «революция больших данных», появилась необходимость быстрой обработки и анализа всё большего

количества информации. Соответственно, необходим и специалист, способный оперативно управлять медицинскими базами данных. В легкой промышленности появились такие специалисты, как разработчик IT-интерфейсов. Представители этой профессии занимаются разработкой программ для 3D-дизайна. К 2030 году прогнозируется появление еще ряда профессий. Наиболее прогрессивными представляются следующие сферы: робототехники и машиностроения (например, после 2020 года должны появиться профессии «Проектировщик домашних роботов», «Проектировщик медицинских роботов»); новых материалов и нанотехнологий (после 2020 года предполагается появление профессий «Специалист по безопасности в наноиндустрии», «Проектировщик "умных" материалов»); IT-сектор (после 2020 года – «Проектировщик нейроинтерфейсов», «Кибертехник умных сред»); безопасности (до 2030 года должны появиться профессии «Менеджер непрерывности бизнеса», «Дизайнер-эргономист носимых устройств для безопасности», «Проектировщик личной безопасности»).

В условиях интеграции IT-технологий не исключаются и такие сферы, например, как, «Медиа и развлечения» или «Индустрия детских товаров и сервисов».

Таким образом, информационная среда и сфера, связанная с обработкой информации, – неотъемлемый компонент экономики страны в целом, а следовательно, это влияет и на состояние политической, оборонной, экономической и других составляющих безопасности нашей страны [2].

Поэтому требования к специалистам в области информационной и, в частности, компьютерной безопасности высоки: специалист по компьютерной безопасности должен уметь быстро адаптироваться к постоянно меняющимся условиям, быть мобильным и обладать высоким уровнем профессиональной компетентности.

Отсюда следует, что и система подготовки соответствующих специалистов должна совершенствоваться в рамках постоянно меняющихся условий. И это – не просто задача образования, но и первоочередная задача государственной политики. Кроме того, в построении образовательного процесса именно по направлениям подготовки «Информационная безопасность» и «Компьютерная безопасность» необходимо ориентироваться также и на запросы работодателей, и на специфику региона в том числе.

Как отмечается [3], для обучения по направлениям «Компьютерная безопасность» и «Информационная безопасность» необходим системный подход, который реализовывал бы организационные, методологические, дидактические, содержательные, и технологические аспекты. В.П.Поляков указывает: «Система подготовки в области информационной безопасности и защиты информации должна быть детерминирована по всем уровням образовательной деятельности, как общего (пропедевтика, базовый и профильный курсы информатики), так и профессионального образования: среднего, высшего, послевузовского, дополнительного, и ориентирована на различные специальности и специализации» [3]. Несмотря на быстро меняющиеся условия развития данной сферы, подготовка к обучению по направлениям «Компьютерная безопасность» и «Информационная безопасность» должна начинаться еще в школе, до поступления в вуз. По этому поводу особое внимание уделяется содержанию комплектов школьных учебников по информатике, на основе анализа которых предлагаются соответствующие пути решения совершенствования обучения информационной безопасности школьников [4].

Переходя к высшему образованию, отметим, что в рамках требований профессиональных стандартов третьего поколения сформулированы конкретные компетентности, которые должны быть сформированы у будущих выпускников высшего учебного заведения. Большая часть из них и ориентирована под запросы работодателя. И хотя компетентностный подход и способен усилить практическую направленность обучения, через опыт и умения реализовывать свои знания, решая задачи из будущей профессиональной деятельности, он всё еще недостаточно разработан и тем более реализован по направлениям подготовки «Информационная безопасность» и «Компьютерная безопасность». Отчасти это связано с определенной секретностью данной области. Здесь нет вины ни студентов, ни преподавателей. В итоге специалист данного направления имеет достаточно размытое представление о том, как обеспечивать информации свойства конфиденциальности, целостности и доступности.

Имеющиеся на старших курсах обучения по этим направлениям подготовки специальные занятия, где студенты подписывают соответствующие бумаги о неразглашении, также не дает представления о предстоящей профессиональной деятельности.

Студенты, проходящие практику на предприятии, но не трудоустроенные в них не имеют доступ к большинству информации, которую необходимо защищать, их не допускают и к оборудованию (коммерческая или же государственная тайна [5–6] – не важно, они не имеют права доступа без соответствующих бумаг к информации). Поэтому студенты на практике не имеют ни соответствующих полномочий, ни прав для работы с соответствующими задачами, которые им в будущей профессиональной деятельности придется решать.

Еще одна проблема – это поиск предприятия для прохождения производственной практики. Студенты зачастую вынуждены самостоятельно искать подходящую организацию, хотя университетом иногда и предоставляется такая возможность – согласно направлению исследования студентов. А поскольку в поиске задействован только сам студент, то даже с максимальной заинтересованностью шанс найти предприятие, обеспечивающее ему прохождение полноценной производственной практики, крайне низок. Здесь, как и с местом работы в первые годы после университета, – брать «без опыта» не хотят. Как отмечают сами студенты, при трудоустройстве или устройстве на практику решающим аргументом для большинства работодателей является практический опыт, вне зависимости от реальных знаний.

Безусловно, наиболее успешными становятся те студенты, которые на протяжении обучения имели возможность совмещать учебу с работой по специальности. Но так как далеко не у всех получается удачное совмещение, именно в институте необходимо как можно подробнее давать студентам представление о будущих профессиональных задачах и непосредственной трудовой деятельности.

Следует отметить, что при выборе направлений подготовки «Компьютерная безопасность» и «Информационная безопасность» (как показывают опросы) одними из решающих факторов для студентов являются престижность данной профессии в будущем, условия работы, заработная плата. Поскольку на данное направление поступают очень сильные студенты, которые хотят получить хорошую подготовку и войти в профессию компетентными специалистами, возрастают требования к методам обучения, а учитывая консерватизм высшего образования, большинство дисциплин учебного плана данного направления читается «по старинке». Это касается, прежде всего, фундаментальных дисциплин, хотя значение этих дисциплин в обучении по данному направлению подготовки трудно переоценить. Студенты отмечают, что подход к подаче материала в большинстве своем неинтересен, не даёт четкого понимания – зачем и для чего это нужно в дальнейшем, очень мало практико-ориентированных задач.

Следствие этого – студенты сдают конкретную дисциплину, возможно даже на «отлично», но, вскоре знания забываются, так как у студентов не остается понимания, где впоследствии они смогут эти знания применить. Как отмечает ведущий аналитик отдела развития компании «Доктор Веб» Вячеслав Медведев [7], «студентам начитываются во многом абстрактные знания. Высшая математика, криптография и т.д. Нет, все это нужно. Но, скажем, конкретным знаниям по современным продуктам, технологиям, языкам программирования – места практически не уделяется. На выходе из вуза, как и во времена СССР, получается специалист, знающий много и ничего конкретного». И это может касаться не только отдельных дисциплин, но и всего обучения в целом. Можно выйти даже и с «красным» дипломом из дверей университета, но практически с нулевыми знаниями в профессиональной области. Отсюда, возвращаясь к непосредственному обучению, следует отметить, что заинтересовать и мотивировать студентов на дальнейшее продуктивное обучение по выбранному ими направлению – задача преподавателя. Преподаватель, помимо своего предмета, должен хорошо понимать смежные дисциплины для того, чтобы грамотно выстроить методику обучения, учитывая, что многие изучаемые по специальности дисциплины для направлений подготовки «Информационная безопасность» и «Компьютерная безопасность» междисциплинарны. Поэтому в педагогическом составе по этим направлениям важно наличие педагогов, владеющих на практике данной профессией, поскольку в период обучения студенту необходимо заложить как «прочный теоретический фундамент», так и широкие практические навыки. В этой связи в рамках образовательного процесса необходимо использовать методы активного обучения, которые включают, в том числе диалог между преподавателем и студентом, совместную творческую работу, решение контекстных задач из будущей профессиональной деятельности, это способствует формированию у студентов правильного мышления, грамотного языка, понимание значения изучаемой дисциплины для будущей профессии. Всё это невозможно реализовать исключительно при помощи IT-технологий (например, при помощи электронных курсов и прочих инструментов самостоятельного и/или дистанционного обучения). Кроме того, в процессе обучения у студентов необходимо сформировать определенный перечень компетенций, которые им будут нужны профессиональной деятельности. Все вышесказанное позволяет думать, что статус и авторитет педагога значительно повысится.

Отсюда можно сделать вывод: в обучении по направлениям подготовки «Информационная безопасность» и «Компьютерная безопасность», быстро меняющимся и адаптирующимся под условия реальности, важны инновационные подходы, методики и различные варианты их реализации. Для решения обозначенных выше проблем в процессе обучения необходимо уделять внимание как образовательному процессу в целом, так и методике обучению по отдельным дисциплинам в частности.

Литература

1. Атлас новых профессий: официальный сайт. – URL: http://atlas100.ru/ (дата обращения: 23.07.2020).

2. Доктрина информационной безопасности Российской Федерации. – URL: http://www.consultant.ru/document/cons_doc_LAW_208191/ (дата обращения: 20.07.2020).

3. Поляков В.П. Методическая система обучения информационной безопасности студентов вузов: автореф. дисс. … доктора пед. наук / ГОУ ВПО «Волжский инженерно-педагогический университет». – Н. Новгород, 2006. – URL: https://www.dissercat.com/content/metodicheskaya-sistema-obucheniya-informatsionnoi-bezopasnosti-studentov-vuzov (дата обращения: 19.07.2020).

4. Бочаров М.И., Симонова И.В. Методика обучения информационной безопасности старшеклассников: о содержании обучения информационной безопасности в школьном курсе информатики // Пространство и время. – 2014. – URL: https://cyberleninka.ru/article/n/metodika-obucheniya-informatsionnoy-bezopasnosti-starsheklassnikov-o-soderzhanii-obucheniya-informatsionnoy-bezopasnosti-v-shkolnom/viewer (дата обращения: 08.07.2020).

5. Закон РФ «О государственной тайне» от 21.07.1993 №5485-1 (последняя редакция) // КонсультантПлюс. – URL: http://www.consultant.ru/document/cons_doc_LAW_2481/ (дата обращения: 20.07.2020).

6. Федеральный закон «О коммерческой тайне» от 29.07.2004 №98-ФЗ (последняя редакция) // КонсультантПлюс. – URL: http://www.consultant.ru/document/cons_doc_LAW_48699/ (дата обращения: 20.07.2020).

7. Устинова А. Минобрнауки предложило новые стандарты по ИБ. – URL: https://www.comnews.ru/content/121868/2019-09-09/minobrnauki-predlozhilo-novye-standarty-po-ib (дата обращения: 20.07.2020).

К ВОПРОСУ О ФОРМИРОВАНИИ ДЕТСКОГО КОЛЛЕКТИВА МЛАДШИХ ШКОЛЬНИКОВ

М.В. Латухова
Омский государственный педагогический университет, студент
Россия, Омская обл., г. Омск; e-mail: Mlatukhova@mail.ru
Научный руководитель: Чердынцева Е.В., к.п.н., доцент, cherdyncevaev@rambler.ru

В статье рассматриваются особенности формирования детского коллектива младших школьников. Описываются результаты проведенного исследования, дается количественная и качественная характеристика уровней сформированности детского коллектива по выделенным критериям и показателям.

Ключевые слова: коллектив; обучающиеся; взаимодействие; деятельность; уровень сформированности детского коллектива; воспитание; развитие.

Школьные годы являются важным периодом в становлении личности ребенка. В школьном коллективе устанавливаются общественные связи и отношения, выстраиваются взаимодействия ребенка с ребёнком, ребенка с коллективом, ребенка с педагогом, реализуются различные виды деятельности, которые направлены на всестороннее развитие детей, создаются благоприятные, комфортные условия для привлечения обучающихся к общественной деятельности. Педагог вместе с другими субъектами образовательного процесса формирует целенаправленное воздействие на проявление тех или иных личностных качеств, на привычки и поведение ребенка, которые определяют характер отношений между детьми. Тем самым возникает потребность в формировании детского коллектива, развитии коллективистических качеств у обучающихся.

Проблемой формирования детского коллектива в образовательном процессе начальной школы занимались такие ученые, как А.С. Макаренко, Н.К. Крупская, А.В. Луначарский, В.А. Сухомлинский, И.Б. Первин, Г.И. Щукина, И.П. Иванов, Т.А. Потапенко, М.Б. Ахтаев, Д.Б. Буркитбаева, И.В. Зуева, Л.И. Новикова, Е.В. Головнёва. Все они признают важную роль влияния детского коллектива на личность ребенка и наоборот.

Н.А. Богачкина определяет коллектив как группу лиц, объединенных для совместной деятельности, важной и необходимой для значительного числа людей, не только членов этого коллектива [1].

По мнению А.В. Петровского, коллектив – это группа объединенных общими целями и задачами людей, достигшая в процессе социально ценной совместной деятельности высокого уровня развития [2].

Существует много подходов к определению понятия «коллектив», все выделяют определенные признаки. Изучив данные определения, можно выявить особенности коллектива, такие как наличие общественно значимой цели, совместная деятельность, создание своих органов внутри коллектива. Признаки детского коллектива по отношению к признакам коллектива вообще имеют некоторые отличия. Основными признаки детского коллектива являются его сплоченность, благоприятный психологический климат, отношения ответственной зависимости, общественно и личностно значимая цель, создание системы самоуправления, а также создание законов жизни коллектива, наличие особых традиций. Законы и традиции коллектива могут быть различными, так как они создаются и определяются членами данного коллектива, могут изменяться со временем. К традициям коллектива относят празднования рождения класса, поздравления с днем рождения каждого члена коллектива и другие. Детский коллектив оказывает огромное влияние на обучающихся, это объясняется тем, что младший школьник «впитывает все в себя, как губка», у него начинает формироваться система ценностей, установок и взглядов. Именно поэтому детскому коллективу отводится большое значение в формировании личности младшего школьника, его особенностей, поведения, привычек. Однако не только коллектив влияет на ребенка, но и ребенок влияет на коллектив, каждый вносит что-то новое, индивидуальное, присущее только ему. Таким образом, в воспитательном процессе особое внимание уделяется детскому коллективу, происходит так называемое воспитание в коллективе и через коллектив. Грамотный педагог использует детский коллектив, учитывая все его особенности, в воспитании личности каждого обучающегося.

По мнению Н.В. Воробко, для формирования детского коллектива необходимо решить определенные педагогические задачи:

- Сплочение коллектива, воспитание дружбы;
- Организация органов самоуправления;
- Привитие организаторских способностей;
- Воспитание чувства коллективизма;
- Формирование общественных представлений, интересов, стремлений;
- Трудовое воспитание (прививать навыки самообслуживания, умений выполнять работу, воспитывать уважение к труду, людям труда);
- Учебная работа (развивать любознательность и наблюдательность, воспитывать самостоятельность при выполнении учебных заданий, вызывать стремление применять свои ЗУН в жизни);
- Эстетическое воспитание (расширение художественного кругозора, развитие творческих способностей);
- Физическое воспитание (укрепление здоровья обучающихся, воспитание санитарно-гигиенических навыков) [3].

Таким образом, решая эти задачи, педагог формирует коллектив, выстраивает взаимоотношения между обучающимися, а также между собой и детьми, создает благоприятный моральный климат, который влияет

на самих обучающихся, способствует их дальнейшему полноценному раскрытию себя, своих способностей, интересов. Полноценное раскрытие детей, в свою очередь, влияет на уровень сплоченности данного коллектива, доверия к друг другу.

Процесс формирования детского коллектива сложен и неоднороден, группа из любой стадии может вернуться назад, к первоначальному состоянию, или же достичь расцвета своего коллектива, сложным является и то, что коллектив зависит не от пары человек, а от каждого члена группы.

В связи с пониманием значимости и актуальности данной темы мы провели педагогическое исследование. В нем приняли участие обучающиеся 3 класса в составе 29 человек. Цель исследования: выявление степени сплоченности детского коллектива.

Для определения уровня сформированности детского коллектива были выбраны критерии и показатели Л.П. Крившенко, а также подобраны методы и методики по каждому критерию. Для проведения диагностики использовались следующие методы и методики: дистанционный опрос по методике Л.Г. Жедуновой «Психологическая атмосфера в коллективе», дистанционный опрос по методике О.В. Лишина «Выявление мотивов участия учащихся в делах классного и общешкольного коллектива», графический тест по методике Н.Е. Щурковой «Я – позиция».

Рассмотрим критерии, которые были использованы в педагогическом исследовании. Первый критерий – уровень сформированности детского коллектива, его показателями является благоприятный микроклимат для развития коллектива, уровень взаимоотношений между членами коллектива, уровень развития органов самоуправления. Второй критерий – уровень вовлеченности обучающихся в коллективно-творческую деятельность, в работу актива класса, его показатели: включенность обучающихся во внеклассные и школьные мероприятия, готовность проявлять активность в жизни класса, удовлетворенность обучающихся жизнедеятельностью коллектива. Третий критерий – уровень социального развития обучающихся, его показатели: уровень сформированности коммуникабельности обучающихся, готовность и умение взаимодействовать друг с другом, готовность брать на себя ответственность, проявлять инициативу, ощущение своей принадлежности к коллективу. Основываясь на описанных выше критериях методик диагностики сформированности детского коллектив младших школьников, мы провели педагогическое исследование.

Анализ результатов дистанционного опроса по методике Л.Г. Жедуновой «Психологическая атмосфера в коллективе» показывает, что 50% детей считают атмосферу в коллективе благоприятной для их работы, успешной для развития коллектива в целом. 35% детей считают атмосферу в классе более благоприятной, чем в других общностях, но выделяют некоторые отрицательные качества атмосферы в коллективе, а 15 % детей считают атмосферу в коллективе неблагоприятной, что сказывается не только на их учебе, но и на совместной деятельности и общении.

Таким образом, при анализе работ были выявлены такие положительные качества в коллективе, как дружелюбие, увлеченность, результативность, сотрудничество, взаимная поддержка и занимательность. Отрицательные качества представлены в малом количестве, несогласие и неуспешность оказались самыми популярными качествами, выбранными детьми. Данная методика в совокупности с беседой учителя позволяет говорить, что класс хорошо сформирован и развит, большинство детей говорят о благоприятном климате, о высоком уровне взаимоотношений между детьми, но не стоит забывать о постоянном развитии коллектива и о том, что в нем всегда должна быть благоприятная атмосфера для учебы и общения участников образовательного процесса.

Анализируя результаты диагностики по методике О.В. Лишина «Выявление мотивов участия учащихся в делах классного и общешкольного коллектива», по каждой группе мотивов и школьной документации, а именно плана внеурочной деятельности, можно прийти к выводу, что основными мотивами участия обучающихся в деятельности являются такие мотивы, как мотив общения, мотив значимости для коллектива, мотив интереса к содержанию деятельности. Это говорит о том, что коллектив довольно дружен и работает на пользу всему классу. План внеурочной деятельности позволил узнать, какие мероприятия проводились и сколько обучающихся приняли в них участие. Его анализ продемонстрировал участие всех обучающихся как в мероприятиях внутри класса, так и в школьных.

Согласно графическому тесту по методике Н.Е. Щурковой «Я – позиция» было выявлено социальное положение каждого обучающегося внутри коллектива. Анализ рисунков обучающихся показал, что в классе 5 обучающихся считают себя лидерами, они поставили точку в центре круга, остальные обучающиеся расположили свою точку внутри круга, не было обучающихся, которые отметили точку за кругом, это говорит о том, что дети чувствуют себя комфортно внутри коллектива, они открыты к деятельности, к общению, всегда готовы друг другу помочь. В процентном соотношении: 25% обучающихся поставили точку в центре круга (лидеры), 75% в пределах круга и 0% за кругом.

Таким образом, обобщая результаты всех методик, можно говорить о высоком уровне сформированности коллектива. Анализ полученных данных позволяет утверждать, что обучающиеся в данном классе ответственно относятся ко всем мероприятиям и делам. Между обучающимися данного класса хорошие и доброжелательные отношения, они чувствуют себя легко и комфортно, не боятся высказывать свое мнение, знают, что их услышат.

Можно сделать вывод о том, что деятельность преподавателя по развитию детского коллектива в процессе обучения – результативна. Дети активны и самостоятельны во время выполнения различных работ, они

планируют свою деятельность, проводят оценку и самооценку работ. Анализ наблюдений, бесед, продуктов жизнедеятельности класса выявил, что педагог в работе с детьми применяет эффективные формы, методы и приемы для развития их самостоятельности и внутренней мотивации к участию в делах класса, развития инициативы и умения сотрудничества. Формирование детского коллектива должно осуществляться комплексно и систематично. Классному руководителю совместно с родителями необходимо составить и реализовать программу мероприятий, которая способствовала бы развитию коллектива обучающихся.

Литература

1. Богачкина Н.А. Психология: конспект лекций. – М.: Эксмо, 2008. – 149 с.

2. Козлов В.В. Новиков В.В. Проблема коллектива в современной социальной психологии // Вестник Ярославского государственного университета им. П.Г. Демидова. Серия Гуманитарные науки. – 2012. – №2. – С. 148–150.

3. Воробко Н.В. Особенности формирования детского коллектива в начальной школе // Духовно-нравственное воспитание. – 2017. – URL: http://ext.spb.ru/2011-03-29-09-03-14/48-2011-03-29-09-06-29/11571-Osobennosti_formirovaniya_detskogo_kollektiva_v_nachalnoy_shkole.html (дата обращения: 25.02.2020).

САМОСТОЯТЕЛЬНАЯ РАБОТА СТУДЕНТОВ В СОВРЕМЕННОЙ ВЫСШЕЙ ШКОЛЕ

Т.А. Лебедева

Национальный исследовательский Нижегородский государственный университет им. Н.И. Лобачевского, Арзамасский филиал ННГУ, студент

Россия, Нижегородская обл., г. Арзамас; e-mail: lebedeva.taniuschka@yandex.ru

Научный руководитель: Воробьева О.В., к.ист.н., доцент, vorobev.egor.2017@mail.ru

В данной статье автор рассматривает варианты организации самостоятельной работы студентов в высшей школе и обосновывает необходимость такой работы со студентами.

Ключевые слова: самостоятельная работа студентов; высшее образование; реформа образования; методы обучения.

Одной из характеристик современной высшей школы является массовость. Процент людей, имеющих высший уровень образования, постоянно растет. Парадигма знаний сменяется парадигмой компетенций. Первые роли начинают играть задачи по организации деятельности людей. Все современные требования к образованию свидетельствуют о практико-ориентированном подходе к обучению. Студенты учатся формировать новые цели и могут успешно рефлексировать, только при самостоятельной активности и выполнении деятельности, основанной на образовательных элементах [2, с. 62].

Отталкиваясь от главенствующих целей модернизации образования, учитывая социальный заказ современного общества, можно проследить смещение интересов образования к обучению посредством проектного метода и организации процесса самостоятельной работы студентов (СРС).

Самостоятельная работа студентов – это не только одна из специфических форм осуществления учебной деятельности, она является одной из составных частей учебной и профессиональной работы, обладающей соответствующей мотивацией, целью, предметом, условиями, механизмами реализации.

Поскольку СРС должна быть ведущим видом деятельности в подготовке молодого специалиста, то он может получить все необходимые навыки при определенной ее организации. Научится подвергать анализу проблемные ситуации, формулировать задачи, искать и давать обоснование алгоритмам их решения, реализовывать их, проверять полученные результаты. Все вышеперечисленные действия являются необходимыми компонентами успешной профессиональной деятельности будущих специалистов [4, с. 152].

В последующем самостоятельная работа студентов станет основной для всего послевузовского образования в целом и для последующих повышений квалификации, в частности. В России решение задач в профессиональном образовании связано с ростом доли СРС по сравнению с аудиторными занятиями и усилением уровня ответственности преподавателей за успехи ее осуществления. В основании данного положения заложено утверждение, что настоящее образование студенты получают не в аудиториях или лекциях и семинарах, а по ходу выполнения самостоятельной работы, во время изучения рекомендованной литературы и написаниях эссе, курсовых работ и рефератов [6, с. 64].

Основная идея самостоятельной работы студентов (СРС) также определяется как один из методов обучения – специфическая форма организации учебного процесса. СРС также представляет собой одно из средств обучения – систему получения знаний.

Целесообразно рассмотрение СРС как синтеза индивидуализированных средств осуществления учебной деятельности и формы её организации. Это процесс самонаправляемого преобразования учебных материалов в систему получения умений, навыков и знаний, нужных для углубления образования, расширения общего содержания знаний по получаемой профессии, генезиса личностных и профессиональных качеств работника – специалиста.

Из приведенных нами толкований и определений следует вывод, что СРС рассматривают как некий вид деятельности, необходимый для стимуляции активности, самостоятельности, познавательного интереса, также как одна из основ самообразования, а также как стимул к повышению уровня квалификации.

Самостоятельная работа может быть весьма разнообразна. Вот самые распространенные ее виды:

• Написание рефератов, докладов и прочих письменных работ на заданную тему;

• Выполнение разноплановых домашних работ, индивидуальных заданий, необходимых для развития у учащихся инициативы и самостоятельности;

• Написание проектов и курсовых работ;

• Подготовка и участие в научных олимпиадах и научно-практических конференциях.

Разнообразие содержания самостоятельной работы студентов связано с величиной объемов ее применения в работе системы высшего образования.

Самостоятельные работы могут происходить:

• При аудиторном обучении – на семинарских и практических занятиях, лекциях, при написании лабораторных и исследовательских работ. Данная деятельность может осуществляться лишь при непосредственным руководстве преподавателя;

• Вне хода учебных занятий, но в постоянном контакте с преподавателями на консультативных занятиях по проектным, учебным и исследовательским работам;

• Индивидуально и по личной инициативе студентов: дома, в библиотеке, на кафедре, в общежитии, при выполнении творческих и обязательных заданий [7, с. 23–24].

Граница между данными работами весьма нечеткая, а сами эти виды СРС пересекаются. Но при рассмотрении вопросов самостоятельной работы студентов обычно имеется в виду внеаудиторная работа.

Как и любая другая форма учебно-воспитательного процесса, самостоятельная форма работы должна выполнять ряд функций:

• Образовательную – функция систематизации и закрепления знаний студентов, направленная на расширение их кругозора;

• Развивающую – стимулирование познавательных интересов студентов, утверждение индивидуальной формы освоения научного содержания путем применения методик учитывающих индивидуальные особенности внимания, мышления и памяти;

• Воспитательную-волевая саморегуляция деятельности при усвоении крупных объемов учебного материала при условии временного дефицита и с возможностью удержания высокого уровня мотивации деятельности, даже при временном падением интереса к ней [8, с. 157].

Все возможные способы осуществления самостоятельно выполненных работ, соответствующих учебным задачам или познавательным возможностям обучающихся, можно условно разграничить на четыре крупные группы:

1. Действие по образцам, данным преподавателями. Предполагается повторение некоего перечня профессионально необходимых операций, от точности выполнения которых зависит успех всех профессиональных действий. В первую очередь, это можно отнести к подготовке препаратов, соблюдению техники безопасности в условиях производственной и учебной лаборатории и т.п.

2. Репродукция материала, изученного самостоятельно. В случае, когда информационные объемы учебного курса по времени длятся дольше положенного на его изучение, студентам необходимо самостоятельное освоение части материала и после этого воспроизвести данный материал с максимальной точностью.

3. Продуктивность учебных работ. Она необходима, если студент окажется перед необходимостью самостоятельного применения приобретенных знаний для решения задач, чья суть выходит за пределы известных образцов. Ведущую роль в успешности таких работ несут заранее заданные алгоритмы, направленные на осуществление поисковой активности.

4. Перенос знаний при выполнении учебных заданий. СРС может выполняться по инициативе студентов в случае, когда поставленные перед ними задачи (исследовательские, информационные, производственные) не могут иметь простых путей решения. Студент оказывается, поставлен в новые для него условия, которые требуют принятия решения и их ответственного выполнения. В данной ситуации перенос информации от одной сферы знания в другую оказывается реально работающим способом для выполнения работы по предъявленным требованиям.

Большие трудности при обучении в высшей школе представляют внеаудиторные самостоятельные работы. Чтобы вызывать положительные отклики студентов к внеаудиторным самостоятельным работам, необходимо на каждом их этапе пояснять цель работы, осуществлять контроль за пониманием этих целей у студентов, формировать у них умения к самостоятельной постановке задач и выбору инструментария средств достижения. Говоря иными словами, активный уровень самостоятельной учебной работы студентов без участия преподавателей возможен только при условии наличия устойчивой и серьезной мотивации [6, с. 64].

Главными мотивами для успешной СРС, проверенными временем, можно выделить следующие: полезность учебному процессу. Если студент четко уверен, что результат выполненных им работ будет использован в методических пособиях, в лекционных курсах, в лабораторных практикумах, при подготовке публикаций или

любым прочим подобным образом, то его отношение к выполнению заданий и их качеству существенно возрастает.

Иным вариантом применения фактора полезности становится активное использование результатов самостоятельных работ в профессиональной подготовке. Например, если студенты получили задания для ВКР на первом курсе, то они могут с удовольствием выполнить все самостоятельные работы по ряду предметов социально-экономического, гуманитарного, естественнонаучного и общего циклов, которые позже смогут войти как частные разделы в их выпускные квалификационные работы [5, с. 84].

Важнейшим фактором мотивации являются интерактивные режимы обучения на базе вузов. Данные методы предполагают введение в учебный процесс методики психологического обучения, в первую очередь игровых тренингов, в основе которых заложена ролевая, имитационная и организационно-деятельностная форма игры [3, с. 82]. По ходу реализации подобной работы идёт не только усвоение навыков, а происходит развитие от однобоких узких сведений к широким знаниям об объектах, происходит создание новейших процессов и явлений с выявлением ряда основных противоречий. Применение кейс-метода на пути внедрения методики активных средств обучения становится первым шагом на учебных занятиях.

Применение гибких систем оценивания качества знаний студентов (рейтинг, накопительные баллы, тесты) в некоторых условиях могут вызывать у них стремление к состязательности процесса, что в принципе будет является одним из самых сильных мотивационных факторов самосовершенствования студента.

Итак, стабильное обновление содержания преподаваемых предметов и демонстрация готовности к самообразованию показывают, что самостоятельная работа – это нормальное явление для современных специалистов-профессионалов. Готовность к эффективной трудовой деятельности будет в данной ситуации самой лучшей мотивацией.

В целом, сегодняшние условия бытования российского общества поставили перед всей системой высшей школы новые приоритеты. В качестве одной из первоочередных задач выступает проблема формирования качественно нового уровня подготовки молодого специалиста, обладающего индивидуальным стилем мышления и новаторским подходом, направленным на решение задач нового времени.

Литература

1. Астахова Е. Познавательная активность студентов: поиск форм оптимизации // Альма Матер (Вестник высшей школы). – 2000. – №11. – С. 29–32.

2. Баклушина И.В., Башкова М.Н. Организация и контроль самостоятельной работы студентов // Вестник Сибирского государственного индустриального университета. – 2014. – №4. – С. 62–66. – Режим доступа: https://cyberleninka.ru/article/v/organizatsiya-i-kontrol-samostoyatelnoy-raboty-studentov-3

3. Батыршина А.Р. Технология организации самостоятельной работы студентов (на опыте изучения курса истории психологии) // Высшее образование сегодня. – 2008. – №9. – С. 82–84.

4. Виштак О.В. Самоуправление как ресурс самоорганизации учебной деятельности студентов // Высшее образование в России. – 2004. – №7. – С. 151–153.

5. Жуков А.В., Симоненок А.В. Организация самостоятельной работы студентов в высшей школе. Дидактические средства, технологии, программы. – М.: ЮНИТИ-Дана, 2004. – 138 с.

6. Карамбиров В.А. Внешние и внутренние факторы формирования готовности студентов к самоорганизации в процессе самостоятельной работы в вузе // Теория и практика общественного развития. – 2014. – №7. – С. 62–65.

7. Капустина Л.И. Организация самостоятельной работы студентов в условиях модернизации среднего профессионального образования // Научные исследования в образовании. – 2007. – №1. – С. 22–25.

8. Сампория С.В. Самостоятельная работа студентов вузов: теоретическое представление // Вестник Балтийского федерального университета им. И. Канта – 2010. – №5. – С. 155–159.

ПЕДАГОГИЧЕСКИЙ ЮМОР КАК СРЕДСТВО ПОВЫШЕНИЯ ЭФФЕКТИВНОСТИ ОБРАЗОВАТЕЛЬНОГО ПРОЦЕССА

Б.Б. Литинский

Московский городской педагогический университет, аспирант

Россия, г. Москва; e-mail: favorsky@list.ru

Научный руководитель: Куприянов Б.В., д.п.н., профессор, bvkupriyanov@yandex.ru

В статье идёт речь о педагогическом юморе, а также о юморе как о средстве повышения эффективности образовательного процесса.

Ключевые слова: педагогический юмор; комическое; педагог; профессиональная деятельность; обучающиеся; образовательный процесс.

В современной системе образования предъявляются серьёзные требования к работе педагога: наличие профильного образования, высокий уровень эрудиции, компетентность в разных сферах деятельности и наличие результатов педагогической работы. Столь высокие требования достигаются с большим трудом, и многое зависит от личных качеств самого педагога.

Качества, которые необходимы педагогу в профессиональной деятельности, могут быть следующие [1, с. 5–7]:

– развитие в различных областях;

– владение национальными и общечеловеческими ценностями;

– духовное развитие, уважение чувств верующих;

– развитое чувство патриотизма;

– в совершенстве владение научными знаниями в области своей специальности, а также педагогики, психологии, частных методик и др.;

– любовь к детям и к своей профессии;

– свобода и креативность в области преподавания.

Практический опыт убеждает, что в деятельности педагогов, которые хорошо владеют чувством юмора (пример А.С. Макаренко, В.А. Сухомлинского), оказывается значительно больше достижений, чем у учителей, которым чужд юмор [2, с. 17–22].

Ценность юмора для педагога заключается, прежде всего, в его гуманистической направленности. В отличие от других форм комического, которые исходят в основном из интеллектуально достигнутого несоответствия между претензией явления и его действительной сути, юмор предполагает еще и доброжелательное участие в том, что кажется смешным. В таком случае тот, кто смеется (или даже грустно улыбается), не отчуждает себя от объекта как чего-то враждебного, а, скорее, отождествляет себя с ним. Общность переживаний рождает и общность ценностей. Нравственный идеал раскрывается в повседневной жизни.

Педагогический юмор является целостным и универсальным средством повышения эффективности учебно-воспитательного процесса на всех его этапах. Будучи созвучным с главными целями педагогики, имманентно присущие юмору свойства делают юмор влиятельной формой педагогического общения [3, с. 56–60]:

- доброжелательное, искреннее отношение к детям;
- поддержание в каждом ребенке положительного;
- возможность снять с помощью юмористических средств стрессовых напряжений и умственной усталости;
- высокий интеллектуальный уровень;
- способность сплачивать коллектив и утверждать общечеловеческие ценности в отношениях между преподавателем и обучающимся.

Чувство юмора педагога является важным фактором совершенствования его профессионального мастерства. Оно реализует гуманистическую направленность личности педагога, способствует углублению его психологических, методических знаний, полному раскрытию его индивидуальных способностей, успешному овладению педагогической технологии. Эвристический и личностный способ восприятия противоречий школьной жизни, что отвечает потребностям учителя как личности и субъекта педагогического процесса, чувство юмора способствует интеллектуальной, эстетической, моральной творчества его как профессионала, служит эффективным средством активной саморегуляции.

Существуют реальные возможности самовоспитания чувство юмора педагогов в естественных условиях педагогического общения. Данный процесс предполагает движение к все более устоявшимся регуляторным механизмам, совершенствование интеллектуальных, эстетических и нравственных качеств педагога. Значительную практическую помощь в этом могут оказать специально разработанные методические рекомендации.

С позиции возрастной психологии понимания ребенком юмора определяется богатством воображения, характером усвоенного им мира причинно-следственных связей, способностью к абстрагированию и символизации имеющегося опыта. Юмор педагогов играет решающую роль в становлении представлений обучающихся о комическом в жизни детей, влияет на выбор ими способов преодоления жизненных противоречий [4. с. 12–18].

В условиях дидактически грамотной организации учебного процесса юмористические элементы различных типов способствуют повышению качества усвоения учебной информации школьниками разного возраста за счет создания оптимальной эмоциональной атмосферы на уроке, более полного использования резервов всех типов внимания, стимулирования интенсивной аналитико-синтетической деятельности.

Под педагогическим юмором понимается специфическая форма педагогического воздействия, в которой внешняя комичность подчиняется педагогическому замыслу и тем самым способствует повышению эффективности учебно-воспитательного процесса.

Обязательным признаком педагогического юмора является его педагогическая ценность. Он органично включается в общие методы воспитания, в словесные, наглядные, практические методы обучения.

В педагогическом настроении особенно ярко проявляется непосредственность творческого характера труда педагога, свободное владение им конкретной ситуацией общения. По сравнению с другими формами педагогического воздействия он выигрывает благодаря своей доброжелательности к ребенку, повышению в ней положительного, свободному обращению к ее фантазии. Это то, что вызывает неподдельное чувство радости познания и роста как у ребенка, так и у самого педагога.

Юмор – всегда творчество, и его наличие придает деятельности педагога признаки творческой. Это всегда уход от шаблонов. Равнодушный к юмору учитель быстро «стареет», теряет интерес к своему делу, его усилия часто неэффективны, поэтому тяготеют к привычному.

Объектом педагогического юмора являются не столько негативные стороны явлений школьной действительности, сколько конкретные проявления диалектических по природе процессов их развития, становления, совершенствования. С движением вперед, оптимистичным взглядом в будущее, идеал (моральный, интеллектуальный, эстетический) неявно присутствует в педагогическом настроении.

Итак, в педагогическом настроении удовлетворяется потребность педагога в новом, ярко воплощается его ориентация на выполнение своей профессиональной миссии. Это целостный и универсальный механизм оперативной актуализации гуманистической направленности личности педагога, его способностей, общих и специальных знаний, технологических умений в эффективном педагогическом действии.

Подводя итоги, акцентируем, что современное образование требует педагога, который имеет высокие интеллектуальные и коммуникативные качества, способен критически мыслить и творчески подходить к решению задач, стоящих перед ним. Поиск новых путей повышения эффективности образования стимулирует и поиск педагогических технологий, позволяющих использовать личностный потенциал учителя, применению которого раньше не отводилось достаточно внимания.

Литература

1. Овчар Л.Л. Профессиональные и личностные качества учителя // Проблемы и перспективы развития образования в России. – 2013. – №19.

2. Суркова А.П. Комические жанры речи в профессиональном общении педагога: модель обучения // Известия РГПУ им. А.И. Герцена. – 2006. – №23.

3. Литинский Б.Б. Использование юмора в общении между педагогом и обучающимися как способ проявления педагогического лидерства // МНИЖ. – 2019. – №9–2.

4. Черник В.Э. О развитии юмора будущего педагога в культурно-досуговой деятельности // Проблемы и перспективы развития образования в России. – 2012. – №15.

МЕТОДИКА ИЗУЧЕНИЯ ФРАЗЕОЛОГИИ В НАЧАЛЬНОЙ ШКОЛЕ

Е.С. Локоткова

Омский государственный педагогический университет, студент

Россия, Омская обл., г. Омск; e-mail: lokotkova.liza@mail.ru

Научный руководитель: Шевелева Т.Н., к.фил.н., доцент, tata-omsk@yandex.ru

В статье обоснована важность изучения фразеологизмов; рассмотрены особенности восприятия фразеологизмов младшими школьниками и понятие фразеологизма; выявлены методы и приемы работы над изучением фразеологизмов в начальной школе.

Ключевые слова: фразеологизмы; младшие школьники; методика изучения фразеологизмов; фразеология.

Фразеология содержит в себе национально-культурный компонент, то есть отражает менталитет и традиции народа, поэтому фразеологизмы имеют большую ценность для воспитания и развития подрастающего поколения.

Необходимость развития устной и письменной речи младших школьников закреплена требованиями ФГОС НОО [7]. Работа над фразеологизмами на уроках русского языка и литературного чтения – один из путей повышения уровня языковой культуры личности младшего школьника, поскольку фразеологизмы являются украшением нашей речи.

Несмотря на признанную ценность фразеологизмов для подрастающего поколения, изучению данной языковой единицы в курсе русского языка начальной школы отводится очень мало времени. Так, например, в курсе русского языка УМК «Школа России» (с 1 по 4 класс) на изучение фразеологии отведено 3 ч из 675 ч [6], однако требования к предметным результатам младших школьников высоки. Следствием недостаточного внимания к изучению фразеологии является невыразительность, однообразие и бедность словаря младших школьников.

К.Ф. Седов и И.Н. Горелов отмечают, что процесс изучения фразеологизмов в начальной школе усложняется возрастными особенностями их восприятия младшими школьниками. Обучающиеся испытывают трудности следующего характера: «слыша фразеологизмы в речи взрослых, ребенок либо пытается толковать их буквально, либо пытается заменить непонятные слова понятными» [3, с. 214].

Вопросами методики изучения фразеологизмов в начальной школе занимаются М.А. Макарова, М.Р. Львов, В.Г. Горецкий, В.С. Сергеев, Л.С. Бушуева, О.В. Федосеева и многие другие. Методисты предлагают различные приемы изучения фразеологии.

Согласно подходу Л.С. Бушуевой и О.В. Федосеевой, этапы изучения фразеологизмов младшими школьниками представлены последовательным решением шести задач [2, с. 39–41].

Первая задача заключается в том, чтобы показать «сочетаемость слов в выражениях, смысл которых легко раскрывается» [2, с. 39]. В этом случае необходимо организовать работу таким образом, чтобы обучающиеся самостоятельно объясняли значение фразеологизмов. Данный этап изучения фразеологизмов реализуется в контексте, то есть значение фразеологизма определяется из смысла предложения или текста, в котором он употреблен.

Вторая задача сводится к необходимости объяснить некоторые фразеологизмы, компоненты которых непонятны для восприятия, уточнить их значение. Целесообразно в этом случае рассказать школьникам о происхождении устойчивых выражений.

Третья задача учителя состоит в том, чтобы сформировать представление о разнице между свободными и устойчивыми сочетаниями слов. С точки зрения исследователей, объяснение функции переносного значения осуществляется через замену фразеологической единицы в тексте языковыми единицами неметафорического значения.

Четвертая задача заключается в организации работы по подбору фразеологизмов-синонимов и фразеологизмов-антонимов. Целесообразно использовать данный вид работы в том случае, когда обучающиеся встречаются с незнакомыми фразеологизмами. Этот процесс сопровождается обсуждением оттенков значения и особенностей употребления тех или иных устойчивых выражений.

Пятая задача состоит в необходимости активизации фразеологизмов в устной и письменной речи младших школьников. Деятельность по активизации фразеологизмов будет эффективнее при условии использования упражнений творческого типа. Успешное прохождение данного этапа изучения фразеологизмов определяется свободным употреблением фразеологизмов в устной и письменной речи обучающихся.

Необходимость знакомства с региональными фразеологизмами является шестой задачей. Ее решение представляет особую трудность не только для обучающихся, но и учителей, так как требует высокой информационной компетентности учителя (осуществление поиска и обработки информации). Благодаря реализации данного этапа у обучающихся формируется осознание национально-культурного компонента фразеологизмов.

Значительный вклад в методику изучения фразеологии внесли М.Р. Львов и В.Г. Горецкий. В соответствии с их методикой процесс изучения фразеологизмов младшими школьниками представлен четырьмя этапами [4, с. 296].

На первом этапе происходит обнаружение в тексте единицы, нуждающейся в толковании. Этот этап включает поиск фразеологизма, значение которого неизвестно и нуждается в его определении.

Второй этап предполагает семантизацию языковой единицы. Фразеологическая единица заносится в словарик, осуществляется нахождение синонимичных, антонимичных фразеологизмов.

Третий этап связан с выполнением упражнений, которые направлены на формирование умения работать над этимологией фразеологизмов, находить и исправлять ошибки в их употреблении, осуществлять замену слов и выражений в предложениях на фразеологические единицы с близким значением.

Заключительный этап работы над фразеологизмами включает использование новых фразеологизмов в речи, то есть их активизация. Для реализации данной задачи могут быть использованы следующие виды работ: конструирование предложений с изучаемыми фразеологизмами (например, на заданную тему); составление маленького сочинения о фразеологизме (например, толкование фразеологизма, его запись, подбор синонимов к нему, антонимов, указание этимологической справки); подбор и запись ключевых фразеологизмов к рассказу на заданную тему.

М.Р. Львов и В.Г. Горецкий отмечают, что составление словарей неизвестных встречающихся в литературных произведениях фразеологических единиц является эффективным методом для развития речи младших школьников [4, с. 340]. Систематическое заполнение словаря позволит упорядочить знания о фразеологизмах, лучше ориентироваться в их значении, обогатить речь младших школьников, укрепить память.

Учитывая дефицит временных и содержательных ресурсов, представляемых авторами различных УМК на изучение фразеологизмов младшими школьниками, М.А. Макарова предлагает использовать фразеологический материал не только в рамках соответствующей темы. Таким образом осуществляется работа не только по реализации планируемых предметных результатов в рамках текущей темы урока, но и с целью актуализации уже сформированных предметных результатов в области фразеологии и метапредметных результатов [5]. Например, при изучении темы «Правописание гласных и согласных в значимых частях слова» может быть использовано следующее упражнение:

Прочитай и найди фразеологизмы со значением «близко». Запиши их. Подчеркни безударные гласные в корне. Проверь написание с помощью однокоренных слов.

В двух шагах, рукой подать, за тридевять земель, в пяти минутах, в час по чайной ложке.

Анализ методической литературы позволяет сделать вывод о том, что единого подхода к организации процесса изучения фразеологизмов не существует. Однако сопоставив подходы исследователей, мы можем отметить важность последовательной систематической работы над рассматриваемым вопросом. Логика изучения фразеологии в начальной школе сводится к определенной последовательности: первичное ознакомление с фразеологической единицей, ее обнаружение в предложении или тексте; определение и понимание ее семантики; сознательное использование фразеологизмов в собственной речи обучающихся.

Литература

1. Баско Н.В. Лексикографическое описание фразеологизмов в учебном фразеологическом словаре для учащихся начальной школы // Наука и школа. – 2016. – №2. – С. 76–83.

2. Бушуева Л.С., Федосеева О.В. Изучение фразеологических единиц в начальной школе // Начальная школа. – 2012. – №7. – С. 39–41.

3. Горелов И.Н., Седов К.Ф. Основы психолингвистики. – М.: Лабиринт, 2001. – 304 с.

4. Львов М.Р., Горецкий В.Г. Методика преподавания русского языка в начальных классах: учебное пособие. – М.: Академия, 2007. – 464 с.
5. Макарова М.А. Упражнения с фразеологизмами – один из путей развития аналитико-синтетического мышления школьников // Начальная школа. – 2011. –№11. – С. 47–49.
6. Русский язык. Рабочие программы. Предметная линия учебников системы «Школа России». 1–4 классы: пособие для учителей общеобразоват. организаций / В.П. Канакина, В.Г. Горецкий, М.В. Бойкина [и др.]. – М.: Просвещение, 2014. – 340 с.
7. ФГОС – URL: https://fgos.ru/ (дата обращения: 19.05.2020).

ОСОБЕННОСТИ ОРГАНИЗАЦИИ ПРОФОРИЕНТАЦИОННОЙ РАБОТЫ ТЕХНИЧЕСКИХ ВУЗОВ В УСЛОВИЯХ ПРИЕМНОЙ КАМПАНИИ 2020 ГОДА

В.В. Макеев
Томский государственный педагогический университет, аспирант
Россия, Томская обл., г. Томск; e-mail: Vlvmakeev88@gmail.com
Научный руководитель: Сартакова Е.Е., д.п.н., профессор, lopolit@rambler.ru

В статье обоснованы наиболее серьёзные вызовы для проведения приёмной кампании отечественных университетов, в том числе специфические вызовы 2020 года, связанные с пандемией новой коронавирусной инфекции в мире. Рассматриваются современные модели набора в университеты. Доказывается актуальность использования моделей предуниверситариев как механизма преодоления негативных последствий представленных вызовов современности.

Ключевые слова: предуниверситарий; профессиональная ориентация; пандемия коронавируса; довузовская подготовка.

В последние годы перед вузами, особенно в сфере инженерно-технического профиля, в части набора абитуриентов встают серьёзные вызовы, которые можно охарактеризовать как системные и системообразующие. На общероссийском уровне в 2019 году произошло повышение минимальных пороговых значений баллов ЕГЭ для поступления в высшие учебные заведения России [3]. Не менее серьезным вызовом общенационального масштаба стало значительное увеличение бюджетных мест в региональных вузах, существенно заметное с 2020 года [16, 19].

Отдельно хочется отметить специфические вызовы 2020 года, которые обострили сложную конкурентную ситуацию между вузами и, вполне вероятно, повлияют на вузовские стратегии набора абитуриентов в будущем. Например, усложнение процесса набора абитуриентов в условиях пандемии коронавируса начиная с марта 2020 года [15; 17]. В связи с этим была существенно осложнена подготовка школьников к ЕГЭ, так как обучающиеся были вынуждены проходить её как в школе, так и на подготовительных курсах в вузах в дистанционном режиме.

Необходимо отметить, что в 2020 году, помимо смещения сроков прохождения ЕГЭ, был установлен добровольный формат (экзамены прошли обучающиеся, планирующие поступать в вузы [20]). Это привело к снижению количества выпускников, которые проходили ЕГЭ в 2020 году, например в г.Томске [4] на фоне дополнительного увеличения контрольных цифр приема в отечественных вузах уже в приёмную кампанию 2020 года [16].

Опишем существенные вызовы для вузов регионального значения. Здесь в первую очередь нужно сказать о снижении количества выпускников, выбирающих для прохождения ЕГЭ по физике [2] в качестве одного из основных экзаменов в технических вузах; и это несмотря на увеличение выпускников 11-й классов в Томской области: 5694 в 2017 [9, с. 16], 5770 в 2018 [8, с. 16], 5772 в 2019 году [7, с. 16].

Актуальной проблемой в свете снижения сдающих ЕГЭ по физике, в том числе в Томской области, остается высокая конкуренция вузов, в том числе технических (которые располагаются по нескольку единиц в каждом крупном городе), в том числе и в Томске.

Указанные выше сложности, возможно, сказались на таком противоречивом результате приёмных кампаний, как недобор студентов в 2020 году в ряде вузов, например в Республике Крым [6], Кемеровской [11] и Челябинской областях [5].

В современной исследовательской литературе приводятся примеры взаимодействия в системе «вуз-школа», используемые для набора абитуриентов в вузы всех профилей, которые уже зарекомендовали себя [1]. Мы попробуем их содержательно разделить.

I. Взаимодействия в области подготовительной предметной подготовки.

1.1. Самостоятельные элементы, направленные на довузовскую предметную подготовку абитуриентов. Организация различных курсов в университете, в основном направленные на подготовку к ЕГЭ, а также олимпиады, летние школы и интернет-школы.

1.2. Интегрированные модели, включающие довузовскую подготовку и профессиональную ориентацию к определенной профессии. Базовые школы при университетах, открывающие профильные классы/группы; школы, осуществляющие свою деятельность на базе вузов, или предуниверситарии.

II. Взаимодействия в области профориентационной деятельности. К таким моделям можно отнести традиционные формы работы с абитуриентами: агитационная деятельность, включающая в себя выступления в классах, на родительских собраниях, участие в выставках и ярмарках учебных мест, профориентационные беседы со старшеклассниками на классных часах; экскурсии в университет; вузовские конференции с участием школьников, дни открытых дверей университетов и факультетов, профильные смены, научно-исследовательскую работу школьников с работниками вуза и т.д.

В университетах г.Томска также используются данные механизмы привлечения абитуриентов, а также специализированные модели и технологии.

I. Подготовительный предметный блок. Все томские университеты проводят подготовительные курсы по спектру предметов Единого государственного экзамена и внутренних вступительных испытаний, требуемых при поступлении в каждый из них.

1.1. Самостоятельные элементы, направленные на довузовскую предметную подготовку абитуриентов. Томские вузы традиционно организуют подготовительные курсы по предметам поступления, поэтому данное направление мы отмечаем у всех университетов в городе.

1.2. Интегрированные модели, включающие довузовскую подготовку и профессиональную ориентацию. Томский политехнический университет развивает сетевое взаимодействие с МБОУ «Лицей» при ТПУ, который реализует программы среднего общего образования с физико-математическим профилем, также ТПУ реализует проект цикла подготовительных открытых занятий «Университетские субботы» с дополнительной популяризаторской, опытной компонентой. Томский университет систем управления и радиоэлектроники реализует модель специализированных классов вуза для обучающихся 5–11 классов общеобразовательных учреждений Города Томска; Сибирский государственный медицинский университет также запустил свою систему профильных классов и прохождение абитуриентами предпрофессионального экзамена, который проводится по итогам прохождения обучения в профильных классах вуза; Томский государственный университет осуществляет систему довузовской подготовки, в том числе с использованием дистанционных образовательных технологий – Интернет-лицей ТГУ, в котором помимо довузовской подготовки действуют программы профильных классов (физико-математический, «юный биолог», «юный химик», «юный менеджер», «молодой журналист»), а также консультационное сопровождение, мастер-классы, открытые курсы и пр.

II. Профориентационный блок. Помимо указанных выше традиционных форм, томские университеты реализуют специфические. Томский государственный педагогический университет реализует проект «Открытый профильный класс» по организации профильных занятий внеурочной деятельности для школьников; Томский государственный университет реализовал сетевые образовательные программы для обучающихся общеобразовательных учреждений с тьюторским компонентом (данные программы проблематично отнести к классической профессиональной ориентации).

В 2020 году в специфических условиях набора, описанных нами, вузы проводили данную работу в дистанционном формате. Активно использовались механизмы социальных сетей, проводились вебинары и прямые трансляции для абитуриентов и родителей, а также приём документов и проведение вступительных испытаний проходили на базе цифровых платформ, в дистанционном формате [18].

Для преодоления описанных нами вызовов необходимы системные решения, например, механизм предуниверситариев, который получил определенное распространение в последние годы и которому был посвящен ряд научных публикаций современных исследователей [напр., 1; 10; 12; 13; 21; 22].

По итогам анализа приведенных источников и литературы мы можем определить предуниверситарий как модель подготовки абитуриента к поступлению в университет на протяжении определенного периода времени с интеграцией довузовской подготовки, научно-исследовательской работы, ранней профориентации и профилизации, погружения в культуру выбранного университета.

Существенным аргументом в пользу нашего выбора может быть тезис о «предуниверситарии как новой организационно-образовательной модели, проектно ориентированной на повышение качества профильного образования, возможность ранней профессионализации 10–11 классов школы, формирование кадрового потенциала отраслей экономики» [21, с. 56].

В приемную кампанию 2020 года предуниверситарий ТГАСУ осуществлял свою деятельность с использованием дистанционных технологий, например: впервые была проведена Дистанционная олимпиада ТГАСУ по рисунку для абитуриентов с использованием платформ Zoom, Skype и WhatsApp; реализация образовательных программ летних подготовительных курсов; сопровождение абитуриентов и их родителей через специализированные абитуриентские социальные сети (ВКонтакте и Инстаграм); прием документов, прохождение вступительных испытаний, процедура набора в университет проходили в дистанционном формате. Всё это, в свою очередь, позволило сохранить контингент абитуриентов, обеспечить реализацию образовательных программ, проводить удобную и доступную коммуникацию с абитуриентами и родителями.

На сегодняшний день мы понимаем, что результативность предуниверситариев оценивается в ряду с другими зарекомендовавшими себя направлениями профильного обучения в целом положительно [14].

В процессе изучения данных вызовов для вузов и технологий набора абитуриентов мы можем поставить научный вопрос об использовании моделей предуниверситариев как эффективного ответа на указанные выше вызовы.

Литература

1. Аверьянова М.Н., Кирт Н.Л. Анализ российского опыта создания инновационных образовательных структур в вузах // Непрерывное образование: XXI век. – 2017. – №4 (20). – С. 106–113.

2. Анализ результатов государственной итоговой аттестации выпускников 2020 года общеобразовательных организаций Томской области в форме Единого государственного экзамена. Информационно-аналитический отчет и методические рекомендации // Томский областной институт повышения квалификации и переподготовки работников образования, 2020. – URL: http://coko.tomsk.ru/files/reports/analit-ege-2020.pdf (дата обращения: 09.10.2020).

3. Балл для Золушки. Минобрнауки повысило минимальные баллы ЕГЭ для 252 российских вузов // Российская газета, 2020. – URL: https://rg.ru/2019/10/28/minobrnauki-povysilo-minimalnye-bally-ege-dlia-252-rossijskih-vuzov.html (дата обращения: 10.10.2020).

4. Более 420 томских одиннадцатиклассников отказались сдавать ЕГЭ в 2020 г. // РИА Томск, 2020. – URL: https://www.riatomsk.ru/article/20200629/ege-2020-tomsk/ (дата обращения: 10.10.2020).

5. В любом случае – это прецедент. Два главных вуза Челябинска впервые за много лет не смогли набрать абитуриентов на бюджет // znak.com, 2020. – URL: https://www.znak.com/2020-09-04/dva_glavnyh_vuza_chelyabinska_vpervye_za_mnogo_let_ne_smogli_nabrat_abiturientov_na_byudzhet (дата обращения: 11.10.2020).

6. Донабор на вакантные места открыт в крымских вузах // Новости Крыма, 2020. – URL: https://crimea-news.com/society/2020/09/12/701774.html (дата обращения: 11.10.2020).

7. Информационно-статистический сборник Департамента общего образования Томской области. Вып. 8. – Томск, 2019. – 44 с.

8. Информационно-статистический сборник Департамента общего образования Томской области. Вып. 7. – Томск, 2018. – 44 с.

9. Информационно-статистический сборник Департамента общего образования Томской области. Вып. 6. – Томск, 2017. – 44 с.

10. Кокин С.М. Предуниверситарий – важный элемент современного школьного образования / С.М. Кокин, В.А. Никитенко, А.В. Пауткина, А.П. Прунцев // Необратимые процессы в природе и технике: сборник. – 2017. – С. 165–168.

11. Кузбасский вуз не смог набрать абитуриентов на бюджетные места // Комсомольская правда. Кемерово, 2020. – URL: https://www.kem.kp.ru/online/news/4012256/ (дата обращения: 11.10.2020).

12. Кузнецова Н.Ю. Компетентностная олимпиада «Предуниверситарий ПетрГУ»: опыт создания и проведения интеллектуального соревнования для абитуриентов // Непрерывное образование: опыт ПетрГУ. Исследования преподавателей и студентов. Электронный сборник научных статей / Науч. ред. Т.А. Бабакова. – Петрозаводск: Издательство Петрозаводского государственного университета, 2016. – С. 167–171.

13. Любимов Л.Л. Из школы − в предуниверситарий // Образовательный портал «Слово», 2020. – URL: http://www.portal-slovo.ru/topic/46697.php (дата обращения: 17.10.2020 г.).

14. Мальцева А.П. Мировое педагогическое сообщество в поиске решений актуальных научных проблем // Поволжский педагогический поиск. – 2019. – №4 (30). – С. 8–11.

15. Минобрнауки рекомендовало вузам организовать дистанционное обучение // Российская газета, 2020. – URL: https://rg.ru/2020/03/15/minobrnauki-rekomendovalo-vuzam-organizovat-distancionnoe-obuchenie.html (дата обращения: 10.10.2020).

16. Мишустин подписал постановление об увеличении бюджетных мест в вузах // РИА Новости, 2020. – URL: https://ria.ru/20200621/1573256143.html (дата обращения: 09.10.2020).

17. Письмо заместителя министра Министерства просвещения Российской Федерации Д.Е. Глушко от 19.03.2020 г. №1Д-39/04 «О направлении методических рекомендаций». – URL: https://toipkro.ru/content/files/documents/podrazdeleniya/ordo/GD-39-04.pdf.pdf (дата обращения: 10.10.2020).

18. Приказ Министерства науки и высшего образования РФ от 15 июня 2020 г. №726 «Об особенностях приема на обучение по образовательным программам высшего образования – программам бакалавриата, программам специалитета, программам магистратуры, программам подготовки научно-педагогических кадров в аспирантуре на 2020/21 учебный год» // Система «ГАРАНТ», 2020. – URL: http://base.garant.ru/74276470/#ixzz6b7zLwYTq (дата обращения: 17.10.2020 г.).

19. Распределены контрольные цифры приема на 2021/22 год // Министерство науки и высшего образования Российской Федерации, 2020. – URL: https://www.minobrnauki.gov.ru/ru/press-center/card/?id_4=2884 (дата обращения: 09.10.2020).

20. Утверждено расписание ЕГЭ-2020 и особенности его проведения в текущем году // Официальный информационный портал Единого государственного экзамена, 2020. – URL: http://ege.edu.ru/ru/news/News/?id_4=27672 (дата обращения: 10.10.2020).

21. Фиофанова О.А., Елютин С.О., Пастухов А.Б. Новые образовательные практики в вузах: Преуниверситарии // Высшее образование сегодня. – 2014. – №9. – С. 55–62.

22. Фиофанова О.А., Елютин С.О., Пастухов А.Б. Предуниверситарий: новая модель профильного образования // Тенденции развития образования: что такое эффективная школа и эффективный детский сад?: сборник. – 2014. – С. 178–191.

ИСПОЛЬЗОВАНИЕ ИГРОВЫХ ТЕХНОЛОГИЙ ОБУЧЕНИЯ ДЛЯ ФОРМИРОВАНИЯ ПРОФЕССИОНАЛЬНЫХ КОМПЕТЕНЦИЙ СТУДЕНТОВ

Н.А. Маликова

Арзамасский коммерческо-технический техникум, преподаватель

Россия, Нижегородская обл., г. Арзамас; e-mail: nslyudova@mail.ru

Данная статья посвящена деловой игре как интерактивному методу обучения, позволяющему реализовывать компетентностный подход. Использование деловых игр в процессе обучения является одним из наиболее актуальных направлений повышения эффективности образовательной деятельности. Представлен авторский сценарий деловой игры, включающей в себя разработку всех этапов жизненного цикла программного продукта.

Ключевые слова: деловая игра; профессиональные компетенции; информационные технологии; интерактивный метод обучения.

Основная задача любой профессиональной образовательной организации заключается в подготовке специалистов, отвечающих требованиям времени, что включает в себя умение самостоятельно добывать и обновлять

знания, ставить проблемы, принимать оригинальные решения в нестандартных ситуациях и проявлять социально значимые черты характера [1].

Принцип активности студентов в процессе обучения по-прежнему остается одним из основных в дидактике, а игровая деятельность, как педагогическая технология в таком контексте становится мотивирующей средой для создания потребности в усвоении знаний и умений. Особенно уместно и даже необходимо применять игровые технологии в обучении студентов учебных заведений СПО, так как у некоторых студентов достаточно низкая мотивация обучения, недостаточно развиты процессы восприятия, памяти, внимания. Игровая деятельность мотивирует студентов за счет своей добровольности, возможностями выбора и элементами соревновательности, удовлетворения потребности в самоутверждении и самореализации [2].

Игровое проектирование применяется при обучении самым различным дисциплинам, в последние годы такой вид обучения стал активно использоваться в учреждениях профессионального образования благодаря требованиям ФГОС СПО по перечню востребованных и перспективных профессий.

Целью данного исследования является оценка эффективности применения игрового проектирования, направленного на формирование профессиональных и общих компетенций при изучении профессионального модуля для студентов специальности «Информационные системы и программирование».

Для достижения поставленной цели необходимо решить следующие задачи:

1. Изучить необходимую психолого-педагогическую и методическую литературу по теме;

2. Разработать дидактическое обеспечение проекта, форму занятия и виды организации деятельности при обучении студентов на занятиях профессионального модуля;

3. Провести анализ, систематизацию и обобщение результатов, полученных в ходе реализации проекта.

Эффективность игры в значительной степени зависит от ряда факторов: четко продуманная цель; осуществление мотивации игровой деятельности; четкая организация подготовки, проведения и подведения итогов; постановка познавательных и проблемных вопросов в процессе игры; привлечение всех студентов группы [3].

Профессиональные компетенции, которые необходимо освоить обучающимся по данной специальности, открывают широкий круг возможностей для применения учебных игр, в том числе имитирующих профессиональную деятельность по созданию программного продукта начиная с написания технического задания на разработку и заканчивая презентацией готового продукта заказчику.

Деловая игра выбирается как методика обучения, прежде всего, для решения следующих педагогических задач:

1. Формирование у студентов целостного представления о профессиональной деятельности;

2. Развитие практической направленности мышления в профессиональной сфере;

3. Приобретение проблемно-профессионального и социального опыта, для принятия индивидуальных и коллективных решений;

4. Формирование познавательной мотивации [4].

При проведении деловой игры преподаватель ставит такие же дидактические и воспитательные цели, как и при планировании обычного занятия [5].

При определении целей важно ответить на следующие вопросы:

1. С какой целью проводится данная деловая игра;

2. Для кого проводится данная деловая игра: специальность, курс;

3. Какие компетенции должны развиваться в процессе игры.

В деловой игре, разработанной для проведения данного исследования, было решено использовать парную работу студентов. Студенты привлечены к работе с реальными задачами или задачами, приближенными к реальности, с различными источниками информации.

Прежде чем приступить к организации занятия с использованием метода обучения «деловая игра», необходимо учесть следующие правила:

1. В работу должны быть вовлечены все студенты;

2. Необходимо проявить внимание к подготовке занятия, в том числе подготовке материалов, всего необходимого участникам для работы в малых группах;

3. Необходимо четко обозначить роли каждой пары участников;

4. Необходимо создать при этом условия для формирования профессиональных компетенций, умения ориентироваться в новой ситуации, находить оригинальные подходы к решению проблемы [6].

Для проведения данного исследования было решено разработать деловую игру, имитирующую процесс разработки и сопровождения программного обеспечения, начиная с получения требований заказчика и написания технического задания до презентации заказчику готового продукта [7].

В игре предполагается разделение группы на пары со следующим распределением ролей:

1. Системный аналитик. Студенты, получившие данную роль должны написать техническое задание для разработчиков в соответствии с требованиями заказчика. Требования и пожелания заказчика к будущему программному продукту студенты получают в виде описания фирмы-заказчика, описания будущих пользователей программного продукта, руководства по стилю и пр. Результатом работы в данной роли должно стать техническое задание, разработанное в соответствии со всеми требованиями.

2. Разработчик баз данных – специалист по хранению и обработке данных, разрабатывает, заполняет базу данных в соответствии с требованиями заказчика. Студенты, выполняющие обязанности разработчика баз данных в процессе работы, используют техническое задание и таблицы с данными от заказчика. Результатом работы должна стать сформированная и заполненная база данных, пригодная к дальнейшей разработке программного продукта.

3. UI/UX дизайнер – разработчик визуальной составляющей программы, студентам будет необходимо продумать интерфейс на основании требования заказчика, руководства по стилю и с точки зрения удобства пользователя.

4. Разработчик или программист – студентам, получившим данную роль, необходимо написать форму регистрации новых пользователей в программе, форму для входа в программу уже зарегистрированных пользователей, прописать разделение прав доступа. Исходными данными для выполнения этого задания будут техническое задание и заполненная база данных, в том числе с данными уже зарегистрированных пользователей.

5. Разработчик или программист – вторым вариантом реализации этой роли будет написание части программы в соответствии с техническим заданием и базой данных. Результатом работы должна стать полностью функционирующие части программы (одна-две формы и несколько функций).

6. Тестировщики – студенты, выполняющие данную роль, получают готовую или часть готовой программы. Они должны выбрать вид тестирования, написать тестовые случаи, выбрать исходные данные для проведения тестирования, составить отчет о проведенном тестировании.

7. Разработчик пользовательской документации – в данной роли необходимо написать инструкцию для пользователя на основании технического задания и готового продукта.

8. Ответственный за презентацию продукта заказчику. Студенты в данной роли получают готовый продукт, техническое задание, инструкцию для пользователя и разрабатывают презентацию продукта.

Все необходимые для работы материалы и исходные данные студенты получают перед началом работы над своей задачей [8].

Ход игры.

I этап. Организационный момент. Ознакомление со структурой и задачами игры. Распределение ролей, выдача исходных материалов. Выбор формы демонстрации результатов в каждой роли.

II этап. Непосредственное решение поставленных задач. Формирование отчета о проделанной работе.

III этап. Демонстрация полученных результатов. Каждая пара студентов отчитывается перед группой о проведенной работе и полученных результатах. Описывают проблемы, с которыми столкнулись в процессе работы, отвечают на вопросы.

IV этап. Рефлексия, мобилизация студентов на обсуждение игры. Определение наиболее интересных моментов в игре, обсуждение возникших затруднений.

Такой формат игры позволяет студентам посмотреть и поработать на каждом участке жизненного цикла программы, познакомиться с результатами каждого этапа жизненного цикла, определить для себя, подходит ему полученная в игре роль или было бы интересно попробовать решить другие задачи в ходе разработки программного продукта.

Формат игры и её наполнение непосредственно связаны с профессиональными компетенциями, которые необходимо сформировать у студентов старших курсов в процессе изучения профессиональных модулей.

Реализация деловой игры позволяет студентам познакомиться с конкретными практическими примерами профессиональной деятельности, выполнить различные ролевые функции, принять управленческие решения в условиях наличия элемента неопределенности в информации.

Во время деловой игры происходит подготовка и знакомство с профессиональной деятельностью, возрастают уровень использования наглядности на уроке и познавательная мотивация студентов.

Использование игровых методов обучения позволяет преподавателю развить у студентов коммуникативные навыки и умения, приучить к работе в команде, показать важность каждого члена команды, вести грамотный диалог преподаватель – студент, студент – студент.

Применение на занятиях активных методов обучения, в том числе деловой игры, способствует модернизации учебно-воспитательного процесса и подготовки специалистов к их профессиональной деятельности.

Литература

1. Хруцкий Е.А. Организация проведения деловых игр: учебное пособие. – М.: Высшая школа, 1991. – 320 с.

2. Смолкин А.М. Методы активного обучения: научно-методическое пособие. – М.: Высшая школа, 1991. – 176 с.

3. Платов В.Я. Деловые игры: разработка, организация и проведение: учебник. – М.: Профиздат, 1991. – 156 с.

4. Зарукина Е.В., Магура М.И., Логинова Н.А., Новик М.М. Активные методы обучения: рекомендации по разработке и применению: учебно-методическое пособие. – СПб.: СПбГИЭУ, 2010. – 59 с.

5. Скачкова Л.С. УМК «Теория и практика эффективных презентаций». – URL: http://sfedu.ru/www/umr.umr_show?p_startpage=4&p_umr_name=&p_umr_author=&p_umrc_id=&p_umrr_id=&p_per_id=3157

6. Лапыгин Ю.Н. Методы активного обучения: учебник и практикум. – Люберцы: Юрайт, 2016. – 248 с.

7. Федорова Г.Н. Разработка, внедрение и адаптация программного обеспечения отраслевой направленности: учебное пособие. – М.: КУРС: ИНФРА-М. – 336 с. – URL: https://znanium.com/catalog/product/1138896 (дата обращения: 29.10.2020).

8. Хорев П.Б. Объектно-ориентированное программирование с примерами на C#: учебное пособие. – М.: ФОРУМ: ИНФРА-М, 2021. – 200 с. – URL: https://znanium.com/catalog/product/1195623 (дата обращения: 29.10.2020).

АКТИВИЗАЦИЯ ТВОРЧЕСКОЙ ДЕЯТЕЛЬНОСТИ МЛАДШИХ ШКОЛЬНИКОВ СРЕДСТАМИ ТРИЗ-ТЕХНОЛОГИИ

К.А. Малышева
Национальный исследовательский Нижегородский государственный
университет им. Н.И. Лобачевского, Арзамасский филиал ННГУ, магистрант
Россия, Нижегородская обл., г. Арзамас; e-mail: Novozheninaksu@mail.ru
Научный руководитель: Фёдорова С.В., к.п.н., доцент, sveta_fedorov@mail.ru

В данной статье рассматриваются особенности формирования творческого мышления младших школьников средствами ТРИЗ-технологии. Использование теории решения изобретательских задач в обучении позволяет развивать творческий потенциал обучающихся младших классов, что является одной из важнейших целей современного образования.

Ключевые слова: педагогика; теория решения изобретательских задач; инновационное образование; творческое мышление; начальная школа.

Л.Н. Толстой писал: «Если ученик в школе не научился сам ничего творить, то и в жизни он всегда будет только подражать, копировать, так как мало таких, которые бы, научившись копировать, умели сделать самостоятельное приложение этих сведений». Эта мысль актуальна, как никогда, и находит отклик во многих сферах жизни XXI века, в том числе и в педагогике.

Современный этап развития педагогики характеризуется глобальными изменениями в подходах к определению основных целей и задач начального образования. Новые образовательные принципы строятся на личностно-ориентированном деятельностном подходе к обучению младшего школьника. Общеизвестно, что первые годы обучения в школе чрезвычайно важны для становления личности ученика. В связи с этим крайне важно организовать учебный процесс, реализующий идею развивающего обучения, активизации творческих способностей младших школьников.

Развитие творческого потенциала школьника – важная задача современной педагогики, поскольку основной характеристикой современной развитой личности признано творческое мышление. Творческий подход к решению возникающих задач, уникальность принятых решений и нестандартный подход к выполнению заданий – приоритетный фактор успешного человека как специалиста в своей профессии, так и в личном плане. В настоящее время успеха достигает лишь тот, кто способен вносить уникальность в любой вид деятельности.

Под термином «творческое мышление» понимают психологический процесс, основанный на воображении и способствующий генерированию уникальных путей решения поставленных задач. Творческое мышление можно назвать продуктивным, так как оно формирует потенциал для нахождения оригинальных путей достижения целей и отличается свободой от стереотипов.

Актуальность развития творческого мышления в начальной школе заключается в том, что именно в младшем школьном возрасте учение является основным, ведущим видом деятельности ребёнка. Это даёт возможность за счёт постоянно расширяющейся сферы навыков и умений по-новому оперировать привычными предметами, прикладывая к этому воображение. Главной особенностью развития продуктивного мышления в этот период обучения является быстрая активизация интеллектуальных способностей за счет новой для ребёнка деятельности, что даёт мощный толчок к развитию творческого мышления и воображения.

Для развития творческой составляющей личности ребёнка необходим целый комплекс условий, благоприятных к проявлению творческих способностей. Сфера применения данного комплекса весьма разнообразна и включает в себя реализацию способов развития творческого мышления на многих предметах начальной ступени образования. Ситуации, подталкивающие к интуитивному нахождению нестандартного решения поставленной задачи, можно продумать и применять в любых, даже самых, казалось бы, нетворческих школьных дисциплинах. Примером тому является математика.

До недавнего времени математика была одним из тех предметов, где сложно было представить проявление и развитие детского творчества, однако сегодня это мнение в корне неверно. В наши дни существует множество уникальных, современных приёмов, методов и технологий, позволяющих активировать и развивать творческие способности. Некоторые из них можно применять и в математике. Одной из таких технологий является теория решения изобретательских задач (ТРИЗ).

Теория решения изобретательских задач – набор нетривиальных методов решения поставленных задач, в основе которых лежит креативный подход и принципы разрешения противоречий. ТРИЗ направлена на снятие психологической инерции, развитие гибкого, продуктивного мышления и фантазии. Эта теория предусматривает наличие множества вариантов разрешений поставленных задач и отрицает возможность нахождения единственно верного решения.

Целью использования теории решения изобретательских задач на уроках в начальной школе является не только передача знаний, умений и навыков, заключающихся в применении алгоритма решения изобретательской задачи, но и побуждение к самостоятельному творческому действию, развитию субъектности ребёнка и способности находить и использовать различные ресурсы для достижения цели.

Введём понятие изобретательской задачи. Очевидно, что это задача, к решению которой не подходят известные всем способы. Значит, возникает потребность в изобретении принципиально иных путей разрешения

данной задачи. Таким образом, изобретательской можно считать такую задачу, применение стандартных методов к решению которой будет являться неэффективным.

Существует несколько методов, которые применяют в теории решения изобретательских задач. Рассмотрим некоторые из них.

1. «Мозговой штурм». Такой метод коллективного решения поставленной задачи характеризуется тем, что ученикам предлагается определить цель изобретательской задачи, найти несколько способов её достижения с помощью перебора различных ресурсов и выбрать наиболее подходящий способ решения. Например, задача – не намокнуть под дождем. Дети в группе должны предложить свои варианты решения данной задачи. Таким образом тренируется умение школьников слышать друг друга, анализировать ситуацию, проявлять творческую активность в команде.

2. «Данетка». Такой метод позволяет научить детей выделять основные параметры предмета и формулировать вопросы для выяснения данных параметров. Метод направлен на обучение эффективному решению проблем на основе применения классификации. Например, загадывается предмет. Школьники должны угадать этот предмет с помощью вопросов, на которые можно получить ответ «да» или «нет».

3. «Морфологический анализ». Данный метод позволяет выявить все возможные решения путём выявления признаков объекта и составления всех возможных сочетаний данных признаков. Итог применения данного метода – систематизация перебора вариантов всех теоретически возможных путей решения, основанных на анализе структуры объекта. Использование морфологического анализа учит ребенка выделять типичные и отличительные признаки объекта (героя), его положительные и отрицательные стороны, классифицировать признаки по различным видам, что обогащает фантазию и развивает творческое мышление.

4. «Сказкосочинительство». Такой метод является предпосылкой для сочинения различных сюжетов, когда в начале истории задаётся противоречие, которое необходимо разрешить. Например, зададим начало истории: «Однажды лягушонок решил поплавать, но заплыл слишком далеко и начал тонуть...». Как спасти лягушонка? Ребёнок должен придумать свою концовку истории. Благодаря этому методу ребёнок учится находить выход из различных обстоятельств, преодолевая противоречия.

5. «Кляксы». Используя данный метод, детям раздаются листочки с изображениями клякс разных форм. Задание – придумать как можно больше вариантов, на что (или на кого) похожа заданная клякса. Этот метод способствует активации воображения и помогает преодолеть «шаблонность» мышления.

6. «Друдлы». Друдл (от англ. droodle – это рисунок) – головоломка, имеющая множество вариантов ответа. Задание – найти как можно больше интересных интерпретаций графической головоломки. Данный метод используется для целенаправленного развития воображения и способности выйти за рамки обыденного восприятия окружающих нас предметов.

7. «Скелет». Применяя данный метод, задаются сочетания согласных букв. Задача – добавить гласные, чтобы получить слова. Например, после изучения темы «Деление чисел», учитель задает сочетания «ДЛМ», «ДЛТЛ», «ЧСТН». Ученики должны догадаться, какие же слова здесь спрятаны, добавив гласные. Таким образом, дети могут не только лучше запомнить правильные ответы – компоненты деления чисел, но и проявить свою фантазию и предложить другие варианты, объяснив, почему они не подходят (не соответствуют теме).

Стоит отметить, что методов применения теории решения изобретательских задач достаточно много. Их использование формирует у ученика способность к самосовершенствованию и развитию творческих способностей.

Приведём пример использования одного из методов ТРИЗ («мозговой штурм») на уроке математики в начальной школе. Для закрепления темы «Порядок действий в выражениях со скобками» учитель предлагает назвать популярные ошибки при решении подобных заданий. Выписав названные учениками ошибки на доску, учитель помогает ученикам увидеть свои проблемы: неверное установление порядка действий, ошибки при вычислении и прочие. Далее учитель предлагает классу найти пути решения этих проблем. Что можно предложить, придумать, предпринять? Учитель предлагает провести «мозговой штурм»: разделившись на команды, ученики должны представить своё уникальное решение. При этом обязательно выслушать мнение каждого члена команды, проговорить сгенерированные решения и обсудить их. Так, дети могут предложить составить памятки, разработать настольную игру для лучшего запоминания порядка действий и так далее. Применение придуманных действий действительно повысит уровень усвоения пройденной темы, поскольку каждый ученик будет считать себя причастным к разработке уникального учебного продукта.

Таким образом, развитие творческого потенциала младших школьников – приоритетная цель педагога, требующая применения инновационных технологий и методов её достижения. Современное образование направлено на формирование всесторонне развитой, творческой, активной и конкурентоспособной личности, способной генерировать уникальные идеи и воплощать их в жизнь.

Применение элементов ТРИЗ в различных, даже «нетворческих» дисциплинах начальной школы способствует развитию субъектности ребенка, активизации его творческих способностей, поощрению находчивости и сообразительности. Научившись использовать приёмы теории решения изобретательских задач, школьник сможет эффективно их использовать не только в учебной деятельности, но и в жизненных ситуациях.

Литература

1. Альтшуллер Г.С. Найти идею. Введение в ТРИЗ − теорию решения изобретательских задач: учебное пособие. − 2-е изд. − М.: Альпина Бизнес Букс, 2008. – 401 с.

2. Белошистая А.В. Методика обучения математике в начальной школе: курс лекций: учебное пособие. – М.: Гуманитар. изд. центр ВЛАДОС, 2016. – 455 с. – ЭБС «Консультант студента». – Адрес доступа: http://www.studentlibrary.ru/book/ISBN5691014226.html

3. Гусева В.А. ТРИЗ как средство развития творческого воображения детей: учебное пособие. – Псков: Логос плюс, 2016. – 162 с.

4. Кун Н.А. Мифы и легенды Древней Греции. – М.: АСТ; СПб.: Полигон, 2005. – 479 с.

5. Рыбцова Л.Л. Современные образовательные технологии: учебное пособие. – М.: Юрайт, 2019. – 90 с. // ЭБС «Юрайт». – Адрес доступа: https://biblio-online.ru/book/sovremennye-obrazovatelnye-tehnologii-441628

ВОЗМОЖНОСТИ ТЕХНОЛОГИИ СТОРИТЕЛЛИНГ В ОБУЧЕНИИ МЛАДШИХ ШКОЛЬНИКОВ МАТЕМАТИКЕ

М.Е. Малышева

Национальный исследовательский Нижегородский государственный университет им Н.И. Лобачевского, Арзамасский филиал ННГУ, студент

Россия, Нижегородская обл., г. Арзамас; e-mail: mal.mar2017@yandex.ru

Научный руководитель: Фёдорова С.В., к.п.н., доцент, sveta_fedorov@mail.ru

В данной статье рассматриваются возможности использования технологии сторителлинг в обучении младших школьников математике. Применение сторителлинга позволяет повысить интерес учеников не только к предмету, нои к учебному процессу в целом за счет эмоционально окрашенной и интересной детям формы передачи информации.

Ключевые слова: сторителлинг; инновационные технологии; современное образование; математика; начальная школа.

Современный мир диктует правила для всех сфер жизни человека. Необходимость изменений коснулась, в первую очередь, образования. Именно образование отвечает за формирование и развитие современных людей, стремящихся к самореализации и успеху. Личный успех обучающихся и повышение уровня развития общества в целом – главная задача современного образования.

Достижение поставленных задач в современном образовании обеспечивается применением инновационных технологий обучения, способствующих развитию субъектности школьников, развитию их творческого воображения и раскрытию потенциала каждого ученика. Одной из таких технологий является сторителлинг.

Сторителлинг – технология, позволяющая эффективно донести информацию до слушателя. Иными словами, это способ передачи информации с помощью истории (сказки, притчи и т.п.). Истории могут быть основаны на фактах или приукрашены для более удачного раскрытия основного смысла. История – это своего рода универсальный, понятный всем язык. Слушая те или иные истории, мы можем испытывать весь спектр эмоций: чувство восторга, надежды, отчаяния, гнева [4].

Изначально сторителлинг как эффективный способ передачи информации зародился в бизнесе, но сегодня эта технология используется во многих сферах жизни человека, в том числе и в образовании.

Целью использования технологии сторителлинг в образовании является эффективное донесение информации до учеников с помощью привлечения внимания детей с начала повествования и удерживание его в течение всей истории. Сторителлинг как технология передачи информации от педагога к ученику выполняет мотивирующую, развивающую, воспитательную и наставническую функции [3].

Применяя технологию сторителлинг в образовательном процессе, важно учитывать возрастные особенности детей, их интеллектуальный, эмоциональный, физический и духовный уровень развития. В рассказываемой истории должны быть определенные герои, обладающие особенными чертами характера, которые будут отображаться в событиях всего повествования. Главный герой обязательно должен вызвать симпатию у детей. Аудитория должна проявлять определенные эмоции к героям: сочувствие, сопереживание, радость и так далее [6].

Исходя из этого важно добавлять эмоциональный фон к фактам, не забывая о чувстве юмора, поскольку юмор – мощное оружие для решения многих проблем. Кроме того, необходимо учесть важную особенность детей младшего школьного возраста – у них ярко выражены фантазия и воображение. Так или иначе, образы героев сказок полностью и практически навсегда проникают в подсознание детей.

Любая история должна состоять из определенных этапов, которые делают ее полной, понятной, интересной и запоминающейся:

1. Вступление. Как правило, оно должно быть достаточно коротким, но способным зацепить внимание каждого ученика. Оно должно вызвать явный интерес к тому, что же будет дальше. Обычно во вступлении внимание детей концентрируется на вопросе или проблеме, которым посвящена история и на которые в итоге будет получен ответ.

2. Развитие события. На этом этапе формируются сюжетные линии и характеры действующих героев, проявляется противоречие или конфликт, о котором было сказано во вступлении. Ситуация становится все более напряженной, удерживая внимание детей и концентрируя на проблеме.

3. Кульминация. На данном этапе напряжение доходит до максимума, появляется разрешение поставленной проблемы, раскрывается главная тайна. Чем неожиданнее разрешение проблемы (раскрытие тайны) – тем интереснее.

4. Заключение. Оно должно быть кратким, но ёмким, а также нести в себе мораль, которую ученики должны усвоить [1].

Рассмотрим возможности применения сторителлинга на уроках математики в начальной школе. Известно, что проблема формирования интереса младших школьников к математике с каждым годом приобретает все большую актуальность. Практика преподавания в начальной школе показала, что успешность восприятия информации зависит не только от уровня сложности предлагаемого материала, но и от формы ее подачи, которая должна вызывать заинтересованность и познавательную активность. Очевидно, что учебный процесс протекает эффективнее, если уроки математики эмоционально окрашены.

Таким образом, при изучении новой темы учитель может не ограничиваться традиционным объяснением материала учебника, а преподнести его в виде интересной, запоминающейся истории. Рассмотрим пример использования сторителлинга на уроке математики при изучении темы «Компоненты сложения и вычитания» [2].

«На планете “Математика” жили-были числа. Все они были разные: веселые или грустные, дружелюбные или завистливые, добрые или злые. И жили все они по-разному: одни дружили друг с другом и всем помогали, а другие – обижали друг друга и ничем не делились. Сложно было цифрам жить вместе, и они долго думали, что же делать? Как сделать так, чтобы всем жилось хорошо? Чтобы все числа занимались своим делом и не мешали другим? И вот однажды к числам пришел мальчик. Он был отличником, хорошо учился и знал, как разделить числа так, чтобы все они занимались своим делом и не мешали друг другу! Мальчик посоветовал добрым и дружелюбным числам жить вместе, и назвал их страну “Сложение”. В этой стране принято складывать все, что есть у жителей и получать общее количество. Например, число 2 вырастило в своем огороде 2 морковки, а число 8 вырастило 8 морковок, они сложили свой урожай вместе и получили целых 10 морковок! Общий урожай стали называть “Сумма”, а всех жителей страны – “Слагаемое”, потому что в любой момент они с радостью объединялись друг с другом. Злым и жадным числам мальчик посоветовал жить в своей стране и назвал ее “Вычитание”. Жители этой страны приходили друг к другу в гости и отнимали урожай. Например, число 7 вырастило в своем огороде 7 морковок, а число 3 пришло к ней в гости и отняло 3 морковки. Так у числа 7 осталось всего 4 морковки. Тех, кто отнимал урожай у других назвали “Вычитаемое”. Тех, у кого забирали – “Уменьшаемое”. А то, что оставалось у Уменьшаемого, назвали “Разность”. Вот так мальчик разрешил эту непростую ситуацию. Теперь все числа живут отдельно и делают свое дело. Каждая страна очень важна, ведь сложение и вычитание – важные математические действия. А мы с вами теперь знаем, чем отличаются эти два действия и как называются их компоненты» [5].

Таким образом, сторителлинг – уникальная педагогическая технология, построенная на применении историй с конкретной структурой и интересным героем, которая направлена на разрешение педагогических вопросов воспитания, развития и обучения. Применение этой технологии является эффективным при обучении младших школьников математике. Она значительно увеличивает интерес детей к теме урока, к предмету и учебному процессу в целом. Кроме того, применение сторителлинга повышает уровень творческого мышления школьников, что положительно влияет на развитие личности и формирование устойчивого стимула к личностному росту и развитию.

Литература

1. Гузенков С. Алгоритмы сторителлинга. Как создавать истории и использовать их в текстах и презентациях. – М.: Издательские решения, 2015. – 488 с.

2. Белошистая А.В. Обучение математике в начальной школе: методическое пособие. – М.: Академия, 2016. – 344 с.

3. Русакова А.С. Ключи к детской душе. Как рассказывать и сочинять истории и сказки. – М.: Обруч, 2015. – 192 с.

4. Симмонс А. Сторителлинг. Как использовать силу историй. – М.: Манн, Иванов и Фербер, 2013. – 177 с.

5. Сахарук К.В. Сторителлинг как игроой метод обучения математики в первом классе. – Минск: Педагогический университет, 2018. – 132 с.

6. Федорова С.В., Барчева А.А. Использование техники сторителлинг в работе с детьми дошкольного возраста // Молодой ученый. – 2017. – №16. – С. 515–518.

ВЛИЯНИЕ ИНФОРМАТИЗАЦИИ И ЦИФРОВИЗАЦИИ НА ОБРАЗОВАТЕЛЬНЫЙ ПРОЦЕСС

Ю.И. Матвеева
Нижегородский государственный педагогический университет имени Козьмы Минина, студент
Россия, Нижегородская обл., г. Нижний Новгород; e-mail: matveevajuliaaa@mail.ru
Научный руководитель: Сулима И.И., д.филос.н., доцент, sulima.i.i@mail.ru

В статье рассматриваются польза и вред информатизации и цифровизации на образовательный процесс. Выявлена суть цифровизации образовательной сферы, и изменений, происходящих в обществе под влиянием цифровых технологий.

Ключевые слова: информатизация; глобализация; глобальное информационное общество; цифровизация; образовательный процесс.

«Сформированное академиком В.И. Вернадским представление о ноосфере материализуется на наших глазах. Привычные всем четыре пространства: земля, воздух, вода, космос, – в которых активно действует человечество, дополнилось быстроразвивающимся еще одним пятым пространством, это пространство получило название – цифровое» [1, с. 67].

Цифровое пространство в настоящее время уже глобально сформировалось и является не менее значимым, чем четыре вышеперечисленных пространства. Новое пространство стало материальной основой становления цифрового, или информационного общества. Взрывное развитие цифровой среды сегодняшний день определяется быстроразвивающимися технологиями.

Создание информационного общества является главной целью многих субъектов мировой экономики. Понятие «информация» стало общекультурной ценностью и дало название целой эпохе. Так зачем же нужна информатизация общества? Какая от этого польза? Почему все так хотят участвовать в разработке новейших программ и разрабатывают идеи глобальной информатизации всех сфер жизни человечества?

Что такое глобальное информационное общество?

Глобализация и информационное общество являются тесно связанными явлениями.

«Термин “глобальное информационное общество” достаточно широк и включает в себя, прежде всего, глобальную унифицированную информационную индустрию, развивающуюся на фоне непрерывно возрастающей роли информации и знаний в экономическом и социально-политическом контексте» [2, с. 28].

Глобализация, информатизация, цифровизация – всё это тенденции развития общества.

В современном мире происходит цифровизация всех сфер жизни общества. Упрощает ли этот процесс жизнь людям? Безусловно, процесс цифровизации имеет много плюсов и играет важную роль для человечества. Создаются программы, для удовлетворения потребностей человека, повышается качество жизни в стране, создаются новые рабочие места, появляется удаленная работа. Но какова роль цифровизации в образовании?

Сегодня в качестве нового тренда в развитии отечественного образования выделяется цифровизация [3]. В процессе цифровизации меняются организация образовательного процесса и сама структура обучения. Осознание критической значимости цифровизации российской системы образования руководством Российской Федерации привело к тому, что был разработан проект «Модернизация российского образования», главной целью которого была цифровизация системы школьного образования. В рамках данного проекта осуществлялось приобретение компьютерного оборудования в общеобразовательные учреждения. Стимулировались образовательные учреждения, которые активно внедряли в образовательный процесс инновационные образовательные программы и участвовали в процессе цифровизации.

В процессе совершенствования образования с каждым разом всё большую роль приобретают современные технологии, внедрение которых способствует модернизации. Современная цифровая школа XXI века дает возможность учителям более понятно и ясно объяснять материал с помощью применения различных программ и презентаций. Использование на уроке интерактивной доски помогает сделать объяснение материала более интересным. В процессе урока современные цифровые технологии позволяют «побывать» ученикам в музеях, галереях, посмотреть 3D-экскурсии, рассмотреть различные объёмные геометрические фигуры, более подробно разобраться в процессах и явлениях, дистанционно провести какой-либо опыт (если школа не имеет возможности провести его очно).

Цифровая трансформация играет важную в роль в преобразовании современного учебного процесса. Использование в образовательном процессе компьютерных технологий помогает педагогу обеспечить каждого ученика раздаточным материалом. Возможность работы с компьютерными технологиями, а именно, с презентациями или обучающими видео, помогает сократить применение печатного материала. Цифровые источники, которые доступны в сети Интернет, насчитывают сотни образовательных материалов, которые могут использоваться учителем в качестве дополнительной информации для объяснения темы урока.

Цифровизация образовательного процесса играет большую роль не только в отношениях «учитель – ученик», но и в отношениях «учитель – учитель». Создано множество платформ и сайтов, на которых педагоги могут обмениваться педагогическим опытом и профессиональными знаниями.

Конечно, значение цифровизации образования велико. Но существует и вторая сторона медали. Цифровизация образовательного процесса влечет за собой ряд последствий, влияющих на жизнедеятельность современного ученика. В адрес вовлечения детей в цифровизацию не раз звучала критика экспертов.

Сидячий образ жизни перед компьютерным экраном вызывает проблемы с позвоночником, нарушение осанки, ухудшение зрения, также излучение – всё это негативные факторы, влияющие на здоровье обучающегося. «Электромагнитные и электростатические поля, нарушение правил освещения и размещения рабочих мест, поголовная безграмотность в правилах безопасного применения компьютерной техники – вот объективная характеристика обвальной российской компьютеризации» [4, с. 52].

Частое общение в чатах пагубно влияет не только на грамотность, но и на владение устной речью во время личного общения. Многие сайты в интернете пестрят информацией, которая необходима для выполнения самостоятельных и контрольных работ, поэтому ученики перестают самостоятельно выполнять задания для проверки знаний и решают прибегнуть к более простому способу выполнения заданий (поиск ответов в интернете). Частое использование сети Интернет для поиска ответов приводит школьника к утрате способности анализировать, неумению думать, неспособности к научному творчеству. Несамостоятельное выполнение заданий не даёт учителю увидеть реальную картину знаний школьника.

Также технологические новшества могут снизить порог восприимчивости к другому человеку, вследствие этого сформируется духовная пустота людей. Научно-технический прогресс не может заменить процесс воспитания детей. Технологизация жизни, в том числе и образования, приводит к разладу между чувствами и мышлением. В процессе развития цифрового общества дети разучились работать с книгами, самостоятельно выбирать важную информацию из печатного материала.

Таким образом, процесс информатизации и цифровизации образования – это многогранное явление, которое охватывает все сферы жизнедеятельности человека. Важная роль компьютерных технологий при формировании образовательной среды России очевидна, так как их применение способствует повышению уровня усвоения знаний школьников. Но следует отметить, что использование компьютерных технологий не позволит заменить учителя и живое общение. Цифровизация способствует снижению уровня самостоятельности учащихся. Новое цифровое пространство необходимо развивать и применять на практике, но не забывать о возможных последствиях, которые возникают вследствие использования цифровых ресурсов в образовании.

Литература

1. Земсков А.И. Открытый доступ: роль библиотек // Научные и технические библиотеки. – 2016. – №6. – С. 61.

2. Городнова А.А. Формирование глобального информационного пространства // Развитие информационного общества: учебник и практикум для академического бакалавриата. – М.: Юрайт, 2017. – С. 234.

3.Строков А.А. Цифровизация образования: проблемы и перспективы // Вестник Мининского университета. – 2020. – Т.8. – №2. – С. 15.

4. Мухаметзянов И.Ш. Влияние информационных технологий на здоровье студентов // Казанский педагогический журнал. – Казань: Институт педагогики, психологии и социальных проблем, 2006. – С. 248.

РЕАЛИЗАЦИЯ УПРАВЛЕНЧЕСКОЙ СОСТАВЛЯЮЩЕЙ В РАБОТЕ УЧИТЕЛЯ-ЛОГОПЕДА

Е.В. Мечтаева

Национальный исследовательский Нижегородский государственный
университет им. Н.И. Лобачевского, Арзамасский филиал ННГУ, магистрант
Россия, Нижегородская обл., г. Арзамас; e-mail: eseniamecta@gmail.com
Научный руководитель: Фомина Н.И., к.п.н., доцент, ekvidi@mail.ru

В статье представлена точка зрения на управление работой школьного учителя-логопеда. Рассматривается суть процессов управления и самоменеджмента педагога-логопеда, описываются формы и методы организации логопедической работы в условиях школы, дается обоснование актуальности ее совершенствования.

Ключевые слова: логопедическая работа; учитель-логопед; управленческие функции; самоменеджмент учителя-логопеда; подходы к совершенствованию логопедической работы.

Работа учителя-логопеда на сегодняшний день реализуется во многих школах. Ее организация, управление ею – важный вопрос для образовательных организаций, особенно для ОО коррекционного вида. Учитель-логопед совместно с педагогами-предметниками и дефектологами осуществляет психолого-педагогическое сопровождение учащихся с ограниченными возможностями здоровья. Учитывая, что в последнее время наблюдается рост речевых нарушений дошкольников, многие дети приходят в школу с имеющимися дефектами речи. Поэтому важность логопедической работы возрастает в разы. В деятельности учителя-логопеда много направлений, все они связаны с совершенствованием устной и письменной речи младших школьников. В связи с этим появляется необходимость эффективного управления логопедической работой. Эта часть логопедической работы, управленческая составляющая, реализуется через функции управления. Управленческие функции были выдвинуты исследователями в области педагогического менеджмента. В частности, С.Ю. Трапицын выделяет несколько таких функций: информационно-аналитическую; мотивационно-целевую; планово-прогностическую; организационно-исполнительскую; контрольно-диагностическую; регулятивно-коррекционную» [4, с. 98].

Управление работой учителя-логопеда в школе можно осуществлять и в соответствии с принципами, выдвигаемыми исследователем А.М. Моисеевым, который под управлением в образовании понимает «деятельность, направленную на выработку решений, организацию, контроль, регулирование объекта управления в соответствии с заданной целью, на анализ и подведение итогов на основе достоверной информации» [5, с. 14].

Логопедическая работа ведется с целью оказания специальной помощи обучающимся, имеющим нарушения в развитии устной и письменной речи, в освоении образовательных программ. Для ее эффективного функционирования логопеду необходимо правильно организовывать свою деятельность, планировать и осуществлять контроль результатов и самоанализ своей работы.

Важно отметить, что управление должно осуществляться в соответствии с современными требованиями к работе учителя-логопеда. Они определены Федеральными государственными образовательными стандартами. Исследователь Л.В. Годовникова, рассматривая вопросы психолого-педагогического сопровождения детей с ограниченными возможностями здоровья и проблему инклюзивного обучения, определяет такие требования к самим специалистам-логопедам и к логопедической работе в школе:

– логопедическая работа должна отвечать за выполнение задач, стоящих перед всем образовательным учреждением;

– логопедическая работа действует в рамках Устава образовательной организации, ее деятельность регламентируется локальными нормативными актами;

– специалисты-логопеды должны быть в курсе современных достижений логопедической науки сегодняшнего дня и применять в работе с детьми современные, научно-обоснованные методы;

– специалисты-логопеды обязаны оказывать необходимую и возможную логопедическую помощь детям в решении логопедических проблем, учитывая их индивидуальные, возрастные особенности, а также особенности воспитания [2, с. 48].

Деятельность школьного логопеда должна осуществляться в тесном сотрудничестве с психологической службой в школе. Данный аспект регламентирован нормативными внутренними актами. Исследователь Т.Н. Волковская говорит о том, что логопедическая работа в школе призвана реализовать три важных направления:

1. Коррекция нарушений в развитии устной и письменной речи обучающихся.
2. Своевременное предупреждение и преодоление трудностей в освоении образовательных программ.
3. Просветительская деятельность среди родителей и педагогов по вопросам логопедии [1, с. 12].

Проанализировав современное состояние логопедической работы во многих школах, мы можем говорить о проблемах ее функционирования, и как следствие, – о необходимости эффективного управления. Среди главных вопросов, которые нужно решить в процессе управления, можно назвать следующие:

– необходимость повышения квалификации специалистов-логопедов;

– расширение инновационной методической базы;

– расширение логопедической работы с родителями детей;

– повышение уровня взаимодействия учителя-логопеда с педагогическим коллективом в рамках организации полноценной речевой среды;

– улучшение материально-технического и методического оснащения базы логопедического кабинета;

– внедрение в работу учителя-логопеда дополнительных информационно-коммуникационных технологий;

– контроль за соблюдением санитарно-гигиенических требований к деятельности логопедических кабинетов.

Решить названные проблемы поможет определенная система работы, направленная на улучшение хода логопедического процесса и повышение его эффективности. Так, в программу управления работой школьного логопеда необходимо включить несколько направлений.

В первую очередь, следует активизировать использование инновационных коррекционных логопедических методик. Среди таких специалисты называют несколько технологий:

– индивидуальные логопедические занятия с применением моделирования и проигрывания сказок (Т.А. Ткаченко);

– методика, основанная на сочетании речи с кодированными движениями пальцев рук;

– мнемотехника;

– авторские методики логопедического и пальцевого массажа;

– технологии арт-терапии, в которые входят следующие методики: музыкотерапия и вокалотерапия, изотерапия, основанная на использовании нетрадиционных техник рисования, сказкотерапия, психогимнастика, логоритмика, танцевальная терапия и т.д.;

– Су-Джок-терапия;

– все виды сенсорной терапии (песочная терапия, использование круп, мелких предметов и деталей на занятиях);

– авторские логопедические гимнастики (гимнастика Стрельниковой).

Как уже было отмечено, одним из важных направлений в процессе управления логопедической работой является работа с родителями. В первую очередь, специалисты должны наладить с представителями обучающихся партнерские и доверительные отношения. Это поможет в формировании у них информационной готовности к логопедическому процессу, а также обеспечит полноценное сотрудничество в вопросах организации полноценной речевой среды.

Один из важных этапов в работе по обеспечению взаимодействия учителя-логопеда и родителей заключается в планировании совместной деятельности. Большую роль в данном направлении играет просветительство.

Можно предложить следующие формы взаимодействия:

– организация логопедических родительских собраний, практикумов, совместных занятий с детьми;

– индивидуальные беседы с родителями, консультации;

– выпуск памяток, буклетов для родителей, оформление информационных стендов и уголков для родителей;

– освещение логопедической работы на сайте школы, на тематических страницах в социальных сетях;

– реализация совместных логопедических проектов.

Все вышеперечисленные формы работы призваны повысить грамотность родителей в области развивающей и коррекционной педагогики, повысить у них интерес и желание участвовать в воспитании и развитии своего ребенка.

Другой важный вопрос в управлении работой логопеда школы – налаживание взаимодействия специалистов службы с остальными педагогами. В рамках данной деятельности необходимо организовать сотрудничество по следующим направлениям:

– повышение информационной культуры педагогов в области логопедии через совместные занятия, курсы, работу с родителями и детьми;

– посещение занятий педагогов для выработки единой линии в работе с детьми, имеющими нарушения речи;

– выступление на педагогических советах школы;

– осуществление контроля за качеством проведения педагогами речевой работы с детьми;

– разработка и реализация совместно с другими педагогами индивидуальных коррекционных маршрутов для детей, имеющих речевые нарушения;

– проведение логопедических мониторингов вместе с педагогами;

– разработка совместных планов работы;

– сотрудничество с педагогами и психологом при проведении диагностических исследований;

– сотрудничество педагога-логопеда с воспитателями группы продленного дня: разработка системы логопедических игр, составление дидактических игр, реализация совместных планов работы;

– взаимодействие с логопедами и педагогами других образовательных организаций с целью обмена опытом (участие в вебинарах, конференциях, совещаниях, конкурсах профессионального мастерства).

Важный аспект управления касается также и развивающей предметно-пространственной среды логопедического кабинета, его материально-технической и методической базы. В данном направлении следует провести следующую работу:

– эстетично и привлекательно оформить логопедический кабинет, чтобы дети чувствовали себя на занятиях комфортно;

– организовать в кабинете рабочие зоны.

Первая зона должна быть предназначена для индивидуальных логопедических занятий с детьми. Здесь необходимо специальное оборудование: логопедический стол с настенным зеркалом, стулья, набор постановочных логопедических, массажных логопедических зондов и их заменителей, средства для дезинфекции логопедических зондов, инструментов, другого оборудования, таймер и песочные часы для логопедических занятий, дидактические и наглядные пособия.

Вторая зона будет предназначена для проведения подгрупповых логопедических занятий с детьми. Она должна быть оборудована ученическими партами и стульями по росту детей, индивидуальными акриловыми зеркалами, интерактивной доской, магнитно-маркерной доской с набором букв, настенной кассой букв, индивидуальными кассами букв и слогов, таблицами для чтения.

Третья зона предназначена для работы самого учителя-логопеда. Кроме необходимой мебели – стола, стульев, шкафов – в ней должны быть технические средства обучения (компьютер или ноутбук, планшет, мультимедийная установка, аудиотека и видеотека), методическая литература по проблемам логопедии, а также дидактическое и игровое оборудование для логопедической работы с детьми:

– дидактические пособия;

– кубики разного цвета и размера;

– счётный материал;

– разрезные картинки разной конфигурации;

– наборы геометрических фигур, наборы карточек, предметных и разрезных картинок для развития связной речи;

– шнуровки, прищепки, массажеры, лабиринты, мозаики, пазлы для развития мелкой моторики рук;

– свистки, дудочки, вертушки, летающие шарики для развития речевого дыхания.

Особое внимание в процессе управления логопедической работой необходимо обратить на использование педагогами средств ИКТ. Внедрение компьютерных технологий сегодня является новой ступенью в образовательном процессе. Необходимость активизации использования средств ИКТ в работе логопеда возникла в связи с реализацией национального проекта «Образование», рассчитанного на 2019–2024 годы. В него входят федеральные проекты, один из которых – «Цифровая образовательная среда» – подразумевает «создание к 2024 году современной и безопасной цифровой образовательной среды, обеспечивающей высокое качество и доступность образования всех видов и уровней, создание в регионах целевых моделей цифровой школы, повышение уровня владения цифровыми навыками у школьников и обеспечение образовательных организаций высокоскоростным

интернетом» [6]. В связи с этим педагоги должны обладать всеми необходимыми ИКТ-компетенциями. Для реализации коррекционных задач, а самое главное, для повышения мотивации детей к занятиям специалистам-логопедам необходимо включиться в процесс широкого использования ИКТ в своей практике, рационально использовать на индивидуальных, подгрупповых, фронтальных занятиях компьютерные программы, которые могут служить одним из эффективных средств оптимизации процесса коррекции речи. Использование современных информационных компьютерных технологий в работе отразится на качестве всей логопедической работы. На сегодняшний день разработано немало специализированных или адаптированных компьютерных программ, обучающих, диагностических и развивающих. Программная ИКТ-среда логопедической службы может пополниться следующими компьютерными дидактическими средствами:

1. «Игры для тигры» – программа предназначена для коррекции общего недоразвития речи у детей старшего дошкольного и младшего школьного возраста и позволяет эффективно работать над преодолением разных нарушений речи. Повышению мотивационной готовности и интереса детей к логопедическим занятиям способствуют объемное изображение, звуковое сопровождение, игровая интерактивная форма подачи учебного материала от веселого ведущего Тигренка.

2. Программа «Волшебный букварь» помогает учителю-логопеду сделать для детей чтение и письмо увлекательной игрой с «живыми», «говорящими» буквами.

3. Методика на основе ИКТ «Баба Яга учится читать» относится к методикам опережающего обучения и представляет собой обучение детей навыкам чтения на базе занимательных игр, красочной мультипликации и анимации.

4. ИКТ-тренажер «Дэльфа 142» позволяет специалисту логопедической службы работать с любыми речевыми единицами от звука до текста, решать логопедические задачи от коррекции речевого дыхания и голоса до развития лексико-грамматической стороны речи.

5. «Компьютерный практикум для логопедических занятий в начальной школе» состоит из 20-ти компьютерных игр и около 1500 дидактических упражнений. Комплекс предназначен для практической отработки знаний, умений, навыков с детьми от 6-ти до 10-ти лет и позволяет работать по нескольким направлениям:

– подготовительная логопедическая работа;
– развитие звуковой стороны речи школьников;
– развитие лексико-грамматического строя детской речи;
– развитие у школьников с нарушениями связной речи;
– работа по индивидуальным программам.

6. Программно-дидактический комплекс «Мерсибо Логомер 2» основан на использовании звуковых сигналов и содержит «конструктор логопедического занятия», благодаря которому педагог-логопед можзет самостоятельно строить занятие, выбирая только нужные для конкретного ребенка упражнения, при этом задавая длительность и сложность каждого из них, что позволяет учитывать индивидуальные особенности детей.

7. Комплекс «Море Словесности» представляет собой уникальную методику профилактики и коррекции четырех видов дисграфии и позволяет работать над профилактикой и коррекцией нарушений письма у детей детей от 6-ти до 13-ти лет.

8. Программно-дидактический комплекс «Занимательная фонематика» помогает развить у детей с нарушениями речи фонематический слух и сформировать навыки звуко-буквенного анализа.

Улучшение материально-технической базы и использование инновационных компьютерных технологий в логопедической практике приведет к повышению эффективности работы в целом.

Таким образом, мы можем говорить о том, что система мероприятий по управлению логопедической работой базируется на принципах как образовательного менеджмента, так и самоменеджмента самого учителя-логопеда. Важно, чтобы педагог целенаправленно и осознанно управлял не только собственной профессиональной деятельностью, но и процессом личностного и профессионального самосовершенствования и развития. Под этой деятельностью следует понимать целесообразное применение испытанных и инновационных методов работы в повседневной практике для оптимального решения логопедических коррекционных задач. Кроме того, организация логопедической работы связана с выполнением принятых решений и планов на основе принципов современного педагогического менеджмента. И это один из способов повышения эффективности работы учителя-логопеда.

Литература

1. Волковская Т.Н., Левченко И.Ю. Логопсихология: учебник. – М.: Юрайт, 2020. – 190 с.

2. Годовникова Л.В. Психолого-педагогическое сопровождение обучающихся с ОВЗ: учебное пособие. – 2-е изд. – М.: Юрайт, 2020. – 218 с.

3. Лалаева Р.И., Серебрякова Н.В., Зорина С.В. Нарушения речи и их коррекция у детей с задержкой психического развития: учебное пособие. – М.: Гуманитарный изд. центр «ВЛАДОС», 2004. – 303 с.

4. Менеджмент в образовании: учебник и практикум / С.Ю. Трапицын [и др.]; под ред. С.Ю. Трапицына. – М.: Юрайт, 2019. – 413 с.

5. Моисеев А.М. Как выявлять, осмысливать и описывать опыт стратегического управления школой: научно-методическое пособие / под ред. О.М. Моисеевой. – М.: АСОУ, 2016 – 364 с.

6. Национальный проект «Образование». – Адрес доступа: https://strategy24.ru/rf/education/projects/natsionalnyy-proekt-obrazovanie (дата обращения: 27.04.2020).

7. Федеральный государственный образовательный стандарт начального общего образования. – М: УЦ Перспектива, 2014. – 41 с.
8. Федеральный государственный образовательный стандарт начального общего образования обучающихся с ограниченными возможностями здоровья. – М.: УЦ Перспектива, 2014. – 260 с.
9. Федеральный закон «Об образовании в Российской Федерации». – Адрес доступа: http://www.consultant.ru/document/cons_doc_LAW_140174

РАЗВИТИЕ ПОЗНАВАТЕЛЬНОГО ИНТЕРЕСА К ГЕОГРАФИИ У УЧАЩИХСЯ С ЗАДЕРЖКОЙ ПСИХИЧЕСКОГО РАЗВИТИЯ НА ОСНОВЕ ПРИМЕНЕНИЯ ТВОРЧЕСКИХ ЗАДАНИЙ

С.С. Мокрушина
Национальный исследовательский Нижегородский государственный университет им. Н.И. Лобачевского, Арзамасский филиал ННГУ, магистрант
Россия, Нижегородская обл., г. Арзамас; e-mail: lana.mokrushina.96@mail.ru
Научный руководитель: Жиженина Л.М., к.б.н., доцент, statueva@mail.ru

Представленная статья направлена на раскрытие проблемы обучения детей в коррекционных классах, их мотивацию к обучению. В работе сделан акцент на развитии творческих способностей школьников. Выделены методические условия для развития креативных способностей учащихся.

Ключевые слова: интерес; познавательный интерес; коррекция; классы коррекционного обучения; учащиеся, ЗПР (задержка психического развития); творчество; творческая деятельность; методы обучения; средства обучения.

Проблема развития познавательного интереса всегда была в центре внимания педагогов-предметников. Об этом свидетельствует большое количество подходов к определению понятия «интерес», а также «познавательный интерес». Каждый педагог старается как можно больше заинтересовать и углубить знания учащихся в предмете, который он преподаёт. Когда мы говорим о проблеме познавательного развития, чаще всего, в зоне нашего внимания находятся учащиеся общеобразовательных классов. Об учениках классов коррекции часто не упоминают при обсуждении данного вопроса. Но именно у детей с ЗПР (задержкой психического развития) развить познавательный интерес к обучению гораздо сложнее, чем у ребят, обучающихся в общеобразовательных классах. У обучающихся коррекционных классов сохранены возможности интеллектуального развития, но недостаточны темпы психических процессов, не сформирована произвольная регуляция деятельности, повышена истощаемость. У них наблюдается слабость памяти и внимания, а также, эмоциональная неустойчивость. Учащиеся с задержкой психического развития отличаются низкой мотивацией к обучению, педагогической запущенностью.

У них преобладает двигательная активность. Таким ученикам очень тяжело удерживать внимание на одном объекте длительное время. Они не могут четко формулировать свои мысли и строить логические умозаключения, а также давать оценку собственным действиям.

Поэтому педагогам коррекционных классов рекомендуется использовать различные приемы для развития познавательного интереса к изучению школьного предмета. Преподаватели, изучив этот вопрос более подробно, стали применять в своей деятельности особые подходы к обучению данных школьников. К таким методам можно отнести: частую смену деятельности учащихся на протяжении урока; уделение большего внимания наглядным средствам обучения; воздействие на все каналы восприятия информации (будь это фото-, аудио- или видеофрагменты); заострение внимания на закреплении изученного, на предыдущих уроках, материала; а также, использование всевозможных творческих заданий для развития познавательного интереса к изучению школьного предмета, в частности, географии.

В современных педагогических и психологических исследованиях доказывается необходимость занятий творчеством для умственного и эстетического развития детей дошкольного возраста, особенно для детей с задержкой психического развития.

Развитие творческих способностей школьников приобрело в настоящее время большое социальное значение. Обществу нужны не просто грамотные работники-исполнители, а специалисты, выполняющие работу быстро, качественно, оригинально, т. е. творчески.

Творчество в широком смысле – это деятельность, направленная на получение чего-то нового, неповторимого, и поэтому основным показателем творчества является новизна его результата.

Анализ имеющихся исследований в области данной проблемы, позволяет сделать вывод о том, что в специальных условиях, созданных для учащихся с задержкой психического развития, детки с подобными отклонениями могут накапливать определённый жизненный опыт, включающий элементы творческого развития. Приобретённые впечатления могут стимулировать ребёнка заниматься творчеством [4].

Исследования доказали, что учащиеся с задержкой психического развития совершенствуют свои умственные навыки по таким же принципам, что и их сверстники из общеобразовательных классов. Несмотря на то, что такие дети с особыми образовательными потребностями, их закономерности познавательной деятельности ничем не отличаются от их ровесников, как и развитие ребёнка в целом [1]. Но, тем не менее, эта категория учащихся требует к себе наибольшего внимания. К таким детям нужен индивидуальный подход. Обучение этих детей

в коррекционном классе должно сочетаться с лечебно-оздоровительными мероприятиями. Необходимо каждому из таких детей оказать индивидуальную помощь.

Учитель, в свою очередь, чаще использовать дидактическую наглядность в процессе обучения детей с ЗПР (задержкой психического развития); должен выявить пробелы в знаниях и восполнить; объяснить заново учебный материал и дать дополнительные упражнения; должен помочь ребёнку сосредоточиться на основном материале урока. При этом важно помнить, что дети с задержкой психического развития способны работать на уроке 15–20 минут, затем наступает утомление, интерес к занятиям пропадает [2–3].

Знакомство с природой, с изделиями народных промыслов и ремесел положительно влияют на формирующуюся личность. Кроме того, дети не должны просто наблюдать за деятельностью учители, они должны сами участвовать в процессе создания творческого задания. Примером подобного задания является создание простейшего варианта макета Земли из пластилина (Рис.1).

Рис.1. Макет Земли из пластилина

Экспериментально доказано, что применение методики творческих заданий в процессе преподавания географии способствует возникновению и развитию стойкого интереса к изучению предмета, стимулирует развитие познавательного интереса, развивает креативные способности учащихся, особенно, если они сочетаются с выдвинутыми в ходе эксперимента следующими методическими условиями:

− увлекательная подача самого учебного материала;

− использование методов, форм организации обучения, побуждающих школьников к самостоятельной познавательной деятельности;

− создание благоприятного эмоционального климата в учебно-познавательной деятельности;

− опора на личностный, субъектный опыт ученика;

− органичное и последовательное включение творческих заданий в процесс обучения географии, их разнообразие;

− сочетание творческих заданий с традиционными формами обучения географии;

− методическое сопровождение уроков с использованием творческих заданий.

Литература

1. Власова Т.А., Певзнер М.С. Дети с временными задержками развития. – М.: Педагогика, 1971. – 184 с.

2. Гонеев А.Д. Основы коррекционной педагогики / А.Д. Гонеев, Н.И. Лифинцева, Н.В. Ялпаева. – М.: Педагогика, 2002. – 279 с.

3. Лебединский К.С. Дети с нарушениями общения. – М.: Педагогика, 1989. – 312 с.

4. Яковлева Е.Л. Диагностика и коррекция внимания и памяти школьников. – Петрозаводск: Педагогика, 1992. – 143 с.

ПРОЕКТИРОВАНИЕ ЦИФРОВОЙ ОБРАЗОВАТЕЛЬНОЙ СРЕДЫ ДЛЯ ОРГАНИЗАЦИИ ВНЕУЧЕБНОЙ ДЕЯТЕЛЬНОСТИ В КОЛЛЕДЖЕ

Л.А. Никифорова

Нижегородский государственный педагогический университет
имени Козьмы Минина, магистрант
Россия, Нижегородская обл., г. Нижний Новгород; e-mail: lidia-ne@yandex.ru
Научный руководитель: Круподерова Е.П., к.п.н., доцент, krupoderova@gmail.com

В статье рассмотрены дидактические возможности различных ИКТ-инструментов для организации внеучебной деятельности студентов колледжа в условиях цифровой образовательной среды. Представлены такие компоненты цифровой образовательной среды колледжа, как цифровые образовательные ресурсы; персональный сайт учителя; ИКТ-инструменты для сотрудничества; ИКТ-инструменты для обратной связи; ИКТ-инструменты для коммуникации.

Ключевые слова: цифровая образовательная среда; цифровые образовательные ресурсы; персональный сайт; сетевые социальные сервисы.

Внеучебная деятельность является неотъемлемым компонентом системы среднего профессионального образования, позволяющим при эффективной ее организации сформировать общие и профессиональные компетен-

ции будущих специалистов. Организации внеучебной деятельности студентов колледжей посвящены публикации [1; 8]. Авторы подчеркивают, что внеучебная деятельность может оказывать положительное влияние на профессиональную ориентацию, социализацию и эффективную самоорганизацию обучающихся, становление личности будущего специалиста, их всестороннее развитие.

Сегодня внеучебная деятельность студентов колледжа может осуществляться в рамках цифровой образовательной среды (ЦОС). Проблеме проектирования цифровой образовательной среды колледжа посвящены публикации [4; 9; 11]. Вопросы организации внеаудиторной деятельности студентов вуза в рамках цифровой образовательной среды обсуждаются в [2]. Предметом нашего исследования является разработка модели цифровой образовательной среды для организации внеаудиторной деятельности в колледже. Базой исследования является ГБПОУ «Нижегородский политехнический колледж имени Героя Советского Союза Руднева А.П.».

Выполнен SWOT-анализ цифровой образовательной среды Нижегородского политехнического колледжа. Сильными сторонами цифровой среды являются: информационные системы «1С: Колледж», «1С: Абитуриент»; банк электронно-образовательных ресурсов при библиотеке колледжа; большинство педагогов имеют персональные сайты; студенты участвуют в городских и всероссийских сетевых проектах. Слабые стороны ЦОС: устаревшее оборудование в большинстве компьютерных классов; старшее поколение преподавателей с трудом осваивает ИКТ-технологии; отсутствие системы дистанционного обучения.

Анализ нормативных документов по цифровизации образования, психолого-педагогической литературы, передового педагогического опыта, SWOT-анализ ЦОС колледжа позволил обосновать необходимые компоненты цифровой образовательной среды для организации внеучебной деятельности в колледже. Такими компонентами могут быть: цифровые образовательные ресурсы; персональный сайт учителя; ИКТ-инструменты для сотрудничества; инструменты для обратной связи; инструменты для коммуникации. Обсудим эти компоненты. Приведем примеры некоторых цифровых ресурсов, которые могут быть полезны в организации внеучебной деятельности студентов колледжа:

– «Россия – страна возможностей» (https://rsv.ru) – открытая площадка для общения талантливых и неравнодушных людей всех возрастов, обмена опытом между предпринимателями, управленцами, молодыми профессионалами, добровольцами и социальными активистами;

– Ассоциация юных лидеров (http://www.ayl.ru) – лидерские тренинги для молодежи по уникальным авторским программам;

– Молодежная общественная палата (http://molpalata.ru) – негосударственная общественная организация, призванная объединить молодежных лидеров в возрасте от 18 до 35 лет.

Все большую популярность приобретает дополнительное электронное образование. Студенты могут получить бесплатное дополнительное образование, изучая курсы, подготовленные ведущими вузами мира. Много интересных курсов размещено в системах электронного образования «Универсариум» (https://universarium.org), «Лекториум» (https://www.lektorium.tv), ИНТУИТ (http://www.intuit.ru) и др.

Следует рекомендовать студентам использование электронных библиотек, виртуальных музеев и выставок, цифровых платформ для проведения конкурсов и олимпиад.

Одним из элементов цифровой образовательной среды для организации внеурочной деятельности могут быть персональные сайты педагогов. Например, на сайте автора статьи (https://lidia-ne.wixsite.com/lidia-aleksandrovna) как социального педагога в разделе «Студенты» размещены различные on-line анкеты для обучающихся; материалы по дорожной безопасности и инклюзивному образованию, по работе Совета профилактики; газета «Новости НПК» и др. Имеется раздел «Социальное проектирование», в котором представлены различные реализованные сетевые проекты студентов колледжа. Также на сайте имеются страницы для коллег, родителей, классных руководителей.

Рассмотрим ИКТ-инструменты для организации совместной деятельности обучающихся. Следует отметить хорошие дидактические возможности сетевых социальных сервисов (сервисов Веб 2.0) для организации коммуникации и сотрудничества обучающихся. В статье [5] обосновано использование сервисов Веб 2.0 в патриотическом воспитании обучающихся, в статье [6] – для мотивации обучающихся к изучению информационных технологий, в статье [7] – для формирования информационной культуры обучающихся. Важна роль сервисов Веб 2.0 в организации сетевой проектной деятельности [3; 12].

Перечислим некоторые возможности использования сетевых социальных сервисов во внеурочной деятельности. Например, для совместного планирования воспитательных мероприятий; проведения «мозговых штурмов» могут использоваться документы совместного редактирования, вики-страницы, блоги, on-line интерактивные доски, ментальные карты. Для подготовки совместных творческих работ, тезисов, докладов на конференции, отчетов о проделанной работе, для представления портфолио проектов могут использоваться вики и Google-сайты. Для получения обратной связи о проведенных мероприятиях используются различные on-line формы. Облачные хранилища можно использовать для размещения фото, видео о различных событиях.

Для организации коммуникации участников внеурочной деятельности могут быть предложены сервисы для on-line встреч с обучающимися, такие как https://zoom.us, https://www.wiziq.com, https://hangouts.google.com, https://pruffme.com и др. Их описание можно найти в пособии [10].

Для организации обратной связи и рефлексии хорошо подойдут различные сервисы для on-line анкетирования (Google-формы, Microsoft формы, https://anketer.org/, https://onlinetestpad.com/ru и др.), on-line интерактивные доски.

Все рассмотренные компоненты цифровой образовательной среды будут апробированы автором в ходе педагогического эксперимента по организации внеучебной деятельности студентов Нижегородского политехнического колледжа.

Литература

1. Климаева И.В. Влияние внеурочной деятельности на формирование положительного имиджа образовательной организации среднего профессионального образования // Наука и образование сегодня. – 2017. – №3 (4). – С. 38–40.
2. Круподерова Е.П., Брыксина О.Ф. Организация внеаудиторной деятельности будущих бакалавров в рамках основной профессиональной образовательной программы // Вестник Мининского университета. – 2018. – Т. 6. – №2 (23). – С. 5.
3. Круподерова Е.П. Организация проектной деятельности с помощью сервисов Веб 2.0. // Информатика и образование. – 2009. – №10. – С. 109–110.
4. Круподерова Е.П., Дудин И.В., Тихонов А.П. Построение информационно-образовательной среды преподавателя колледжа на основе сетевых сервисов // Проблемы современного педагогического образования, 2017. – №54–6. – С. 114–120.
5. Круподерова К.Р. Патриотическое воспитание молодежи через сетевую проектную деятельность // Вестник Мининского университета. – 2014. – №1 (5). – С. 19.
6. Круподерова К.Р. Использование сетевых сервисов для мотивации обучающихся к изучению информационных технологий // В мире научных открытий. – 2015. – № 9. – С. 596–599.
7. Круподерова К.Р., Попенко С.Д. Формирование информационной культуры обучающихся в рамках проектной деятельности // Информационные технологии в организации единого образовательного пространства: сборник статей по материалам международной научно-практической конференции преподавателей, студентов, аспирантов, соискателей и специалистов. – Н. Новгород: Нижегородский государственный педагогический университет им. К. Минина, 2017. – С. 123–128.
8. Кузьмина О.Н. Организация внеурочной деятельности студентов колледжа как механизм реализации всестороннего развития и социализации личности в образовательном процессе // Инновационная наука. – 2015. – №11 (2). – С. 221–224.
9. Лапин В.Г. Цифровая образовательная среда как условие обеспечения качества подготовки студентов в среднем профессиональном образовании // Инновационное развитие профессионального образования. – 2019. – №1 (21). – С. 55–59.
10. Самерханова Э.К., Круподерова Е.П., Панова И.В. Цифровые ресурсы для организации образовательного процесса и оценки достижений обучающихся в дистанционном формате: обзор цифровых ресурсов для дистанционного образования. – Н. Новгород: Мининский университет, 2020. – 50 с.
11. Ширшова Н.Г., Тихонов А.П. Использование сетевых сервисов для построения персональной цифровой среды преподавателя колледжа // Цифровая педагогика в системе современного образования: Сборник статей по материалам Открытой Всероссийской научно-практической интернет-конференции. – Н. Новгород: Нижегородский государственный педагогический университет имени Козьмы Минина, 2018. – С. 46–50.
12. Samerkhanova E.K., Krupoderova E.P., Krupoderova K.R., Bakhtiyarova L.N., Ponachugin A.V., Kanyanina T.I. Implementation of the competence approach with the help of network project activities // Opcion. – 2019. – Т. 35. – № Special Issue 19. – С. 591–616.

МЕТОД РИСУНКА КАК СРЕДСТВО ИЗУЧЕНИЯ ЭМОЦИОНАЛЬНОГО МИРА ДОШКОЛЬНИКА

Т.О. Николаева

Национальный исследовательский Нижегородский государственный университет им. Н.И. Лобачевского, Арзамасский филиал ННГУ, студент

Россия, Нижегородская обл., г. Арзамас; tatn1kolaewa@yandex.ru

Научный руководитель: Троицкая И.Ю., к.пс.н., доцент, troiska@mail.ru

В статье рассматриваются особенности использования метода рисунка как средства изучения эмоционального мира ребенка дошкольного возраста; даны рекомендации педагогу по работе с детьми в процессе диагностического рисования.

Ключевые слова: изобразительная деятельность; рисование; эмоциональный мир; рисуночный тест.

Рисунок маленького человека – это целый мир. В нем он может изобразить свои желания, мечты, поделиться своими радостями и переживаниями. Внимательный педагог с этим всегда согласиться, и будет с интересом наблюдать и за процессом рождения замысла, и за творческим процессом, и за детскими эмоциями, отражающими отношение ребенка к своему творению. Поэтому вопрос использования метода рисунка как средства изучения эмоционального мира дошкольника актуален в настоящее время как с позиции науки, так и практики.

Первое толкование особенностей детского рисования можно найти в трудах европейских ученых К. Риччи; К. Лампрехта, З. Левенштейна, Г. Кершентшейнера, Ж. Люкэ, Ж. Рума, К. Бюлля. Первыми исследователями детского рисунка в России можно назвать В.М. Бехтерева, С.А. Левитина, Ю.Н. Болдыреву, которые заложили основы ведущих направлений в его изучении – художественного, психологического, педагогического [5]. Только к концу XIX века – началу XX века рисунок начал использоваться не только как метод изучения, но и в воспитательных целях.

В настоящее время все чаще рисунок как диагностический инструмент рассматривается в качестве компонента комплексного психологического обследования детей. В.Н. Аванесова в своих работах рекомендовала, чтобы педагог постепенно вовлекал детей дошкольного возраста в процесс рисования. Так, ребенок дорисовывал начатую воспитателем линию (доводит ниточку к воздушным шарам, листочки со стебельком и многое другое) [1].

В основе использования рисунка как метода диагностики внутреннего эмоционального мира человека лежит принцип *проекции* на бумагу через рисунок психологического состояния детей и взрослых, отражение и раскрытие характера, чувств, эмоций, желаний, выявление межличностных отношений и т.п. Выполненный ребенком рисунок может свидетельствовать об уровне развития интеллекта, может отражать степень овладения им ключевых понятий [5]. Ребенок еще во многом не задумывается о социальной оценке своего творения, «рисует от души», поэтому именно детский рисунок – это великолепный способ увидеть отражение отношения ребенка к окружающей действительности, внутренних переживаний, позитивное и негативное отношение со стороны семьи и сверстников [4].

Рисуночные тесты очень удобны в практической работе педагога, психолога и других специалистов, работающих с детьми, по многим основаниям. Во-первых, метод рисунка применяется ими для получения информации об эмоциональном мире ребенка, о личностных особенностях, о его интересах, способностях, склонностях, об особенностях развитии. Во-вторых, в дошкольном возрасте дети еще не обладают рефлексией, не могут в полной мере осмыслить свои чувства и переживания и озвучить их в речи. Метод рисунка может заменить беседу с педагогом. В-третьих, рисунок является незаменимым средством в работе с теми детьми, которые плохо владеют речью, или замкнуты, плохо идут на вербальный контакт.

Вопросом об использовании рисунка как средства изучения внутреннего эмоционального мира дошкольника занимались такие авторы, как О.Ф. Потемкина, Е.В. Потемкина, Л.Д. Лебедева, Ю.В. Никонорова, Н.А. Тараканова, Т.Н. Мешкова.

Выделяют несколько классификаций рисуночных методик. Наиболее интересная и, на наш взгляд, полная – классификация рисуночных тестов Т.Д. Зинкевич-Евстигнеевой. Автор выделяет *свободные и тематические методики.* Свободные методики представляют собой максимальное личностное проявление ребенка в спонтанных рисунках. К ним относят: «Свободный рисунок», «Мое настроение», «Самоощущение на данный момент», «Рисунок с закрытыми глазами». Тематические методики имеют четко выраженную структуру и идею рисунка ребенка. Они в свою очередь разделяются на традиционные (известные, популярные, апробированные тесты) и нетрадиционные техники рисунка (не являются собственно тестами, применяются в ходе коррекционной работы для актуализации различных состояний). К традиционным методам относят личностные методики. С помощью них диагностируют индивидуальные особенности ребенка дошкольного возраста: «Человек», «Автопортрет» (Р.Бернс), «Дерево», «ДДЧ», «РНЖ», «Картина мира», «Рисунок человека из геометрических фигур» (Э. Махони). Семейные методы диагностируют особенности внутрисемейных отношений, конфликты и недопонимания. Например, «Рисунок семьи» (В.Вульф), «Кинетический рисунок семьи» (Р.Бернс, Кауфман), «Семья в образах животных». Нетрадиционные методы не являются собственно тестами, применяются в ходе коррекционной работы для актуализации различных состояний. Разделяются на символические и моделирующие техники. Символические представляют символику определенного процесса («В кого бы меня заколдовал …», «Мой маскарадный костюм», «Каким видят меня другие»). Моделирующие методики помогают смоделировать ситуации прошлого и будущего («Я через 5 лет», «Карта сказочной страны», «Жизненные ценности»).

Приведенные виды рисуночных методик еще раз подтверждают разнообразие рисунков как методов получения информации о внутреннем мире ребенка, их активное использование в психолого-педагогической практике.

Очень часто можно увидеть использование метода рисунка именно в дошкольном образовательном учреждении. Педагоги используют данную технику для получения информации о психологическом климате в семье, взаимоотношениях ребенка с родителями и другими членами семьи, о том, какое место ребенок занимает в ней и т.д. Рисуночные тесты также полезны и родителям воспитанников. Любой из них может, посоветовавшись с педагогом (психологом), который анализировал рисунок ребенка, понять свои ошибки в воспитании ребенка, что следует изменить в отношениях.

Лютова Е.К., Монина Г.Б. предлагают конкретные рекомендации по выявлению симптомов гиперактивности, агрессивности, тревожности, аутизма у детей с помощью рисунка. Авторы выявили, что рисунки агрессивных детей отличаются большим количеством острых углов: острые зубы, острые шипы, клыки, зубы и т.д. «Дети, которые в жизни привыкли добиваться своего с помощью кулаков, часто рисуют большие зачерненные, заштрихованные руки.…Те ребята, кто любит обзываться и кричать на других, привыкли вступать в многочисленные споры с окружающими, как правило, рисуют большой открытый рот с огромными, острыми зубами» [3]. Немалое значение имеет штриховка деталей изображения, которая указывает на поглощенность проблемой, имеющей отношение к заштрихованному элементу. В цвете такие дети предпочитают либо темные цвета (черный, коричневый, серый, темно-фиолетовый), либо очень яркие (красный, зеленый, желтый).

Рисунки тревожных детей имеют много зачерченных «пятен» или, напротив, слишком «прозрачны» и почти незаметны. Ребенок, рисующий людей, очень часто оставляют заштрихованные глаза. Пословица «У страха глаза велики» точно отражает характер рисунков детей этой категории. Часто тревожные дети имеют низкую самооценку, исходя из этого они рисуют себя крошечными, почти не видными на рисунке, часто в нижней части листа. Также характерно повторение одного и того же сюжета, персонажей выполняющих одни и те же действия.

Не стоит забывать, что данная особенность характерна и аутичным детям. Как правило, их рисунки однообразны, они все делают не торопясь, вдумчиво, для некоторых рисование как целый ритуал. Еще одной особенностью является штриховка, они могут так увлечься, что аккуратно заштрихованы, могут быть все составляющие рисунка.

Однако при интерпретации детского рисунка педагогу следует быть очень осторожным. Воспитатель в обязательном порядке проводит индивидуальную беседу с автором рисунка, где ребенок может рассказать, что он хотел изобразить на рисунке. Педагог (психолог) должен посмотреть на картину в целом, а не брать отдельные детали рисунка и судить сугубо по ним. Вывод о проблеме в эмоциональной сфере можно сделать при долгом наблюдении за поведением ребенка.

Следует заметить, что проблема применения рисунка как метода изучения внутреннего мира дошкольников очень важна в настоящее время. Рисуночные тесты позволяют ненавязчиво узнать внутренний мир ребенка, его переживания, чувства, которые он испытывает, находясь в разных институтах. Во время рисования у ребенка снижается эмоциональное напряжение, он может полностью отдаться процессу рисования, сам того не замечая он убирает контроль над собой, раскрывается, показывает все переживания на бумаге. Это является несомненным достоинством метода рисунка. Рисунок – это зеркало души. Многие педагоги и другие специалисты используют данную технику для оценки характеристик и понятия личности и индивидуальности ребенка.

Литература

1. Аванесова В.Н. Воспитание и обучение детей в разновозрастной группе. – 2-е изд., испр. – М., 1979. – 176 с.
2. Грегг М. Ферс. Тайный мир рисунка // пер. с англ. – СПб., 2003. – 176 с.
3. Лютова Е.К., Монина Г.Б. Шпаргалка для взрослых: психокоррекционная работа с гиперактивными, агрессивными, тревожными и аутичными детьми. – М., 2000. – 82 с.
4. Николаева Е. Психология детского творчества. – СПб., 2006. – 219 с.
5. Троицкая И.Ю., Киракосьян И.С. Рисунок как средство изучения социальных представлений детей дошкольного возраста // Актуальные проблемы современной педагогической науки: взгляд молодых исследователей / отв. ред. Е.А. Жесткова, Л.В. Филиппова. – Арзамас, 2018. – С. 276–280.

ТЬЮТОРСКОЕ СОПРОВОЖДЕНИЕ ПЕДАГОГОВ В РАМКАХ ЦИФРОВОЙ ОБРАЗОВАТЕЛЬНОЙ СРЕДЫ КОЛЛЕДЖА

С.А. Пилипчук
Нижегородский государственный педагогический университет имени Козьмы Минина, магистрант
Россия, Нижегородская обл., г. Нижний Новгород; e-mail: sv-pilipchuk@mail.ru
Научный руководитель: Круподерова Е.П., к.п.н., доцент, krupoderova@gmail.com

В формировании цифровых навыков педагогов важная роль отводится тьюторскому сопровождению. Тьютор, осуществляя сопровождение в рамках цифровой образовательной среды организации, обеспечивает реализацию индивидуализированного маршрута профессионального развития каждого педагога в области ИКТ. В статье рассмотрены различные формы тьюторского сопровождения.

Ключевые слова: цифровая образовательная среда; цифровые навыки; тьютор, тьюторское сопровождение; сетевые социальные сервисы.

В рамках национального проекта «Образование» разработана Целевая модель цифровой образовательной среды [11]. В цифровой образовательной среде организации педагоги формируют свои предметные цифровые среды. Проблеме проектирования цифровых образовательных сред педагогами колледжей посвящены публикации [10; 13]. Для формирования такой среды педагог должен иметь соответствующие цифровые компетенции. Эти компетенции он может приобрести, обучаясь на курсах повышения квалификации педагогов, в т.ч. с использованием дистанционных технологий [3], через изучение опыта, представленного в виде методических маршрутов педагогов в сети Интернет [8], знакомство с успешными педагогическими практиками формирования цифровых образовательных сред [4], участвуя в сетевых педагогических сообществах [1] и т.п. Но наибольший эффект может дать тьюторское сопровождение педагогов в своих образовательных организациях.

Понятие «тьюторское сопровождение» не является новым для современного образования. Тьюторство как оригинальная философия образования и ведущий способ организации образовательной системы берет начало в средневековых европейских университетах XII–XIV веков.

Понятие «тьютор» (англ. tutor от лат. tueor – наблюдаю, забочусь) имеет несколько значений. Тьютор в американском варианте английского – преподаватель, который дает частные уроки, а в британском английском – это преподаватель университета или колледжа. Тьютор определяется также как 1) домашний учитель, гувернер; 2) а) преподаватель, наставник группы (в университете); б) репетитор; 3) учебник (особенно в игре на музыкальных инструментах); 4) а) наставник (в школе); б) старшеклассник, помогающий в учебе младшим школьникам; 5) юридический опекун, попечитель [6].

Тьютор в современной педагогике – это учитель-консультант и координатор. Его цель – создать образовательную среду, которая позволит обучающимся максимально самостоятельно получать знания и навыки, обучаясь в удобном для них режиме. Появление в Российском образовании практик тьюторства обусловлено запросом

на индивидуализацию обучения на все уровнях: в общем образовании, высшем, среднем профессиональном, послевузовском, дополнительном.

Проблема тьюторского сопровождения формирования профессиональной ИКТ-компетентности педагогов обсуждается в [2; 5]. Авторы считают, что формами тьюторского сопровождения могут быть: организация экспресс курсов повышения квалификации тьютором на базе образовательных организаций; проведение мастер-классов, семинаров, конференций; мотивация педагогов к участию в различных творческих конкурсах и проектах.

Считаем, что для поддержки педагогов в рамках цифровой образовательной среды колледжа следует также использовать такие формы тьюторского сопровождения, как создание совместными усилиями тьютора и педагогов библиотеки уроков с использованием цифровых инструментов и современных педагогических технологий; проведение тьютором постоянных еженедельных консультаций, в т.ч. дистанционных; коллективное участие педагогов в профессиональных сетевых сообществах; проведение сетевых проектов для обучающихся всего колледжа.

Наибольший эффект может дать построение индивидуальных маршрутов формирования цифровых навыков для каждого педагога [9]. Формирование таких навыков должно осуществляться параллельно с построением каждым педагогом своей предметной цифровой образовательной среды [7]. Тьютору необходимо помочь педагогам с определением компонентов такой среды. Через систему семинаров, консультаций следует познакомить педагогов с отечественными цифровыми образовательными платформами, цифровыми образовательными ресурсами, массовыми открытыми online-курсами, электронными библиотеками, современными сетевыми сервисами [12], инновационными формами проведения уроков.

И, конечно, тьютору следует демонстрировать дидактические возможности собственной предметной цифровой образовательной среды. Автор статьи, являясь преподавателем информатики ГБПОУ «Нижегородский политехнический колледж имени Героя Советского Союза Руднева А.П.», планомерно формирует такую предметную цифровую образовательную среду на основе персонального сайта преподавателя (https://lidiane.wixsite.com/website-3); локальных ресурсов, размещенных в кабинете информатики; цифровых образовательных ресурсов (https://clck.ru/RJLFM); облачных сервисов и сервисов Веб 2.0 для представления учебного контента, организации совместной деятельности обучающихся, организации оценивания и рефлексии, коммуникации. Например, автор на уроках информатики наиболее часто использует сервисы, представленные в таблице 1. Именно эти сервисы и рекомендуются в первую очередь для освоения другими преподавателями колледжа.

Таблица 1

Сетевые сервисы для использования на уроках информатики

Сетевой сервис	Возможности
Google Документы	Совместная работа над документами в режиме онлайн
Google Таблицы	Совместная работа таблице в режиме онлайн
Google Презентации	Совместная работа и редактирование презентации в режиме онлайн
Google Формы	Инструмент для создания опросов
Google сайт	Создание сайта
Видеосервис YouTube	Используется для размещения видеофайлов и организации совместного доступа к ним
OnlineTestPad	Онлайн конструктор тестов, кроссвордов
Canva	Позволяет создавать привлекательные фотоколлажи, презентации, инфографики
LearningApps	Сервис для создания интерактивных обучающих упражнений, викторин, тестов
Padlet	Сервис для создания, сбора и хранения цифровых материалов по теме урока
Thinglink	С помощью сервиса можно создавать интерактивный мультимедийный плакат, на которые наносятся маркеры
Teamer	Сервис для организации работы над проектом в группе

Важной задачей тьютора может стать и знакомство коллег с инновационными формами проведения уроков с использованием ИКТ. Например, автором построена ментальная карта «Модель «1 ученик: 1 компьютер» (https://clck.ru/RJMaw), которая позволяет познакомить коллег с особенностями данной модели.

При организации тьюторского сопровождения важной является организация сотрудничества с соответствующими кафедрами Нижегородского института развития образования и Нижегородского государственного педагогического университета им. К.Минина; совместное участие в работе тех или иных сетевых сообществ (например, много полезного педагоги смогут найти в сообществе «Новатор»: https://novator.team).

Тьютор – это особая профессиональная позиция. Его миссия – сопровождение в процессе профессионального развития педагога. Поиск новых форм тьюторского сопровождения педагогов в рамках цифровой образовательной среды колледжа видится нам актуальной педагогической задачей.

Литература

1. Васильев В.П. Сетевое сообщество школ как средство диссеминации современных образовательных технологий // Педагогическое мастерство: материалы IX Междунар. науч. конф. (г. Москва, ноябрь 2016 г.). – М.: Буки-Веди, 2016. – С. 7–10.

2. Кайнова Н.С. Тьюторское сопровождение развития ИКТ-компетентности // Актуальные вопросы современной науки. – 2012. – №23. – С. 98–105.

3. Калинкина Е.Г., Городецкая Н.И. Развитие электронного обучения и дистанционных образовательных технологий в процессе повышения квалификации педагогов // Нижегородское образование. – 2017. – №1. – С. 131–138.

4. Канянина Т.И., Круподерова Е.П., Степанова С.Ю. Способы диссеминации инновационного опыта школ в области развития ИКТ-компетентности педагогов // Тенденции развития науки и образования. – 2018. – Т. 41. – №1. – С. 28–30.

5. Канянина Т.И., Круподерова Е.П., Круподерова К.Р. Методическое сопровождение формирования профессиональной ИКТ-компетентности // Нижегородское образование. – 2019. – №65–2. – С. 146–149.

6. Колодкина Л.С. Тьюторство как компонент многоуровневого сопровождения студентов в контексте вариативной педагогической практики // Образование и общество. – 2010. – №4. – С. 22–27.

7. Круподерова Е.П. Информационно-образовательная среда и ИКТ-компетентность // Нижегородское образование. – 2009. – №4. – С. 122–127.

8. Круподерова Е.П. Повышение квалификации на основе изучения опыта педагогов // Вестник Минского университета. – 2014. – №2 (6). – С. 15.

9. Круподерова Е.П., Круподерова К.Р., Махалова Е.Ю. Построение индивидуальных маршрутов формирования профессиональной ИКТ-компетентности учителя // Проблемы современного педагогического образования. – 2018. – №59–4. – С. 27–31.

10. Лапин В.Г. Цифровая образовательная среда как условие обеспечения качества подготовки студентов в среднем профессиональном образовании // Инновационное развитие профессионального образования. – 2019. – №1 (21). – С. 55–59.

11. Приказ Министерства просвещения РФ от 2 декабря 2019 г. №649 «Об утверждении Целевой модели цифровой образовательной среды». – URL: https://www.garant.ru/products/ipo/prime/doc/73235976 (дата обращения: 07.10.2020).

12. Самерханова Э.К., Круподерова Е.П., Панова И.В. Цифровые ресурсы для организации образовательного процесса и оценки достижений обучающихся в дистанционном формате: обзор цифровых ресурсов для дистанционного образования. – Н. Новгород: Мининский университет, 2020. – 50 с.

13. Ширшова Н.Г., Тихонов А.П. Использование сетевых сервисов для построения персональной цифровой среды преподавателя колледжа // Цифровая педагогика в системе современного образования: сборник статей по материалам Открытой Всероссийской научно-практической интернет-конференции. – Н. Новгород: Нижегородский государственный педагогический университет имени Козьмы Минина, 2018. – С. 46–50.

ПАРТНЁРСКИЕ ОТНОШЕНИЯ КАК МОДЕЛЬ ВЗАИМОДЕЙСТВИЯ МЕЖДУ СЕМЬЁЙ И ШКОЛОЙ В УСЛОВИЯХ ДИСТАНТНОГО ОБУЧЕНИЯ

Т.А. Рязанова

Новосибирский государственный педагогический университет, аспирант

Россия, Новосибирская обл., г. Новосибирск; e-mail: taina-76@yandex.ru

Научный руководитель: Лаврентьева З.И., д.п.н., профессор, lzi53@mail.ru

В статье описано проведённое исследование по выявлению партнёрской модели взаимодействия в условиях дистантного обучения. Проанализированы полученные результаты и приведены примеры высказываний родителей по данному вопросу. Сформулированы актуальные проблемы и перспективы в реализации партнёрской модели взаимодействия семьи и школы в сложившихся условиях.

Ключевые слова: партнёрство; взаимодействие; партнёрские отношения семьи и школы; дистантное обучение.

2020 год стал очень значимым для осмысления необходимости изменений в организации образовательного процесса в Российской федерации. Переход на дистанционный формат обучения выявил, как лакмусовая бумажка, многие проблемы во взаимодействии семьи и школы. Необходимость включения родителей в образовательный процесс в качестве связующего звена между педагогами и ребёнком, усложнило и без того непростые взаимоотношения. К положительным моментам сложившейся ситуации будет целесообразно отнести осознание многими родителями нелёгкого труда школьного учителя. Популярность мемов-приколов на тему дистанционного образования, подтверждает этот факт. Но, к сожалению, большое количество родителей оказались не вполне готовы организовывать образовательный процесс своего ребёнка и нести за это ответственность. Речь идёт не только и не столько о материальных вложениях, сколько о временных и личностных ресурсах родителей.

В одной из школ Новосибирска в конце апреля 2020 года было проведено исследование о количестве времени, которое тратит ученик на выполнение заданий по основным предметам, предусматривалась возможность комментирования для респондентов. Полученные комментарии стали основой для выявления партнёрской позиции родителей.

В основу исследования были положены следующие теоретические выводы: партнёрство в образовании определяется как специфический тип взаимодействия между субъектами образовательного процесса, характеризующийся общими целями и ценностями, признанием равной ответственности за достижение результата, разные пути достижения цели [1; 2].

В сфере образования различают три основные вида партнёрства. Во-первых, это внешнее партнёрство – школа и другие организации, такие как органы защиты правопорядка, учреждения дополнительного образования и социальной защита населения, благотворительные Фонды, медицинские учреждения и другие. Во-вторых, это внутреннее партнёрство – педагогический коллектив, администрация, профсоюзы. И в-третьих, тоже внутреннее партнёрство, но между педагогами, родителями, обучающимися [1; 2].

Критериями партнёрства в нашем исследовании являются следующие признаки:

- Добровольность;

- общая цель;
- разные пути достижения;
- равная ответственность за результат.

Методом исследования стал опрос.

На вопросы отвечали родители обучающихся с первого по девятый класс. Из всего числа родителей (обучающихся в школе 482 человек, много неполных семей и многодетных) в опросе приняло участие 347 человек. Из них 129 респондентов оставили в конце комментарии. Все высказывания были оценены по двум параметрам: эмоциональное наполнение (позитивное, негативное или нейтральное) и содержательный аспект (предложение, запрос, констатация). После анализа все комментарии были распределены по нескольким группам:

– эмоциональный всплеск: «Мы против дистанционного обучения!!!», «Ужасное обучение!!!! Лучше в школу ходить!!!», «Когда же это всё кончится !!!!!!», «Это ад!! Ребёнок сидит и портит зрение, без того испорченное, живое общение с учителем намного эффективнее и продуктивнее, в 100 000 раз!» и другие, всего 25;

– негативный посыл в адрес педагогов: «Это обучение сделали для меня, я в нём не нуждаюсь, диплом об окончании школы у меня есть», «Придурки!!!», всего 9 комментариев.

– позитивный отзыв: «Мне понравилось, надо сочетать дистанционное и классическое обучение», «Спасибо большое, задания интересные и разнообразные. Доступны для детей. Сайт работает у нас хорошо», «Ребёнок хочет в школу!!! И это тоже своеобразный плюс и опыт», «Благодаря covid 19, мы поняли огромную значимость учителей!! Спасибо Вам за труд!», в общей сложности 13 комментариев положительного содержания;

– констатация факта: «Всё устраивает», «Всё нормально работает», «Поскорей закончить учебный год», «Трудно, но будем дерзать дальше» и т.п. Всего 24 подобных отзыва;

– запрос или предложение: «Больше информации в видеоуроках», «Чтобы домашнее задание указывали именно в этом дневнике и в конце каждого дня стояли оценки», «Отмените, пожалуйста, уроки ИЗО, физкультуры и музыки» и другие, более 40 комментариев.

(Приведены в качестве примера наиболее краткие и характерные комментарии.)

Вышеописанный анализ высказываний, как указывалось выше, был проведен с целью выяснения готовности родителей к партнёрским отношениям в образовательном процессе. Выделялись комментарии, соответствующие необходимым критериям. Поверхностные математические вычисления, даже без учёта оба родителя или нет приняли участие в опросе, один ли родитель заполнял опросный лист для нескольких своих детей и тому подобное, показали, что менее 10% родителей демонстрируют партнёрскую модель взаимодействия.

Характерно, что и проведенное американскими учёными в 2019 году исследование включённости родителей в процесс образования их детей, только у трёх респондентов выявило предпочитаемую модель партнёрства [1]. В исследовании принимали участие педагоги, родители, администрация образовательных учреждений и представители общественности, общим числом 63 респондента. Примечательно, что только последние из перечисленных упомянули партнёрство в качестве организации взаимодействия. Наверное, этот результат можно объяснить низким уровнем педагогических компетенций у опрошенных родителей, так как исследование проводилось в районе, где проживают мигранты из Латинской Америки, афроамериканцы и малоимущие семьи. Отсутствие выбора модели партнёрских взаимоотношений среди педагогов и представителей администрации сложнее объяснить.

Для выяснения предпочтений наших сограждан был проведён мини-опрос, в котором участникам предлагалось выбрать две модели наиболее предпочтительного взаимодействия родителей и школы. Давались следующие определения, без названия самой модели:

1 (Спонсоры) Родители, в качестве своего вклада, финансируют воспитательные мероприятия для своих детей, организуемые в классе/школе (2 выбора).

2 (Благотворительность) Родители осуществляют деятельность, посредством которой частные ресурсы добровольно и безвозмездно распределяются их обладателями в целях решения воспитательных проблем и усовершенствования условий внутришкольной жизни. В качестве частных ресурсов могут выступать как финансовые и материальные средства, так и способности и энергия людей (15 выборов).

3 (Эксперты) Родители анализируют, оценивают и рассуждают об уровне организации воспитательного процесса в образовательной организации (2 выбора).

4 (Партнёрство) Отношения родителей и школы как система согласования интересов, созданная для достижения общей цели и основанная на равном сотрудничестве (16 выборов).

5 (Контролёры) Родители отслеживают полноту и правильность образовательных услуг, полученных их детьми (6 выборов).

6 (Авторитарность) Школа независима от родителей, сама полностью контролирует свою деятельность и решает, что, как и когда ей делать (5 выборов).

В мини-опросе принимали участие родители, педагоги и студенты педагогического университета, в количестве 23 человек. Как легко заметить, партнёрская модель набрала больше на один голос, чем благотворительность, что может свидетельствовать о готовности и школы и родителей к равному сотрудничеству.

О необходимости формирования позиции партнёрства в условиях организации образовательного процесса на всех уровнях, от дошкольного образования до высшего и специального начали говорить в начале нулевых [4; 5]. Этому способствовали многие факторы, среди которых хотелось бы выделить следующие:

- снижение авторитета школы в области воспитания и образования;
- появление разных форм образовательных учреждений и способов реализации самой образовательной деятельности;
- доступность информации;
- повышение общего уровня педагогических и психологических знаний у родителей [3].

Но несмотря на достаточно проработанную теоретическую и методологическую базы, в единичных школах можно наблюдать действующие партнёрские взаимоотношения. Даже не принимая во внимание позицию ребёнка как объекта, а не субъекта образования, что полностью противоречит главным принципам партнёрских отношений, в позиции и родителей, и школы также не прослеживаются три основных признака: общая цель, разные пути достижения, равная ответственность. Хотя в условиях дистанционного образования именно партнёрские отношения могли бы обеспечить большую эффективность процесса.

Проведённое исследование показало, что родители готовы нести ответственность за процесс образования своих детей и функции только контроля или экспертной оценки не отражают их реальные желания. Школа также готова к сотрудничеству. Эмоции, выраженные респондентами в интернет-опросе, продемонстрировали отсутствие у родителей необходимых компетенций для организации образовательного процесса своего ребёнка. Очевидно, что назрела необходимость в чётком разделении зон ответственности родителей и школы за образовательный процесс, активное участие родителей в этом процессе и определение общей цели для достижения.

Литература

1. Грибоедова Т.П. Содержание понятия и особенности реализации социального партнерства в современном образовании // Известия Российского государственного педагогического университета им. А.И. Герцена. – 2008. – №68. – С. 50–60.

2. Гришина С.В. Социальное партнерство семьи и школы в нравственном развитии личности / С.В. Гришина. – Образование и воспитание. – 2020. – №2 (28). – С. 59–63. – URL: https://moluch.ru/th/4/archive/161/4901/ (дата обращения: 23.10.2020).

3. Жуйкова Л.П. Профессионально-личностное развитие педагога посредством интерактивных технологий на этапе вузовской подготовки. – URL: https://prepod.nspu.ru/pluginfile.php/38944/mod_resource/content/0/Sbornik_2014_g.pdf (дата обращения: 19.10.2020).

4. Загвязинский В.И. Теория обучения и воспитании: учебник. – М.: Академия, 2012. – 256 с.

5. Лаврентьева З.И., Расчетина С.А. Технологии социально-педагогической деятельности с детьми: учебно-методическое пособие. – Новосибирск: Изд-во НГПУ, 2013. – 142 с.

6. What is Parent Engagement in Early Leaning? Depends Who You Ask/ Deborah Gross, Amie F. and ets. / Journal of Child and Family Studies (2020) 29:747–760 URL: https://doi.org/10.1007/s10826-019-01680-6 (дата обращения: 19.10.2020).

ПРОБЛЕМЫ РАЗВИТИЯ ТРУДОЛЮБИЯ ДЕТЕЙ В НАЧАЛЬНОЙ ШКОЛЕ

Н.Д. Санникова, Т.С. Чайкина

Омский государственный педагогический университет, студенты

Россия, Омская обл., г. Омск; e-mail: nata.sannikovanatasha@mail.ru, succubusst@gmail.com

Научный руководитель: Мурзина Н.П., к.п.н., доцент, npmurzina@mail.ru

Данная статья посвящена проблемам трудового воспитания младших школьников на уроках и внеурочной деятельности. Для написания статьи был проведен ряд исследований на данную тему. На основе полученных результатов были разработаны рекомендации педагогам.

Ключевые слова: начальная школа; проблемы трудового воспитания.

Трудовая деятельность – один из ключевых компонентов в образовании и становлении личности, которому, безусловно, во все времена уделялось огромное внимание в педагогике как науке. Педагогика фокусирует свое внимание на воспитании трудолюбия у подрастающего поколения. Дети, вовлеченные в трудовую деятельность, познают себя, приобретают чувство собственного достоинства, формируют трудовые навыки, приобретают практичность, знания и способности.

Огромное влияние в разработку методологических основ трудового воспитания внесли классики педагогики: К.Д. Ушинский, В.А. Сухомлинский, А.С. Макаренко и др. Современные педагоги подчеркивают, что «труд – неотъемлемая часть интеллектуального, физического и эстетического воспитания» школьников» [4].

Одной из самых важных задач современного общества является воспитание человека, любящего трудиться. Труд позволяет ему самоутверждаться и развиваться, поэтому трудовое воспитание – это воспитание не только хорошего гражданина в будущем, но и воспитание его будущего жизненного уровня, его благосостояния [3].

Человека, привыкшего трудиться, без сомнения, можно назвать трудолюбивым, однако единого определения понятия «трудолюбие» в психолого-педагогической литературе не выработано [1]. И.Ф. Свадковский утверждает, что «трудолюбие не врожденное свойство личности, а результат трудового воспитания. Воспитать трудолюбие – в процессе труда выработать волю и настойчивость, способность мобилизовать силы ребенка на выполнение любой, иной раз даже скучной и неинтересной работы, добиться, чтобы преодоление трудностей вызвало

новый прилив энергии. Это можно сделать только в процессе упорного, систематического и правильно организованного труда» [5]. В данном определении автор подчеркивает многоаспектность данного понятия и необходимость в развитии этого качества у ребенка.

Д.Е. Аксенов в своих работах указывает на то, что трудолюбие – нравственное качество, которое состоит из сложных механизмов, а также включает в себя определенные структурные компоненты:

- необходимость трудовой деятельности в жизни и ее здоровые социальные и личные мотивы;
- осознание пользы труда для себя и общества в целом, убеждение в его нравственной благотворности;
- наличие и постепенное совершенствование трудовых умений и навыков;
- воля личности [2].

Для обучающихся начальной школы посильны следующие виды труда: самообслуживание; хозяйственно-бытовой труд; труд в природе (уход за деревьями, растениями и животными, выращивание овощей на огороде, озеленение участка и др.); ручной и художественный труд (изготовление различных поделок из природного материала, бумаги, картона, ткани, дерева и др.).

Младший школьник способен во всех этих видах проявить волю, способности, трудовые умения и навыки, новые виды мышления, творчество.

В процессе коллективной деятельности школьник получает навыки совместной работы, общения, сотрудничества. Это способствует успешной социализации ребенка.

В концепции ФГОС НОО обозначены задачи трудового воспитания детей. При этом труд в школе рассматривается как деятельность, имеющая осмысленную цель и вариативность как личной, так и социальной направленности. Воспитание трудолюбия предполагает формирование у детей творческого отношения и к труду, и к учению, и к жизни. Задачами для формирования трудового сознания у школьников на начальной ступени образования выступают:

- формирование позитивных установок к различным видам труда и творчества;
- воспитание ценностного отношения к собственному труду, труду других людей и его результатам; воспитание личности ребенка в аспекте труда и творчества.
- развитие творческой инициативы, способности самостоятельно себя реализовать в различных видах труда и творчества [6].

Учебная деятельность – это первая общественно-значимая деятельность ребенка, требующая выполнения каких-либо обязанностей, накопление знаний, формирование умений и навыков. Для результативной учебной деятельности необходимо развитие универсальных учебных действий (УУД), которые будут подразумевать сочетание личных интересов школьника и интересов класса, умение договариваться, правильно и грамотно организовывать свою учебно-познавательную деятельность и др. Наблюдать за проявлением трудолюбия ребенком в этом процессе позволяет академическая успеваемость. Внутренние изменения характеризуются направленностью на получение знаний, отражают мотивационную сторону трудолюбия.

Однако не стоит забывать, что ребенок развивается не только на уроке, но и во внеурочной деятельности. Во внеурочной деятельностях можно выделить следующие виды труда: самообслуживание, домашний труд, общественно-полезный труд.

Большое значение для учащихся этого возраста имеет их приобщение к общественно полезному труду.

В трудовой деятельности у детей формируются: знания о труде (когнитивный компонент); отношение к труду как к ценности (мотивационно-ценностный компонент); эмоционально-положительное отношение к разным видам труда (эмоционально-потребностный компонент); умения и навыки, опыт нравственного поведения в труде (деятельностно-преобразующий компонент); умение осуществлять контроль и оценку (контрольно-оценочный компонент).

Эти критерии (по И.С. Марьенко) были взяты за основу в эмпирическом исследовании уровня воспитанности трудолюбия у младших школьников 3 класса в сельской школе, Калачинского района Омской области.

Для диагностики были выбраны следующие методики: анкета выявления признаков трудолюбия Н.Г. Капустина и методика по выявлению уровня трудолюбия Г.А. Урунтаевой.

Результаты анкетирования представлены на рисунке 1.

Рис. 1. Процентное соотношение уровня воспитанности трудолюбия (по Н.Г. Капустину)

Обработав полученные данные в ходе анкетирования, можно сделать вывод, о том, что в классе преобладает (62%) средний уровень развития когнитивного и мотивационно-ценностного компонентов воспитанности трудолюбия у младших школьников. Эти дети имеют общие представления о труде и в целом стремятся получать знания и осваивать новые трудовые навыки.

Высокий уровень развития когнитивного и мотивационно-ценностного компонента составил 32% обследуемых. Обучающиеся этого уровня имеют обширные знания о труде и трудовой деятельности. Очень активно усваивают новые знания, и заинтересованы в получении новых трудовых навыков.

13% детей показали низкий уровень, они имеют весьма скудные познания о трудовой деятельности и совсем не заинтересованы в получении новых трудовых навыков.

По методике Г.А. Урунтаевой был изучен эмоционально-потребностный, деятельностно-преобразующий и контрольно-оценочный компоненты воспитанности трудолюбия у младших школьников. Результаты диагностики представлены на рисунке 2.

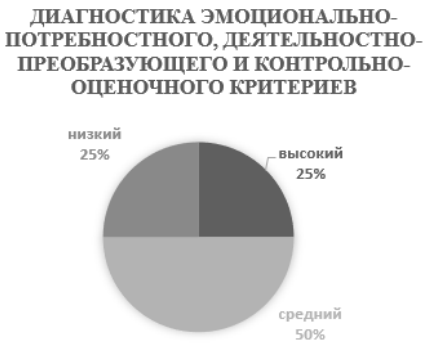

Рис. 2. Процентное соотношение уровня эмоционально-потребностного, деятельностно-преобразующего и контрольно-оценочного компонентов

Анализ результатов по этой методике позволяет сделать вывод, о преобладании (50 %) в классе среднего уровня проявления трудолюбия. Такие дети активно отвечали на вопросы анкеты, охотно выполняли трудовые поручения, но проявляли способность к работе в течение ограниченного отрезка времени; при возникновении трудностей им требовалась поддержка взрослого; старательность и аккуратность в труде проявлялись эпизодически; в коллективном труде проявлялась неорганизованность, безынициативность, контроль и оценку своего труда проводили под контролем взрослого.

У детей с высоким уровнем проявления трудолюбия (25%) было выявлено, что они активно принимали и выполняли трудовые поручения, помогали другим обучающимся, честно отвечали на вопросы анкетирования, способны самостоятельно преодолевать трудности; проявляли творчество, старательность и аккуратность в труде; они обладают трудовыми навыками и умениями, в том числе самостоятельного контроля, оценки процесса и результата труда в коллективной работе, проявляют активность и инициативу, ответственно относятся к порученной работе

Также у 25% школьников был выявлен низкий уровень эмоционально-потребностного, деятельностно-преобразующего и контрольно-оценочного компонентов проявления трудолюбия, который характеризовался отсутствием заинтересованности у детей в выполнении трудовых заданий или вообще отказом выполнять их, преобладали отрицательные эмоции, работу выполняют лишь с посторонней помощью, чаще всего неаккуратно, без особого старания, не сформированы умения проводить контроль процесса труда.

Таким образом, результаты диагностики подтвердили, что процесс воспитания трудолюбия имеет сложный механизм и находится у младших школьников в стадии становления, у большей части класса только формируется осознанное отношение к труду, интерес к выполнению определённых трудовых поручений и к профессиям.

Перед учителем и родителями обучающихся стоят серьезные задачи по развитию интереса к трудовой деятельности, к выполнению общественных поручений и к совместной работе со сверстниками. С этой целью можно предложить следующие рекомендации для развития трудолюбия в разных видах труда:

1. Домашние задания и рабочие привычки не должны быть эпизодическими. Рабочие навыки развиваются через регулярную практику и повторение.

2. Ролевые игры можно использовать во внеурочное время, что позволяет детям примерять на себя различные профессиональные ситуации и воспроизводить трудовую деятельность.

3. Также можно использовать метод экскурсий для развития трудовой активности. Они играют ведущую роль в приобщении школьников к взрослому труду. Во время экскурсий дети имеют возможность пообщаться с людьми, работающими в определенных отраслях.

4. Знания становятся более полными и устойчивыми, когда они используются в практической деятельности в форме рисования и поделок в начальной школе.

5. Трудолюбие и ответственность взрослых в трудовой деятельности, организация совместных трудовых дел на благо школы, поселка, могут стать примером для подражания у младших школьников, поскольку в этом возрасте эти методы являются наиболее действенными.

Литература

1. Абрамова Г.С. Психологическое консультирование. Теория и опыт. – М.: Прометей, 2018. – 240 с.
2. Аксенов Д.Е. О трудовом воспитании: хрестоматия. – М.: Просвещение, 2002. – 336 с.
3. Бычков А.В. Метод проектов в современной школе. – М., 2000. – 150 с.
4. Подласый И.П. Педагогика: учебное пособие. – М.: ВЛАДОС-пресс, 2004. – 365 с.
5. Свадковский И.Ф. О воспитании трудолюбия у детей. – М.: Государственное учебно-педагогическое издательство Министерства просвещения РСФСР, 1959. – 110 с.
6. Федеральный государственный образовательный стандарт: официальный сайт.– URL: https://fgos.ru/ (дата обращения: 15.09.2020).

ЭЛЕМЕНТЫ ГЕЙМИФИКАЦИИ НА УРОКАХ В НАЧАЛЬНОЙ ШКОЛЕ КАК СРЕДСТВО АКТИВИЗАЦИИ ПОЗНАВАТЕЛЬНОЙ ДЕЯТЕЛЬНОСТИ МЛАДШИХ ШКОЛЬНИКОВ

С.В. Сокурова
Национальный исследовательский Нижегородский государственный
университет им. Н.И. Лобачевского, Арзамасский филиал ННГУ, студент
Россия, Нижегородская обл., г. Арзамас; e-mail: sokurovasvetlana@mail.ru
Научный руководитель: Жесткова Е.А., к.ф.н., доцент, ezhestkova@mail.ru

В данной статье представлены элементы геймификации, которые можно использовать в начальной школе для активизации познавательной деятельности младших школьников.
Ключевые слова: младший школьник; познавательная деятельность; геймификация; элемент; приём.

Развитие познавательной активности младших школьников – одно из наиболее важных направлений работы современной начальной школы.

По мнению Г.В. Фадиной, познавательная деятельность направлена на изучение окружающей действительности с помощью таких психических процессов, как память, восприятие, внимание, мышление, речь [5, с. 7].

С точки зрения В.А. Сластёнина, познавательная деятельность – это единство чувственного восприятия, теоретического мышления, а также практической деятельности [4, с. 186].

Психолог А.В. Петровский считает, что познавательная деятельность начинается с ощущений и восприятий, а затем может произойти переход к мышлению [2, с. 315].

Познавательную деятельность можно считать одной из центральных форм деятельности младшего школьника, которая активизирует учебную деятельность, основываясь на познавательном интересе. Поэтому активизация познавательной деятельности младших школьников является составной частью совершенствования методов обучения, среди которых учение и преподавание.

Младшие школьники не могут и не хотят учиться «для себя». Процесс познания у них не всегда является целенаправленным, в основном он неустойчивый и эпизодичный. Иногда дети учатся просто за оценку, иногда за подарки, а иногда просто за похвалу. Но неудивительно, что действие этих мотивов быстро заканчивается. Именно поэтому учителю нужно формировать учебную мотивацию, опираясь на познавательный интерес учеников. Ребёнку должна нравиться деятельность, которой он занимается, она должна быть доступна ему. Следует развивать познавательный интерес и активность младших школьников в различных видах его деятельности [3].

Очень важно, чтобы на каждом уроке дети переживали чувство радости перед новым открытием, чтобы у них появлялась вера в свои силы, в то, что они действительно могут это сделать. Основные параметры, определяющие полноценное развитие, как интеллектуальное, так и физиологическое, – это успешность и интерес в обучении.

Учащийся работает на уроке с большим интересом только тогда, когда он выполняет задания, которые посильны для него. Одной из главных причин отсутствия желания учиться у школьника является тот факт, что ему на уроках предлагают такие задания, к выполнению которых он ещё не совсем готов, с которыми ему трудно справиться. Исходя из этого, можно сказать, что необходимо знать индивидуальные особенности каждого ребёнка. Задача учителя заключается в том, чтобы помогать каждому ученику самоутвердиться.

Успех – самая главная мотивация активной деятельности человека. И особенно ярко это проявляется в детские годы, когда другие стимулы и мотивы у ребёнка ещё не совсем устойчивы, либо слабо выражены. Ведь ученик, который отстаёт от своих ровесников, очень быстро теряет весь интерес к обучению и, соответственно, его познавательная активность на уроках приближается к нулю. Как отмечает А.В. Сластёнин, успех обучения в итоге определяется отношением школьника к учению, его стремлением к познанию, осознанным и самостоятельным приобретением знаний, навыков, умений [4, с. 65].

Познавательный интерес – это наивысший стимул всего учебного процесса, он выступает средством активизации познавательной деятельности учеников [3].

Развитие познавательных интересов младших школьников, воспитание активного отношения к труду проявляется, прежде всего, на уроках, поэтому учителя должны использовать занимательные моменты.

Эффективным средством развития познавательной активности младших школьников на уроке в начальной школе являются различные приёмы геймификации.

Геймификация, или игрофикация – это использование каких-либо игровых элементов и методов игрового плана в неигровых контекстах, то есть это применение подходов, которые характерны для компьютерных игр для неигровых процессов.

Есть ряд причин, почему игрофикация нужна образованию:

1. Учёба – это труд, а игра – это интересное приложение к учёбе. Игровые элементы делают обучение захватывающим и увлекательным, таким, чтобы школьники с большим желанием возвращались в класс.

2. Человек лучше запомнит то, что вызовет у него сильные эмоции. Не имеет никакого значения, какими будут эти эмоции – положительные или отрицательные; любое впечатление, потрясение оставляет глубокий отпечаток в памяти человека. Так же и с учебным процессом. Запомнится лучше то, что вызовет определённые эмоции во время игры.

3. Во время применения игровых технологий ребёнок может раскрыться с совершенно неожиданной стороны. Становятся понятны их настоящие желания и возможности. Например, тихий, скромный ученик, который не блистает определёнными способностями, в ходе игры оказывается хорошим стратегом. Причём в итоге игрового действия получает признание от учителя и одноклассников. На фоне этого у ребёнка повышается самооценка, а как следствие – школьник начинает всё больше стремиться к знаниям [1].

Психологи говорят о том, что на современном этапе система образования направлена на получение прикладных знаний. При этом часто игнорируют развитие лидерских качеств у школьников, их коммуникабельность, умение сотрудничать, вести переговоры, работать в команде. Введение геймификации позволит решить эту проблему.

Геймификация – это тот случай, когда игровые правила применяют для достижения образовательных целей. То есть, за счёт игровых приёмов, скучные задания становятся интересными, что-то сложное становится простым, а избегаемое – желанным.

Существуют приёмы геймификации, которые можно использовать на уроках в начальной школе:

1. «Элементы».

В этом приёме подразумеваются различные баллы, уровни, достижения, награды, турнирные таблицы. Например, всем известные оценки за выполненную работу, то есть «баллы» – это и есть приём геймификации.

2. «Механика».

Здесь можно использовать сценарные элементы – это виртуальные товары, различные награды, очки, статусы. Например, на уроке математики, в ходе сценария урока, решив определённое количество примеров, можно получить определённый статус.

3. «Динамика».

Данный приём подразумевает создание какой-либо легенды, истории, которая снабжена драматическими приёмами, и особенно требует внимания учеников. Например, учитель придумывает легенду или историю, в которой требуется помочь какому-то персонажу в виде выполнения различных заданий. Главное – внимательно решать поставленные задачи.

4. «Эстетика».

Здесь присутствует создание общего игрового впечатления, которое способствует эмоциональной вовлечённости. Например, учителем рассказывается история, в ходе которой нужно выполнять различные задания.

5. «Социальное взаимодействие».

Большой спектр техник, которые обеспечивают межпользовательское взаимодействие, характерное для игр. Такой приём сочетает в себе все вышеперечисленные приёмы вместе [1].

С помощью игры можно организовать удобную и доступную для всех обратную связь. Учитель может оперативно объяснять ученикам, почему не получилось пройти какой-либо уровень, где и какая ошибка была допущена учениками. Также у учеников сохраняется автономность и независимость в принятии определённых решений.

Равно как и приёмы геймификации, на уроках в начальной школе допустимо использовать элементы геймификации. Уровни, очки, рейтинговая система, шкала прогресса – эти и многие другие элементы заложены в основу любой компьютерной аркады, то есть в короткие и интенсивные игры. Есть множество игровых элементов, которые будет уместны на уроках в начальной школе:

1. Признание и достижение. Здесь можно получить похвалу за свою работу, а можно и кого-то похвалить.

2. Сюрприз или неожиданная радость. Смысл данного элемента – получать награды, которые были не запланированы.

3. Организация и порядок. Здесь важно расставить элементы в правильной последовательности.

4. Коллекционирование. Элемент включает в себя сбор значков и других объектов, которые имеют отношение к игре. В конечном итоге ученик, который соберёт большее количество значков, получает положительную оценку.

5. Шанс быть героем. В ходе этого элемента выбранный ученик или несколько учеников должны спасти провальную игру или придумать, как улучшить результат команды. Здесь «героям» можно дать несколько попыток, и если ученики ошибаются, необходимо объяснить, в чём именно была ошибка [1].

Главное для учителя – не «переборщить» с применением приёмов и элементов геймификации. Важно использовать соревнования, если есть цель заинтриговать детей, не стоит с ним затягивать, ведь оно должно длиться столько времени, чтобы дети успели окунуться в игру и накопить запал. Также не стоит по поводу и без повода давать детям награды, ведь они могут быстро обесцениться. Главное – не забыть о сути урока, выполняя различные задания. И, конечно, важно следить за всеми учениками в ходе урока. Не должно быть такого, что одни ученики проходят уровень за уровнем, а другие сидят на первом уровне.

Подведя итоги, можно сказать, что приёмы и элементы геймификации можно и нужно использовать на уроках в начальной школе, главное – работать над тем, чтобы влияние геймификации оказалось положительным для младших школьников. Ведь, если получится использовать мотивацию, энергию, потенциал игрового процесса правильно, направляя его на учёбу, то получится, что у учеников будут все важные инструменты для достижения побед в реальной жизни.

Литература

1. Геймификация в начальной школе. Выступление на фестивале-конкурсе «Инноватика. Образование. Мастерство». – URL: http://rirorzn.ru/upload/medialibrary/f63/f6390845081c6af46fb9c658b173d061.pdf (дата обращения: 24.10.2020).

2. Зинченко В.П., Мещеряков Б.Г. Большой психологический словарь. – М.: СПб.: АСТ; Прайм-Еврознак, 2008. – 777 с.

3. Международный журнал экспериментального образования. – URL: https://www.expeducation.ru/ru/ article/view?id=4512 (дата обращения: 24.10.2020).

4. Педагогика: учебное пособие. – 3-е изд. / В.А. Сластёнин, И.Ф. Исаев, А.И. Мищенко, Е.Н. Шиянов. – М.: Школа-Пресс, 2000. – 512 с.

5. Фадина Г.В. Специальная дошкольная педагогика: учебно-методическое пособие. – Балашов: Николаев, 2004. – 80 с.

УПРАВЛЕНИЕ ВЗАИМОДЕЙСТВИЕМ ДОШКОЛЬНОЙ ОБРАЗОВАТЕЛЬНОЙ ОРГАНИЗАЦИИ И СЕМЬИ

Н.А. Токарева

Национальный исследовательский Нижегородский государственный университет им. Н.И. Лобачевского, Арзамасский филиал ННГУ, магистрант

Россия, Нижегородская обл., г. Арзамас; e-mail: ptichka-korolyok@yandex.ru

Научный руководитель: Троицкая И.Ю., к.пс.н., доцент, troiska@mail.ru

Данная статья раскрывает процесс управления взаимодействием дошкольной образовательной организации и семьи с позиции функционального подхода.

Ключевые слова: взаимодействие; функции управления; дошкольная образовательная организация.

В современных условиях развития системы дошкольного образования проблема взаимодействия дошкольной образовательной организации и семьи приобретает новый смысл. Это обусловлено тем, что детство рассматривается как самоценный, уникальный и особо значимый период формирования личности. Грамотно выстроенное взаимодействие между субъектами образовательного процесса является важным условием развития личности и социализации ребенка [5].

В соответствии с законом «Об образовании в Российской Федерации» одной из основных задач дошкольной образовательной организации является организация «взаимодействия с семьей для обеспечения полноценного развития личности ребенка» [7]. Согласно ФГОС ДО сотрудничество организации с семьей рассматривается как один из принципов дошкольного образования [6]. Исходя из этого, становится особенно актуальным вопрос управления взаимодействием дошкольной образовательной организации и семьи. Эффективное взаимодействие ДОО и семьи осуществляется на каждом этапе сотрудничества посредством реализации таких управленческих функций, как планирование, организация, мотивация и контроль. Эти четыре первичных функции управления объединены связующими процессами коммуникации между субъектами образовательного процесса и совместным принятием решений [2].

Стоит отметить, что на сегодняшний день нет единой классификации функций управления, и ученые в своих трудах рассматривают различные подходы к ее составлению. Например, ученые В.Г. Афанасьев, А.И. Китов, Ю.А. Конаржевский, Б.Ф. Ломов, Р.Х. Шакуров, В.А. Якунин и др. выделяют такие функции управления, как: «постановка цели, планирование или принятие управленческих решений, организация, контроль, регулирование (или коррекция)» [2, с. 96].

Для определения функционального состава менеджмента в образовании С.Ю. Трапицин выделяет ряд методологических оснований: «*системное* (понимание образовательной организации как совокупности взаимосвязанных и взаимодействующих элементов, ориентированных на достижение конкретных целей в условиях постоянно изменяющейся среды); *процессное* (управление образованием есть непрерывная система взаимосвязанных управленческих функций); *информационное* (на первый план выходят проблемы обеспечения руководителей

и исполнителей необходимой информацией для принятия решений); *коммуникационное* (рассматривающее в качестве стержневого аспекта управленческой деятельности в образовании создание каналов и организацию взаимодействия для обмена информацией и между субъектами образовательного процесса); *координационное* (акцентирующее важность создания и развития системы эффективного взаимодействия элементов различных иерархических уровней образовательной системы); *мотивационное* (стимулирующее процесс поддержания активности субъектов образовательного процесса в деятельности, ориентированной на согласованное достижение личных целей и целей организации)» [2, с. 97].

Выделенные С.Ю. Трапициным методологические основания определяют состав и содержание функций управления образовательной организации. Автором выделены следующие функции управления: «информационно-аналитическая; мотивационно-целевая; планово-прогностическая; организационно-исполнительская; контрольно-диагностическая; регулятивно-коррекционная» [2, с. 98].

Реализация функций управления в процессе взаимодействия ДОО и семьи определяет направление работы в вопросах сотрудничества и осуществляется в несколько этапов.

На первом этапе сотрудничества реализуется информационно-аналитическая функция управления взаимодействием ДОО и семьи. Данная функция управления предполагает сбор и обработку информации о семьях воспитанников и их потребностях (опрос, анкетирование, патронаж, интервьюирование, наблюдение и т.д.), а так же позволяет выявить уровень педагогической грамотности родителей (законных представителей), их заинтересованность и возможность участия не только в педагогическом процессе, но и в жизни ДОО в целом. На первом этапе сотрудничества реализуется также и мотивационно-целевая функция управления, ведь именно на данном этапе и определяются мотивы: для ДОО это оказание квалифицированной психолого-педагогической поддержки родителей в вопросах воспитания детей, а для родителей – получение соответствующей профессиональной помощи, что в свою очередь определяет цель – успешное взаимодействие между участниками образовательных отношений в вопросах всестороннего развития детей дошкольного возраста.

На втором этапе сотрудничества осуществляется реализация планово-прогностической функции управления взаимодействием ДОО и семьи, которая предполагает разработку нормативно-правовой базы (положений, локальных актов и др.), а также планирование мероприятий (годовое, перспективное и календарное). Так, например, при создании различных клубов, таких как «Бабушки – лучшие подружки», «Школа молодых родителей», «Советы профессионалов», консультационного центра для неорганизованных детей, необходимо сначала разработать положение, на основании которого будет осуществляться и планироваться дальнейшая работа. Невозможно оставить без внимания и сам процесс взаимодействия ДОО и семьи, для его реализации также разрабатывается «Положение о взаимодействии с семьями воспитанников».

Так как дошкольная образовательная организация является «открытой системой», в частности для родителей (законных представителей), в вопросах принятия общих решений и согласования интересов сторон, то разрабатываются «Положение о Совете родителей» и «Положение о родительском комитете», где прописываются не только права, но и обязанности родительского сообщества. Так, родители имеют право не только на участие в педагогических советах и других мероприятиях, но и обязаны, например, осуществлять «Контроль питания», что тоже подкрепляется документально. Таким образом, видно, что планово-прогностическая функция является основой управления, а ее реализация важным этапом всего управленческого цикла [3].

На третьем этапе сотрудничества реализуется непосредственно организационно-исполнительская функция управления взаимодействием ДОО и семьи. Данная функция управления предполагает решение конкретных задач, направленных, в первую очередь, на повышение педагогической грамотности родителей (законных представителей) и включает в себя различные формы (традиционные и нетрадиционные) и методы работы с семьей: семинары, вебинары, индивидуальные консультации, тренинги, досуги, праздники и прочее, способствующие плодотворному и тесному сотрудничеству [4].

На четвертом этапе реализуются контрольно-диагностическая и регулятивно-коррекционная функции управления взаимодействием ДОО и семьи, которые предполагают анализ эффективности работы с родителями. На данном этапе проводятся опросы, анкетирование, наблюдение и прочее в ходе которых определяются сильные стороны взаимодействия, а также трудности, возникающие в процессе совместной работы. Данный анализ является основополагающим для корректировки и прогнозирования дальнейшего взаимодействия ДОО и семьи.

Таким образом, видится, что управление взаимодействием ДОО и семьи процесс сложный, но очень необходимый как самой дошкольной организации, так и семьям. Для того чтобы максимально полно использовать потенциал сотрудничества ДОО и семьи, необходимо грамотно организовать и продумать весь процесс взаимодействия с позиции функционального подхода, а именно создать условия для реализации таких функций управления, как информационно-аналитическая, мотивационно-целевая, планово-прогностическая, организационно-исполнительская, контрольно-диагностическая и регулятивно-коррекционная. Функции управления рассматриваются как «относительно самостоятельные, но тесно логически взаимосвязанные и последовательно, поэтапно сменяющие друг друга виды деятельности, образующие единый управленческий цикл» [2, с. 98]. Четко спланированное и грамотно организованное взаимодействие ДОО и семьи создает условия для всестороннего, полноценного развития ребенка, повышения педагогического мастерства воспитателей и специалистов, повышения педагогической грамотности родителей (законных представителей), сохранения и укрепления здоровья дошкольников, что в свою очередь определяет качество дошкольного образования в целом.

Литература

1. Клюева Е.В., Троицкая И.Ю. Взаимодействие детского сада и семьи в сопровождении материнско-детских отношений //Теория и практика психолого-социальной работы в современном обществе: сборник статей участников VI Международной научно-практической конференции / науч. ред. С.П. Акутина, Т.Т. Щелина. – Арзамас, 2019. – С. 104–109.
2. Менеджмент в образовании: учебник и практикум для среднего профессионального образования / С.Ю. Трапицын [и др.]; под ред. С.Ю. Трапицына. – М., 2019. – 413 с. // ЭБС «Юрайт». – URL: https://biblio-online.ru/book/menedzhment-v-obrazovanii-448144
3. Третьяков П.И. Дошкольное образовательное учреждение: управление по результатам. – М., 2007. – 231 с.
4. Троицкая И.Ю., Калашникова Ю.В. Современные формы взаимодействия дошкольного учреждения и семьи // Актуальные проблемы современной педагогической науки: взгляд молодых исследователей: сборник статей Всероссийской студенческой научно-практической конференции с международным участием / отв. ред. Е.А. Жесткова. – Арзамас, 2019. – С. 132–136.
5. Троицкая И.Ю. Взаимодействие детского сада и семьи как условие успешной социализации ребенка // Мир, открытый детству: актуальные проблемы развития современного образования: материалы Всероссийской научно-практической конференции / отв. ред. Е.В. Коротаева. – Екатеринбург, 2020. – С. 362–365.
7. Федеральный государственный образовательный стандарт дошкольного образования. – М., 2014. – 32 с.
8. Федеральный закон от 29 декабря 2012 г. №273-ФЗ «Об образовании в Российской Федерации» // Материалы сайта «Гарант». – Режим входа: https://base.garant.ru/; материал URL: https://base.garant.ru/70291362/

ПОСЛЕДСТВИЯ БУЛЛИНГА В ШКОЛЕ

М.А. Тонкаева

Новосибирский государственный педагогический университет, аспирант

Россия, Новосибирская обл., г. Новосибирск; e-mail: tonkaevam@mail.ru

Научный руководитель: Лаврентьева З.И., д.п.н., профессор, lzi53@mail.ru

За последние 10 лет вырос интерес к проблеме буллинга, но на текущий момент в России данная проблема изучена недостаточно, это связано с тем, что долгое время о ней не принято было говорить. Почти 80% знаний о буллинге получены из-за рубежа. Вследствие этого на сегодняшний день Россия находится в пятерке стран по высоким показателям буллинга среди подростков. Пострадавшие дети не только страдают от физической агрессии, но и получают психологическую травму, которая влияет на самооценку ребенка и может оказывать длительное воздействие на его социальную адаптацию. Снижение успеваемости, отказ посещать школу, самоповреждающее поведение – наиболее частые последствия буллинга.

Ключевые слова: травля; агрессия; жестокость; профилактика; школа.

Унижения и оскорбления оказывают негативное влияние даже на сформировавшихся взрослых людей, что тогда говорить о не сформированной личности ребенка. По своей природе дети довольно жестоки, это связанно с тем, что у них еще не выработались сдерживающие эмоции механизмы. Особенно явно это выражено у подростков. Если они невзлюбили одного из класса, последнему придется туго. Во время обучения в школе буллинг является одним из самых распространенных проявлений насилия в среде сверстников. Исследование буллинга за рубежом началось около сорока лет назад, когда это явление было определено как «агрессивное, преднамеренное действие, совершаемое группой или отдельным лицом неоднократно и в течение долгого времени против жертвы, которая не может легко защитить себя». Для определения агрессивного поведения используются три критерия: повторение, преднамеренность и несбалансированность власти. Буллинг признан во всем мире как сложная и серьезная проблема, так как он подрывает право детей на образование и отрицательно сказывается на их развитии [16–17].

При выявлении и изучении буллинга важно помнить: практически любой конфликт детей, их ссора, драка, даже если они кажутся совершенно случайными, на самом деле не случайны. Это всего лишь один из эпизодов издевательства, тянущегося очень давно, который вы заметили. А за всем этим скрывается от глаз взрослого детские взаимоотношения, какие-то реплики, поддразнивания, игнорирования в ответ на обращение [5].

С каждым годом все сложнее выделить группу риска. Чем больше проведено исследований, тем больше различных категорий детей можно включить в группу риска, из чего можно сделать вывод, что практически любой человек может быть подвержен буллингу. Авторы, которые занимаются проблемой буллинга, в своих исследованиях пишут, что буллинг появляется внезапно, все начинается с шантажа, вымогательства, угроз применения физического насилия, с порчи домашних работ. В итоге все становится систематическим, может длится долгое время, даже когда ребенок закончил школу, обидчик может преследовать его всю студенческую и даже взрослую жизнь. Чтобы такого не случилось, важно научится через текущее поведение прогнозировать поведение в будущем. Начальные паттерны издевательств в значительной мере предвосхищают характер дальнейших взаимоотношений между жертвой и преследователем.

Буллинг имеет негативные последствия для здоровья как хулиганов, так и жертв, а также может отрицательно сказаться на окружающих. Моральные убеждения формируются у ребенка к 12 годам, поэтому изменить их будет не так просто. У подростка на второй план отходят личность и авторитет взрослого, а на первый выходит референтная группа ровесников. В связи с этим действовать придется аккуратно, понемногу формируя общественное мнение [6].

Буллинг причиняет серьезный вред всем, кто в него вовлечен. За последние десять лет специалисты приложили значительные усилия для того, чтобы провести анализ воздействия буллинга на социальное, психологическое, физическое благополучие. По полученным данным специалисты делают вывод, что подростки, которые были подвержены буллингу, больше пропускают школу и демонстрируют плохую успеваемость, появляются проблемы со здоровьем, также был выявлен высокий уровень тревожности, депрессии и чувства одиночества, чем у сверстников.

В большинстве случаев дети с малых лет учатся вести себя агрессивно дома: у родителей или старших братьев и сестер, склонных к запугиванию. Взрослые намеренно или ненамеренно поощряют такое поведение. Один из самых распространенных примеров – когда ребенок видит, что агрессия по отношению к родителю позволяет избежать выполнения поручений или что запугиванием можно добиться какого-либо поощрения. Каждый из нас участвовал в реализации подобного поведенческого паттерна или как минимум за ним наблюдал. Этот механизм работает так: сначала ребенок бесконечно жалуется на то, что ему нужно убирать игрушки, – в конце концов родителю надоедает, и он убирает все сам [4, с. 78].

Дети-агрессоры на 40 % чаще других детей попадают в криминальные истории, также у них формируется искажённое представление о разрешении конфликтов и социальном взаимодействии. Дети, непосредственно не участвующие в травле, переживают много негативных эмоций: страха быть на месте жертвы, бессилия, негативного отношения к школе. Ученики в школе просто не чувствуют себя в безопасности и заявляют, что они не любят школу. Когда в школе есть буллинг, ученики остро чувствуют, что учителя ничего не делают, чтобы остановить его: учителя воспринимаются как люди, не имеющие власть над происходящим. Из-за этого жертвы предпочитают пропускать занятия в школе. Подростки, которые чаще подвергаются буллингу со стороны своих сверстников, оказываются в числе тех, кто не любит школу и получает плохие оценки. Это может дойти до такого, что подростки совсем перестают посещать школу, в связи с этим они упускают те возможности, которые предоставляет образование: лишаются права быть частью школьного коллектива, не имеют возможностей для социального и личностного развития, которое происходит в нормальных школах, не развивают навыков общения и разрешения конфликтов.

По нашему мнению, одно из самого худшего, что может быть в буллинге – это его влияние на тех детей, которые в нем активно не участвуют, а являются наблюдателями. Буллинг провоцирует негативные черты людей, вызывая психодинамику самого низкого толка. Это связано с тем, что буллинг заразителен, в нем вы обнаруживаете себя, вынуждены выбирать между силой и слабостью (жертвы часто выглядят смешно и жалко, не очень хочется ассоциироваться со слабыми). В большинстве случает наблюдатели не чувствуете личную ответственность, их провоцируют просто поступать, как все. Они начинают замечать, что из-за того, что страдание жертв повторяется снова и снова, чувства сострадания раз от разу притупляются. У жертв издевательств в большинстве случаев развиваются комплексы, фобии, обиды, что в конечном итоге может проявится, как гнев, злоба и жестокость. Специалисты считают, что в дальнейшем эти последствия исчезнут, но в большинстве случаев это не так. У человека, который подвергался буллингу в подростковом возрасте, навсегда останутся воспоминания, потому что эмоциональные потрясения делают их более глубокими. Не думаем, что можно решить эту проблему ужесточением дисциплины, отстранением агрессоров от школы или созданием различных видов терапии для жертв. Какую бы стратегию вмешательства не выбрала организация, в которой есть буллинг, она должна быть направлена на процесс в целом, если же исходить при этом из эмпирической модели буллинга, то продуктивность вмешательства возрастает. Игнорирование, словестные оскорбления, эмоциональное запугивание, социальная изоляция – наиболее встречающиеся формы буллинга у девушек. Такие неоднократные оскорбительные действия несут вред физическому и эмоциональному развитию подростка. Школьные психологи считают, что подростки, которые были отвергнуты группой девочек, испытывают трудности в построении отношений в будущем, когда появляются собственные дети, они начинают их гиперопекать, также велика вероятность, что на рабочем месте они тоже могут стать жертвой буллинга.

Прийти на помощь подросткам, которые чувствуют себя уязвимыми, можно, если найти им подходящий круг общения: чрезвычайно важно испытывать чувство принадлежности. Деятельность по поиску подходящего круга общения – сложный процесс, в котором учителю хорошо бы объединиться с коллегами по школе и с родителями ребенка. Можно вовлечь ребенка в такую деятельность, которая поможет ему чувствовать себя уверенно, – например, в кружки по интересам. Вариантов может быть много, лучше частично подобрать несколько вариантов вне школы. Круг друзей является хорошей защитой. Поддержка со стороны сверстников снижает агрессию по отношению к ученикам с высокими рисками виктимизации. Важно помнить, что перед взрослым никоим образом не стоит задачи унизить агрессора, причинить ему столько же боли, сколько он причинил жертве. Это, как мы уже говорили ранее, приведет только к большей агрессии в будущем.

Большинство подростков не обращаются ни к кому из взрослых, потому что считают, что их жизни ничто не угрожает, они не видят смысла кому-то жаловаться, им кажется это недостойным. Одноклассники, которые наблюдают издалека, не понимают, насколько все это задевает детей, которые подвержены буллингу. Подростки, которые подвержены буллингу, в основном всегда все переводят в шутку. Если предоставить детям понимание разнообразных ситуаций насилия и их реакций, то это поможет им выстроить готовую цепочку причин и следствий, готовых фраз и ответов, это поможет им защитить себя. Тогда ситуация насилия трактуется так же, как типичная задача в математике – в таких условиях есть решение, которое является единственно правильным

решением. Почти все дети насилия, за исключением крайних случаев, всегда идут туда, где – жертва насилия – в себе не уверен. Подросток должен уметь находить в себе достоинства, всегда есть что-то, что подросток делает очень хорошо, намного лучше, чем другие, но в моменты стресса ребенок забывает, что находится в чем-то гораздо лучшем, чем те, кто хотел его сейчас обидеть. Эти заметки о себе должны быть перед глазами ребенка, и он должен постоянно держать их в своей памяти. Неуверенность в себе – это общая черта детского ума, чтобы преодолеть её, подросток нуждается в помощи взрослого. Ученик больше полагается на мнение других, чем на свое собственное. Спокойные, уверенные в себе родители, которые не хотят, чтобы их дети сразу достигли супердостижений, и понимают их успехи и неудачи, являются ключом к развитию уверенности в себе и адекватной самооценки своих детей. Учителям, школьной администрации, психологам и социальным педагогам важно сделать так, чтобы ребенок чувствовал себя в классе уверенно и комфортно. Взрослым нужно научиться говорить с подростками о том, что у одноклассников тоже есть проблемы, такие же как у тебя, и они не боятся о них говорить. Подростку нужно стать членом классного коллектива, симпатизирующего ему, чтобы подросток не чувствовал себя одиноко и брошено на переменах, такая группа детей сможет его поддержать.

Литература

1. Ктотова Н.В. Буллинг в школе: причины, последствия, помощь. – Минск: Красико-Принт, 2015. – 96 с.
2. Беляева Н.Н. Отношение подростков к буллингу и особенности буллинг-структуры школьного класса // Альманах мировой науки. – 2017. – №2–2 (17). – С. 79–82.
3. Волкова Е.Н., Цветкова Л.А., Волкова И.В. Методологические основания для разработки программ профилактики подросткового буллинга // Сибирский психологический журнал. – 2019. – №74. – С. 88–100.
4. Жекулина Т.М. Травля в школе. Нарративный подход к работе с проблемой. – М.: Генезис, 2018. – 135 с.
5. Кристин Аудмайер. Все на одного. Как защитить ребенка от травли в школе. – М.: Альпина Диджитал, 2016. – 148 с.
6. Кривцова С.В. Буллинг в классе. Как избежать беды?: пособие для родителей. – М.: Русское слово, 2018. – 48 с.
7. Мужилевская Д.В., Слепухина Г.В. Буллинг в школе как общественная проблема // Научно-информационный издательский центр «Институт стратегических исследований», 2019. – С. 350–352.
8. Сухогузова И.Г., Устюгова И.А. Работа с подростками девиантного поведения. 5–11 классы. Поведенческие программы, социально-психологические тренинги. – В.: Учитель, 2014. – 148 с.
9. Усанова И.И., Филатова О.В. Технологии комплексного сопровождения детей. – В.: Учитель, 2014. – 68 с.
10. Шакурова М.В. Методика и технология работы социального педагога: учебное пособие. –2-е изд., стереотип. – М.: Академия, 2004. – 272 с.
11. Шаранович Ю.В. Буллинг в подростковой среде как социально-педагогическая проблема // Международная научно-практической конференции студентов, аспирантов и молодых ученых. – 2019. – С. 299–300.
12. Шипицына Л.М., Казакова Е.И., Жданова М.А. Психолого-педагогическое консультирование и сопровождение развития ребёнка: пособие для учителя-дефектолога. – М.: ВЛАДОС, 2003. – 528 с.
13. Ясюкова Л.А. Психологическая профилактика проблем в обучении и развитии школьников. – СПб.: Речь, 2013. – 384 с.
14. Цымбаленко Н. Буллинг. Как остановить травлю ребенка. – СПб.: Питер, 2019. – 160 с.
15. Durrant, Joan E. Attitudes towards physical punishment in Sweden // Children’s Rights: Progress and Perspectives: Essays from the International Journal of Children's Rights. / Freeman, Michael (ed). – Martinus Nijhoff Publishers, 2011. – 527 с.
16. Menesini E., Salmivalli C. Bullying in schools: the state of knowledge and effective interventions // Psychology, Health & Medicine, 2017. – V. 22. – P. 240 – 253.
17. Zych I., Ortega R., Del Rey R. Scientific research on bullying and cyberbullying: Where have we been and where are we going // Aggression and Violent Behavior, 2015. – V. 24. – P. 188 – 198.
18. Zych I., Ortega R., Del Rey R. Systematic review of theoretical studies on bullying and cyberbullying: Facts, knowledge, prevention, and intervention // Aggression and Violent Behavior, 2015. – V. 23. – P. 1 – 21.

УСЛОВИЯ ЭФФЕКТИВНОГО РАЗВИТИЯ НАВЫКОВ КОНСТРУКТИВНОГО ВЗАИМОДЕЙСТВИЯ МОЛОДЕЖИ ВО ВНЕУЧЕБНОЙ ДЕЯТЕЛЬНОСТИ

А.В. Федоров

Национальный исследовательский Нижегородский государственный университет им. Н.И. Лобачевского, Арзамасский филиал ННГУ, студент

Россия, Нижегородская обл., г. Арзамас; e-mail: Aleksey.fedorov.unn@mail.ru

Научный руководитель: Гусева Н.В., к.п.н., доцент, soleilfun@mail.ru

Период обучения молодежи в вузе является перспективным периодом для развития навыков конструктивного взаимодействия, формирования стратегии командной работы и получения знаний в области проектной деятельности. Проведение мастер-классов на командообразование является эффективным развитием познавательной активности студентов во внеурочной деятельности.

Ключевые слова: конструктивное взаимодействие; стратегия командной работы; обучение командообразованию; формирование навыков проектной деятельности.

В настоящее время очень актуально в государстве вовлечение молодежи в разнообразную проектную деятельность, где основополагающим аспектом является формирование команды единомышленников. Проблема

развития социальной активности и социального взаимодействия молодежи рассматривается на уровне государства и отражается в основных федеральных законах и документах, регламентирующих деятельность как высших, так и общеобразовательных организаций.

И стандарт, и комплексные программы образования определяют содержание по образовательным областям, планируют и организуют взаимодействие участников образовательных отношений: разрабатывают стратегию командной работы; формируют команду, планируют командную работу, распределяют поручения и делегируют полномочия, инструктируют членов команды, управляют их конструктивным взаимодействием.

Обучение в старших классах и вузе – важный этап в жизни человека. В этот период социализация идет как никогда бурно и стремительно. Очень важна потребность в самоопределении и поиске своего места в обществе. Достигнуть высокого уровня сформированности конструктивного взаимодействия возможно, если знать индивидуальные особенности личности и основные закономерности психических процессов.

В настоящее время идет активный поиск современных методов и приемов, которые могли бы эффективно вовлечь молодежь в проектную деятельность, подготовить обучающихся к современным требованиям жизни в будущем. Выпускник любого учебного заведения должен знать и уметь, как сформировать команду, спланировать командную работу, распределить поручения и делегировать полномочия, инструктировать членов команды, организовывать и управлять их конструктивным взаимодействием, искать новую информацию, обрабатывать ее и применять в жизни. Отсюда объективно вытекает достаточно четкий вывод о стратегии обучения подрастающего поколения, которому предстоит жить в постоянно меняющемся мире.

В связи с этим поиск новых методов обучения командообразованию достаточно обоснованно предполагает создание психолого-педагогических условий для развития познавательной сферы современных обучающихся.

На основе изучения опыта работы различных высших образовательных учреждений по организации обучения навыкам командообразования, по умению разрабатывать командную стратегию в коллективе сверстников мы определили условия её эффективной реализации в рамках дополнительного образования при обучении молодежи в вузе.

Формирование навыков проектной деятельности у молодежи за счет обучения основам командообразования будет проходить эффективнее:

- если, будет специально организован процесс, направленный на формирование организаторских и управленческих навыков конструктивного взаимодействия участников любого социального процесса;
- выявлены потребности современной молодежи и определены основные подходы к организации психолого-педагогического сопровождения ее развития;
- при разработке и реализации программы обучения командообразованию учитываются опыт организации подобного рода мероприятий в других вузах;
- определены и реализуются условия эффективного психолого-педагогического сопровождения развития познавательной сферы современной молодежи в рамках формирования основ проектной деятельности, в частности командообразования.

На наш взгляд, для полноценного ознакомления молодежи основам командообразования следует проводить мероприятия в формате, удобном для взаимодействия. Онлайн формат не сколько не уступает офлайн формату, а где-то и наиболее эффективен.

В настоящий период, особенно в условиях пандемии, в Арзамасском филиале ННГУ командой научного студенческого общества организован и проведен ряд мероприятий, направленных на формирование навыков командообразования, к которым принадлежит: формирование целей; командное выполнение задачи; индивидуальная ответственность перед командой; стимуляция; профессиональный рост; креативность; продуктивность.

При обучении молодого поколения в формате онлайн познакомились с *формированием целей* – наиболее основным нюансом командообразования. Любые поставленные в индивидуальном порядке задачи должны вести к решению общей. Согласно суждению экспертов, правильнее в целом устанавливать определенные, никак не вызывающие добавочных пояснений задачи. Их осуществление обеспечивает предельно эффективное выполнение, упрощение общения, а также минимизацию конфликтов.

Конкретные задачи дают возможность сосредоточиться на выполнении конкретных операций, а также поиске продуктивных методов с целью достижения результата. Каждый в команде осмысливает свою значимость для остальных, чувствует себя частью целого, проникается доверием. Стирается значимость статуса, а также должности, что в совокупности содействует улучшению командного взаимодействия.

Командное выполнение задачи. Основная цель создания, а также сплочения команды – достичь близкого также продуктивного партнерства абсолютно всех ее членов совместно, но никак не каждого в индивидуальном порядке. Все без исключения задачи должны решаться совместно. Командная работа обязует присматриваться к отличительным чертам друг друга, учиться подстраиваться под коллектив. Командная работа, кроме того, стимулирует к общим обсуждениям выполнения задач, а также достижения цели, а это считается базой для возникновения новых идей, а также лучших решений.

Индивидуальная ответственность перед командой. Каждый в команде обязан осмысливать то, что непосредственно от его личного вклада зависит общекомандный результат. Этот фактор увеличивает серьезность, а также ответственность при выполнении отдельного задания. При таком подходе возрастает вероятность эффективной осуществлении проекта, каждый станет по максимуму использовать все без исключения собственные

навыки, а также умения. Также никак не откладывается значимость фактора соперничества. Ни одна душа не желает находиться в числе проигравших или рисковать размером поощрения или же членством в команде.

Стимуляция. Стимуляция, а также поощрения также считаются непременной составляющей командной работы. При выборе следует учитывать, со тот или иной сферой связана деятельность группы. Для интеллектуалов оптимальной конфигурацией стимулирования будут такие условия, как карьерный рост, престиж, всеобщее признание также многое другое, таким образом деньги для подобных людей побочны.

Профессиональный рост. К какой бы сфере не принадлежала командная деятельность, предпочтительно устремить ее на увеличение признаков и групповой работы команды, и персональных каждого ее участника. Только лишь возрастающая в профессиональном плане коллектив способная стремительно достигать цели, совершенствовать результаты, а также переходить на последующий ступень. Продуманные способы для презентации членам команды их повышения, такие как испытания, тестирования, баллы весьма мотивируют любую деятельность. Чувство обеспеченности, а также явный прогресс придадут команде сил для быстрейшего достижения цели.

Креативность. Это вспомогательный принцип. В случае если деятельность команды связана с производством, а катализатором работает вещественное поощрение, креативность совершенно не для нее. Однако в случае, если целью команды считается интеллектуальное творение, а мотивирующими условиями – авторитет, а также продвижение по службе, креативность сыграет ключевую роль.

Продуктивность. Продуктивность функционирования команды зависит от продолжительности ее жизни. От этого сильно зависит результативность, а также благополучность ее деятельность, так как в сплоченном коллективе слаженность и профессионализм устремляются к максимуму. Интеллектуальные группы образовываются, как правило, с целью решения длительных задач на длительный период. Значимая перспектива, выстроенный процесс командообразования – исследование характерные черты команды.

В работе с молодежью особое внимание при обучении, кроме форм и основ командообразования, рационально уделить командной форме управления. Этот фактор непосредственно оказывает большое влияние на результативность реализации отмеченных задач и умение коллективной работы отдельных участников. Организация управления зависит от профессиональной сферы, в которой функционирует коллектив, целей, перед нею поставленных, профессиональных навыков членов команды.

Принято выделять три главные формы управления:

1) команда управляется лидером;

2) каждый осуществляет определенную ему задачу, принятие решения возлагается на управляющего, мнения членов команды учитываются;

3) решения берутся в совокупном согласии группы с учетом взглядов основных экспертов.

Для эффективности команды необходимо понимать, кто именно какую роль занимает. Специалисты по психологии выделяют ряд разновидностей ключевых командных ролей: руководитель; специалист; рядовые участники; шуты; мученики; отшельники; отвергаемы члены команды; оппозиционеры.

Рис. 1. Типы ролей в команде

Из нашего практического опыта проведения мастер-классов для студентов, раскрывающих сущность командообразования, особый интерес вызывала именно та часть мастер-класса, в которой раскрывались психологические аспекты ролевого места членов команды. Видимо, социальное самоопределение личности в данный возрастной период очень актуально, практические задания данного раздела тоже вызывали особый интерес аудитории.

Несомненными эффективными условиями проведения мастер-классов для молодежи, обучающейся в вузе, являются:

- выбор актуальной тематики, соответствующей возрастному периоду аудитории;
- проведение мероприятий в удобном формате (дистанционно, онлайн и т.п.) и в удобной вечернее время;
- использование практико-ориентированного материала (рис. 2).

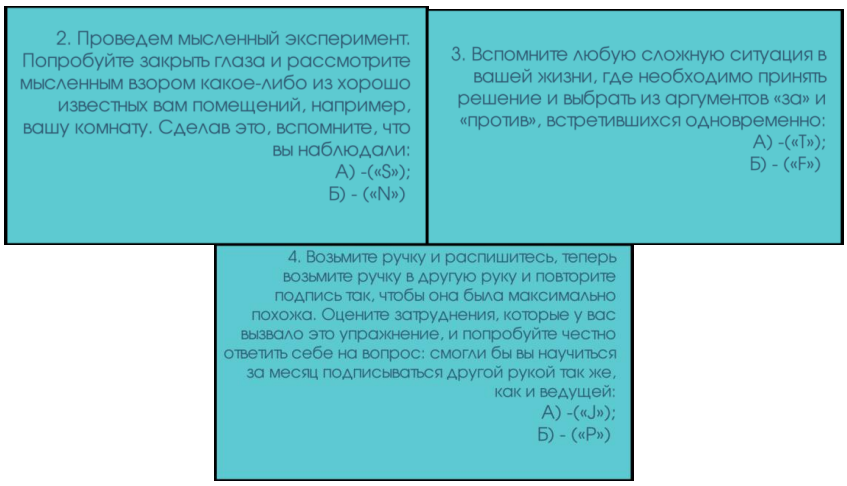

Рис. 2. Тест для определения поведенческой модели

Литература

1. Гусева Н.В., Лаптев Р.И. Возможности информационно-коммуникационных технологий в совершенствовании педагогических компетенций // XX Ломоносовские чтения: материалы Всероссийской научной конференции. – Коряжма, 2018. – С. 73–75.
2. Гусева Н.В. Менеджмент научно-исследовательской работы студентов // Высшее образование сегодня. – 2018. – №8. С. 54–56.
3. Тренинговая и консалтинговая компания BuroAkzent. – URL: https://buro-akzent.ru/biblioteka/article/komandoobrazovanie-osnovnye-principy-sozdaniya-i-splocheniya-komand.html

ОСНОВНЫЕ НАПРАВЛЕНИЯ РАБОТЫ ПЕДАГОГА С ПРОЯВЛЕНИЯМИ ДЕТСКОЙ АГРЕССИИ В ДОШКОЛЬНОМ ВОЗРАСТЕ

У.В. Хилова
Национальный исследовательский Нижегородский государственный университет им. Н.И Лобачевского, Арзамасский филиал ННГУ, студент
Россия, Нижегородская обл., г. Арзамас; e-mail: uhilova@yandex.ru
Научный руководитель: Троицкая И.Ю., к.п.н., доцент, troiska@mail.ru

В данной статье детская агрессия рассматривается как психолого-педагогический феномен, анализируются ее причины, виды и формы проявления у детей дошкольного возраста. Представлены направления работы педагога с проявлениями детской агрессии.

Ключевые слова: детская агрессия; дошкольный возраст; психолого-педагогическая коррекция.

Проблема детской агрессии в настоящее время актуальна как в научном, так и в практическом плане. Педагоги всё чаще отмечают, что детей с проявлениями агрессии становится с каждым годом больше, всё труднее подобрать методы и приемы коррекционной работы с формами агрессивного поведения.

В настоящее время многие авторы дают определения агрессии и агрессивному поведению, что свидетельствует об интересе к обозначенной проблеме. В Психологическом словаре отмечается: «Агрессия – это мотивированное деструктивное поведение, противоречащее нормам сосуществования людей в обществе, наносящее вред объектам нападения, приносящее физический ущерб людям или вызывающее у них психологический дискомфорт» [4].

Анализ работ авторов по этой проблеме убедительно доказывает, что тема агрессии давно привлекала как зарубежных, так и отечественных психологов. Ей посвящено много теоретических исследований, систематизирующих знаний о причинах возникновения агрессии (Р. Бэрон, Д. Ричардсон, А. Бандура, А. Реан и др.). В отечественной педагогике и психологии вопросами детской агрессии занимались Л.И. Божович, А.И Захаров, Т.П. Смирнова, С.Л. Колосова, Р.В. Овчарова, Л. Беркович и др. Авторы делают акцент на характеристике, причинах, психологической коррекции агрессии у детей разных возрастов. Так, разные способы коррекции агрессии у детей предлагает Л. Беркович [1]. Исследования, которые проводил А.И Захаров, доказывают, что агрессивность закладывается в детстве и среди детей дошкольного возраста это наиболее частое нарушение поведения, так как дети рассматривают его как наиболее быстрый и эффективный способ достижения цели. Однако если не проводить педагогическую работу с проявлениями детской агрессии, то черты такого негативного поведения могут закрепляться в черты формирующегося характера, могут стать нормой поведения для ребенка в последующие годы.

Учёный Дж. Доллар развивал идею о том, что агрессия – это реакция на фрустрацию. По его мнению, агрессия – это намеренное и осознанное действие, которое навредит другому человеку.

Одной из распространенных классификаций проявления агрессивного поведения является классификация А. Басс и А. Дарки. Авторы выделили следующие виды агрессии:

- физическая (физические действия, наносящие вред кому-либо);
- вербальная (оскорбления, угрозы);
- негативизм (девиантная манера поведения);
- раздражение (вспыльчивость и грубость).

Э. Фромм рассматривал два вида агрессии: защитная (или «доброкачественная» агрессия, которая затухает, когда исчезает опасность для жизни) и «злокачественная» (которая характеризуется жестокостью и проявляется как устойчивая черта характера).

В настоящее время у ученых есть понимание, что детская агрессия – это наиболее распространённый способ реагирования на трудности, ограничения и запреты среди детей. Такое поведение в обществе принято считать неадекватным, деструктивным, девиантным.

Агрессия в детском возрасте имеет уже свои формы. Психологи акцентируют внимание на часто проявляющиеся формы агрессии: вербальная и физическая. Вербальная агрессия у детей чаще всего проявляется в дразнилках, обзывательствах, прямом или косвенном оскорблении. Физическая же агрессия направлена на причинение ущерба другому ребёнку через физические действия. К этому виду агрессии могут относиться разрушение результатов деятельности (поделок, построек, атрибутов игры и пр.), порча вещей других детей или прямые физические действия, которые приносят боль и унижение другому ребёнку.

Согласно критериям агрессивного поведения по М. Алворду и П. Бейкеру, агрессивный ребёнок часто отказывается выполнять правила и просьбы со стороны взрослых, спорит и ругается как со сверстниками, так и со взрослыми, винит всех в своих ошибках, агрессивно реагирует на действия других, которые нередко его раздражают.

Прежде чем проводить коррекционную работу с детьми, необходимо провести диагностику причин агрессии, понять – почему ребёнок так себя ведет. Наиболее эффективный метод диагностики – *педагогической наблюдение*. С помощью этого метода педагог может условно выделить три группы детей с проявлениями агрессивного поведения:

- первая группа состоит из детей, которые используют агрессию как средство привлечение внимания; агрессия имеет ситуативный характер и не имеет особую жестокость;
- вторая группа – это дети, которые используют агрессию как норму общения со сверстниками; их агрессия – это форма получение результата;
- к третьей группе относят детей, которые целенаправленно приносят вред другому ребёнку. Они даже могут получать удовольствие от причинённых другому человеку боли и унижение.

Для эффективности и точности результатов диагностической работы педагогу (возможно, совместно с психологом) необходимо применять комплекс методов, методик и техник.

Примером наиболее известной методики является проективная методика «Несуществующее животное», которая может продемонстрировать уровень агрессивности ребёнка. Для проведения этого теста необходимо иметь цветные карандаши и лист А4. Предложить ребёнку нарисовать несуществующее животное, которое нигде не видел, и дать ему название. После окончания работы необходимо провести беседу с ребёнком и задать следующие вопросы: «Чем животное питается? Где живет? Есть ли у него друзья? Кто они? А есть ли враги и почему?» По результатам этой методики можно выделить следующие показатели детской агрессивности:

- рот с чётко прорисованными с зубами, клыками, клювом - вербальная агрессия, в большинстве случаев, рассматривается как защитная реакция;
- большие глаза с прорисовкой радужки – асоциальность, агрессивность;
- оружие (режущее, колющее, рубящее) – тоже является признаком проявления агрессия;
- штриховка, выступы, шипы - признаки, что ребёнок защищается от окружающих.

Различные виды детской агрессии проявляются также в следующем: если на рисунке изображены зубы и клыки (вербальная агрессия), орудия нападения и когтей (физическая), если ребёнок нарисует на животном панцирь, броню, толстую чешую (защитная агрессия).

Еще одним примером использования психодиагностического обследования может стать применение педагогом методики «Кактус» (автор М.А. Панфилова). Детям предлагается нарисовать кактус таким, каким они представили. После анализа результатов детей можно выделить признаки, свидетельствующие о проявлении агрессивности – наличие иголок в большом количестве, сильно торчащие, близко расположенные, темные тона у рисунка. Автор методики рекомендует после завершения рисунка в качестве дополнения задать вопросы, ответы на которые помогут уточнить интерпретацию: «Этот кактус домашний или дикий? Этот кактус сильно колется? Его можно потрогать? Кактусу нравится, когда за ним ухаживают, поливают, удобряют? Кактус растет один или с каким-то растением по-соседству? Когда кактус подрастет, как он изменится?».

Психологи и педагоги, работающие по решению вопросов коррекции детской агрессивности [1; 2; 5] выделяют следующие задачи коррекционной работы:

- снятие эмоционального напряжения и возбуждения ребёнка;
- формирование конструктивных способов взаимодействия и поведения;
- развитие коммуникативных умений, навыков конструктивного разрешения конфликтных ситуаций.

В ходе коррекционной работы педагог в работе с данной категорией детей может применить комплекс упражнений, направленных на формирование позитивной самооценки. Примером такого упражнения можно назвать игру «Реконструкция позитивного образа через детские воспоминания». Суть этого упражнения заключается в том, что дети приводят ассоциации «каким был ребёнок, сидящий перед ними, раньше» (ассоциации могут быть свободными). Можно помочь детям и попросить высказать ассоциации, ориентируясь на следующие вопросы: «Как он выглядел раньше, чем занимался, какие любимые игрушки у него были». После всех высказанных ассоциаций ребёнок, про которого говорили, должен сказать, что было правдой, а что нет. Внимание к личности всегда позитивно сказывается на повышении самооценки.

Еще одним примером игры в коррекционной работе может стать игра «Обзывалки». Цель этой игры состоит в том, чтобы ребёнок мог выплеснуть свою агрессию в «мягкой, конструктивной» форме. Детям предлагается по кругу передавать мяч и называть необидными словами друг друга. Только заранее нужно обговорить, какие это будут слова (связаны с овощами или фруктами). Например: «А ты… морковка» и т.д. Перед игрой необходимо подчеркнуть, что это только игра и обижаться не нужно.

В коррекционную работу также может быть включена песочная терапия. Практика показывает, что это эффективный метод психологической коррекции агрессивного поведения в детском возрасте. Песок обладает способностью снимать эмоциональное напряжение, повышать настроение, создавать комфортные ситуации для общения сверстников.

В заключение необходимо подчеркнуть, что исследователи, работающие по данной проблеме, единодушно утверждают: проявления детской агрессивности необходимо устранять на ранних стадиях ее зарождения, когда поведение и характер у ребенка являются еще ситуативными, когда агрессия еще не закрепилась как устойчивая форма поведения. Нужно постараться направить энергию ребёнка в нужное, социальное русло, благоприятное как для него, так и для окружающих. Успешность коррекционной работы также во многом зависит от совместных усилий педагогов и родителей.

Литература

1. Берковиц Л. Агрессия: причины, последствия и контроль. – СПб., 2002. – 510 с.
2. Жорабек О.И. Агрессивные дети. Психокоррекционная работа с агрессивными детьми. – Заречное, 2016. – 55 с.
3. Колосова С.Л. Детская агрессия. – СПб., 2014. – 196 с.
4. Психологический словарь / под ред. В.П. Зинченко, Б.Г. Мещерякова. – М., 2008. – 312 с.
5. Профилактика детской агрессивности: теоретические основы, диагностические методы, коррекционная работа. – Волгоград, 2009. – 116 с.

ЗДОРОВЬЕСБЕРЕГАЮЩИЕ ТЕХНОЛОГИИ НА УРОКАХ МАТЕМАТИКИ В НАЧАЛЬНОЙ ШКОЛЕ

В.О. Чепак
Национальный исследовательский Нижегородский государственный университет им. Н.И. Лобачевского, Арзамасский филиал ННГУ, студент
Россия, Нижегородская обл., г. Арзамас; e-mail: chepak-00@mail.ru
Научный руководитель: Тихомирова О.Б., к.п.н., доцент, tikhomirovaob@bk.ru

Автор статьи раскрывает вопрос использования здоровьесберегающих технологий на уроках математики в начальной школе. Представлены примеры физкультминуток как средства здоровьесберегающих технологий.
Ключевые слова: младший школьник; здоровьесберегающие технологии; урок математики.

Проблема здоровья подрастающего поколения была и остается актуальной. Стремительное снижение уровня активности учащихся, повышенная тревожность, отрицательное эмоциональное состояние становятся причиной слабого усвоения школьной программы. Источником отрицательного воздействия на здоровье выступают недостаток физической активности, особенности питания, неудовлетворительная организация учебного процесса, его содержание, способы обучения и формы. Это говорит о том, что уровень знаний и умений, воспитанность, мироощущение младших школьников зависит, прежде всего, от состояния их здоровья.

Выдающийся педагог В.А. Сухомлинский много уделял здоровью своих воспитанников. Он считал, что «забота о здоровье ребёнка – это не просто комплекс санитарно-гигиенических норм и правил, и не свод требований к режиму, питанию, труду, отдыху. Это, прежде всего, забота о гармонической полноте всех физических и духовных сил, и венцом этой гармонии является радость творчества» [6].

Школа, выступая в качестве образовательного пространства, формирует у учащихся не только умение учиться, личностное и гражданское самоопределение, но и способствует качественному развитию физических навыков детей. Огромное значение в этом принимают здоровьесберегающие технологии [3].

Здоровьесберегающие технологии представляют собой систему мер по охране и укреплению здоровья учащихся, учитывающую важнейшие характеристики образовательной среды и условия жизни детей, их возможности и воздействие на здоровье. Изучением данных технологий занимались такие отечественные педагоги, как В.Ф. Базарный [1], Н.К. Смирнов [4], Н.И. Соловьева [5], Г.К. Селевко [3], В.И. Ковалько [2] и т.д.

В.Ф. Базарный определял здоровье как «резерв сил: иммунных, защитных, физических и духовных. И они не даются изначально, а возвращаются по законам воспитания, а наукой воспитания является педагогика» [1].

По мнению Н.К. Смирнова, здоровьесберегающие технологии принимают форму единого системного подхода к обучению и воспитанию, который строится, прежде всего, на стараниях педагога не нанести вреда здоровью своих учеников. Он подчёркивал, что определение «здоровьесберегающая» выступает характеристикой качества данной технологии, отражающей эффективность её использования при поставленной цели – сохранение и укрепление здоровья младших школьников [4].

Н.И. Соловьёва под здоровьесберегающими технологиями понимает «функциональную систему организационных способов управления учебно-познавательной и практической деятельностью учащихся, научно и инструментально обеспечивающая сохранение и укрепление их здоровье» [5].

В.И Ковалько под здоровьесберегающими технологиями понимала деятельность педагогических работников, чья цель – организация отношений между образовательными и воспитательными процессами. Следует учитывать и то, что воспитание выступает как «человекообразующий и жизнеобеспечивающий процесс, который направлен на сохранение и преумножение здоровья ребёнка» [2].

В здоровьесберегающие технологии входит совокупность педагогических, психологических и медицинских воздействий, направленных на защиту и обеспечение здоровья учащихся, формирования адекватного отношения к своему здоровью.

Г.К. Селевко в структуру здоровьесберегающих технологий включал условия обучения ребёнка в школе, рациональную организацию учебного процесса, соответствие учебной и физической нагрузки возрастным возможностям ребёнка, а также необходимый, достаточный и рациональный организованный двигательный режим [3].

Именно поэтому с самых первых минут урока педагогу необходимо создавать атмосферу доброжелательности, позитивный эмоциональный настрой. Много времени уделяется состоянию кабинета, проверке учебного оборудования, рабочих мест и отсутствующих. Распределение обязанностей среди учащихся так же немаловажно.

Учащихся нужно подготовить к выполнению обязанностей дежурных: проветрить и убрать учебное помещение, вымыть классную доску, положить мел.

Такая чёткая организация учебного труда способствует снижению утомления [5]. Не стоит забывать, что не всем детям легко даётся математика, следовательно, профилактика стресса будет необходима. Отдых и смена видов деятельности в процессе уроков играет здесь немаловажную роль. Некоторые ученики в результате сильной утомляемости плохо запоминают даже несложный материал. Поэтому для эффективных достижений учебных целей полезно использовать динамические паузы, в результате чего усиливается работоспособность и укрепляется здоровье. Предложенные упражнения для физкультминутки могут отражать пройденную тему по предмету.

Например, при изучении умножения и деления, после того как учащиеся познакомились с новым материалом и закрепили его, учитель, желая выяснить, все ли они поняли, задаёт им несколько несложных примеров, ответить на которые дети должны хлопая в ладоши или постукивая ногами.

В процессе изучения и после таких понятий, как треугольник и квадрат, используют упражнение «Буратино», которое также способствует развитию воображения. Учитель предлагает младшим школьникам закрыть глаза и представить, что их нос вырос как у знаменитого персонажа детской сказки. Учащимся необходимо нарисовать носом в воздухе изучаемые фигуры. Такое упражнение используется и при запоминании чисел.

Упражнение «Покорчим рожицы» способствует поднятию настроения учащихся, снятию напряжения. Учитель предлагает детям изобразить мордочки различных животных и сказочных персонажей. Например, пытаясь показать ёжика, дети вытягивают губки вперёд, влево, вверх-вниз, затем по кругу в левую сторону, в правую сторону.

Очень важно в физкультминутки вносит профилактические упражнения для глаз, которые эффективны при неврозах, гипертонии, повышенном внутричерепном давлении [4].

Одно из самых популярных упражнение «Раскрашивание». Выполняя его, ученики должны закрыть глаза и представить перед собой белый экран. Им необходимо мысленно закрасить экран, не допуская пробелов и используя поочерёдно любимые цвета.

В процессе выполнении таких упражнений, как «Круг» или «Квадрат», учитель просит представить детей необходимую фигуру. В первом случае, представив круг, младшие школьники должны обвести его глазами по часовой стрелке, а затем против часовой стрелки. Когда дети представляют квадрат, то им необходимо переводить взгляд из правого верхнего угла в левый нижний, затем из левого верхнего в правый нижний. Упражнение повторяется несколько раз.

Для того чтобы красиво и аккуратно писать цифры, используется пальчиковая гимнастика [1]. Например, учащимся необходимо широко развести пальцы и вращать по два пальца на каждой руке. Пальцы левой руки – по часовой стрелке, правой – против часовой стрелки соответственно. Затем вращать в обратную сторону. Для усложнения задания можно предложить детям взять карандаш и раскатывать его в руке.

Такое упражнение, как «Поза дерева», способствует улучшению осанки. Ребёнок садиться за парту, ноги вместе, стопы прижаты к полу, руки опущены, спина прямая. Спокойный вдох и выдох, затем руки медленно поднимаются вверх, ладони прижаты друг к другу. Потянуться всем телом, удерживая позу от пятнадцати

до двадцати секунд. Выполняя упражнение «Медвежьи покачивания», учащиеся покачиваются из стороны в сторону, принимая на себя роль медведей.

Следует уделять большое внимание упражнениям на релаксацию. Так, игра «Роняем руки» способствует расслаблению мышц всего корпуса. Учащиеся поднимают руки и разводят их в стороны, чуть наклоняются вперёд. По команде учителя, снимая напряжение в спине, шее и плечах, направляют корпус, голову и руки вниз, колени подгибают. Упражнение необходимо повторить несколько раз.

Для повышения активности ребёнка в начале урока следует проводить точечный массаж биологических активных точек лица, головы и ушей [4]. Массируя мочку уха и ушные раковины, можно воздействовать на весь организм [2]. Учащиеся осторожно тянут за мочку уха сверху вниз, затем осторожно поднимают ушную раковину вверх, и в конце проводят круговые движения ушной раковины по часовой и против часовой стрелки.

Таким образом, использование здоровьесберегающих технологий на уроке математики в начальной школе становиться залогом сохранения и укрепления здоровья учащихся. Учитель должен выступать ярким примером для своих учеников, тем самым приучая их к здоровому образу жизни, к осознанию ценности своего здоровья.

Литература

1. Базарный В.Ф. Здоровье и развитие ребенка: экспресс-контроль в школе и дома: практическое пособие. – М.: АРКТИ, 2005. – 176 с.

2. Ковалько В.И. Здоровьесберегающие технологии в начальной школе. 1–4 классы. – М.: ВАКО, 2004. – 296 с.

3. Селевко Г.К. Современные образовательные технологии: учебное пособие. – М.: Народное образование, 1998. – 256 с.

4. Смирнов Н.К. Здоровьесберегающие образовательные технологии в современной школе. – М.: АПК и ПРО, 2002. – 121 с.

5. Соловьева Н.И. Концепция здоровье сберегающей технологии в образовании и основы организационно-методические подходы ее реализации // ЭКО. –2004. – №17. – С. 23–28.

6. Сухомлинский В.А. Сердце отдаю детям. – Киев: Радянська школа, 1974. – 288 с.

ИГРА КАК СРЕДСТВО РАЗВИТИЯ ВООБРАЖЕНИЯ ДЕТЕЙ СТАРШЕГО ДОШКОЛЬНОГО ВОЗРАСТА С ДЕТСКИМ ЦЕРЕБРАЛЬНЫМ ПАРАЛИЧОМ

В.О. Чепак

Национальный исследовательский Нижегородский государственный университет им. Н.И. Лобачевского, Арзамасский филиал ННГУ, студент

Россия, Нижегородская обл., г. Арзамас; e-mail: chepak-00@mail.ru

Научный руководитель: Клюева Е.В., к.п.н., доцент, klyueva.lena@list.ru

Автор статьи раскрывает возможности игр в развитии воображения детей старшего дошкольного возраста с детским церебральным параличом. Описаны особенности развития воображения, обусловленные диагнозом, приведён перечень игр и упражнений.

Ключевые слова: старший дошкольный возраст; воображение; детский церебральный паралич.

Творчество – продуктивная форма активности и самостоятельности человека. Его результатом являются научные открытия, изобретения, создание новых произведений, решение новых задач в различных сферах профессиональной деятельности. Дошкольный возраст ребенка является благоприятным периодом для развития творчества, а также для развития его основы – воображения.

Что же такое воображение? Зарубежные и отечественные педагоги не смогли прийти к единому мнению. С точки зрения Ж. Пиаже, воображение – «временная стадия искажённого отражения, и потому воображение деформирует представления ребёнка о реальности, не давая взамен ему ничего нового, а лишь искажая картину самой действительности» [8, с. 125].

По мнению Л.С. Выготского, «привнесение нового в само течение наших впечатлений и изменение этих впечатлений так, что в результате этой деятельности возникает новый, раньше не существовавший образ, составляет, как известно, самую основу той деятельности, которую мы называем воображением» [2, с. 75].

Психолог Р.С. Немов считает, что воображение – это «особая форма психики человека, стоящая отдельно от остальных психических процессов и вместе с тем занимающая промежуточное положение между восприятием, мышлением и памятью» [6, с. 38].

Воображение ребёнка имеет тенденцию развиваться постепенно, в ходе накопления им жизненного опыта, на базе развития восприятия, опосредованного запоминания, ощущения и движения. Образы, созданные воображением, подкрепляются впечатлениями из реальной жизни [2, с. 78].

Особого внимания заслуживает изучение проблемы развития воображения у старших дошкольников с детским церебральным параличом, для которых с рождения характерны двигательные нарушения в форме парезов, параличей, непроизвольных насильственных движений (дрожание, судороги, атетоз) [5, с. 9].

Изучение трудов педагогов и психологов позволило выделить особенности развития воображения у детей с ДЦП. Клиническая картина детского церебрального паралича отмечается большим полиморфизмом и зависит от места локализации, глубины, степени и распространённости поражения [5, с. 5]. В этой связи психическое

развитие детей с этим диагнозом проходит с нарушениями в формировании познавательной деятельности, эмоционально-волевой и личностной сфер.

К особенностям познавательной деятельности детей с детским церебральным параличом Е.М. Мастюкова и М.В. Ипполитова относят [3]: мозаичный характер поражения головного мозга на ранних этапах его развития, обуславливающий неравномерный, дисгармоничный характер нарушений отдельных психических функций; повышенную утомляемость и истощение всех психических процессов; затруднения в познании окружающего мира, низкий запас знаний о нем.

У детей с этим диагнозом становление воображения как познавательного процесса происходит наравне с развитием наглядно-действенного мышления, опорой для которого выступает непосредственное восприятие объектов окружающего мира и решение задач с помощью реальных преобразований с ними.

Двигательные нарушения ведут к ограничению предметно-практической деятельности, так как двигательная недостаточность затрудняет манипуляции с предметами, оказывая негативное влияние на приобретение представлений об окружающем мире, а следовательно, приводя к обеднению социального опыта, что отрицательно сказывается на развитии воображения.

Качественное недоразвитие воображения также объясняется патологическим формированием мышления детей с ДЦП. Им сложно отвлечься от буквального значения слова, что приводит к затруднениям формирования новых образов [9, с. 82]. Примером может послужить непонимание метафор, переносного значения слова, символических выражений.

Происходит нарушение самого механизма воображения и запаздывание его формирования, ввиду низкого уровня сформированности умения к обобщению, объединению, перегруппировке по новому признаку и воспроизведению образов предметов и явлений окружающего мира.

Репродуктивный характер формирования воображения отмечается своей длительностью, по причине смутности, клочкообразности, бессистемности, слитности, неподвижности представлений [1, с. 67]. Они долгое время остаются фрагментарными и неосознанными, из-за чего дети с ДЦП испытывают трудности в наглядной, графической видах деятельности.

Недостатки образного видения воображаемой ситуации исследователи также относят к числу особенностей развития воображения детей с ДЦП. Имеет место быть привязанность к заданным моделям, известным образцам действий, трудности трансформации имеющихся представлений, и, в конечном итоге, неразвитость операциональных компонентов воображения. Зачастую детям сложно выполнить творческие задания, связанные с изменением, комбинированием заданного сюжета, образа, создать собственные замыслы и их использовать в сюжетно-ролевых играх.

Еще одной, ярко выраженной особенностью развития воображения у детей с церебральным параличом является низкий уровень положительного мотивационно-потребностного компонента творческой деятельности. Из-за эмоциональной нестабильности, переутомления, беспокойства и неуверенности в себе они часто не завершают начатое дело. Это говорит о критичности оценки своих возможностей, указывает на боязнь ситуации неуспеха, неудачи в прошлом. Отсутствие самоконтроля и интереса к результату своего труда так же накладывает свой отпечаток [1, с. 67]. Поэтому необходимо создавать условия, чтобы дети учились самостоятельно исследовать, преобразовывать окружающее пространство, устанавливали взаимосвязи, овладевали доступными способами восприятия и, что самое главное, проявляли интерес и желание, ведь цели будут достигнуты тогда и только тогда, когда ребёнок сам захочет этого, поймёт, что это ему действительно необходимо.

Одну из значимых ролей в развитии воображения ребёнка с диагнозом ДЦП играют продуктивные виды деятельности творческого характера, в число которых входит изодеятельность.

Изображение предметов детьми с детским церебральным параличом отмечено схематичностью и малой детализацией [9, с. 33]. Дети с непроизвольными навязчивыми движениями хаотично чертят, не могут правильно передать величину предметов на бумаге, сильно уменьшая их или увеличивая. Помимо упрощения в процессе рисования детям с ДЦП свойственно искажение формы предметов. Так, была отмечена замена одной формы на другую (например, изображение квадрата вместо круга и круга вместе треугольника).

Как и здоровые дети, ребёнок с ДЦП старается привнести в свою творческую деятельность определённый сюжет. Но ввиду множества недостатков и недочётов изображений, связанных с качественным своеобразием рисунка, у него не получается выразить все элементы задуманного сюжета.

Но несмотря на трудности, с которыми сталкиваются дети с подобным диагнозом, рисование даёт им огромный толчок в развитии воображения.

Развитию воображения у детей с ДЦП также способствуют различные игры. В процессе игр дети с церебральным параличом учатся мыслить, оттачивают свои способности и сноровку, настойчивость и выдержку. Происходит развитие мышления, речи, внимания, памяти. Их организация выполняет терапевтическую функцию, но лишь при условии систематичности и целенаправленности.

Выбор игр и руководство ими зависит от возраста детей, их умственных и физических возможностей. Вместе с тем ведущую роль в подборе игр и игровых упражнений играет степень сложности протекания заболевания.

Главное условие при этом – игра должна вызывать у детей радостное чувство, чувство уверенности в себе и своих силах, желание продолжать играть дальше. Успех выполнения поставленной задачи – цель второстепенная. Не следует принуждать ребёнка, если он не хочет. Важно, чтобы он не переутомлялся и работал в меру своих

возможностей [7, с. 50]. Этого помогает достичь принцип совместно-раздельной деятельности, согласно которому взрослый направляет ребёнка, участвует в его деятельности, выступает помощником.

В подобранных и проведенных нами играх решение дидактических задач происходило в изобразительной деятельности. В играх «Несуществующее животное», «Необычные кляксы», «Три краски» ребенку с ДЦП было предложено рассказать о созданных изображениях. Так как результатами многочисленных исследований доказано, что развитию воображения способствует восприятие музыки, то организация дидактических игр осуществлялась нами в сочетании со слушанием классических произведений.

Игра «Точка, точка» предполагала нанесение ребенком с детским церебральным параличом на лист бумаги множества точек, которые нужно соединить линиями таким образом, чтобы получились определённые изображения.

Хорошо помогает при развитии воображения, а также мелкой моторики детей с диагнозом «детский церебральный паралич» игровое упражнение «Рисунок пальцами». Мы предлагали нарисовать рисунок красками, но вместо кисточки дошкольник использовал свои пальцы.

В игре «Удивительная ладонь» ребенку предлагалось обвести свою ладонь с широко расставленными друг от друга пальцами. После выполнения этого задания ему поступало предложение дорисовать детали и превратить изображение ладони в необычный рисунок, раскрасить его. В ходе организации задания «Мастерская форм» дошкольнику раздавали карточки со схематично изображёнными рисунками, и просили как можно точнее повторить рисунки с помощью счётных палочек. После того как задание было выполнено, ребенку предоагали создать новые изображения.

Игра «Волшебная мозаика» учила создавать в воображении предметы, отталкиваясь от схематичных изображений деталей этих предметов. Для этого воспитатель использовал наборы вырезанных из картона геометрических фигур: квадратов, прямоугольников, треугольников, кругов разной величины.

Выполняя упражнение «Фоторобот», ребенок с диагнозом ДЦП использовал разрезанные на полоски портреты людей, чтобы составить целостное изображение. Для этого ему было необходимо подобрать и соединить части в целое. После педагог предлагал придумать получившемуся изображению человека имя, профессию, характер и т.д.

В игровом упражнении «Волшебная нитка» дошкольнику предстояло окунуть нитки в краску и в произвольном порядке уложить на листе бумаги. Далее нитки накрывались ещё одним листом бумаги, их немного прижимали к нижнему листу, а затем вытаскивали за один конец. Таким способом получался абстрактный рисунок.

Благодаря реализации индивидуального подхода в организации подвижных и театрализованных игр ребенок с ДЦП смог выступить не только в роли «зрителя», но и полноценного участника деятельности. Например, в игре «Море волнуется раз» дошкольник имел возможность, с одной стороны, замереть в соответствующей позе, изображая имеющий отношение к морской тематике предмет, или, наоборот, уже в роли водящего, попытаться отгадать представленный ему образ.

Важным условием также стала организация оптимального двигательного режима, в том числе и подбор наиболее удобной для ребёнка позы во время работы за столом или в процессе игр. Ввиду быстрой утомляемости детей с таким диагнозом динамические паузы организовывались с периодичностью в десять минут. Другим условием развития воображения у детей с детским церебральным параличом выступило тесное взаимодействие педагога с родителями.

Следует отметить, что выполнение этих заданий позволило ребенку с ДЦП неоднократно проживать ситуацию успеха, а также осознать возможность позитивных изменений в физическом и умственном развитии, ощутить себя полноценным членом общества. Только целенаправленная коррекционная работа, которая предусматривает и учитывает индивидуальные особенности детей с детским церебральным параличом, может способствовать значительным сдвигам в развитии воображения.

Литература

1. Бадалян Л.О., Журба Л.Т., Тимонина О.В. Детские церебральные параличи. – М.: МПА, 1988. – 214 с.
2. Выготский Л.С. Лекции по психологии. – СПб.: Союз, 1997. – 144 с.
3. Ипполитова М.В., Мастюкова Е.М. Воспитание детей с церебральным параличом и семье. – М.: АРКТИ, 1993. – 496 с.
4. Казакова Р.Г. Теория и методика развития детского изобразительного творчества: учебное пособие. – М.: ВЛАДОС, 2008. – 324 с.
5. Левченко И.Ю., Приходько О.Г. Технологии обучения и воспитания детей с нарушениями опорно-двигательного аппарата: учебное пособие. – М.: Академия, 2001. – 192 с.
6. Немов Р.С. Психология: учебник. В 3 кн. – М.: ВЛАДОС, 2006. – Кн. 1: Общие основы психологии. – 608 с.
7. Приходько О.Г. Ранняя помощь детям с церебральным параличом в системе комплексной реабилитации: монография. – СПб.: Изд-во РГПУ им. А.И.Герцена, 2008. – 208 с.
8. Скоробогатов В.А., Коновалова Л.И. Феномен воображения. Философия для педагогики и психологии. – М.: Союз, 2002. – 356 с.
9. Шипицына Л.М., Мамайчук И.И. Детский церебральный паралич. – СПб.: Дидактика Плюс, 2001. – 272 с.

ТЕЛЕВИДЕНИЕ КАК СРЕДСТВО ФОРМИРОВАНИЯ КУЛЬТУРЫ ПОВЕДЕНИЯ ДОШКОЛЬНИКОВ

В.О. Чепак
Национальный исследовательский Нижегородский государственный университет им. Н.И. Лобачевского, Арзамасский филиал ННГУ, студент
Россия, Нижегородская обл., г. Арзамас; e-mail: chepak-00@mail.ru
Научный руководитель: Тихомирова О.Б., к.п.н., доцент, tikhomirovaob@bk.ru

Автор статьи раскрывает вопрос использования телепередач как средства развития культуры поведения дошкольников. Описаны виды и качественные характеристики российской и зарубежной телепередач.
Ключевые слова: дети дошкольного возраста; личностное развитие; культура поведения; телепередачи.

В наше время сложно представить семью, у которой нет телевизора. Влияние телевидения настолько велико по простой причине – это «окно в мир», прекрасная возможность научиться чему-то новому, получить положительные эмоции, а также просто отдохнуть после тяжёлого дня. Многие родители уже с раннего возраста знакомят своих детей с телевизором, возможно, даже не осознавая этого.

Но не стоит забывать, что всё хорошо в меру. Это касается и просмотра детьми телепередач, которые активно вторгаются в жизнь дошкольников, вытесняя тем самым такие важные социальные институты, как семья, детский сад, друзья и ближайшее окружение. Это говорит о том, что взгляды на жизнь, позиции по многим вопросам формируются на основе просмотренных телепередач.

Авторы Дженнингс Брайант и Сузан Томпсон в книге «Основы воздействия СМИ» говорили об огромном влиянии средств массовой информации на зрителей и слушателей [3].

Канадским психологом А. Бандурой [2] был проведён эксперимент, в результате которого стало известно, что дошкольники после просмотра телевизора начинают подражать поведению героев, не задумываясь о том хорошо это или плохо, то, что они делают.

По словам педагога-психолога, начальника координационно-аналитического отдела Московского городского центра психолого-педагогической экспертизы игр и игрушек Н.Ю. Матушкиной, «просмотр телевизора детьми до 3-х лет может вызывать необратимые последствия психики.

В ходе исследований детский психолог Т.В. Голубева отметила: «Детям свойственно перенимать то, что он видит. Малыши с удовольствием подражают мимике и жестам, манерам поведения, свойственным персонажам с экрана. Когда родители замечают за своим ребёнком агрессивное поведение, слышать грубые фразы и жалуются на это, всегда хочется посоветовать поменять телевизионный репертуар».

Доктор педагогических наук М.Л. Скуратовкая в своем докладе на II Съезде Международного общественного движения «За нравственность!» озвучила проблему влияния телевидения и интернета на развитие детей и подростков. В нём педагог определила значимость правильного подбора телепередач и мультфильмов в жизни ребёнка.

Профессор А.М. Прихожан из Института психологии имени Л.С. Выготского говорил о необходимости увеличения количества позитивных, эмоциональных и нравственных сюжетов на телевидении, так как негативная информация с телевизионных экранов служит стимулом для агрессивного и неблаговоспитанного поведения [7].

Журналист Р. Баландин в своё время писал: «Для одурманивания, духовного закабаления человека, формирования его установок и системы оценок вполне достаточно обычного искажения, поднесения её с определённым подтекстом».

Многие педагоги и психологи считали, что средства массовой информации могут не только управлять вкусами детей младшего школьного возраста, но и навязывать им свои идеалы.

Специалистами было доказано, что чем больше времени дошкольники проводят за просмотром телевизора, то тем меньше они хотят, чтобы им читали книги, меньше занимаются спортом. Их образ жизни становиться малоподвижным, у них появляется вредные привычки, например, они, едят во время просмотра телепередач [1].

Выделяют возрастные особенности чрезмерного просмотра телевидения. До достижения 3-х лет содержание и сюжет телепередач ребёнком не воспринимается. Ввиду того, что в этом возрасте зрительная система ещё только формируется, длительный просмотр телевизора приводит к нарушению зрительных функций ребёнка. Идёт большая нагрузка на нервную систему – это становится причиной гиперреактивности или, наоборот, заторможенности. Страдает также речевое развитие – ребёнку кроме как с телевизором не с кем поговорить. Вместо живого общения дошкольник получает недостающие эмоции на экране, из-за чего растёт риск развития синдрома дефицита внимания.

Многочасовой просмотр телевизора приводит к ухудшению поведения детей. Это происходит из-за того, что нарушается дневной режим ребёнка, имеет место быть недостаток сна [6].

Дошкольники, которые часто смотрят телепередачи агрессивного характера, характеризующиеся яркими цветами и быстрой сменой кадров, резкими движениями героев, делают упор на развитие в себе таких качеств личности, как сила, умение преодолевать трудности, храбрость, независимость и самостоятельность. При этом у них не возникает желания сотрудничать с окружающими. У таких детей формируется защитная установка по отношению к любым контактам со сверстниками и взрослыми, неприятие чувства любви и привязанности,

направленных на них. Им свойственно в моменты принятия себя другими людьми испытывать тревогу, которая может перерасти в открытую враждебность.

Такие дети не лишены лидерских качеств и потребности в доминировании. Они стремятся к самоутверждению, но не чувствуют себя уверенно в одобрении старшего поколения – поступают так, как им кажется должны поступить, как считают нужным. Нетерпеливы, неугомонны и им сложно выполнять работу, которая требует усидчивости. Анализируя их поведение, можно выделить независимость и напористость. Дошкольники легко возбудимы, нетерпеливы, они стремятся к самоутверждению, противопоставляют себя взрослым и сверстникам. Имеют склонность к повышенной мужественной независимости [5]. Педагоги и психологи отмечают также низкий самоконтроль, непостоянство, плохое понимание социальных нормативов, отсутствие стойкой мотивации, несобранность.

В отдельную категорию входят телепередачи развлекательного характера. Их аудитория стремится превосходить остальных. Дошкольники рассчитывают, что остальные дети, и даже взрослые, будут подчиняться им. Когда подобного не происходит и ожидание детей не оправдывается, культура их поведения может развиваться в двух направлениях: или они начинают вести себя агрессивно, или, наоборот, чувствуют себя уязвленными и их самооценка начинает падать. Такие дети обладают достаточными коммуникативными способностями, они не испытывают враждебности и недоверия к взрослым и сверстникам. Им свойственно эмоциональна стабильность, они не склонны к депрессии, терпеливы и могут выполнять монотонную работу [4].

Мальчики могут испытывать дискомфорт, агрессивность и тревогу, у них формируется установка превосходства над сверстниками. Девочки из этой группы напористы, нетерпеливы и независимы. С другой стороны им присуще такие черты, как оптимизм, спокойствие и безмятежность. Культуре их поведения также свойственен низкий самоконтроль, пренебрежение обязанностями и недобросовестность.

Такое различие в формировании личностных характеристик у дошкольников связано с индивидуальными особенностями каждого ребёнка и его способности обрабатывать информацию, которую даёт ему телепередачи развлекательного характера. Не редким бывает и то, что дети смотрят передачи и телешоу, не соответствующие их возрасту. Многие передачи с высоким рейтингом обладают безнравственным и аморальным характером [1]. Их герои, полюбившиеся детям, могут демонстрировать разное поведение. Эта одна из причин неординарного поведения дошкольников.

Например, телепередача «Телепузики» создана в Великобритании ещё в 1997 г. Психологами и педагогами было доказано, что она может нанести непоправимый вред психическому и физическому здоровью дошкольников. Позднее стало известно, что создатели передачи употребляли наркотики в процессе создания своего продукта.

«Бубы» – телепередача об уродливых пушистых существах, которых играют актёры в костюмах. Каким бы безобидным не выглядело шоу, внешний вид персонажей и их поведение (бубы не имеют говорить, лишь издают странные звуки) может напугать дошкольников.

Телепередача «Лентяево» – яркая и запоминающаяся. Не несёт в себе большой смысловой нагрузки, персонажи скачут, веселятся, радуются жизни. Просмотр подобной телепередачи не смотивирует дошкольников вести себя агрессивно, но они будут погружены в радужный мир, где всегда весело и прекрасно и ничего страшного не может произойти. У детей формируется неправильная картина мира, которая не подготовит их к трудностям, с которыми они столкнуться в реальной жизни.

Чтобы избежать возможности просмотром ребёнком вредной телепередачи, родителям стоит самим выбирать телевизионную продукцию для своих детей, а также смотреть её вместе с ними. В процессе просмотра они смогут объяснить дошкольнику то, что он не понял, а закрепить уроки, которым учит та или иная детская телепередача.

Таким образом, можно с уверенность сказать, что качество телепередачи, которую смотрит ребёнок, – это первый критерий её выбора родителями. Так, специалисты доказали, что добрые и познавательные телепередачи становятся причиной разностороннего развития дошкольников, повышают их настроение. Дети учатся сопереживать, часто улыбаются, смеются [4]. Они дружелюбно ведут себя, стабильны эмоционально, активны и энергичны. У них отсутствует страх в ситуации повышенного риска. Такие дети очень оптимистичны. Формируется потребность в сотрудничестве и активной социальной жизни. Дошкольники исполнительны, придерживаются норм и правил поведения, невозмутимы, уверены в себе и спокойны, обладают успешной подготовкой к выполнению заданий воспитателя и требований, высоким самоконтролем и хорошим пониманием социальных нормативов [6]. У них хорошо развиты коммуникативные навыки, легко сходятся со сверстниками и взрослыми.

Представим полезным контент. «Спроси у Всезнамуса!» – интерактивная детская энциклопедия. С помощью волшебного почтового ящика к профессору Всезнамусу приходят письма от любознательных телезрителей, и профессор вместе со своим помощником и учеником Стёпой Недотёпкиным с радостью на них ответят. Каждая серия включает в себя четыре вопроса, а все ответы и опыты выполняются наглядно, в доступной форме. Так дошкольники смогут повторить их у себя дома вместе с родителями.

В телепередаче «Давайте рисовать» юные телезрители учатся многообразным художественным техникам. Добрая фея Фиалка и её незаменимый помощник Каляка-Маляка в доступной и лёгкой форме научат рисовать

всех и каждого. Организаторы телепередачи отмечают, что все советы и упражнение, которые ведущие используют в процессе всего отведённого времени, разработаны квалифицированными специалистами, в большинстве своём психологами.

Телепередача «В гостях у Деда Краеведа» придётся по душе и детям и взрослым. Ведущий – кукла по имени Игнат Матвеевич расскажет своей соведущей Машеньке и маленьким телезрителям о своих путешествиях по России и другим странам, о природе, достопримечательностях, культурных традициях и сказках народов мира.

«Зелёный проект» – телепередача, полюбившая многим детям. Её ведущие Юнна и Веня очень любят природу и стремятся сохранить жизнь на Земле. Юнна в своей мастерской вместе со своими помощниками-детьми мастерит из уже ненужных вещей интересные игрушки. Веня, в свою очередь, выращивает растения в своём саду. Совместными усилиями они научат вас сортировать мусор и создавать из него арт-объекты, а также выращивать самые разные растения и ухаживать за ними. «Зелёный проект» ставит перед собой сложную, но выполнимую задачу – научить дошкольников заботиться об окружающем мире и любить природу.

Таким образом, мы приходим к выводу, что влияние телевидения на культуру поведения дошкольника велико [1]. Оно может как негативно воздействовать на ребёнка, так и позитивно. Задача родителей – вовремя заметить, что смотрят их дети, неприемлемо ли это для их возраста.

Но самое главное, следует помнить, что никакая телепередача, какой бы познавательной и полезной она не была, никогда не заменит реального общения детей и взрослых. Только родители и воспитатели смогут помочь ребёнку осваивать окружающий мир наиболее полно и эффективно. Они могут полагаться на телепередачи, но не стоит этим злоупотреблять.

Литература

1. Абраменкова В., Богатырева А. Дети и телевизионный экран // Воспитание школьников. – 2006. – №6. – С. 28–31.
2. Бандура А. Теория социального научения. – СПб.: Евразия, 2000. – 320 с.
3. Брайант Дж., Томпсон С. Основы воздействия СМИ. – М.: Вильямс, 2004. – 432 с.
4. Гришаева Н.П. Социально-психологические аспекты влияния телевидения на дошкольников // Начальная школа плюс до и после. – 2001. – №8. – С. 75–76.
5. Дроздов О.Ю. Агрессивное телевидение: социально-психологический анализ феномена // СоцИс. – 2001. – №8. – С. 62–68.
6. Полуэхтова И.А. Телевидение глазами телезрителей / под ред. И.А. Полуэхтовой; Аналитический центр видео интернешнл. – М.: ООО «НИПКЦ Восход-А», 2012. – 361 с.
7. Прихожан А.М. Влияние электронной информационной среды на развитие личности детей младшего школьного возраста // Психологические исследования. – 2010. – №1 (9).

ФАКТОРЫ, ВЛИЯЮЩИЕ НА КАЧЕСТВО ОБРАЗОВАНИЯ В СЕЛЬСКИХ ШКОЛАХ С НИЗКИМИ ОБРАЗОВАТЕЛЬНЫМИ РЕЗУЛЬТАТАМИ

М.А. Шабельник
Томский государственный педагогический университет, аспирант
Россия, Томская обл., г. Томск; e-mail: shabelnik-m@yandex.ru
Научный руководитель: Сартакова Е.Е., д.п.н., профессор, lopolit@rambler.ru

В статье раскрывается понятие «школа с низкими образовательными результатами» (ШНОР), рассматриваются формы поддержки школ с низкими образовательными результатами, перечисляются выявленные факторы, влияющие на снижение качества образования в сельских школах с низкими образовательными результатами. В качестве одного из возможных вариантов рассматривается применение медиатехнологий в образовательной среде школы для снижения воздействия неблагоприятных факторов и повышения качества образования в сельских школах.

Ключевые слова: качество образования; школа с низкими образовательными результатами (ШНОР); медиатехнологии.

Для обеспечения конкурентоспособности российского образования, вхождения России в число 10 ведущих стран мира по результатам общего образования, повышение его качества входит в число приоритетов образовательной политики Российской Федерации. В соответствии с национальным проектом «Образование», в целях реализации государственной программы «Развитие образования» [5] и ведомственной целевой программы «Качество образования» [2] используются разные методики работы с результатами мониторинга системы общего образования в части оценки его качества в субъектах Российской Федерации.

Качество общего образования в школе – многоуровневая система, которая складывается из разных составляющих: внутришкольный мониторинг, мониторинг на муниципальном и региональном уровне, итоги оценочных процедур ВПР, ОГЭ, ЕГЭ, НИКО, международные сопоставительные исследования (например, PISA) и др. Комплекс оценочных процедур включает в себя не только оценку образовательных результатов, но и результатов олимпиад, конкурсов.

Комплексный анализ позволяет идентифицировать ШНОР – «школы с низкими образовательными результатами; общая аббревиатура для образовательных организаций, имеющих риски низких результатов, безотносительно характеристики таких рисков» [1, с. 3]. Региональные системы оценки качества образования проводят мониторинги, выявляют школы с низкими образовательными результатами и разрабатывают комплекс мер, направленных на преодоление ими неблагоприятных факторов и условий.

Факторов, так или иначе влияющих на снижение показателей качества образования в школах, при анализе мониторинговых материалов нами было выделено достаточно много:

- недостаточная или низкая мотивация учебной и педагогической деятельности;
- недостаточно эффективное или низкое качество управления образовательным процессом;
- недостаточное кадровое обеспечение и уровень профессионализма педагогов и административно-управленческого персонала образовательной организации;
- недостаточное материально-техническое оснащение образовательного процесса;
- низкая скорость или отсутствие интернета;
- низкие социально-экономические условия семей обучающихся;
- сложный контингент обучающихся;
- низкий культурный уровень / уровень образования семей обучающихся;
- неблагоприятная образовательная среда в целом;
- низкое качество рабочих программ и методических материалов по предметам;
- слабо развитая методическая служба;
- малокомплектность, удалённость образовательной организации;
- отсутствие или низкий уровень сетевого взаимодействия.

Факторы приведены на основе ответов педагогов школ в порядке убывания. Таким образом, мотивация – это один из важнейших факторов. Не менее важным фактором следует считать грамотное и эффективное управление образовательной организацией, а это и кадры, и материально-техническое обеспечение, и формирование образовательной среды.

Грамотное административное управление ШНОР поможет решить поставленные задачи по улучшению качества образования, и, возможно, войти школе в число резильентных [1, с. 3]. Эффективные управленческие решения и применение риск-ориентированного подхода позволит скорректировать и сделать эти факторы управляемыми. Вопрос качества образования в таких школах актуальный и дискуссионный.

Государство предоставляет регионам субсидии (и гранты в форме субсидий) на повышение качества образования в школах с низкими результатами обучения и в школах, функционирующих в неблагоприятных социальных условиях путём реализации региональных проектов и распространения их результатов в субъектах Российской Федерации на 2020 г. (см. Федеральный закон от 02.12.2019 №380-ФЗ).

В Томской области в результате мониторинга, проводимого Департаментом общего образования Томской области в 2020 г., верхняя граница индекса социального благополучия сельских и городских школ оказалась практически одинакова по кластерам внутри моделей «Город» и «Село» [4, с. 3]. Школы с низким индексом социального благополучия не всегда попадают в число ШНОР, но в процентном соотношении сельских школ среди ШНОР гораздо больше, чем городских.

Томская область в составе 24 субъектов Российской Федерации вошла в проект Рособрнадзора «Организация методической поддержки не менее 250 выявленным образовательным организациям, имеющим низкие образовательные результаты обучающихся» [1, с. 6–7].

Для ШНОР в Томской области на муниципальном и региональном уровнях действует «Программа по повышению качества образования в школах с низкими образовательными результатами и в школах, функционирующих в неблагоприятных социальных условиях на территории Томской области» [3]. Региональным оператором программы и дорожной карты по реализации мероприятий в рамках программы является Томский областной институт повышения квалификации и переподготовки работников образования (ТОИПКРО), оказывающий экспертно-аналитическое, организационно-методическое и информационное сопровождение программных мероприятий. Помимо сопровождения проведения ГИА и иных процедур оценки качества образования, Центр оценки качества образования (ЦОКО) ТОИПКРО оказывает информационно-консультационную поддержку школам Томской области. Кафедра педагогики и психологии ТОИПКРО оказывает адресную поддержку ШНОР области.

Кроме реализации организационно-методических аспектов по работе со ШНОР, целесообразно развитие сетевого взаимодействия, то есть создание сети сильных успешных школ, имеющих положительный опыт реализации инновационных программ, тиражирование их результатов и включение в эту сеть слабых школ для совместной работы по повышению качества образования. Взаимодействие между субъектами сети может быть эффективным с применением медиатехнологий. Это особенно актуально в настоящее время, в период действия ограничительных мероприятий в связи со сложной эпидемиологической ситуацией в регионе и в стране из-за коронавируса. Медиатехнологии незаменимы в дистанционном обучении, особенно для отдалённых, малокомплектных сельских школ.

Медиатехнологии можно рассматривать как совокупность методов, процессов, медиасредств для широкого спектра работы с информацией. Медиатехнологии – это технологии работы с информацией, это современный и

востребованный инструмент не только в образовании, но и в воспитании подрастающего поколения. Медиатехнологии классифицируют по-разному: по способу передачи информации и по способу восприятия (аудиальные, визуальные, смешанные). Медиатехнологии могут выполнять следующие функции: информационную; образовательную (просветительскую); воспитательную; регулятивную (функция воздействия) и др. Но чрезмерное бесконтрольное потребление медиа может нести определенные угрозы: зависимости, фобии, предубеждения, негативизм и др.

Образовательная школа в XXI веке находится в условиях быстроменяющегося информационного мира. Превалирует объем информационных технологий (медиатехнологий) в сфере жизни человека. Дети так называемого поколения Z не мыслят свою жизнь без медиа. Общеизвестно, что современные школьники – медийные дети с клиповым мышлением. Медиаобразование в России стремительно развивается. Вопросам медиаобразования посвящены научные труды А.В. Фёдорова, А.О. Баранова, Л.С. Зазнобиной, И.В. Жилавской и др. Нельзя исключать традиционные методы и технологии из образовательного процесса, но применять медиатехнологии в обучении – это уже необходимость, продиктованная временем. Зачастую современные школьники уже обладают набором медиакомпетенций даже в большей степени, чем учителя (люди поколения Y). Учитель в современной школе уже не информатор, а транслятор. Задача современного педагога сделать уроки интересными с помощью использования медиатехнологий, тем самым повышая интерес и мотивацию учеников. Мотивация – один из ключевых факторов, влияющих на снижение или повышение качества образования.

Во ФГОСе и в Профстандарте педагога сделан определенный акцент на уровень мотивации ученика и педагога и развитие их информационно-коммуникационных компетенций (медиакомпетенций). Сформированные медиакомпетенции как обучающегося, так и педагога – значимый вектор развития современного образования. В число УУД включены действия с пониманием, критическим осмыслением, обработкой, передачей информации, в том числе с помощью различных цифровых устройств.

Реализации федеральных проектов «Современная школа», «Успех каждого ребенка», «Учитель будущего», «Цифровая образовательная среда» способствуют этому. Увеличивается количество Центров образования цифрового и гуманитарного профилей «Точка роста». Охват сельских детей в «Точках роста» стремительно увеличивается. Но не всегда «Точки роста» могут выполнить свою миссию в полной мере: сказывается нехватка кадров, программного обеспечения, помещений (большое количество школ в регионах переполнены и вынуждены работать в две смены).

Для сельских школ использование медиатехнологий было бы экономически выгодно: снижение затрат на приобретение методических и других материалов, свободный доступ к банку готовых информационно-методических ресурсов и программ, использование потенциала сетевого взаимодействия и др. К возможным рискам можно отнести наличие/отсутствие: стабильного трафика интернета; надёжного, безопасного и проверенного контента; компетентного системного администратора. Благодаря грамотному внедрению медиатехнологий образовательная среда сельской школы расширяется, становится комфортной, доступной и продуктивной.

Таким образом, качество образования в сельской школе, то есть показатели образовательных результатов, напрямую зависят (и могут быть достаточно высокими) от качественного сформированного медиаобразовательного пространства. Медиатехнологии могут значительно помочь в решении проблемы низких образовательных результатов сельских школ.

Литература

1. Методика оказания адресной методической помощи общеобразовательным организациям, имеющим низкие образовательные результаты обучающихся, ФГБУ «ФИОКО». – URL: https://fioco.ru/antirisk (дата обращения: 25.09.2020).

2. Приказ Федеральной службы по надзору в сфере образования и науки от 22.01.2019 г. №39 «Об утверждении ведомственной целевой программы «Качество образования».

3. Распоряжение Департамента общего образования Томской области от 10.03.2020 г. №187-р «Об утверждении программы повышения качества образования в школах с низкими результатами обучения и/или в школах, функционирующих в неблагоприятных социальных условиях на территории Томской области». – URL: https://toipkro.ru/content/files/documents/podrazdeleniya/pip/187-r_ot_10.03.2020_Programma_ShNOR.pdf (дата обращения: 25.09.2020).

4. Письмо Департамента общего образования Томской области от 11.08.2020 №57-3691 «О направлении информации». – URL: https://toipkro.ru/content/files/documents/podrazdeleniya/pip/O_napravlenii_informaczii__15_.pdf (дата обращения: 25.09.2020).

5. Постановление Правительства Российской Федерации от 26.12.2017 г. №1642 (ред. от 27.12.2019) «Об утверждении государственной программы Российской Федерации «Развитие образования».

==========

РОЛЬ ИЛЛЮСТРАЦИЙ В УЧЕБНИКЕ РУССКОГО ЯЗЫКА ПОД РЕДАКЦИЕЙ Т.А. ЛАДЫЖЕНСКОЙ

К.С. Исаева
Национальный исследовательский Нижегородский государственный
университет им. Н.И. Лобачевского, Арзамасский филиал ННГУ, магистрант
Россия, Нижегородская обл., г. Арзамас; e-mail: glagolevachristina@yandex.ru
Научный руководитель: Андреева И.В., к.ф.н., доцент, andreev-vn-arz@yandex.ru

В статье проанализированы иллюстрации из учебника русского языка под редакцией Т.А. Ладыженской, рассмотрены упражнения, которые мотивируют учащихся выражать свои мысли.
Ключевые слова: русский язык; учебник; иллюстрации; развитие речи; учащиеся; упражнение.

Линия УМК по русскому языку под редакцией Т.М. Ладыженской, М. Баранова предназначена для учащихся 5–9 классов общеобразовательных учреждений. Линия переработана с учётом требований Федерального государственного образовательного стандарта основной школы.

Значимое место в учебниках русского языка под редакцией Т.А. Ладыженской отведено развитию речи. В связи с требованиями стандарта по совершенствованию видов речевой деятельности – «приобретение опыта их использования в речевой практике при создании устных и письменных высказываний» [7, с. 23] – введены соответствующие сведения и задания. В учебнике задания по развитию речи помечены буквой Р. Это упражнения, которые мотивируют учеников высказывать свои мысли. Большую роль в совершенствовании речевых навыков играют иллюстрации. В учебнике есть рисунки, помогающие создавать речевую ситуацию.

Кроме того, в учебнике есть репродукции картин, которые очень важны для уроков по развитию речи, они формируют целостное представление о русской национальной культуре (культуроведческую компетенцию).

Т.А. Ладыженской принадлежит одна из авторских методик развития речи учащихся, где она указывает на приемы, которые можно использовать в работе по развитию связной речи.

Система закрепления приобретаемых умений требует правильно организованных упражнений.

Рассмотрим задания на основе иллюстраций, которые представлены в учебниках русского языка (5–9 классы) под редакцией Т.А. Ладыженской.

В 5–6 классах упражнения с использованием иллюстраций можно разделить на несколько групп.

1. Описание изображенного на рисунке. Яркие цветные сюжетные картинки, где предметы находятся в сюжетном взаимодействии, способствуют составлению связного рассказа. Основным приемом, подготавливающим учащихся к рассказыванию по картине, является рассматривание и беседа по её содержанию. Учащиеся не всегда могут устанавливать связь между персонажами. Такие упражнения развивают мышление, воображение, логическое суждение, упражняют в наблюдении и способствуют развитию речи (говорению) и развивают речевые умения (определять главную мысль, тему, составление плана высказывания, составление самого высказывания, работа с языковыми средствами).

В 5 классе задания такого вида представлены в упражнениях 63 с. 31, 149 с. 72, 226 с. 103, 255 с. 119.

Например, упражнение 63 с. 31. Задание повышенной трудности.

Рассмотрите рисунок. Что изображено на нём? Озаглавьте рисунок, составьте связный текст. Подчеркните в нём предлоги [5, с. 31].

Рисунки помогают создать речевую ситуацию, речевая ситуация помогает формировать умения определять тему и основную мысль высказывания, составлять план высказывания, выбирать языковые средства, стиль и жанр текста, а также отрабатывать умение правильно использовать чередующуюся гласную в корнях – лаг - – - лож -, например, упражнение 450 на с. 34 (5 класс):

Опишите рисунок, употребляя глаголы с корнем -лаг- – -лож-: отложить, предлагать, располагать, расположиться, уложить [5, с. 34].

В 6 классе – упражнения 75 с. 43, 394 с. 44, 419 с. 56, 537 с. 113.

Например, для того, чтобы выполнить упражнение 75 с. 43, учащимся необходимо рассмотреть иллюстрации, ответить на вопросы: «Какие из этих правил вам кажутся современными? О каких других правилах вежливого поведения вы могли бы рассказать?» и записать ключевые слова своего рассказа [1, с. 43]

2. Рассказ по сюжетным картинкам формирует умения (определять главную мысль, тему, составление плана высказывания, составление самого высказывания, работа с языковыми средствами) устанавливать причинно-следственные связи, правильно и последовательно излагать мысли; развивать память, мышление, воображение.

Например, упражнение 79 с. 39 (5 класс):

Рассмотрите рисунки. Что делают школьники? Напишите небольшое сочинение на тему «На уроке физкультуры». Подчеркните глаголы [5, с. 39].

В 5 классе такого рода задания представлены в упражнениях 214 с. 111, 454 с. 36.

В 6 классе – упражнения 196 с. 109, 448 с. 71, 517 с. 104, 561 с. 127.

Например, упражнение 448 с. 71:

Рассмотрите рисунки. Напишите по ним рассказ на тему «Как я однажды помогал маме» [2, с. 71].

3. Составление высказывания, текста по уже готовому плану (рисункам) – упражнения 618 с. 101, 619 с. 101, 673 с.124, 674 с. 124 (5 класс).

Например, упражнение 619 с. 101 (5 класс):

Представьте, что история, изображённая на рисунках или подобная ей, произошла в вашей (или знакомой вам) семье. И вот в кругу близких вам людей вы рассказываете, как всё случилось [5, с. 101].

В 6 классе к такому виду заданий относится упражнение 73 с. 41.

В упражнении 118 с. 54 (5 класс) учащимся необходимо написать сочинение на тему «Летние радости» и по возможности сделать к нему рисунок: «Если сумеете, проиллюстрируйте свой текст (т.е. сделайте к нему рисунки)» [5, с. 54].

Всего в учебнике русского языка за 5 класс представлено 12 упражнений, для выполнения которых необходима работа с иллюстрациями, 8 упражнений – работа с репродукциями в конце учебника и 1 упражнение, позволяющее учащимся показать свои творческие способности.

Всего в учебнике русского языка за 6 класс представлено 9 упражнений для работы с иллюстрациями и 7 упражнений – с репродукциями.

Кроме того, теоретический материал в учебниках русского языка за 5-6 классы подкреплен схемами и таблицами, которые позволяют формировать у учащихся целостное представление об изученном материале.

В 7 классе задания по работе с иллюстрациями усложняются. Например, упражнение 54 с. 24: «…Сравните изображение кузнеца на рисунке и в тексте и составьте свой текст о кузнеце». В упражнении 150 с. 65 учащимся предлагается выбрать фотографию, где запечатлен человек, который нравится ученику, и составить текст-подпись к фотографии. Это задание повышенной трудности. Упражнение 189 с. 81: «Рассмотрите рисунки и прочитайте предложения. Добавьте в каждое предложение деепричастный оборот, чтобы более точно описать основное действие. Обозначьте деепричастные обороты» [3, с. 24].

Задания повышенной трудности носят интегрированный характер, так как осуществляется межпредметная связь русского языка, литературы и изобразительного искусства. Например, упражнение 397 с. 162: «Индивидуальное задание: сравните картину какого-нибудь художника с зимним пейзажем и стихотворение любого поэта о зиме…» [3, с. 162]. Учащимся необходимо поработать с разными источниками и видами информации.

В упражнении 408 с. 167. учащимся необходимо рассмотреть рисунок, прочитать текст, написать рассказ на тему «Горе-мечтатель», используя данные в упражнении начало и конец.

Всего в учебнике русского языка за 7 класс 5 упражнений, требующих работы с иллюстрациями, и 7 – с репродукциями.

В учебнике русского языка за 8 классе заметно сократилось количество заданий, требующих работы с иллюстрацией. В упражнении 81 с. 50 иллюстрация используется только в качестве подсказки к заданию: «Прочитайте предложения в соответствии с интонационными схемами. Какие оттенки значения передает интонация? В каких ситуациях могут быть использованы эти предложения?» [8, с. 50]

В качестве самостоятельного задания на странице 233 учащимся предлагается рассмотреть иллюстрацию, составить диалог, который мог произойти между Колей и Сашей и записать его.

В учебнике русского языка за 8 класс 7 упражнений, требующих работы с репродукциями картин, 2 упражнения – с иллюстрациями.

В учебнике русского языка за 9 класс отсутствуют задания, требующие работы с иллюстрациями. В книге 5 упражнений по развитию речи, для выполнения которых необходима работа с репродукциями картин (написание сочинения, отзыва по картине, подготовка рекламы).

Таким образом, прекрасным средством создания на уроке речевых ситуаций, обеспечения мотивации высказывания, обогащения словаря и развития орфографических и пунктуационных, грамматических и синтаксических навыков является рисунок. Задания, включающие в себя иллюстрации, развивают у детей творческое воображение, наблюдательность, содействуют нравственному и эстетическому воспитанию учащихся. Рисунок положительно действует на развитие познавательных процессов у учащихся. Иллюстрации на уроке русского языка являются одним из важнейших средств обучения.

Проанализировав учебники русского языка за 5–9 классы, следует отметить, что в 5–6 классах наблюдается большое количество заданий, требующих работы с иллюстрацией, в последующих классах количество заданий снижается, а в 9 классе их нет.

Литература

1. Баранов Л.А. Русский язык. 6 класс: учебник для общеобразовательных организаций. В 2 ч. Ч. 1 / М.Т. Баранов, Т.А. Ладыженская, Л.А. Тростенцова и др.; науч. ред. Н.М. Шанский. – 6-е издание. – М.: Просвещение, 2015. – 191 с.

2. Баранов М.Т. Русский язык. 6 класс: учебник для общеобразовательных организаций. В 2 ч. Ч. 2 / М.Т. Баранов, Т.А. Ладыженская, Л.А. Тростенцова и др.; науч. ред. Н.М. Шанский. – 7-е издание. – М.: Просвещение, 2016. – 175 с.

3. Баранов М.Т. Русский язык. 7 класс: учебник для общеобразовательных организаций / М.Т. Баранов, Т.А. Ладыженская, Л.А. Тростенцова и др.; науч. ред. Н.М. Шанский. – 3-е издание. – М.: Просвещение, 2016. – 223 с.
4. Давыдов В.В. Проблемы развивающего обучения: опыт теоретического и экспериментального психологического исследования: учебник для вузов / В.В. Давыдов. – М.: Директ-Медиа, 2008. – 613 с.
5. Ладыженская Т.А. Русский язык. 5 класс: учебник для общеобразовательных организаций. В 2 ч. Ч. 1 / Т.А. Ладыженская, М.Т. Баранов, Л.А. Тростенцова и др.; науч. ред. Н.М. Шанский. – М.: Просвещение, 2012. – 192 с.
6. Ладыженская Т.А. Русский язык. 5 класс: учебник для общеобразовательных организаций. В 2 ч. Ч. 2 / Т.А. Ладыженская, М.Т. Баранов, Л.А. Тростенцова и др.; науч. ред. Н.М. Шанский. – М.: Просвещение, 2015. – 175 с.
7. Максимова В.Н. Межпредметные связи и совершенствование процесса обучения: учебник. – М.: Просвещение, 2012. – 184 с.
8. Тростенцова Л.А. Русский язык. 8 класс: учебник для общеобразовательных организаций / Л.А. Тростенцова, Т.А. Ладыженская, А.Д. Дейкина и др.; науч. ред. Н.М. Шанский. – 5-е издание. – М.: Просвещение, 2018. – 271 с.
9. Тростенцова Л.А. Русский язык. 9 класс: учебник для общеобразовательных организаций / Л.А. Тростенцова, Т.А. Ладыженская, А.Д. Дейкина и др.; науч. ред. Н.М. Шанский. – 7-е издание. – М.: Просвещение, 2010. – 206 с.

ФРАГМЕНТЫ ЛИТЕРАТУРНОЙ СКАЗКИ В.А. КАВЕРИНА НА УРОКАХ РУССКОГО ЯЗЫКА ПРИ ПОДГОТОВКЕ К ВПР

Н.С. Карева
Национальный исследовательский Нижегородский государственный университет им. Н.И. Лобачевского, Арзамасский филиал ННГУ, студент
Россия, Нижегородская обл., г. Арзамас; e-mail: natalya.kareva2016@yandex.ru
Научный руководитель: Андреева И.В., к.ф.н., доцент, andreev-vn-arz@yandex.ru

В данной статье освещается методический аспект использования сказочного цикла В. Каверина на уроках русского языка в средней школе в рамках подготовки к Всероссийской проверочной работе.
Ключевые слова: В.А. Каверин; литературная сказка; урок русского языка; Всероссийская проверочная работа (ВПР).

Подготовка к Всероссийской проверочной работе в 6 классе идет на протяжении всего учебного года. Особое внимание на уроках русского языка и литературы следует уделить развитию письменной и устной речи. Данные проверочных работ показывают, что работа с постановкой знаков препинания, текстом, анализом произведений вызывает затруднения и не дает ожидаемых образовательных результатов.

Цель Всероссийской проверочной работы состоит в определении уровня подготовки каждого учащегося по итогам учебного года [2]. Проанализируем структуру ВПР по русскому языку для 6 класса.

Работа содержит 14 заданий: 13 заданий базового уровня и 1 задание повышенной сложности. Всего в работе 2 части. Часть 1 направлена на проверку качества списывания предложенного текста, знание орфографических правил, расстановку знаков препинания. Успешное выполнение задания зависит от адекватного зрительного восприятия информации, содержащейся в предлагаемом тексте. Помимо предметного умения проверяется сформированность регулятивных универсальных учебных действий – адекватного самостоятельного оценивания и самоконтроля. Часть 2 состоит из 13 заданий. Выполнение заданий 2–8 требует от учащихся определенных знаний, умений и навыков в области фонетики, морфемики и словообразования, морфологии, синтаксиса и пунктуации. Задания 9–14 направлены на выявление у учащихся уровня владения познавательными универсальными учебными действиями [1; 2].

По нашему мнению, для подготовки к ВПР в 6 классе целесообразно использовать фрагменты художественных текстов, в частности текстов произведений, предназначенных для школьников среднего звена, но не изучающихся на уроках литературы. Это позволит учащимся расширить кругозор, пополнить словарный запас.

Мы предлагаем в качестве источника такого дидактического материала литературные сказки В. Каверина, так как они содержат множество примеров, подходящих для заданий ВПР.

Фрагменты литературной сказки В.А. Каверина целесообразно использовать в качестве примеров для заданий 7 и 8 – применение пунктуационных умений. Задание 7 требует выбрать из 4 вариантов одно предложение, в котором нужно поставить тире и выписать его, а также объяснить выбор. Задание 8 требует выбрать из 4 вариантов одно предложение, в котором необходимо поставить две запятые, и выписать его, а также объяснить выбор.

Остановимся подробнее на задании №7. Это задание проверяет знания и умения учащихся в постановке тире в предложении. Учащиеся шестых классов должны знать, что тире в предложении ставится, если подлежащее и сказуемое выражены именами существительными в именительном падеже, а также глаголами в неопределённой форме. Также шестиклассникам не стоит забывать, что тире необходимо ставить после прямой речи перед словами автора – схема предложения: «П», – а. Рассмотрим примеры предложений из сказочного цикла В.А. Каверина «Ночной Сторож…», в которых тире ставится потому, что подлежащее и сказуемое выражены именами существительными в именительном падеже:

Фетяска – старинная фамилия.
А ведь слово и жизнь человека – родные братья и даже, я бы сказал, близнецы.
Лицо – зеркало души.

Сорока – нервная птица и не живет в городах.

Самое лучшее в мире – это сон [3].

Таким образом, изучив сказочный цикл, мы можем сказать, что в тексте содержится мало предложений, подходящих в качестве примеров в задании ВПР №7.

Рассмотрим примеры предложений из сказочного цикла В.А. Каверина «Ночной Сторож…», в которых тире ставится после прямой речи перед словами автора:

«Ушел», – подумала Таня.

«Может быть, мне это только кажется?» – думал бедный Пал Палыч.

«Неужели вернулся?» – радостно подумала Таня.

«Нужно сделать вид, что меня нет», – подумал он.

«Споткнулся», – подумал он и побежал вверх по тропинке.

«Судьба», – грустно думал он [3].

Следует отметить, что предложений с прямой речью в тексте сказочного цикла достаточно, чтобы взять их в качестве примеров для задания ВПР №8. Уточним, что прямая речь в цикле передает только мысли главных героев, в тексте преобладают диалоги.

Обратимся к заданию 8 – применение пунктуационных умений. Это задание проверяет знания и умения учащихся в расстановке запятых между однородными членами предложения, в сложных предложениях – между двумя и более грамматическими основами, а также в обособлении обращений.

Рассмотрим примеры предложений из сказочного цикла В.А. Каверина «Ночной Сторож…», в которых необходимо поставить две запятые между однородными членами:

Снегурочками, снежными бабами, снежными вершинами занималось Министерство Вьюг и Метелей.

И не раз еще я ходил к Пете, к Заботкиным, к сестрам Фетяска.

Никогда не лгут, не ссорятся, никому не желают зла [3].

Отметим, что в тексте сказки трудно найти предложения только с однородными членами, так как часто они перемежаются с обособленными оборотами, которые ученики 6 класса ещё не изучали.

Рассмотрим примеры предложений из сказочного цикла В.А. Каверина «Ночной Сторож…», в которых необходимо поставить две запятые в сложном предложении между грамматическими основами:

Каланча не горела, котенок почудился, мальчик не взлетал.

Подмастерье раздувал мехи, горн пылал, кузнец ловко орудовал маленьким молоточком.

Он пошутил, но в ту же ночь она действительно увидела сон, и это было прекрасно [3].

Отметим, что в сказочном цикле трудно найти сложные предложения без причастных и деепричастных оборотов, вводных и вставных конструкций.

Рассмотрим примеры предложений из сказочного цикла В.А. Каверина «Ночной Сторож…», в которых необходимо поставить две запятые потому, что есть обращение, стоящее в середине:

Слушай, мальчик, я не могу научить тебя вежливости.

Здравствуй, малыш, рад тебя видеть.

Здравствуй, Таня, ты сделала заметные успехи.

А теперь иди домой, моя милая, мне надо немного подумать.

Идите, Петенька, вы замерзли [3].

Предложений с обращениями в тексте встречается мало, поскольку читая текст, мы понимаем, с кем ведет диалог тот или иной персонаж.

Таким образом, исследовав текст, проанализировав возможность использования его фрагментов в заданиях Всероссийской проверочной работы по русскому языку для 6 класса, можно сказать, что это возможно. Однако с точки зрения синтаксиса в сказочном цикле преобладают обособленные члены, выраженные причастными и деепричастными обороты (программа 7 класса), вводные и вставные конструкции (8 класс). Автор использует много тире, изучение правил постановки которого происходит в 8 классе. Гораздо продуктивнее использовать отрывки из сказок Каверина для подготовки к заданиям по анализу текста.

Литература

1. ВПР-2020, русский язык-6: задания, ответы, решения // СДАМ ГИА: РЕШУ ВПР. – URL: https://rus6-vpr.sdamgia.ru/?redir=1 (дата обращения: 25.04.2020).

2. Груздева Е.Н. КИМ ВПР. Русский язык. 6 класс. Контрольные измерительные материалы: Всероссийская проверочная работа. ФГОС. – 2-е изд., перераб. и доп. – М.: Экзамен, 2020. – 94 с. (Серия «КИМ ВПР»).

3. Каверин В.А. Ночной Сторож или Семь занимательных историй, рассказанных в городе Немухине в тысяча девятьсот неизвестном году: сказки. – М.: : Детская литература, 2017. – 303 с.

ТЕНДЕНЦИИ ХУДОЖЕСТВЕННОГО ПЕРЕОСМЫСЛЕНИЯ ВЕЧНОГО ОБРАЗА ДОН ЖУАНА В ИСТОРИИ ЛИТЕРАТУРЫ

А.Е. Маресова
Национальный исследовательский Нижегородский государственный университет им. Н.И. Лобачевского, Арзамасский филиал ННГУ, студент
Россия, Нижегородская обл., г. Арзамас; e-mail: maresovaaleksandra@gmail.com
Научный руководитель: Титкова Н.Е., к.ф.н., доцент, nataly.arzamas@yandex.ru

В статье представлены тенденции художественного переосмысления вечного образа Дон Жуана от пьесы Тирсо де Молина и до творчества поэтов серебряного века. История трансформации Дон Жуана от «наказанного развратника» до «заложника сложности своего внутреннего мира», «героя-мыслителя» и даже «сверхгероя». Зотронута тема раскрытия образа главного антагониста Дон Жуана – Командора.

Ключевые слова: герой; интерпретация; вечный образ; общеизвестный сюжет; литературные традиции; переосмысление образа.

Дон Жуан – один из вечных образов мировой литературы, который трансформировался в результате смены культурно-исторических эпох.

Данный образ как персонаж присутствует в мировой литературе на протяжении уже почти 500 лет. Трудно найти европейскую литературу, в которой не нашёл бы отражение знаменитый образ и сюжет о нём – от произведений XVII века (Мольер) до настоящего времени, но в своей интерпретации. Это давало возможность завязать многовековой диалог культур, который, по словам В.С. Библера, является «ситуацией столкновения принципиально несводимых друг к другу «культур мышления, различных форм разумения» [2].

Впервые образ Дон Хуана (Дон-Жуана) появился в пьесе испанца Тирсо де Молина «Севильский озорник и каменный гость», изданной в 1630 г. Вводя в литературу образ Дон Хуана, Тирсо де Молина представил его как соблазнителя, без принципов, жаждущего только одного – завоевать и обесчестить женщину («всегда моим величайшим удовольствием было соблазнить женщину и, обесчестив, покинуть ее»). Исследователь западноевропейского театра Г.Н. Бояджиев замечал, что герой Тирсо де Молина удовлетворял свою «жадность жизни» за счет счастья других людей, что Дон Жуан прибегал к самым низким средствам обмана и насилия [5]. В то же время можно обнаружить, что у непосредственных южных натур (испанцы, итальянцы) страсть неодолима и мгновенно переходит в действие и когда писатели изображают такие характеры, то в произведениях присутствует динамизм повествования, в них практически нет рассуждений и объяснений авторов.

В конце восемнадцатого века, за произведением Тирсо де Молина последовали сразу два гениальных произведения: «Каменный гость» Ж.-Б. Мольера и «Дон Жуан, или Наказанный развратник» В.-А. Моцарта, а также множество менее известных произведений.

Главные герои пьес де Молина и Мольера «Дон Жуан, или Каменный гость» несут на себе печать истории и аристократизма, принадлежат к старинному дворянскому роду, который освободил Севилью от арабов. Дон Жуан у обоих авторов честолюбив, для него имеет важное значение чувство благородства и собственного достоинства, он способен нести ответственность за свои высказывания: так, герой комедии Т. де Молина утверждает, что он дворянин, и слово для него − закон; у Ж.-Б. Мольера Дон Жуан не способен скрывать своё имя перед врагами в минуту опасности.

В комедиях Тирсо де Молина и Ж.-Б. Мольера Дон Жуан погибает от руки каменной статуи убитого им командора. Образ каменного гостя – символ Божьего наказания за распутную и безнравственную жизнь, это и кара грешника за неверие в Бога и воплощение судьбы, управляющей жизнью героя («Кто закоснел в грехе, того ожидает страшная смерть; кто отверг небесное милосердие, над тем разразятся громы небесные» [9]).

Байрон взял тему Дон Жуана, хотя захватывающие повороты сюжета и общеевропейские рамки повествования поэмы говорят гораздо в большей степени о переосмыслении произведения, нежели о традиционной истории о расточительности и возмездии. Ближе к традиционной форме легенды был написан «Don Juan» («Дон Жуан») Э. Т. А. Гофмана на либретто Моцарта в виде небольшого рассказа, в котором рассказчику ясно, что это истинная судьба Донны Анны стать спасительной любовью для Дон Жуана.

Дон Жуан у Дж.Г. Байрона является героем-романтиком, певцом нежной страсти и любви, считающим, что в любой ситуации «голос наслажденья всегда сильней разумного сужденья», соблазнителем, но и борцом с ханжеством и лицемерием английского «добропорядочного» общества, на которое рисует карикатуру автор. В «Дон Жуане» Байрона мотив кары перенаправлен: кара ждет не героя, а мир, погрязший в лицемерии, корысти и жестокости. Поэма не дописана (хотя автор работал над ней до конца жизни), явление Командора не состоялось. Герой продолжает счастливо и беззаботно прожигать жизнь, не отказывая себе в плотских удовольствиях.

Таким образом, Дон Жуан в европейских трактовках рационалист-циник, самоуверенный эгоист, цель жизни которого – наслаждение любой ценой без сожаления и раскаяния. Во многих произведениях мы видим, что герой ведёт себя, хотя и с учётом сословной иерархии и социокультурных установок времени, но и в соответствии с конкретными национально-историческими условиями, и согласно национальной парадигме. При этом художественно-эстетические концепции, как и массовое сознание той или иной эпохи (как и каждой отдельной

страны), проникается особым «этическим видением» и соответствующими оценками общеизвестных сюжетов и действующих в них общеузнаваемых персонажей.

В основе сюжета «Каменного гостя» А.С. Пушника лежит испанское предание. При этом существует две версии одной легенды. По одной из них, сложившейся в Севилье, герой предания Дон Хуан Тенорио вел распутную, преступную жизнь. На душе у него в числе прочих преступлений и убийство командора: в минуту безрассудной заносчивости он оскорбил словами его статую, которая и низвергла его в преисподнюю.

Другой вариант легенды рассказывает, что распутнику Дон Жуану (а по другим источниками – Эммануилу) де Маранья однажды было видение: ему почудилось, что он присутствует на собственных похоронах, и это так потрясло его, что он раскаялся и до конца своих дней жил в монастыре, постоянно пребывая в посте и молитве [3].

В произведении А.С. Пушкина «Каменный Гость» были предложены кардинально разные интерпретации образа Дон Гуана. Достаточно вспомнить реплику Донны Анны: «И я поверю, / Чтоб Дон Гуан влюбился в первый раз, / Чтоб не искал во мне он жертвы новой!» [13, с. 160]. Д. Благой считает Дон Гуана «моцартовской» фигурой, сияющей и победоносной стихией жизни, смело бросающей вызов мрачному миру средневековой Испании: «Живая, кипучая, торжествующая жизнь, олицетворенная в образе Дон Гуана, все время омрачается «виденьем гробовым. Только в самом конце смерть оказывается победительницей, но и тут она, как в опере Моцарта, не в силах сломить дух Дон Гуана» [3, с. 658]. Д. Устюжанин пишет, что мертвый и бездушный мир не смог простить Дон Гуану живого человеческого чувства, «жестокий век» мстит Дон Гуану за то, что в нем пробудился человек [15].

Критики считают само собой разумеющимся, что чувства Дон Гуана к Донне Анне в действительности правдивые. Но также существует мнение, что Дон Гуан безрассудно преследует собственные цели, полностью игнорируя чувства и интересы других людей, а стремление завоевать сердце Донны Анны, по сути, еще один соблазн [15, с. 83].

По мнению В.С. Непомнящего, к своему светлому зениту Дон Гуан шел порочным путем, на каждом шагу нарушая не столько божеские, сколько человеческие законы, подчиняя все своему «я хочу». Цепь «преступлений» Дон Гуана завершилась приглашением Командора. Он осуждает Дон Гуана столь же четко, как Д. Благой хвалит его [10, с. 75].

Обращаясь к легенде о Дон Гуане как центральному субъекту, Пушкин обращается к давней литературной и драматической традиции.

Пушкин сохраняет основной сюжет легенды: роль Дон Гуана как безукоризненного соблазнителя и ужаса для всех нравочестивых граждан, его дерзкое приглашение статуи Командора, которого он ранее убил в поединке, появление статуи, и их совместный спуск в другой мир. Но внутри этих рамок Пушкин создает уникального Дон Гуана. Если для Мольера и Моцарта, Дон Гуан является сознательным и яростным поборником Бога и человека. Пушкинский Дон Гуан предпочитает их вовсе не замечать, как если бы их и не было вовсе.

Знаменательно, что Анна Ахматова, размышлявшая над страницами трагедии «Каменный гость», творчески продолжила пушкинскую традицию осмысления литературного мифа о Дон Жуане [8, с. 30; 7, с. 59].

В начале XX века литература становится направленной на раскрытие внутреннего мира и личной трагедии человека в хаосе трагических событий мировой истории. Герой наступившего века – «изгой, скиталец, одиночка» [14, с. 79].

Образ Дон Жуана в XX веке существенно изменяется по сравнению с произведениями предшествующих эпох. С одной стороны, поэты-символисты опираются на романтическую традицию изображения образа Дон Жуана, на что указывает Я.В. Погребная: «Тема Дон Жуана интерпретируется как тема вечного романтического поиска совершенства, идеала… по своей многоплановости приближается к символу» [12, с. 43]; с другой стороны – показывают его как героя-мыслителя, который пропускает происходящие вокруг него события через призму сознания, что передано в сложных психологических состояниях выбора своей судьбы, раскрывающих внутренний мир героя наиболее полно.

Дон Жуан в стихотворении А.А. Блока «Шаги командора» (1910–1912) как действующее лицо отсутствует – он не объект, он субъект текста. Передано пограничное, психологически сложное состояние лирического героя между жизнью и смертью: он слышит приближение Командора («Тихими, тяжелыми шагами / В дом вступает Командор» [4, с. 118]) и знает, что «миги жизни сочтены» [4, с. 97], однако он не способен ничего изменить, он не предпринимает попыток бороться со смертью, в отличие от его прототипов, которые вызывают каменного гостя на поединок.

Вопрос «Что тебе твоя постылая свобода, / Страх познавший Дон-Жуан?» [4, с. 117] обозначает пропасть между героями Мольера, Пушкина и Толстого и новым Дон Жуаном, который перед лицом смерти испытывает чувство страха, не свойственное отважному и храброму Жуану предшествующих эпох. Он теряет свободу выбора, которая приравнивается к самой жизни, перед смертью он не обретает прозрения; важнейший, в трактовке литературы начала XX века, миг жизни – встреча со смертью – для него полон трагизма, отчаяния и одиночества.

Литературная традиция сталкивает в сюжете прихода Командора две личностных, персонифицированных силы: Командор – мстящая жертва или наказание за беспутную жизнь Жуана. Он связан с ним биографически, он прямой оппонент и антипод.

Например, в комедии Т. де Молина «Севильский озорник, или Каменный гость» Командор выступает в качестве мстящего за оскорбление дочери отца. В пьесе К.Д. Граббе «Дон Жуан и Фауст» – сраженного

на дуэли соперника. В комедии Ж.Б. Мольера «Дон Жуан, или Каменный гость» каменная статуя наказывает героя за безнравственную, распутную жизнь и неверие в Бога и высшие силы, движущие бытием; в пьесе А.К. Толстого «Дон Жуан» статуя убитого Дон Жуаном Командора выступает в роли своеобразного посредника между небом и адом, призывает героя к покаянию и спасению души.

А. Блок в стихотворении «Шаги командора» выводит образ Дон Жуана на метафизический, мистический уровень иллюзий и пограничных психологических состояний, философски осмысляя его внутренние переживания. В.В. Онорин замечает, что в данном стихотворении Дон Жуан показан как «заложник сложности своего внутреннего мира» [11, с. 140], легендарный образ интерпретируется как «трагедия совести» [11, с. 140], где служение Прекрасной Даме оставляется ради демонического восторга и «постылой свободы».

В одноактной драме Н. Гумилева «Дон Жуан в Египте» (1911–1912) Дон Жуан показан ницшеанским сверхгероем, который способен существовать вне времени, которому не страшны никакие силы, ни божественные, ни потусторонние. Н. Гумилев продолжает традиции романтического повествования Дж.Г. Байрона: его герой также оказывается в экзотической обстановке восточных стран (стоит также отметить, что Египет считался мистическим местом магической силы и знаний о мире), так же пылок и страстен, сентиментален, как и герои предшествующих эпох. Новаторством автора является то, что Дон Жуан приравнивает себя к духу Света, божеству, который противостоит силам тьмы: «Когда ж загрезил сатана… Я подниматься стал со дна… И духи ада от меня Бросались в темные проходы» [6, с. 191].

Таким образом, Н.С. Гумилев изображает героя, способного противостоять силам ада и тьмы. Его «божественность» в сочетании с человечностью оправдывает его распутность и греховность.

В.Я. Брюсов в стихотворении «Дон Жуан» (1900) раскрывает образ главного героя в духе романтической традиции, что повторит в пьесе «Последняя женщина сеньора Хуана» Л. Жуховицкий, где Хуан-философ приравнивает любовь к смыслу бытия, открытию новой страны и новой веры.

К.Д. Бальмонт, как и В.Я. Брюсов, раскрывает образ Дон Жуана в конкретный период его жизни через лирические размышления о роли героя в мировом бытии: для него не существует общепринятых нравственных категорий, кроме любви и красоты («Стремясь к тому, в чем дышит красота». Герой Бальмонта живет вне времени, исторических эпох и пространства («Он будет плыть среди бесстрашных вод… Над ним навис враждебный небосвод» [1, с. 140]), будто бы наблюдает над всем происходящим на земле откуда-то сверху, куда не добраться простому смертному («Земная жизнь – постылый ряд забот» [1, с. 141]). Дон Жуан К.Д. Бальмонта, как и Дж.Г. Байрона, стремится найти в любви некий недостижимый идеал романтической традиции.

Итак, Дон Жуан в истории литературы – противоречивый и сложный образ, который сохраняет романтические традиции, но в то же время привносит психологизм в раскрытии внутреннего мира и философское осмысление действительности. Это одновременно и герой, и божество, дух Света и Тьмы, скиталец в мире человеческих переживаний, который ищет любовь, гармонию и красоту.

Литература

1. Бальмонт К.Д. Стихотворения. – Л.: Советский писатель, 1969. – 712 с.
2. Библер В.С. От наукоучения – к логике культуры. – М.: Издательство политической литературы, 1991. – 414 с.
3. Благой Д.Д. Творческий путь Пушкина. – М.: УРСС, 2007. – 658 с.
4. Блок А.А. Стихотворения и поэмы. – М.: Художественная литература, 1977. – 92 с.
5. Бояджиев Г.Н. Жан-Батист Мольер. – URL: http://lib.ru/MOLIER/molier0_1.txt (дата обращения: 03.10.2020).
6. Гумилев Н.С. «Когда я был влюблен»: Стихотворения. Поэмы. Пьесы в стихах. Переводы. Избранная проза. – М.: Школа-Пресс, 1994. – 624 с.
7. Кихней Л.Г., Меркель Е.В. Семантика «границы» в картине мира Анны Ахматовой // Вестник Тверского государственного университета. – 2012. – №3. – С. 55–62.
8. Кихней Л.Г. Мифологическая семантика умирания и воскрешения в стихах Ахматовой 1930–50-х годов // Творчество А. Ахматовой и Н. Гумилева в контексте поэзии XX века. – Тверь: ТвГУ, 2004. – С. 27–39.
9. Мольер Ж.-Б. Дон Жуан, или Каменный Гость. – URL: http://lib.ru/MOLIER/molier2_1.txt (дата обращения: 03.10.2020).
10. Непомнящий В. О маленьких трагедиях // Пушкин А.С. Маленькие трагедии. – М.: Искусство, 1967. – С. 75–76.
11. Онорин В.В. Особенности интерпретации образов Дон Жуана и Казановы в литературе рубежа XIX–XX веков // Вестник Пермского университета. Российская и зарубежная филология. – 2010. – №6. – С. 139–142.
12. Погребная Я.В. Типология интерпретаций образа Дон Жуана // Филологические науки. Вопросы теории и практики. – 2016. – №9 (63). – Ч. 1. – С. 41–45.
13. А.С. Пушкин. Каменный гость // Пушкин А.С. Полное собрание сочинений в десяти томах. Т. IV. – URL: https://rvb.ru/pushkin/01text/05theatre/01theatre/0840.htm (дата обращения: 03.10.2020).
14. Сейбель Н.Э. Австрийский роман Zwischenkriegszeit. – Челябинск: Изд-во ЧГПУ, 2006. – 414 с.
15. Устюжанин Д.Л. Маленькие трагедии Пушкина. – М.: Художественная литература, 1974. – 93 с.

ОБ ИСПОЛЬЗОВАНИИ ОБРАЗОВАТЕЛЬНОГО ВЕБ-КВЕСТА НА УРОКАХ РУССКОГО ЯЗЫКА ПРИ ИЗУЧЕНИИ КОНЦЕПТА «МАТЬ»

Н.С. Молодцова
Национальный исследовательский Нижегородский государственный университет им. Н.И. Лобачевского, Арзамасский филиал ННГУ, магистрант
Россия, Нижегородская обл., г. Арзамас; e-mail: nata.molodtsova.96@mail.ru
Научный руководитель: Никифорова О.В., к.ф.н., доцент, snegaovnik@rambler.ru

В статье рассмотрена технология веб-квеста, направленная на развитие познавательности и самостоятельности учащихся на уроках русского языка и литературы. Приведён пример применения технологии веб-квеста, используемой при знакомстве с концептом, который, в первую очередь, ориентирован на расширение словарного запаса, совершенствование речевых способностей, освоение интеллектуальных навыков и умений учащихся.

Ключевые слова: информационные технологии; технология веб-квеста; русский язык; концепт «мать».

В настоящее время особое место в современном образовательном пространстве занимают информационные технологии. Все чаще и чаще в школьной практике учителя сталкиваются со снижением уровня мотивации к обучению. На наш взгляд, включение информационных технологий в учебный процесс способствует повышению мотивации обучения школьников. Безусловно, информационные технологии являются неотъемлемой частью в образовательном процессе, ориентированном на формировании познавательного интереса учащихся к изучаемому предмету.

Существует широкий спектр ИКТ-технологий, применяемых в учебных заведениях. К таким технологиям относятся скетчноутинг, драблл, кейс-технология, мультимедийные технологии, веб-квест. По нашему мнению, из них наиболее актуальной является технология веб-квеста, ориентированная на выполнение различных заданий, включающих в себя элементы ролевой игры и направленных на использование Интернет – ресурсов, которые, в первую очередь, содействуют развитию познавательной самостоятельности учащихся [4]. Безусловно, это новый и популярный интерактивный метод, охватывающий информационное пространство глобальной компьютерной сети. В основе веб-квеста лежит проектная методика, разработанная американским педагогом и философом Дж. Дьюи. Эта методика используется при изучении различных учебных предметов на разных уровнях обучения, в частности, гуманитарных дисциплин, таких как русский язык и литература.

При изучении русского языка основными целями являются поиск различных путей решения затруднительных задач, выработка умения интерпретировать, анализировать информацию, развитие познавательной активности учащихся. Для осуществления этих целей необходимо применять современные технологии в сочетании с интерактивным обучением школьников на уроках русского языка [4]. Непосредственно интеграция информационно-коммуникационных технологий с учебными предметами дают возможность не только активизировать учебный процесс, но и расширить сферу школьного образования.

Сказанное позволяет сделать вывод о том, что информационные технологии, а именно технология веб-квеста нацелена на развитие информационной деятельности учащихся.

Веб-квест, как и любая информационная технология, представляет собой сложную разветвлённую структуру, включающую в себя следующие компоненты: введение, роли и задания, ресурсы, процессы работы, оценка, заключение. Более подробно рассмотрим каждый из них.

1. Введение

В этом компоненте представлен предварительный план работы, в котором распределены роли для участников веб-квеста.

2. **Роли и задания**

Участникам предложены список ролей и задания. Каждый из них выбирает для себя определенную роль и приступает к выполнению различных заданий (например, это может быть ряд вопросов, либо сформулирована проблема, на которую нужно найти путь решения)

3. Ресурсы

Предложен список информационных ресурсов, необходимых для выполнения заданий (ссылки на Интернет источники, адреса веб-сайтов)

4. Процесс работы

Описание работы, которую необходимо выполнить каждому участнику веб-квеста при самостоятельном выполнении задания (этапы).

5. Оценка

Разрабатываются критерии оценивания выполнения задания. За каждое правильно выполненное задание учащийся получает баллы. После завершения веб-квеста суммируются все результаты для выставления общей оценки.

6. Заключение

В заключение подводятся итоги проектной деятельности учащихся.

Отметим, что работа над веб-квестом проходит в несколько этапов.

1. Подготовительный (начальный) этап.

На данном этапе учитель проводит подготовительную работу: объясняет учащимся, что такое веб-квест, как необходимо работать с ним. Далее знакомит с темой, основными понятиями, формулируют проблему. На этом этапе главная задача для учителя разработать такие задания, которые были бы направлены на углубленное изучение той или иной темы.

2. Ролевой (основной, или исполнительский) этап

Распределение ролей в команде: по 1–4 человека на 1 роль, выполнение заданий в дневнике наблюдений. Между этапами – проверка куратором дневников наблюдений, выставление баллов за них.

3. Заключительный (рефлексивно-оценочный) этап

На данном этапе учитель следит за выполнением заданий каждой команды. По результатам прохождения веб-квеста формулируются выводы и предложения, оцениваются выполненные работы. В обсуждении работ принимают участие как учителя, так и учащиеся.

Таким образом, технология веб-квеста является эффективным способом реализации навыков аналитического и творческого мышления школьников. Кроме того, помогает не только систематизировать и обобщать знания, но и углублять их.

Применение веб-квеста можно проиллюстрировать на примере изучения концепта «мать» в произведении М. Горького «Мать».

Итак, на 1 этапе учащиеся знакомятся с понятием веб-квеста, структурой работы над ним.

На 2 этапе идет распределение ролей между участниками. В нашем веб-квесте представлены следующие роли: Изобретатели, Исследователи, Лексикографы, Философы. К каждой роли представлено описание, подобраны задания, в том числе отчётные (итоговые) задания. Куратор квеста говорит о том, что каждый участник ведёт особый Дневник наблюдений, в котором фиксирует выполнение заданий.

Уникальность заданий каждого компонента квеста зависит от его характера и ролевого предпочтения ученика. Рассмотрим каждый из них.

Например, при выборе роли **«Изобретатели»,** учащиеся решают самую сложную лингвистическую задачу. Преодолевая на своем пути различные препятствия, участники познают «азы» русского языка. В нашем веб-квесте учащиеся знакомятся с таким новым языковым явлением, как концепт, исследуют понятие, его подходы, структуру.

Безусловно, этот компонент включает в себя задания, направленные на расширение научно-теоретических знаний по теме исследования. Рассмотрим некоторые из них.

Например**, задание 1.** Как вы думаете, что обозначает слово «концепт»? Какие образы рисуются в вашем сознании, когда произносим это слово? Напишите в дневнике для заметок несколько словосочетаний или предложений, связанных с вашими ассоциациями.

Задание 2. Сформулируйте свое определение концепта. Обратитесь к толковому словарю и сравните свое определение с дефиницией, данной из словаря. Дополните определение.

Задание 3. Что вас поразило в этимологии слова (в дневнике для заметок напишите 2–3 предложения).

Как отмечалось выше, каждый компонент роли после её прохождения включает в себя выполнение отчетного задания, которое способствует углубленному изучению учебного материала.

В компоненте **«Изобретатели»** представлено следующее отчетное задание: Составьте синквейн к слову «концепт» (напишите его в дневник для заметок).

Таким образом, примерив на себе роль **«Изобретателей»** участники веб-квеста погружаются в необычный мир, где решают самые сложные и уникальные головоломки, познают новые языковые явления в русском языке.

Рассмотрим следующую роль **«Исследователи».** В этом компоненте представлены задания исследовательского характера, ориентированные на поиск учащимися неизвестных языковых явлений.

Учащиеся определяют тему, идею, жанр, композицию произведения М. Горького «Мать».

Затем выявляют ключевое слово романа М. Горького «Мать», находят наиболее/ наименее частотные лексемы, используемые в произведении.

Также как и в предыдущим компоненте, учащимся необходимо выполнить отчетное задание, включающее в себя презентацию с наработанным материалом.

Примерив на себя роль **«Лексикографов»**, учащимся необходимо изучить семантическую структуру, особенности и толкование слов в произведении М. Горького «Мать».

Например, участникам необходимо составить словарный портрет слова «мать», то есть поработать с различными электронными словарями.

Далее участники выявляют в романе М. Горького «Мать» синонимы, антонимы, однокоренные слова к слову «мать», а также определяют все коннотативные значения лексемы «мать». Затем разбирают по составу слова «матушка», «голубушка» и отвечают на вопрос о том, какое значение имеет суффикс –ушк?

После этого выполняют отчетное задание, в котором необходимо создать мини-словарь по произведению М. Горького «Мать».

Безусловно, в процессе создания словарей у учащихся формируется и развивается коммуникативная компетенция, пополняются запасы знаний об этимологии слова.

И, наконец, последний компонент **«Философы».** Он включает в себя задания историко-биографического характера, при выполнении которых учащиеся углубляют свои знания по творчеству М. Горького, выявляют черты идиостиля писателя, глубоко проникают в «ткань» художественного текста.

Например, участники веб-квеста пытаются понять, почему М. Горький назвал свое произведение «Мать»?

Далее характеризуют главного героя произведения, составляют психологический портрет этого героя (в качестве доказательства приводят цитаты из произведения).

Размышляют, для чего М. Горький в свое произведение вел образ матери? Какое значение имеет образ Ниловны? Каков путь Ниловны? Каким образом меняется мир Ниловны?

В заключение учащиеся выполняют итоговое отчетное задание, включающее в себя написание мини-сочинения на тему «Что такое материнская любовь (на примере произведения М. Горького «Мать»)?»

Выполнение отчетного задания помогает учащимся не только обобщить и систематизировать знания по теме исследования, но также подготовиться к написанию сочинения ОГЭ (задание 9.3).

На заключительном этапе оценивается работа учащихся. Каждой из групп начисляются баллы за выполнение отчётного задания. Помимо этого, оценивается индивидуальная работа участника в рамках проверки оформления Дневника наблюдений. Баллы, начисляемые за отчётное (групповое) задание прибавляются к количеству баллов, набранных каждым участником индивидуально (за Дневник наблюдений).

Подчеркнем, что предложенный вариант веб-квеста ориентирован на учащихся 9–11 классов, нацеленных на более углубленное изучение русского языка и литературы.

Таким образом, информационные технологии, в частности, технология веб-квеста, помогают вовлечь учащихся в процесс обучения и развить навыки использования аутентичных материалов с целью обучения речевой деятельности. Стоит отметить, что разнообразные формы и методы работы на уроках русского языка и литературы позволяют выработать у учащихся коммуникативные навыки, умения работать в сотрудничестве со сверстниками и самостоятельно.

Литература

1. Напалков С.В. О практическом использовании тематических образовательных Web-квестов в школьном обучении математике // Вестник Вятского государственного гуманитарного университета. – 2014. – №8. – С. 125–129.

2. Напалков С.В. Поисково-познавательные задания тематического образовательного Web-квеста по математике как средство формирования ключевых компетенций учащихся // Фундаментальные исследования. – 2014. – №8–2. – С. 469–474.

3. Напалков С.В., Напалкова Е.С. Web-квест технологии как реализация проектировочной деятельности преподавателя высшей школы // Преподаватель высшей школы: от проектировочной деятельности − к проектировочной компетентности: сборник научных статей по материалам Международной заочной научно-практической конференции. – Воронежский государственный университет. – 2014. – С. 73–77.

4. Напалков С.В. Тематические образовательные Web-квесты как средство развития познавательной самостоятельности учащихся при обучении алгебре в основной школе: дис. … канд. пед. наук. – Саранск, 2013. – 166 с.

5. Волкова О.В. Подготовка будущего специалиста к межкультурной коммуникации с использованием технологии веб-квестов: дис. … канд. пед. наук. – Белгород, 2010. – 217 с.

6. Багузина Е.И. Веб-квест технология как дидактическое средство формирования иноязычной коммуникативной компетентности: на примере студентов неязыкового вуза: дисс. … канд. пед. наук. – М., 2011. – 238 с.

7. Воробьёв Г.А. Веб-квесты в развитии социокультурной компетенции: монография. – Пятигорск: ПГЛУ, 2007. – 168 с.

КАТЕГОРИЯ КАЖИМОСТИ В ПОВЕСТИ А.П. ЧЕХОВА «СТЕПЬ»

А.О. Севастьянов

Национальный исследовательский Нижегородский государственный
университет им. Н.И. Лобачевского, Арзамасский филиал ННГУ, студент
Россия, Нижегородская обл., г. Арзамас; e-mail: sashunya.sevastyanov@inbox.ru
Научный руководитель: Пряников А.В., к.ф.н., доцент, Pryanikoff14@yandex.ru

В статье анализируются синтаксические средства выражения общеязыковой категории кажимости в повести А.П. Чехова «Степь»; рассматривается ядерное средство выражения этой категории – глагольное слово «казаться» – при функционировании его в качестве вводного слова, связки составного именного сказуемого и сказуемого главной части сложноподчинённого предложения, выявляются семантические оттенки значения кажимости, проявляющиеся в разных синтаксических позициях.

Ключевые слова: А. П. Чехов; «Степь»; кажимость; модусная связка; вводное слово; сказуемое.

В центре повествования чеховской «Степи» – путешествие девятилетнего Егорушки в большой город, где ему предстоит учиться в гимназии. Как отмечает М.Ч. Ларионова, «в ходе этого путешествия происходит взросление Егорушки, освоение им пространства степи и шире – жизненного пространства, преодоление разнообразных препятствий. Таким образом, поездка Егорушки может быть осмыслена как испытание и перемена статуса,

своего рода инициация во взрослый мир» [5, с. 99]. И на протяжении этого пути главный герой попадает в непривычный и трудный мир взросления, где многое становится, в силу детских лет, неясным и мнимым, а соответственно кажимым.

Кажимость в повести «Степь» оказывается одной из главнейших категорий. Сам А.П. Чехов, не будучи лингвистом, дал, на наш взгляд, очень точное образное описание сущности этой общеязыковой семантической категории: *«Его сонный мозг совсем отказался от обыкновенных мыслей, туманился и удерживал одни только сказочные, фантастические образы, которые имеют то удобство, что как-то сами собой, без всяких хлопот со стороны думающего, зарождаются в мозгу и сами – стоит только хорошенько встряхнуть головой – исчезают бесследно; да и всё, что было кругом, не располагало к обыкновенным мыслям»* (гл. 4).

Здесь А.П. Чехов говорит и о том, когда возникает кажимость («его сонный мозг»), как это происходит, особо подчеркивая её непроизвольность, независимость от сознания («без всяких хлопот со стороны думающего», «сами… зарождаются в мозгу и сами… исчезают бесследно»), что обычно она собой являет, противопоставляя ее «обыкновенным мыслям» («сказочные, фантастические образы»), и о том, что способствует возникновению кажимости: гроза, мгла, ночь, зной, сама степь («да и всё, что было кругом, не располагало к обыкновенным мыслям»).

Большинство проявлений категории кажимости в повествовании связано непосредственно с главным героем Егорушкой, чьё путешествие по степи в «новую, неведомую жизнь» (гл. 8) оказывается для него полным новых открытий, неведомых ранее впечатлений и эмоций, вызывающих естественные чувства тревоги, беспокойства, а зачастую и страха, которые только способствуют бурной игре воображения, когда «всё представляется не тем, что оно есть» (гл. 4), что, по сути, и представляет собой кажимость.

Основным (ядерным) средством выражения категории кажимости в русском языке выступает слово «казаться», которое, функционируя в предложении, способно выполнять различные синтаксические функции: 1) связки в составном именном сказуемом; 2) сказуемого в главной части сложноподчинённого предложения; 3) вводной конструкции. Различные синтаксические позиции обуславливают и набор семантических оттенков значения кажимости.

Всего в повести «Степь» насчитывается 56 примеров употреблений слова «казаться» в различных формах: *казалось, кажется, кажутся, казался, казалась, казались, кажись.*

Начнём анализ со сказуемого главной части сложноподчинённого предложения («кажется, что»), которая лишь формально схожа с безличным предложением, а по сути представляет собой неполное предложение с отсутствующим подлежащим, позицию которого занимает придаточная часть – это изъяснительно-относительные сложноподчинённые предложения, в которых значение кажимости имеет придаточная часть; «связь субъекта и признака придаточной части оформляется как неистинная, кажущаяся говорящему» [3, с. 16]. В словаре Д.Н. Ушакова значение «кажется, что» определяется как «представляться воображению, мысли» [8]. Всего в повести «Степь» встречается 20 употреблений таких сказуемых, и все они выражают именно это зафиксированное в словаре значение:

Ему ***казалось****, что он давно уже едет и подпрыгивает, что солнце давно уже печёт ему в спину* (гл. 1); *Егорушка оглядывался и не понимал, откуда эта странная песня; потом же, когда он прислушался, ему* ***стало казаться****, что это пела трава…* (гл. 2).

Во всех примерах сказуемое главной части сложноподчинённого предложения обозначает субъективное восприятие происходящего Егорушкой и изображает нам то, чего на самом деле не происходит, а находится исключительно в его воображении.

Следующее синтаксическое средство выражения кажимости – глагольная связка составного сказуемого *казаться* во всех её формах. В русском языке сформировалась весьма развитая система связочных глаголов, которые зачастую «не просто оформляют связь сказуемого с подлежащим, выражают грамматическое значение сказуемого (модальность и синтаксическое время), а выступают инструментом передачи диктумных и модусных значений, что делает их важными элементами общеязыковых категорий рационального и эмоционального» [7, с. 125]. «Связка в составном именном сказуемом является тем структурным компонентом, который обозначает позицию предиката, выражая предикативные значения, и реализует грамматическую связь сказуемого с подлежащим» [2, с. 90]. Само понятие «связка» в современной лингвистике, хотя и относится к числу общепризнанных, характеризуется неоднозначностью его толкований, обусловленной различными подходами, избранным направлением исследования [6, с. 6–11]. Вслед за Н. А. Герасименко мы отнесём связку казаться к модусным [1, с. 66–72]. В словаре В.И. Даля даётся следующая дефиниция слова «кажется»: *КАЗАТЬ, Казаться, показываться, выказываться, появляться; | представляться, являться в виде чего, принимать вид обманчивый или сомнительный; | думаться, видеться* [4, с. 73].

Всего в повести насчитывается 20 примеров составного именного сказуемого со связкой «казаться»; их анализ позволил нам выделить 5 оттеночных значений, реализуемых этой связкой в тексте повести.

1. «Иметь вид чего-либо, быть похожим на кого-, что-либо»: *За острогом промелькнули черные, закопченные кузницы, за ними уютное, зеленое кладбище, обнесенное оградой из булыжника; из-за ограды весело выглядывали белые кресты и памятники, которые прячутся в зелени вишневых деревьев и издали* ***кажутся*** *белыми*

пятнами (гл. 1). Именная часть составного сказуемого представлена в таких предложениях формой творительного падежа имени существительного, а сами конструкции по своему значению синонимичны предложениям со сравнительным союзом. Ср.: … *кресты и памятники выглядят как белые пятна.*

2. «Мниться, представляться каким-либо»: *Теперь Егорушка всё принимал за чистую монету и верил каждому слову, впоследствии же ему* ***казалось странным****, что человек, изъездивший на своём веку всю Россию, видевший и знавший многое, человек, у которого сгорели жена и дети, обесценивал свою богатую жизнь до того, что всякий раз, сидя у костра, или молчал, или же говорил о том, чего не было* (гл. 6); *Ему* ***казалось странным****, что он не на тюке, что кругом всё сухо и на потолке нет молний и грома* (гл. 8); *Загорелые холмы, буро-зелёные, вдали лиловые, со своими покойными, как тень, тонами, равнина с туманной далью и опрокинутое над ними небо, которое в степи, где нет лесов и высоких гор, кажется страшно глубоким и прозрачным,* ***представлялись*** *(= казались) теперь* ***бесконечными****,* ***оцепеневшими от тоски****...* (гл. 1). В этих предложениях составное именное сказуемое заключает в себе субъективную оценку действительности, основанную на эмоциональном восприятии.

3. «Производить впечатление кого-, чего-нибудь, какого-либо»: *Он* ***казался сонным, томным****, улыбался, щурился от огня и, по-видимому, думал о чём-то очень приятном* (гл. 6)*; Русый, с кудрявой головой, без шапки и с расстегнутой на груди рубахой, Дымов* ***казался красивым и*** *необыкновенно* ***сильным****; в каждом его движении виден был озорник и силач, знающий себе цену* (гл. 4). Данные предложения синонимичны конструкциям с устойчивым сочетанием «производить впечатление», которое зачастую оказывается обманчивым, не соответствующим реальной действительности. Ср.: *Дымов производил впечатление красивого и необыкновенно сильного человека.*

4. Становиться, быть каким-либо (в сочетании с компаративом – сравнительной степенью имени прилагательного или по сравнению с чем-либо): *Когда он силился не дремать, ламповый огонь, чашки и пальцы двоились, самовар качался, а запах гнилых яблок* ***казался*** *ещё* ***острее и противнее*** (гл. 3); *Подозрительные фигуры, похожие на монахов, на светлом фоне ночи* ***кажутся чернее*** *и смотрят угрюмее* (гл. 4).

В этих конструкциях обязательно наличествует объект сравнения, и кажимость возникает на основе сопоставления с ним предмета речи и мысли (грамматического субъекта – подлежащего), характеризуемого в разных ситуациях и при разных обстоятельствах (*на светлом фоне ночи; в потёмках; за красным пятном; в степи, где нет лесов и высоких гор; в сравнении со всей кучей*).

5. Иметь или принимать какой-либо вид: *Дверь на блоке завизжала, и на пороге показался невысокий молодой еврей, рыжий, с большим птичьим носом и с плешью среди жёстких кудрявых волос; одет он был в короткий, очень поношенный пиджак, с закругленными фалдами и с короткими рукавами, и в короткие триковые брючки, отчего сам* ***казался коротким и кургузым****, как ощипанная птица.* (гл. 3); *Это был высокий хохол, длинноносый, длиннорукий и длинноногий; вообще всё у него* ***казалось длинным*** *и только одна шея была так коротка, что делала его сутуловатым* (гл. 6).

В этих предложениях налицо своего рода оптический обман, когда что-то представляется не таким, каково оно есть на самом деле. Всего в повести связок со значением «иметь вид чего-либо» – 1, со значением «мниться, представляться каким-либо» – 5, со значением «производить впечатление кого-, чего-нибудь, какого-либо» – 7, со значением «становиться (в сочетании с компаративом – сравнительной степенью имени прилагательного)» – 6, со значением «иметь или принимать какой-либо вид» – 2.

На основании этих данных мы можем сделать вывод о том, что здесь связка со значением «производить впечатление кого-, чего-нибудь, какого-либо» самая многочисленная в повести и выступает инструментом передачи ментальности этого пространства и восприятия мира главным героем повести – Егорушкой.

Третьим важным средством выражения модуса кажимости в предложении является вводное слово. Вводный компонент понимается нами «как особая коммуникативно-синтаксическая единица модальной сферы языка, обозначающая отношение говорящего к высказыванию, выступающая компонентом высказывания, расчленяемого на основную часть (информационную) и вводимую (модусную)» [9, с. 118]. Ю.А. Горельникова относит вводный компонент «кажется» к классическим экспликаторам, выражающим «ядерное, доминирующее значение в поле кажимости – значение собственно кажимости – неуверенного предположения на основе непосредственного восприятия, интеллектуальной оценки явлений действительности». [3, с. 7] «Казаться» в качестве водного слова определяется в энциклопедическом словаре словами «как будто», «по-видимому» (3-е значение): *КАЗАТЬСЯ ... 3. кажется, вводн, сл. – 1) как будто, по-видимому. Он, кажется, согласен* [11].

Всего случаев выражения модуса кажимости посредством вводного слова 16. На наш взгляд, в повести «Степь» оно имеет следующие значения:

1. «ак будто»: *Направо темнели холмы, которые,* ***казалось****, заслоняли собой что-то неведомое и страшное, налево всё небо над горизонтом было залито багровым заревом, и трудно было понять, был ли то где-нибудь пожар или же собиралась восходить луна.* (Гл. 4); *По обе стороны этих серых, очень старых ворот тянулся серый забор с широкими щелями; правая часть забора сильно накренилась вперёд и грозила падением, левая покосилась назад во двор, ворота же стояли прямо и,* ***казалось****, ещё выбирали, куда им удобнее свалиться, вперёд или назад* (гл. 8).

Вводное слово в этих предложениях близко по значению к союзам *как будто, словно* и имеет значение нереального сравнения, возникающих ассоциаций, что подтверждается возможностью синонимических замен.

Ср. *...холмы, которые* ***словно*** *заслоняли собой что-то неведомое; ... ворота же стояли прямо,* ***как будто*** *ещё выбирали…*

2. «думалось, «мыслилось», «представлялось»: *Второй же влажными глазками удивлённо глядел на мир божий и улыбался так широко, что,* ***казалось****, улыбка захватывала даже поля цилиндра; лицо его было красно и имело озябший вид* (гл. 1); *Лицо его от сна помялось, поморщилось и,* ***казалось****, стало вдвое меньше* (гл. 2).

В этом значении вводное слово ближе всего к слову «казаться», выступающему в роли сказуемого в главной части сложноподчинённого предложения, что подтверждается возможностью в ряде случаев синонимических замен. Ср.: *… и улыбался так широко, что* ***казалось, что*** *улыбка захватывала даже поля цилиндра; Лицо его от сна помялось, поморщилось, и* ***казалось, что*** *стало вдвое меньше…*

3. «по-видимому»: *Кто-то,* ***кажется,*** *Дениска, поставил Егорушку на ноги и повел его за руку…* (гл. 3); *Они ненавидели страстно и,* ***кажется****, готовы были изорвать в клочья и лошадей, и бричку, и людей...* (гл. 1).

В этой группе предложений вводное слово «кажется» имеет наиболее абстрактное значение, приближаясь по значению к вводному слову «по-видимому» или модально-персуазивной частице «вроде», и носит характер предположительного утверждения какой-то мысли. Ср.: *Кто-то,* ***вроде*** *Дениска...; Они ненавидели страстно и,* ***по-видимому****, готовы были изорвать в клочья…*

Всего вводных слов со значением «как будто» – 6, со значением «думалось, мыслилось, представлялось» – 6, со значением «по-видимому» – 4.

На основании этих данных сделаем вывод, что здесь вводных компонентов со значением «как будто» и «думалось, мыслилось, представлялось» равное количество. Таким образом, приходим к мысли о том, что вводных слов с оттенками, носящими характер сравнения, ассоциаций, незаконченного умозаключения, как бы начальной стадии мышления («как будто, словно»), и отражающих восприятие реалий окружающего мира с позиций субъективного отношения к ним, более близких по значению к сказуемому, но не являющихся им («думалось, мыслилось, представлялось»), – больше, нежели слов, носящих характер предположительного умозаключения («по-видимому»), что, в принципе, объясняется художественными задачами, стоявшими перед автором.

В результате проведённого анализа языковых примеров, полученных методом сплошной выборки из текста повести А.П. Чехова «Степь», в которых употребляется ядерное средство выражения категории кажимости – лексема «казаться», можно сделать вывод о том, что она функционирует в трёх синтаксических позициях: в роли сказуемого в главной части сложноподчинённого предложения, в роли связки в составном именном сказуемом, в роли вводного слова. Во всех случаях кажимость представляет собой семантическую категорию, отражающую субъективное мировосприятие, основанное на степени достоверности сообщаемых в предложении явлений и фактов действительности. Причём, в отличие от других субъективно-модальных значений (сомнение, предположение, уверенность и т.п.), кажимость является категорией, семантический субъект которой представлен формой не именительного, а дательного падежа, позиция которого зачастую оказывается незамещённой. Это объясняется самой сущностью понятия кажимости, не предполагающей субъекта-деятеля, когда всё, как точно подметил А.П. Чехов, происходит само собой, «без всяких хлопот со стороны думающего».

Литература

1. Герасименко Н.А. Бисубстантивные предложения в русском языке: структура, семантика, функционирование: монография. – М.: ИИЦ МГОУ, 2012. – 292 с.

2. Герасименко Н.А. Полнозначный глагол или связка? Грамматические и семантические особенности связки составлять // Рациональное и эмоциональное в русском языке – 2018: сборник трудов Международной научной конференции / отв. ред.: Н.Б. Самсонов. – М.: МГОУ, 2018. – С. 89–92.

3. Горельникова Ю.А. Выражение модального значения кажимости в структуре предложения: автореф. дисс. … канд. филол. наук. – М., 1993. – 19 с.

4. Даль В.И. Толковый словарь живого великорусского языка. Т. 2. – М.: Русский язык, 1981.

5. Ларионова М.Ч. Повесть А.П. Чехова «Степь» в этнокультурном аспекте: Дом у дороги // Научная мысль Кавказа. – 2018. – №1. – С. 98–102.

6. Попова Л.В. Связка в грамматической системе русского языка: монография. – Архангельск: КИРА, 2012. – 304 с.

7. Пряников А.В. Развитие предложно-падежных сочетаний имени существительного в современном русском языке: к вопросу об аналитизме в грамматическом строе русского языка // Научный диалог. – 2020. – №4. – С. 113–129.

8. Толковый словарь русского языка / под ред. Д.Н. Ушакова. Т. 2. – М.: Гос. ин-т «Сов. энцикл.»; ОГИЗ; Гос. изд-во иностр. и нац. слов., 1935–1940.

9. Хельмянова Ю.С. Синтаксические составляющие категории кажимости в русском языке («Капитанская дочка» и «Дубровский» А.С. Пушкина) // Известия Российского государственного педагогического университета им. А.И. Герцена. – 2012. – №149. – С. 114–121.

10. Чехов А.П. Полное собрание сочинений и писем в 30-ти томах. Сочинения. Том 7. – М.: Наука, 1985. – URL: https://ilibrary.ru/text/1337/index.html

11. Энциклопедический словарь русского языка, 2012. – URL: https://slovar.cc/enc/slovar/1776459.html

ФУНКЦИОНИРОВАНИЕ ВОСКЛИЦАТЕЛЬНЫХ ПРЕДЛОЖЕНИЙ В СКАЗКАХ А.С. ПУШКИНА БОЛДИНСКОГО ПЕРИОДА

А.В. Соловьёва
Национальный исследовательский Нижегородский государственный
университет им. Н.И. Лобачевского, Арзамасский филиал ННГУ, студент
Россия, Нижегородская обл., г. Арзамас; e-mail: aleksandra.solovej@mail.ru
Научный руководитель: Андреева И.В., к.ф.н., доцент, andreev-vn-arz@yandex.ru

Данная статья посвящена исследованию восклицательных предложений в сказках А.С. Пушкина Болдинского периода. Приводится классификация извлечённых из текстов Пушкина восклицательных предложений по нескольким основаниям: по цели высказывания, по средствам выражения восклицательности, по функции в художественном тексте. Делается вывод о значимости указанных синтаксических конструкций в языке и речи вообще и художественном тексте А.С. Пушкина.

Ключевые слова: восклицательное предложение; А.С. Пушкин; сказки А.С. Пушкина.

В синтаксической науке не снижается интерес к изучению конструкций, которые обладают экспрессивной окрашенностью. К числу таких конструкций относятся и те предложения, которые получили наименование восклицательных. Эта разновидность предложений характеризуется, с одной стороны, отчётливо выраженной эмоционально-экспрессивной спецификой, с другой стороны – обладает своеобразием синтаксического построения и оформления.

В течение длительного периода восклицательное предложение выделялось наряду с повествовательными и вопросительными при классификации по цели высказывания. В современной науке статус восклицательных предложений изменён, и он находится теперь между всеми группами предложений по цели высказывания.

Однако изменение подхода к квалификации восклицательных предложений не уменьшило интереса к изучению их функциональных и структурных отличительных черт в синтаксической системе русского языка и художественном тексте.

Интерес современной синтаксической теории является подтверждением актуальности всестороннего исследования восклицательных предложений в сказках А.С. Пушкина.

А.С. Пушкин – величайший русский поэт XIX века. В филологии Пушкин считается создателем современного литературного русского языка. Сказки Пушкина изучены с различных научных позиций, и соответственно по-разному могут быть освещены в исследованиях, посвященных синтаксису. В сказках поэт часто употребляет восклицательные предложения, с их помощью актуализирует эмоциональную сторону речи, обращает внимание на интонацию, которую правильно должен воспринять читатель.

Материалом для нашего исследования послужили сказки А.С. Пушкина Болдинского периода, в которых мы выявили все восклицательные предложения и предприняли попытку классифицировать и описать их. Методом сплошной выборки из сказок Пушкина было извлечено более 70 единиц восклицательных предложений.

В зависимости от функции высказывания (цели высказывания) простые и сложные предложения делятся на повествовательные, вопросительные побудительные. Эти разновидности называются функциональными, или коммуникативными. Потребность в выражении сообщения, вопроса, побуждения обусловила формирование специальных форм мысли: мысли-сообщения, мысли-вопроса, мысли-побуждения. Значение сообщения, вопроса, побуждения является логико-грамматическими значениями предложения [2, с. 353].

Каждый тип характеризуется соответствующей структурой интонации и набором формальных показателей – глагольных форм, служебных слов и пр. Предложения каждого из трех функциональных типов могут быть эмоционально окрашенными – с использованием средств интонации, а возможно, и частиц, т.е. восклицательными [3, с. 392].

Самая большая группа восклицательных предложений у Пушкина – повествовательные (40 единиц). Например, в «Сказке о мертвой царевне и о семи богатырях» (19 единиц) мы встречаем такие предложения:

Не видать милого друга!

Каблучком-то как притопнет!

Большая часть повествовательных восклицательных предложений (24 единицы) выражает описание событий. Другая группа – описание предметов – чуть меньше по размеру.

Приведём примеры повествовательных восклицательных предложений, которые выражают описание событий. Например, в «Сказке о золотом петушке» встречаются такие предложения как *Беда!* единица включает эмоциональную оценку события; *Снова вести нет от них!* – содержит в своей семантике повествование о действиях; *Что за страшная картина!* – включает эмоциональную оценку события. В сказке «О мертвой царевне и о семи богатырях» такими примерами могут служить предложения: *Каблучком-то как притопнет! Вишь какая подросла! Мать брюхатая сидела Да на снег лишь и глядела! И молва трезвонить стала: Дочка царская пропала!*

Следующая по численности группа восклицательных предложений у Пушкина – побудительные восклицательные предложения (30 единиц). Данный тип предложений используется для выражения волеизъявлений, направленных на осуществление побуждения к действию, запрета, мольбы. Побудительные предложения имеют форму односоставных предложений. Для восклицательного побудительного предложения характерна соответствующая восклицательная интонация, которая помогает усилить побудительный смысл предложения.

Одним из значений восклицательного побудительного предложения является побуждение к действию. В анализируемых нами сказках выявлено 11 таких единиц, например: *И кричит: «Кири-ку-ку. Царствуй, лежа на боку!, Проснись!, Медлить нечего: Скорее! Люди, нá конь! Эй, живее!, Подь поближе!, Оттащите старика!* («Сказка о золотом петушке»).

Восклицательные побудительные предложения, содержащие в своей семантике мольбу, встречаются реже: *Смилуйся, государыня рыбка!* («Сказка о рыбаке и рыбке»). Из этого предложения читатель понимает, что старик искренне хочет, чтобы рыбка сжалилась над ним, так как он не по своей воле приходит просить исполнения желаний, которые выдумывает его жена. Побудительность в предложении выражена при помощи повелительного наклонения глагола *смилуйся*. Это предложение повторяется в тексте сказки пять раз. Из этого следует, что автор произведения использует повтор с целью усиления экспрессивности речи говорящего, для подчёркивания значимой в смысловом отношении конструкцию.

В «Сказке о рыбаке и рыбке» есть восклицательное побудительное предложение, имеющее значение совета. Например: *Впредь тебе, невежа, наука: Не садися не в свои сани!*

В тексте «Сказки о мертвой царевне и о семи богатырях» встречаются два восклицательных побудительных предложения со значением приказа: *Что, Соколко, что с тобою? Ляг!, Словно хочет ей сказать: Брось! – Она его ласкать, Треплет нежною рукою*.

Следующий тип восклицательного предложения – вопросительный. Такие предложения наполнены специфической эмоциональной окраской: вопрос может сопровождаться различными чувствами – негодованием, недоумением и т.д.

В тексте анализируемых сказок нами было найдено всего лишь одна подобная единица: *«Что и жизнь в такой тревоге?!»* («Сказка о золотом петушке»).

Восклицательные предложения, выбранные из сказок Пушкина, делятся на группы в зависимости от средств выражения «восклицательности»: предложения с частицами, предложения с междометиями, предложения с формами повелительного наклонения, с особой интонацией и с обращениями.

Самая большая группа в сказках у Пушкина – предложения, где средством выразительности является только особая интонация. Восклицательная интонация помогает говорящему выразить не только общую эмоциональную окраску, но и все оттенки, детали личного отношения.

Общее число таких единиц в сказках – 23.

В «Сказке о золотом петушке» мы встретили 9 таких единиц. Например:

Дал отпор со всех сторон!

Беда!

Скорее!

В данных предложениях восклицательность передаётся только при помощи особой интонации.

В «Сказке о мертвой царевне и о семи богатырях» насчитывается 7 единиц. Например:

Не видать милого друга!

И молва трезвонить стала: Дочка царская пропала!

Знать, не будет ей обидно!

В «Сказке о рыбаке и рыбке» встречаем 3 единицы. Например: *Не умел ты взять выкупа с рыбки!*

В «Сказке о попе и о работнике его Балде» насчитывается 4 единицы. Например:

Этого провести не штука!

Экого послали супостата!

Для создания восклицательности могут использоваться обращения, например в сказке «Сказке о мертвой царевне и о семи богатырях»:

Свет мой, зеркальце!

Жизнь моя!

Не губи меня, девица!

Здравствуй, зеркальце!

Свет наш солнышко!

Следующая группа – предложения с формами повелительного наклонения. В них восклицательность выражается при помощи глаголов, стоящих в повелительном наклонении. Например, в «Сказке о мертвой царевне и о семи богатырях»:

Посмотри, как он хлопочет! (глагол в повелительном наклонении: «посмотри»);

На ж, лови! (глагол в повелительном наклонении: «лови»);

«Благодарствую, — сказала. — Бог тебя благослови; Вот за то тебе, лови!» (глагол в повелительном наклонении: «лови»).

Средством выражения восклицания в сказках являются и частицы. Наибольшее число таких единиц мы наблюдаем в «Сказке о мертвой царевне и о семи богатырях» Например:

Каблучком-то как притопнет! (средство выражения восклицания постпозитивная частица «то»);

Вишь какая подросла! (средство выражения восклицания частица «вишь»);

Старший молвил: «Что за диво!» (средством выражения восклицания является восклицательная частица «что за»).

Встречаем у Пушкина предложения и с междометиями. Восклицательные предложения, оформленные с помощью междометий, отличаются высокой экспрессивностью, что определяет их активное функционирование в разговорном стиле и в стиле художественной литературы. Например, в «Сказке о золотом петушке»:

Эй, живее!

Ох дети, дети!

Хи-хи-хи! да ха-ха-ха!

Главная коммуникативная функция восклицательного предложения заключается в привлечении внимания слушающего и в усилении прагматического воздействия на него со стороны говорящего.

Все анализируемые единицы по функции можно разделить на три группы: 1) указывающие на эмоциональный характер сообщения, 2) выполняющие функцию обращения, 3) оформляющие эмоционально окрашенные конструкции речевого этикета.

Наибольшее количество единиц в сказках Пушкина включает в себя первая группа. Такие предложения указывают на эмоцию, которую несет в себе предложение: радость, разочарование, испуг, тревогу, страх. Приведем примеры из «Сказки о золотом петушке»:

Что и жизнь в такой тревоге! – выражение разочарования;

И кричит: «Кири-ку-ку. Царствуй, лежа на боку!» – передаётся насмешка;

Снова вести нет от них! – выражение переживания;

Что за страшная картина! – выражение страха.

Таким образом, из текстов сказок А.С. Пушкина были извлечены все восклицательные предложения, они были проанализированы и разделены по группам. В ходе исследования мы пришли к следующим выводам.

1. В сказках использованы разные по цели высказывания типы восклицательных предложений. Нами было выявлено в четырех сказках более 70 единиц, из них 40 восклицательных повествовательных, 30 восклицательных побудительных и 1 восклицательное вопросительное предложение.

2. В сказках Пушкина функционируют разные по средствам выражения восклицательные предложения: предложения с частицами (12 единиц), предложения с междометиями (6 единиц), предложения с особой интонацией (23 единицы), предложения с обращениями (19 единиц) и предложения с формой повелительного наклонения (12 единиц).

3. Составлена классификация восклицательных предложений по функции. Деление происходило по таким группам, как: 1) указывающие на эмоциональный характер сообщения – 58, 2) выполняющие функцию обращения – 11, 3) оформляющие эмоционально окрашенные конструкций речевого этикета – 3.

4. Наличие многих оснований, избранных для классификации восклицательных предложений, еще раз подчеркивает сложность и многоаспектность этой единицы синтаксиса.

Литература

1. Лекант П.А. Категория рационального и эмоционального в русском языке и русской речи // Вестник МГОУ. Серия «Русская филология». – 2012. – №5. – С. 44–48.

2. Лекант П.А. Современный русский язык: учебник / под ред. П.А. Леканта. – 5-е изд. – М.: Юрайт, 2020. – 493 с.

3. Пешковский А.М. Русский синтаксис в научном освящении. – М., 2001. – 544 с.

ДИАЛЕКТИЗМЫ В РОМАНЕ Н.И. КОЧИНА «ДЕВКИ»

Е.И. Ступникова

Национальный исследовательский Нижегородский государственный университет им. Н.И. Лобачевского, Арзамасский филиал ННГУ, студент

Россия, Нижегородская обл., г. Арзамас; e-mail: stupnikovalena@mail.ru

Научный руководитель: Климкова Л.А., д.ф.н., профессор, dialekt_arz@mail.ru

В статье рассматривается вопрос об использовании диалектной лексики в романе Н.И. Кочина «Девки». Диалектизмы способствуют созданию образа деревенского жителя, близкого духовно и автору, и читателю. В статье представлены все типы диалектизмов с их дефинициями, исследуются функции диалектной лексики.

Ключевые слова: художественный текст; диалектизмы; функции; речевой портрет; эмоционально-экспрессивная лексика; персонаж; рассказчик.

К лучшим образцам русской советской эпохи относится проза известного нижегородского писателя Н.И. Кочина. Большое место в творчестве Н.И. Кочина занимают произведения о жизни и судьбе русской деревни. Использование в текстах произведений элементов живой народной речи является одной из ярких особенностей стиля писателя. Диалектизмы у Н.И. Кочина имеет сюжетную обусловленность и употребляются автором для описания деревенских жителей, их труда и быта, для создания речевых портретов, а также для отражения национального самосознания автора.

К числу известных произведений Н.И. Кочина относится роман «Девки», который был выбран нами для анализа диалектных единиц. Это история о том, как постепенно выпрямляются под непосильной ношей жизненных обстоятельств деревенские девушки, стремящиеся обрести свободу, стать полноправными членами общества, со своим мнением и убеждениями.

Н.И. Кочин в своем романе осуждает героя, который боится выступить против общепринятого мнения, выделиться из своей среды. Писателя привлекают бунтари – натуры сильные, энергичные, способные пойти на острый конфликт со средой.

Писатель по-настоящему проявил сочувствие к русской, обремененной заботами и трудами, крестьянке; показал все стороны мятущейся послереволюционной деревни. Он четко дал понять, что некогда бесправное существо – женщина – может вершить свою судьбу и распоряжаться ею по своему усмотрению.

Материалом исследования явились факты диалектной речи, извлеченные путем сплошной выборки – всего 130 единиц. Дефиниции диалектизмов взяты из Словаря русских народных говоров (СРНГ); значение некоторых слов автор указывает в подстрочнике.

В работе использовано несколько методов исследования: метод сплошной выборки, лексикографический, описательный, сопоставительный, прием количественного подсчета, приемы интерпретации.

Автором употребляются все типы диалектизмов. Наибольшее количество диалектизмов в романе Н.И. Кочина связаны с тематическими группами:

– **«название жилища, построек, помещений»**, например: **го́рница** – «чулан с окном, пристроенный к сеням избы» [авторское толкование]. *Неожиданно в* ***горницу*** *явился отец, довольный удачной сделкой* [12]; (здесь и далее страницы указаны по: [4]); **заку́т** – «хлев» [СРНГ; 10; 181]. *Но их было так много, они выползали из своих городских* ***закут*** *и трущоб с таким остервенением лавин, что полиция терялась* [64]*;* **кле́ть** – «задняя летняя изба, пристроенная к зимней, с общими сенями и двором» [СРНГ; 13; 287]. ***Клеть*** *была завалена вещами: мешками с шерстью, с гусиным пухом, бабьи холсты…* [44] и др.*;*

– **«название животных»: желна́** – «дятел» [СРНГ; 9; 108]. *Как в трубу трубила черная* ***желна*** [76]; **ко́чет** – «петух» [СРНГ; 15; 128]. *Пора полунощная,* ***кочетья*** *скоро закукарекают* [62]; **медя́нка** – «безногая змеевидная ящерица; веретенница» [СРНГ; 18; 77]. *Спят зимой гады земные: жабы, змеи,* ***медянки****, которые сквозь дома и людей проскакивают* [119] и др.;

– **«название растений»: ви́шенник** – «дикая вишня» [СРНГ; 4; 310]. *Она очутилась в саду, там меж* ***вишенника*** *и бань полегла густая тьма* [85]; **па́лочник** – «молодой лесок, который рубят на палки, жерди» [СРНГ; 25; 175]. *Головки* ***палочника*** *возвышаются над ними, как чертовы пальцы* [41]; **тальни́к** – «небольшая кустарниковая ива» [авторское толкование]; **ело́шник** – «еловый лес, ельник» [СРНГ; 8; 348. *В окостенелой дремоте стояли кусты* ***тальника*** *и* ***елошника*** *над омутом* [120] и др.;

– **«название одежды, ее частей, обуви»**, к примеру: **зипу́н** – «крестьянский рабочий кафтан из грубого толстого сукна, обычно без ворота» [СРНГ; 11; 284]. *Он приделал бороду, напялил* ***зипун*** [79]; **косопле́тка** – «завязочка, вплетаемая в хвост косы» [авторское толкование]. *Шуб не перечесть, сарафанов не перечесть, и шерстяных чулок, и готовых* ***косоплеток*** [66]; **чёсанки** – «тонкие и мягкие валенки из чесаной шерсти» [авторское толкование]. *Анку выдали за Микешку, расходы на стол двадцать пять,* ***чесанки*** *с калошами невесте* [69] и др.;

– **«слова, характеризующие человека, его общественное положение»**, например: **варна́к** – «человек, бежавший с каторги» [СРНГ; 4; 55]. *Русалки, и вурдалаки, и* ***варнаки****, и лешие, и чаровницы* [95]; **покры́тка** – «девушка, родившая внебрачного ребенка и потому носящая головной убор замужней женщины» [СРНГ; 29; 18]. *Варвара родила еще двоих и получила позорную в деревне кличку* ***«покрытка»*** [15]; **шабёр** – «сосед; товарищ по какому-либо делу» [авторское толкование]. *От* ***шабров*** *проходу нет* [54] и др.;

– **«название домашней утвари»**, сюда относятся слова: **жба́н** – «деревянное ведро с крышкой для кваса» [СРНГ; 9; 87]. *Анныч привез в поле квас в* ***жбанах****, ушат щей и котел каши* [63]; **зы́бка** – «детская колыбель (обычно подвешиваемая к потолку) на шесте или пружине» [СРНГ; 12; 30]. *Пол, как* ***зыбка****, поднимал ее, баюкая, и опять опускал вниз* [81]; **примо́ст** – «широкая лавка около русской печи для спанья (иногда с приставленной скамьей, доской)» [СРНГ; 31; 299]. *На деревянном* ***примосте*** *возилась хозяйская дочь* [35] и др.;

– «слова, называющие объекты ландшафта», к примеру: **вспо́лье** – «начало поля, окраина его» [СРНГ; 5; 210]. *Ночь он шел рощами, кустарниками,* ***вспольем*** [199]; **га́ть** – «топкое, непроходимое место» [СРНГ; 6; 153]. *Толпа отхлынула на полянскую* ***гать*** [56]; **ба́лчуг** – «овраг» [авторское толкование]. ***Балчугом*** *поднялись к кремлевской стене* [79] и др.;

– «название орудий труда»: кочка́рник – «приспособление для срезания кочек, кочкорез» [СРНГ; 15; 133]. *Поросший мохом* ***кочкарник*** *пластами крыл бездонную трясину* [122];

– **«название природных явлений»**, например: **зажо́р** – «затор льда во время ледохода; вода под снегом при таянии» [СРНГ; 15; 249]. *Разбухали, ржавея, болотные* ***зажоры*** [72].

По соотношению с единицами литературного языка диалектизмы в романе Н.И. Кочина делятся на:

– **собственно лексические диалектизмы** (являются синонимами соответствующих литературных слов [см.: 1; 319]), к примеру: **ве́ред –** «нарыв, гнойник, фурункул» [СРНГ; 4; 127]. *Всякий* ***веред*** *как рукой снимает* [42]; **гомози́ться** – «возиться, копошиться» [СРНГ; 6; 126]. *Через перелески да через луга, на которых с усердием* ***гомозились*** *люди* [63]; **горну́шка** – «углубление в шестке русской печи (в правой или левой части его), куда

сгребают горячие угли» [СРНГ; 7; 52]. *Отворачивается она к шестку и натыкается на такую же руку, которая высовывается из* ***горнушки****, пытается цапнуть ее за волосы* [68] и др.;

– **лексико-фонематические диалектизмы** (слова, которые в диалекте получили особое звуковое оформление [см.: 1; 321]), например: **арехметика** – арифметика (яканье, диссимиляция) *Жених, видать, сам дурак да дуру возьмет, будет два дурака,* ***арехметика*** *непривлекательная* [46]; **выдь** – выйди (диереза) *Дочка,* ***выдь*** [66]; **мому** – моему (утрата интервокального [і] и стяжение гласных с предшествующей ассимиляцией их). *Сажаю ту силу могучую* ***мому*** *милому во все суставы»* [51];

– **лексико-словообразовательные диалектизмы** (слова, которые отличаются от общеупотребительных слов по своей словообразовательной структуре): **оттудова** – оттуда. *Толкай ее* ***оттудова*** [24]; **присоветуйте** – посоветуйте. ***Присоветуйте****, как наладить бакалейную торговлю* [58]; **теперича** – теперь. *А* ***теперича*** *она возноситься стала»* [33];

– лексико-семантические (слова, которые совпадают по звучанию с литературным словом, но в диалектном языке имеют другое значение), например: **лобок** – «фронтон избы, верхняя треугольная часть» [авторское толкование]. *Дом новый, больно хорошо деготь приставал, кропили в окна, и закрои, и* ***лобок****, и пазы – хозяева спали, конечно* [87]; ***строка́*** – «стрекочущее насекомое типа оводов, наносящее огромный вред скоту» [авторское толкование]. *Жалит овод,* ***строка*** *мучает лошадей* [95] и др.;

– этнографические диалектизмы (слова, которые называют предметы быта, одежду, кушанья, растения, известные только в определенной местности [см.: 1; 321]), для примера: **гумно́** – «сарай для хранения хлеба вдали от построек, жилища» [СРНГ; 7; 152]. *Угадал свой дом без крыши, оголенный пожаром, пустующее* ***гумно*** *и развалины высоченного некогда овина рядом* [91]; **поне́ва** – «нижняя юбка» [СРНГ; 29; 254]. *Так на зависть всем в ситцевых сарафанах ходила и* ***поневу*** *забыла* [11] и др.

Диалектизмы у Н.И. Кочина разнообразны также и по ареальному признаку:

– слова, относящиеся **к севернорусскому наречию**: ***полати*** [СРНГ; 29; 36.] Новг., Арх., Яросл., ***ситник*** [СРНГ; 37; 354] Арх.; ***станушка*** [СРНГ; 41; 64] Новг.; ***горнушка*** [СРНГ; 7; 52] Новг., Арх.; ***окат*** [СРНГ; 23; 114] Арх., Пск.;

– **южнорусскому наречию**: ***зипун*** [СРНГ; 11; 284] Пенз.; ***сени*** [СРНГ; 37; 164] Ряз.; ***медянка*** [СРНГ; 18; 76] Тул.; ***примост*** [СРНГ; 31; 299] Курск., Ряз., Тамбов.; ***копань*** [СРНГ; 14; 284] Курск.; ***закута*** [СРНГ; 10; 181] Тамбов.; ***подойник*** [СРНГ; 28; 113] Калуж.;

– **к среднерусским (переходным) говорам:** ***бекеша*** [СРНГ; 2; 206] Пск., Новг., Яросл.; ***сряда*** [СРНГ; 40; 331] Ленингр.; ***горница*** [СРНГ; 7; 47] Нижегор.; ***гумно*** [СРНГ; 7; 162] Влад.; ***клеть*** [СРНГ; 13; 87] Яросл., Иван., Твер.; ***мшаник*** [СРНГ; 19; 47] Твер.; Горьк.; ***строка*** [СРНГ; 42; 24] Яросл., Костром., Нижегор. и др.;

– **диалектная лексика с широким ареалом употребления** (употребляется и в севернорусском и в южнорусском наречиях, а также в среднерусских (переходных) говорах): ***запон*** [СРНГ; 10; 342] Костром., Брян., Дон., Куйбыш., Пенз., Нижегор., Моск., Влад., Новг., Сиб., Тобол., Том., Новосиб., Иркут., Забайк., Амур., Ряз., Тул., Калуж., Орл., Твер., Волог., Оренб., Омск.; ***опорок*** [СРНГ; 23; 280] Арх., Волог., Новг., Пск., Смол., Твер., Калин., Яросл., Костром., Влад., Моск., Калуж., Тул., Ряз., Ворон., Симб., Сарат., Вост.-Закам., Глубок., Вост.-Казах., Урал., Сиб., Тобол., Новосиб.; ***сак*** [СРНГ; 36; 46] Моск., Калин., Ленингр., Арх., Иван., Курск., Ворон., Дон., Волог., Рост., Пск., Новосиб.; ***желна*** [СРНГ; 9; 108] Смол., Астрахан., Волог., Вят., Арх., Сарат., Приволж., Енис.; ***зыбка*** [СРНГ; 12; 30] Твер., Новг., Пск., Ленинг., Олон., Арх., Волог., Костром., Вят., Киров., Казан., Самар., Куйбыш., Сарат., Пенз., Симб., Нижегор., Влад., Моск., Ряз., Тамб., Калуж., Смол., Брян., Орл., Курск., Ворон.; ***корчага*** [СРНГ; 15; 29] Арх., Сев.-Двин., Новг., Пск., Твер., Калин., Моск., Влад., Яросл., Иван., Костром., Вят., Киров., Перм., Оренб., Чкал., Симб., Курган., Омск., Том., Тобол., Новосиб., Кемер.; ***дружка*** [СРНГ; 8; 214] Пск., Новосиб., Яросл., Влад., Симб., Самар., Куйбыш., Казан., Пенз., Ленинг., Новг., Вят., Арх., Сев.-Двин., Печор., Перм., Волог., Том., Тобол., Твер., Костром., Нижегор., Ряз., Смол., Калуж., Ворон.; ***веред*** [СРНГ; 4; 127] Ряз., Тул., Моск., Калуж., Орл., Курск., Ворон., Твер., Пск., Новг., Волог., Влад., Костром., Яросл., Арх., Беломор., Енис., Иркут.; ***гомозиться*** [СРНГ; 6; 126] Яросл., Свердл., Ср. Урал., Арх., Киров., Калин., Куйбыш., Курск., Свердл., Перм., Урал., Твер., Волог., Влад., Новг., Том.; ***остуда*** [СРНГ; 24; 91] Перм., Урал., Волог., Арх., Олон., Ленингр., Пск., Смол., Нижегор., Пенз. и др. В результате сопоставления слов по ареальному признаку мы приходим к выводу, что больше всего в произведении автором употребляются слова, относящиеся к среднерусским (переходным) говорам, одной из подгрупп которых являются говоры Нижегородской области.

Сферой употребления диалектизмов в романе служит речь рассказчика и речь персонажей. Больше всего диалектизмов используется автором в прямой речи персонажей: «*До последних* ***кочетов*** *немало у меня с ним ночей было сижено, немало в тайны ноченьки ласковых речей бывало с ним промолвлено»* [5]; *«Это не* ***вещо****, позовешь и еще»* [14]; *«Что скажут* ***шабры****?»* [12]; менее – в речи рассказчика: *«Снегами дымылись* ***повети****»* [11]; «*В самом углу за столиком, образованным из положенной на кадку старой двери, сидел угрюмый, морщинистый и седой человек в* ***чапане****»* [17]; *«После этого будила в* ***клети*** *работника Яшку Полушкина и вместе с ним шла на колодец с ведрами»* [18].

Диалектизмы в романе «Девки» выполняют ряд функций:

- характерологическую – прикрепляют персонаж к определенной социально-бытовой среде, территории, определенному классу, социальной группе [2]: *«На порог головушку положу, и **пущай** отрубают ее, свету моего не стало»* [58]; *«Возьми **линя**, распластай его надвое, кости его вынь и того линя приложи к животу, все он из тебя и выгонит…»* [20] и др.;
- функцию создания речевого портрета – диалектизмы позволяют автору передать особенности местной речи, речи персонажей в произведении, тем самым помогают создать характеристику героя [3]: *«Гвоздей, **чай**, уйму поистратил, инструменту порча, **времю** трата»* [22]; *«На порог головушку положу, и **пущай** отрубают ее, свету моего не стало»* [58]; *«**Взаправду**, нет ли, люди **калякают**, отец **поперешником** Марьку в кровь иссек, теперь и в артель не показывается»* [4]; *«Любовь не играет большой роли, а уж **ежели** девка **влопается**, так за мое почтенье с богатством своим распростится»* [7];
- функцию создания колорита местности – *«**Изволоки** грядами и кряжами потянулись мимо, во все стороны разбегаясь меж болот и оврагов, размытых дождями, меж суходолов с низкорослым тальником»* [24]; *«Девки, присев на корточки, начали раздирать руками **дерно** болотины»* [106]; *«Покрытые снегом **чарусы**, жидкие трясины, под землей скрылись бездонные топи, скованы болотные пучины, незримы коварные полыньи»* [196];
- являются средством создания эмоционально-экспрессивной окрашенности текста – диалектизмы позволяют автору изменять эмоциональную окраску текста, тем самым воздействовать на чувства читателя: *«Кто она теперича: ни баба, ни девка – в поле **обсевок**»* [12]; *«Других на печаль наводишь, и сама нервничаешь. **Остуда**!»* [97]; *«**Нишкни**, зяблик!»* [82].

В романе Н.И. Кочина «Девки» диалектная лексика используется удачно и оправданно. С помощью диалектизмов автор передает различные характеристики персонажей и предметов, создает определенные образы, вносит в текст стилистическое разнообразие.

Литература

1. Диброва Е.И., Касаткин Л.Л, Николина Н.А., Щеболева И.И. Современный русский язык. Теория. Анализ языковых единиц: учебник. В 2 ч. Ч. 1. Фонетика и орфоэпия. Графика и орфография. Лексикология. Фразеология. Лексикография. Морфемика. Словообразование / под. ред. Е.И. Дибровой. – 3-е изд., стер. – М., 2008. – 480 с.
2. Климкова Л.А. Диалектизмы в прозе А.П. Гайдара // Филологические науки. – №5. – 1986. – С. 69–72.
3. Климкова Л.А. Инокомпонентное слово о художественном тексте // Проблема анализа художественного текста: к 200-летию со дня рождения М.Ю. Лермонтова: материалы междунар. науч. конф. (3–5 июня 2014 г., г. Петрозаводск) / отв. ред. Л.Л. Шестакова, Н.В. Патроева. – М.: Петрозаводск: Изд-во ПетрГУ, 2014. – С. 65–68.
4. Кочин Н.И. Девки. – URL: https://www.litmir.me/br/?b=234002&p=1 (дата обращения: 13.10.2020).
5. Словарь русских народных говоров (СРНГ). – Вып. 1–47. – М., Л., СПб.: Наука, 1965–2014.

СПЕЦИФИКА ИСПОЛЬЗОВАНИЯ ИМЁН СОБСТВЕННЫХ А.П. ЧЕХОВЫМ

А.А. Сухарева
Национальный исследовательский Нижегородский государственный
университет им. Н.И. Лобачевского, Арзамасский филиал ННГУ, студент
Россия, Нижегородская обл., г. Арзамас; e-mail: avdeeva_asya@list.ru
Научный руководитель: Пряников А.В., к.ф.н., доцент, Pryanikoff14@yandex.ru

В статье рассматриваются особенности употребления имени собственного А.П. Чеховым. Представлены выборка контекстов употребления имен собственных из ранних рассказов писателя и их систематизация.

Ключевые слова: имя собственное; оним; антропоним; А.П. Чехов; рассказ; характеристика персонажа.

Имена собственные – это лексемы, которые называют единственное индивидуальное лицо (или предмет). Они полностью вошли в лексическую систему русского языка, приобретя фонетическую оформленность и лексическое значение.

Имена собственные в художественном тексте приобретают семантическую значимость и эмоциональный потенциал, играют существенную роль в развитии сюжетной линии [1, с. 6].

Чтобы систематизировать имена собственные в ранних рассказах А.П. Чехова, была составлена выборка контекстов употребления имен собственных в рассказах, созданных в период с конца 1870-х гг., а также рассказов, датируемых с 1880 по 1886 гг.

Дадим краткую характеристику некоторым из рассматриваемых рассказов с точки зрения используемых в них имён собственных.

1. За двумя зайцами погонишься, ни одного не поймаешь (1880 г.) (табл. 1).

Таблица 1

Использование имён собственных в рассказе А.П. Чехова
«За двумя зайцами погонишься, ни одного не поймаешь»

Имя собственное	Кол-во	Пример использования
Щелколобов Аполлоша	4 1	Пробило 12 часов дня, и майор Щелколобов, обладатель тысячи десятин земли и молоденькой жены, высунул свою плешивую голову из-под ситцевого одеяла и громко выругался. – Что с тобой, Аполлоша? – спросила майорша, с удивлением глядя на мужа.
Каролина Карловна	1	Вчера, проходя мимо беседки, он слышал, как молодая жена его, майорша Каролина Карловна, более чем милостиво беседовала со своим приезжим кузеном…
Пантелей	4	Пантелей закрыл рот рукою и преглупо ухмыльнулся.
Петр Иваныч	1	– В городе есть судья Петр Иваныч…
Марья	3	Поди, скажи Марье, чтобы разбудила барыню и просила ее ко мне…
Иван Павлович – Ваня – Иван!	7 2 1	Иван Павлович подплыл к погибавшим и стал в тупик. Иван! Иван Павлович! По-рыцарски!.. того! – забасил, захлебываясь, майор.

Как видно из материалов таблицы 1, имя собственное *Щелколобов* используется А.П. Чеховым по отношению к одному из главных героев: рассматриваемый антропоним «Щелколобов» используется исключительно в словах автора: жена рассматриваемого персонажа, обращаясь к нему, использует обращение «Апполоша».

В произведении отмечается несколько случаев использования единичных онимов (Каролина Карловна, Петр Иванович), при этом если последний (Петр Иванович) не является действующим лицом повествования, то Каролина Карловна является одной из главных героинь рассказа, однако в дальнейшем, обращаясь к ней, А.П. Чехов использует вместо имени собственного лексему «майорша».

Наибольшей частотностью употребления характеризуется оним «Иван Павлович» (7 раз) и вариации его имени *(«Ваня»* – 2 раза; «*Иван*» – 1 раз), демонстрирующие оттенки отношения к самому персонажу со стороны говорящего – от официального (Иван Петрович) до ласкового (Ваня). Стоит отметить, что данный переход был сделан А.П. Чеховым в речи его персонажей намеренно, для демонстрации того, насколько меняется отношение влиятельных и гордых людей к окружающим в зависимости от ситуации.

Имена собственные, состоящие из одного слова, используются автором для обозначения прислуги (*Пантелей* – 4 раза, *Марья* – 3 раза), при этом форма слова остается неизменной на всем протяжении повествования. Так А.П. Чехов своеобразно разделяет действующие лица в зависимости от их положения в обществе.

2. «Смерть чиновника» (1883 г.) (табл. 2).

Таблица 2

Использование имён собственных в рассказе А.П. Чехова «Смерть чиновника»

Имя собственное	Кол-во	Пример использования
Иван Дмитрич Червяков	1	В один прекрасный вечер не менее прекрасный экзекутор, Иван Дмитрич Червяков, сидел во втором ряду кресел и глядел в бинокль на «Корневильские колокола».
Червяков	11	Червяков сконфузился, глупо улыбнулся и начал глядеть на сцену.
«Корневильские колокола»	1	В один прекрасный вечер не менее прекрасный экзекутор, Иван Дмитрич Червяков, сидел во втором ряду кресел и глядел в бинокль на «Корневильские колокола».
(генерал) Бризжалов	4	В антракте он подошел к Бризжалову, походил возле него и, поборовши робость, пробормотал.
«Аркадия»	1	– Вчера в «Аркадии», ежели припомните, ваше-ство<..>

Согласно полученным результатам исследования, наиболее частотным именем собственным в рассматриваемом рассказе является оним «Червяков»: имеет место 11 случаев его использования (и один случай использования полного имени – «Иван Дмитриевич Червяков»). На втором месте по частотности находится антропоним «(генерал) Бризжалов» (4 случая использования в тексте рассказа). Стоит отметить, что на этом имена собственные, обозначающие людей, в рассматриваемом произведении А.П. Чехова заканчиваются (только два действующих лица). Что же касается остальных имен собственных, то в тексте упоминается название театра «Аркадия» – 1 раз), а также названия пьесы («Корневильские колокола» – 1 раз).

Особенности употребления имен собственных в данном произведении обусловлены не только отношением автора, выражаемым посредством постоянного (не меняющегося на протяжении повествования) имени собственного – фамилии. В данном контексте имеют место так называемые «говорящие» фамилии:

1) «Червяков» – маленький (в небольшой должности) человек, который, как червяк, извивается, стремясь угодить, «вымолить» у генерала прощение за незначительное, нечаянно совершенное им действие (которое, как оказалось, было оставлено практически незамеченным), пресмыкается перед более высокопоставленными людьми, стараясь им угодить даже ценой собственной жизни и здоровья;

2) «Бризжалов» – также может рассматриваться в качестве «говорящей» фамилии-характеристики своего персонажа: толстого, обрюзгшего генерала, который настолько заботится вопросами себялюбия, что ему совершенно наплевать на проблемы тех «Червяковых», которые перед ним пресмыкаются и стараются всячески угодить.

3. «Хамелеон» (1884 г.) (табл. 3).

Таблица 3

Использование имён собственных в рассказе А.П. Чехова «Хамелеон»

Имя собственное	**Кол-во**	**Пример использования**
Очумелов	11	– Так ты кусаться, окаянная? – слышит вдруг Очумелов.
Пичугин	1	<..> из дровяного склада купца Пичугина, прыгая на трёх ногах и оглядываясь, бежит собака.
Хрюкин	5	В этом человеке Очумелов узнаёт золотых дел мастера Хрюкина.
Митрий Митрич	1	– Насчёт дров с Митрий Митричем, <..>
Елдырин	3	Сними-ка, Елдырин, с меня пальто…
(Генерал) Жигалов	2	– Это, кажись, генерала Жигалова!
Петербург	1	Попадись этакая собака в Петербурге или Москве, то знаете, что было бы?
Москва	1	
Прохор	3	Эй, Прохор! Поди-ка, милый, сюда!
Владимир Иваныч	1	– Да разве братец ихний приехали? Владимир Иваныч?

Как можно увидеть из данных, представленных в таблице 3, в рассматриваемом произведении значительная часть имен собственных является антропонимами (называет людей), кроме двух – онимов Москва (использовался 1 раз) и Петербург (1 раз).

Наиболее частотным является антропоним «Очумелов», который используется в тексте 11 раз для обозначения главного героя повествования – полицейского надзирателя, относительно поведенческих особенностей которого и написан данный рассказ.

Как и в предыдущих рассмотренных нами рассказах, отмечается наличие градации полноты употребляемых имен собственных в зависимости от статуса социального положения героя повествования:

1. Большая часть имен собственных, используемых в рассказе, относится к героям, находящимся примерно на одном уровне социальной лестницы: хозяевам торговых точек, служащим полиции и т.д.: «Очумелов» (как уже упоминалось) – полицейский (11 раз использования); «Пичугин» – купец (1 раз); «Хрюкин» – золотых дел мастер (оним используется 5 раз); «Елдырин» – городовой (имя собственное употребляется 3 раза). Кроме того, вышеуказанные фамилий, по мнению как читателей, так и исследователей-литераторов, являются «говорящими», что подтверждают результаты данного исследования (А.П. Чехов через фамилию ненавязчиво характеризует того или иного персонажа, настраивая читателя на определённое восприятие).

2. Самые «высокие» по чину имена собственные состоят из двух слов: «Генерал Жигалов» (2 случая употребления), а также его брат – «Владимир Иванович» (1 случай употребления).

Подводя итог анализу особенностей использования имен собственных в ранних рассказах А.П. Чехова, стоит отметить наличие следующих отличительных черт.

1. Форма имени собственного, используемая автором в начале произведения, остается неизменной на всем протяжении повествования. Так, если автор назвал героя, например, Кузьма Егоров – до самого окончания произведения в отношении героя автором будет использоваться именно эта форма (которую он использовал изначально), несмотря на то, что герои повествования (действующие лица) могут называть этого же самого героя поразному (с использованием различных форм имени собственного).

2. При помощи имен собственных А.П. Чехов классифицирует действующих лиц повествования по социальным группам: имена персонажей, отличающихся наиболее высоким статусом, состоят из 2–3 слов (имя и отчество, например), в то время как имена прислуги включают только 1 слово – имя; в отношении детей используются имена собственные, состоящие из 1 слова, морфологический состав которого включает уменьшительно-ласкательный суффикс, и т.д.

3. Нередко А.П. Чехов использует в своих произведениях «говорящие» фамилии, когда персонаж характеризуется посредством прилагательного (или существительного), являющегося частью фамилии (имени) героя повествования, посредством которой отражается его личностная суть (например, «Червяков», «Хрюкин», «Очумелов» и т.д.).

Литература

1. Васильева С.П., Ворошилова Е.В. Литературная ономастика: учебное пособие / Красноярский гос. пед. ун-т им. В.П. Астафьева. – Красноярск, 2009. – 138 с.

2. Чехов А.П. Избранные произведения. В 3-х т. Т. 1. Повести и рассказы, 1880–1888 / А.П. Чехов; авт. предисл. Н.Я. Берковский; оформл., С. Бочаров. – М.: Художественная литература, 1967. – 606 с.

ПОЭЗИЯ ЗА ГРАНЬЮ ПОЭЗИИ

П.М. Тихонова
Национальный исследовательский Нижегородский государственный
университет им. Н.И. Лобачевского, Арзамасский филиал ННГУ, магистрант
Россия, Нижегородская обл., г. Арзамас; e-mail: tikhonova.pelagea@yandex.ru
Научный руководитель: Пяткин С.Н., д.ф.н., профессор, nikolas_pyat@mail.ru

Обсуждая проблему современного литературоведения, сформулированную как «читатель – автор», исследователи высказывают различные мнения о роли каждого элемента данной структуры. Одни утверждают, что читатель обладает большим влиянием над автором в процессе понимания художественного произведения, другие настаивают на ведомом образе читателя, который полностью подвержен автору и следует задуманным им мыслям. Несмотря на свою длинную историю, образ читателя как категория в настоящее время нуждается в дополнительных исследованиях. В данной статье мы рассмотрим некоторые способы и формы взаимодействия читателя и автора на примере восприятия поэтических текстов современными читателями.

Ключевые слова: современное литературоведение; проблема «автор – читатель»; кинематографичность; поэзия; театр; кино; поэтические мини-фильмы.

Во время весеннего карантина 2020 года журнал «Вопросы литературы» провел открытую онлайн-встречу в формате ZOOM на тему «Современный читатель и концепция литературных проектов: контекст и зона интересов аудитории». Среди участников и экспертов были редакторы и бренд-менеджеры ведущих издательств, филологи, авторы подкастов. Ряд второстепенных размышлений и вопросов сводился к одному – глобальному: кто такой современный читатель, какие у него потребности, и какие проекты на этого читателя хорошо работают «здесь и сейчас»? Что сегодня хочет потребитель? Какие литературные проекты будут востребованы сегодня и в ближайшее будущее?

Очевидно, что поменялось поле и в категории «автор», и в категории «читатель». Если раньше автору достаточно было выполнять свою первостепенную и единственную функцию и роль «писатель», «создатель текста», то сейчас этого недостаточно. Автор нового десятилетия должен сделать многое для того, чтобы его текст, его книга дошла до читателя. Автору, помимо создания нового, актуального волнующего текста, добавилась работа с целевой аудиторией и создание собственного комьюнити. Книга теперь – это мультимедийный проект: автор публично онлайн/офлайн читает отрывки из нее, разрабатывает сайт, выступает на площадках с презентацией и дальнейшем обсуждением и т.д.

Таким образом, постепенно возникает новый язык, новая искренность, новый читатель и новые способы взаимодействия текста и его читателя.

Если раньше был прямой путь «автор – текст – читатель», то сейчас между ними появилось множество разных форм и путей взаимодействия. И неоспоримо то, что для донесения текста до читателя необходимо создавать новые, необычные, мультимедийные форматы. Несомненно, это касается и классической литературы.

Одними из таких форматов являются театр и кино. Категории сами по себе не новые, но способные установить прочные связи между читателем-зрителем и автором.

Отметим, что литературно-поэтические спектакли для отечественной сцены – не новость, однако явление не широко распространенное. Так, например, Ю.П. Любимов в Театре на Таганке под влиянием идей эпического театра ставил спектакли, не имевшие драматургической основы, сотканные из стихов, прозы и песен и вместе с тем представлявшие собой сценическое зрелище: «Антимиры», «Павшие и живые», «Послушайте!», «Под кожей статуи Свободы», «Владимир Высоцкий», «До и после» и другие. Инсценирование лирических произведений в театральной практике имеет узкую сферу применения и вплоть до настоящего времени существует на правах театрального эксперимента. Сегодня на поэтических постановках специализируется Московский театр поэтов под руководством актера, баснописца и поэта Влада Маленко. В спектаклях этого театра соединяются различные виды визуального искусства и литературы, что, по мнению художественного руководителя, позволяет создателям постановок фиксировать и художественно отражать современный пульс времени. Театр поэтов начинал свою деятельность на Малой сцене Театра на Таганке, позже Влад Маленко поставил спектакль к пятидесятилетию «Таганки», поэтическую пьесу для которого придумали авторы Театра поэтов, а музыку написал Юрий Шевчук. Также в Александринском театре была поставлена поэтическая мистерия Влада Маленко «Репост. 1945» с музыкой киевской группы «Братья Карамазовы». В 2016 году Театр поэтов выпустил премьеру спектакля «Севастополь» по рассказам Л.Н. Толстого с оригинальными зонгами, стихами, а также песнями Алексея Вдовина в авторском исполнении.

На протяжении вот уже более 20 лет в МХТ им. Чехова существует цикл поэтических вечеров, который получил название «Круг чтения». Автором и идеологом проекта является режиссер Марина Брусникина. И здесь справедливо отметим, что найти столь же талантливого и пытливого читателя как Марина Брусникина – непросто. Этот режиссёр, читающий постоянно и в больших объемах самую разную литературу, следящий за всеми литературными премиями и новинками, находится в непрерывном поиске молодых авторов, которые тонко чувствуют время, говорят не только про «здесь и сейчас», но и о вечном. Благодаря Марине Станиславовне проза,

поэзия, а с недавнего времени еще и пьесы тех, чьи имена ранее не звучали в стенах московских театров и были известны только в узких кругах театрального сообщества, обретают жизнь.

Чтецкие вечера МХТ стали популярны, востребованы и сформировали команду не только актеров-чтецов-ретрансляторов поэзии и прозы, но и зрителей. У «Круга чтения» есть своя постоянная, целевая аудитория, которая старается не пропускать подобные мероприятия, зная, что обычно повторов не бывает, каждый литературный вечер – событие уникальное.

«Круг чтения» не ограничивается только современной литературой. Актеры МХТ им. А.П. Чехова читают и классику, которая актуальна во все времена. Тематические вечера «Круга чтения» были посвящены творчеству Александра Пушкина, Иосифа Бродского, Давида Самойлова, Андрея Вознесенского, Беллы Ахмадулиной.

«Круг чтения» сотрудничает с благотворительными фондами. При поддержке фонда Алишера Усманова «Искусство, наука и спорт» в Центральном Доме актера состоялся вечер поэзии Андрея Вознесенского «Стихи не пишутся – случаются». Этот поэтический спектакль стал продолжением масштабного проекта Фонда, цель которого – возродить голос отечественной поэзии путем погружения в современный поэтический контекст, чтобы открыть для себя новых авторов, новую поэзию, и главным образом – новые грани классики.

С благотворительным фондом «Искусство, наука и спорт» связан и другой проект, который создавался не без влияния «Круга чтения».

«Кинопоэзия» – просветительский образовательный проект актёра МХТ им. Чехова Анатолия Белого. Проект о поэзии на языке кино. Это новый взгляд на творчество Александра Пушкина, Владимира Маяковского, Марины Цветаевой, Сергея Есенина, Бориса Пастернака, Саши Черного, Даниила Хармса, Геннадия Шпаликова, Сергея Аксакова, Анны Ахматовой. Команда профессиональных режиссеров, актеров, музыкантов и других деятелей культуры ведёт работу по масштабной популяризации русской поэзии, пробуждает любовь к поэзии у широкой публики, учит слышать ее, видеть, чувствовать – и всё это при помощи кино. Поэтический мини-фильм — уникальный жанр современного искусства, который позволяет зрителям не только по-новому услышать стихи, но и увидеть их. Постепенно проект выходит за рамки интернет-пространства: фильмы «Кинопоэзии» можно посмотреть не только на канале проекта YouTube, но и в кинотеатрах, музеях и на других площадках Москвы, и даже на международных кинофестивалях. При поддержке благотворительного фонда «Искусство, наука и спорт» с «Кинопоэзией» имеют возможность познакомиться и жители провинциальных городов, куда проект регулярно приезжает с гастролями.

Цель разработчиков проекта – становление поэтического мини-фильма как отдельного жанра искусства и нового инструмента в изучении и, пожалуй, самое главное, привитии любви к русской поэзии в школах и вузах. Авторы проекта понимают, что молодые люди по-другому «впитывают» информацию, и современным педагогам действительно надо это учитывать. Безусловно, не стоит полностью переформатироваться под сознание нового поколения, да это и невозможно. Но делать прививки культуры на современном уровне педагоги и деятели культуры должны. Собственно, для этого и создана «Кинопоэзия». Авторы проекты говорят молодому человеку – современному школьнику: «Не хочешь читать – смотри! Тебе это привычнее. Смотри и слушай». Но конечная цель проекта – все-таки возврат ребенка к книге. Это первоисточник, проверенный всей цивилизацией. Для настоящего времени характерно усиление синтетических тенденций в искусстве, что объясняется всеобщей направленностью к интеграции в науке и культуре. Сейчас значительно усиливается влияние кино, самого массового искусства, на литературу. Синтез этих видов искусств обусловлен общими тенденциями культурного развития, связанными с многократным увеличением потока информации, а также возрастанием темпа и динамичности современной жизни. Для массовой культуры характерно вытеснение логико-словесного образа аудиовизуальным. В современном мире доминирует так называемое «клиповое» сознание, воспринимающее действительность посредством разорванных аудиовизуальных образов. У большинства современных школьников именно «клиповое» сознание. «Кинопоэзия», выполняя в том числе и педагогическую функцию, помогает преодолевать это. Помогает и детям усваивать материал, и педагогу его доступно и творчески давать.

Говоря об очевидности необходимого введения новых форматов для взаимодействия категорий «автор» и «читатель» и выведения поэзии за грани поэзии (впрочем, это касается литературы в целом), отметим, что мультимедийные форматы, информационные технологии и ресурсы нтернета могут быть использованы для ускорения и облегчения достижения этого взаимодействия и контакта. Использование информационных технологий (онлайн-чтения, трансляция поэзии с помощью актеров в театре и кино, встречи с читателями онлайн и оффлайн, общение с ними в социальных сетях – создание собственного комьюнити) позволяет существенно облегчить и ускорить процесс прохождения пути «автор – текст – читатель», а также упростить процесс восприятия художественных текстов учениками.

Литература

1. Большакова А.Ю. Образ читателя как литературоведческая категория // Известия РАН. Серия литературы и языка. – 2003. – Т 62. – №2. – С. 17–26.

2. Жабицкая Л.Г. Восприятие художественной литературы и личность. Литературное развитие в юности. – Кишинев, 1974.

3. Кудряшев Н.И. О процессе руководства восприятием литературного произведения старшеклассниками (Ф.М. Достоевский «Преступление и наказание») // Искусство анализа художественного произведения. – М., 1971. – С. 76–105.

4. Курдюмова Т.Ф. Проблема восприятия художественного текста на уроках литературы // Взаимосвязь восприятия и анализа художественных произведений в процессе изучения литературы в школе. – М., 1984. – С. 35–41.
5. Левидов А.М. Автор – образ – читатель. – 2-е изд. – Л., 1983.
6. Мейлах Б.С. Процесс творчества и художественное восприятие. Комплексный подход: опыт, поиски, перспективы / М.Б. Мейлах – М.: Искусство, 1985. – 318 с.
7. Попова Г.Б. «"Образ читателя" как конструктивный элемент языковой композиции современной русской прозы: к вопросу о субъективации авторского повествования» // Учёные записки Забайкальского государственного гуманитарно-педагогического университета им. Н.Г. Чернышевского. Серия «Филология, история, востоковедение. – 2011. – №2 (37). – С. 184–188.
8. Современное зарубежное литературоведение: энциклопедический справочник. Страны западной Европы и США: концепции, школы, термины / отв. ред. А.Е. Махов. – 2-е изд., испр. и доп. – М.: Интрада, 1999. – 317 с.
9. Шипицына Н.В. Проблема образа читателя в современном литературоведении. – URL:https://otherreferats.allbest.ru/literature/00937930_0.html
10. Шумарина М.Р. Тороплюсь на встречу с тобой, читатель // Русский язык в школе. – 2011. – №6. – С. 55–60.
11. Якобсон П.М. Психология и художественное восприятие // Художественное восприятие. Сб. 1 / под ред. Б.С. Мейлаха. – Л., 1971.

«ПРОЧТИ И ПОДУМАЙ, ЗА ЧТО МЫ БОРЕМСЯ, ЛОЖАСЬ В ПОСТЕЛЬ?»: СНОВИДЕНИЯ, ФРЕЙД И «ЧЕРНЫЙ ЧЕЛОВЕК» ЕСЕНИНА

П.М. Тихонова
Национальный исследовательский Нижегородский государственный университет им. Н.И. Лобачевского, Арзамасский филиал, магистрант
Россия, Нижегородская обл., г. Арзамас; e-mail: tikhonova.pelagea@yandex.ru
Научный руководитель: Пяткин С.Н., д.ф.н., профессор, nikolas_pyat@mail.ru

В статье даётся анализ предпосылок создания С.А. Есениным поэмы «Черный человек» с точки зрения психоанализа Фрейда, а также в сопоставлении с романом Ф.М. Достоевского «Братья Крамазовы».
Ключевые слова: Сергей Есенин; Зигмунд Фрейд; психоанализ; сновидения; «Черный человек».

Сергей Есенин в 1923 году пишет поэму «Черный человек», завершает ее в 1925 году – за месяц до самоубийства, и тем самым отражает одну из важнейших для XX века тему – тему двойничества.

Говорят, что плохая примета
Самого себя видеть во сне.
Нынче ночью, за час до рассвета,
На дороге я встретился мне.
Вадим Шефнер.

Несмотря на множество версий относительно фигуры Черного человека, очевидно, что к Есенину приходит Есенин. Приходит ночью. Приходит во сне. *«Черный человек На кровать ко мне садится, Черный человек Спать не дает мне всю ночь».*

Н.И. Шубникова-Гусева, анализируя важное замечание самого Есенина, сделанного им в письме к П.И. Чагину: «Посылаю тебе "Черного человека". Прочти и подумай, за что мы боремся, ложась в постель?», – трактует «Черного человека» как молитву на сон грядущим святого Иоанна Домаскина [7, с. 544].

Сновидения были тем объектом интереса и исследований, который особенно стал волновать умы человечества в первой четверти XX века. Н.А. Бердяев оценивал эпоху, в которой жил и творил Сергей Есенин, так: «В эти годы, – писал он, – России было послано много даров. Это была эпоха пробуждения в России самостоятельной философской мысли, расцвет поэзии и обострение эстетической чувствительности, религиозного беспокойства и искания, интереса к мистике и оккультизму» [4, с. 130].

Помимо расцвета поэзии, театра, балета, живописи, зарождения кинематографа, с началом XX века связан взлет русской философско-религиозной мысли (Вл. Соловьев, Н. Федоров, Н. Бердяев, С. Булгаков, В. Зеньковский, П. Флоренский и др.) и светской философии (Л. Лопатин, А. Введенский, Н. Лосский, А. Лосев, А. Ухтомский, В. Вернадский, К. Циолковский и др.).

Что касается Европы, интерес к мистике и оккультизму, религиозные вопросы и поиск себя – своего «я» в этом хаотичном мире отчасти отразились в развитии психологической мысли и, в частности, в учениях Зигмунда Фрейда – основателя психоанализа, в рамках которого он разработал теорию сновидений, ставшую центральной в его работе с пациентами как психотерапевта.

Издав в 1900 году труд «Толкование сновидений», Фрейд описывал процесс сновидений так: «Мыслительные структуры, в большинстве своем достаточно сложные, которые постепенно выстроились за день, но не привели к решению каких-то насущных вопросов или проблем, — эти так называемые дневные переживания упорно преследуют человека в течение ночи и доводят его до состояния, при котором возможно расстройство сна» [8].

Сновидения человека могут повторяться и даже посещать человека на постоянной основе. Причиной этого, по Фрейду, являются некие события жизни, которые вызывают чувства тревоги (отметим, что Черный человек

приходит к Есенину не один раз). Сны по Фрейду могут угнетать, вызывать ужас, быть невразумительными и не понятными для человека. Повторяющиеся сны Фрейд констатировал у пациентов при наличии у них тяжелого невроза. Течение образов в их снах развертывается вплоть до ситуации, вызывающей ужас. Но ресурса защитных сил не хватает, чтобы совладеть с впечатлением. Человек в страхе просыпается. Невроз прогрессирует, сметая остатки защитных механизмов и человек уже боится самого сна.

Вернемся к «Черному человеку» и посмотрим на эту поэму сквозь призму сновидений. Писатель Дмитрий Быков считает, что есть несколько примеров в русской литературе, где невозможно отделить биографию автора от его творчества. «Есенин, например, в известном смысле сделал фактом искусства алкогольный распад собственной личности. Он не просто пустил читателя в спальню, как делали многие, он пустил читателя в свою смерть, в зрелище своей гибели».

Пяткин С.Н. симптоматично называет одну из своих статей «"…Я молюсь ему по ночам" (о последней поэме С.А. Есенина)» [4, с. 87–88], в которой отмечает, что покаянное слово художественного сознания «я» Есенина в произведениях 20-х годов, то есть времени, когда и создавалась поэма «Черный человек» (1923; 1925 гг.), будто именует самые болевые точки авторского сознания, где опустошенность души в настоящем, ее надломленность и надрыв прямо обусловлены греховными порывами прошлой жизни. Лирические признания Есенина этих лет, объединяемые устойчивыми и характерными самоименованиями субъекта повествования *(мошенник, вор, шарлатан, пропащий)* дают, пожалуй, больше оснований говорить не о поэте-хулигане как авторской образно-экспрессивной персонификации лирического героя, а о поэте – *великом грешнике*, но у которого довольно непостоянные и неопределенные отношения с Богом.

Стыдно мне, что я в Бога верил.

Горько мне, что не верю теперь [I, с. 185].

Герой же «Черного человека», пребывающий в состоянии непонятной даже ему самому болезни, в ощущении «тоски и страха» от «странных» речей ночного визитера, ни чувства вины, ни покаяния не испытывает. А финальная сцена поэмы, где герой «взбешен, разъярен», и вовсе заключает в себе сплав эмоций, внеположных такому чувству. Скорее, это бунт. Старец Зосима в романе «Братья Карамазовы» Ф. М. Достоевского вспоминает библейскую историю, как «Иаков…<…> боролся во сне с Господом» [3, т. 14, с. 226]. Борьба с Богом бессмысленна. Это борьба с образом Божьим в самом себе.

Таким образом, можем сделать вывод, что путь Сергея Есенина – это вариация судьбы героя Ф.М. Достоевского Дмитрия Карамазова, только с разными финалами. (Последнему Бог за осознание собственной греховности, его раскаяния в финале посылает мученическую смерть как наказание и спасение одновременно, а Есенину нет – тот сам себя лишил жизни, пойдя против Бога, поскольку самоубийство считается одним из смертных грехов.)

Есенин, героически сделав распад, крах собственной личности главной темой своего творчества, как будто сознательно подводит к финалу жизнь по определенному сценарию, близкому описанию Достоевским: *«Дайте ему страдание духовное, дайте осмысление своего греха, как целого поколения, приставьте, хоть и схимника, но непременно и женщину – и заставьте его сознательно пойти на страдание за всех предков своих, и за всех и вся, чтоб искупить грех людской»* [2] – дает он совет молодой писательнице относительно героя ее повести.

Есенин называет поэму «Черный человек». Достоевский, описывая душевное состояние Мити и рассказывая о мысли совершения преступления, называет главу «В темноте».

Говоря о теме отношений с Богом, оба героя знали о Нем и о Его законе, но не доверяли Ему. Как отмечает О.И. Сыромятников [6, с. 308], в своем религиозном чувстве герой Достоевского искал лишь душевного успокоения, а вовсе не желал понести труда духовного преображения. Поэтому он, подобно Раскольникову, Ставрогину и Версилову, подменял волю Бога собственной и даже пытался ставить ему условия: *«Я чуду верю. <…> Чуду промысла Божьего. Богу известно мое сердце, он видит все мое отчаяние. Он всю эту картину видит. Неужели он попустит совершиться ужасу?»* [3, т. 14, с. 112].

Несмотря на свою непрочную веру, Есенин в последние годы жизни часто обращался к религиозной христианской тематике, связанной в том числе с пониманием смерти как перехода в другую жизнь (вечную или нет – это уже другой вопрос).

Стихи Есенина последних лет тоже проникнуты мотивом покаяния (в небольшой степени), но главное, жаждой жизни – от страха смерти. *«…И на этой на земле угрюмой, // Счастлив тем, что я дышал и жил»*; *«…Знаю я, что не цветут там чащи, // Не звенит лебяжьей шеей рожь. // Оттого пред сонмом уходящих // Я всегда испытываю дрожь. // Знаю я, что в той стране не будет // Этих нив, златящихся во мгле. // Оттого и дороги мне люди, // Что живут со мною на земле»* («Мы теперь уходим понемногу», 1924 ([I, с. 202])).

«Видно, так заведено навеки – // К тридцати годам переберясь, // Все сильней, прожженные калеки, // С жизнью мы удерживаем связь. // Милая, мне скоро стукнет тридцать, // И земля милей мне с каждым днем. // Оттого и сердцу стало сниться, // Что горю я розовым огнем» («Видно, так заведено навеки…», 1925 [I, с. 233]).

А Дмитрий Карамазов в определенный момент (не без помощи Грушеньки) просветлел и пришел к Богу, полюбил Его и жизнь. *«Если уж полечу в бездну, то так-таки прямо, головой вниз и вверх пятами, и даже доволен, что именно в унизительном таком положении падаю и считаю это для себя красотой. И вот в самом-то этом позоре я вдруг начинаю гимн Пусть я проклят, пусть я низок и подл, но пусть и я целую край той ризы, в которую облекается Бог мой; пусть я иду в то же самое время вслед за чертом, но я все-таки и Твой сын,*

Господи, и я люблю Тебя, и ощущаю радость, без которой нельзя миру стоять и быть» [3, т. 14, с. 99]. И брату Алеше перед своей гибелью: *«Да здравствует Бог и Его радость! Люблю Его! <…>Ты не поверишь, Алексей, как я теперь жить хочу, какая жажда существовать и сознавать это в этих облезлых стенах во мне зародилась! <…> Да и что такое страдание? Не боюсь его, хотя бы оно было бесчисленно. Теперь не боюсь, раньше боялся. <…> И, кажется, столько во мне этой силы теперь, что я всё поборю, все страдания, только, чтобы сказать и говорить себе поминутно: я – есмь! В тысячи мук – я есмь, в пытке корчусь – но есмь! В толпе сижу, но и я существую, солнце вижу, а не вижу солнца, то знаю, оно есть. А знать, что солнце есть – это уже вся жизнь…»* [3, т. 15, с. 31].

Но едва Дмитрий встал на путь спасения, как сразу все силы зла ополчились на него, пытаясь столкнуть обратно, в смерть: *«Я <…> вижу иногда во сне один сон… один такой сон, и он мне часто снится, повторяется, что кто-то за мной гонится, кто-то такой, которого я ужасно боюсь, гонится в темноте, ночью, ищет меня, а я прячусь куда-нибудь от него за дверь или за шкап, прячусь унизительно, а главное, что ему отлично известно, куда я от него спрятался, но что он будто бы нарочно притворяется, что не знает, где я сижу, чтобы дольше помучить меня, чтобы страхом моим насладиться…»* [3, т. 14, с. 424].

И это, безусловно, тоже встреча с черным человеком. Встреча со своей совестью? От которой бежишь, но она тебя настигает все равно, все о тебе знает. От нее Мите брат его Иван предлагает сбежать за 30 рублей (тридцать иудиных сребреников). Сбежать от своего спасительного распятья – в Америку. Напомним, что у Достоевского Америка – топоним смерти, завершения жизни. [См. об этом: 48]. Но Митя от совести и наказания не уйдет. Он в Бога поверил и силу молитвы.

Для Есенина же, напротив, Америка с Айседорой, возможно, могла бы стать надеждой на спасение. Но слишком многое стояло позади него, и уже *«цветы говорят прощай, // Головками склоняясь ниже, // Что я навеки не увижу // Ее лицо и отчий край».* («Цветы мне говорят прощай», октябрь 1925 [I, с. 293]).

В «Черном человеке», не считая фразы *«Что мне до жизни // Скандального поэта»*, которая могла бы означать становление на исправительный путь, нет покаяния, а только бунт против совести, которая мучительно напоминает о порочной, промотанной жизни. Митя же в определенный момент начинает осознавать собственную греховность и обращается с покаянием: *«Я подл, но доволен собой. И, однако ж, я мучусь тем, что я подл, но доволен собой. Благословляю творение, сейчас готов Бога благословить и Его творение, но… надо истребить одно смрадное насекомое, чтобы не ползало, другим жизни не портило…»* [3, т. 14, с. 366]. Речь, возможно, об отце. Но он называл насекомым и себя. Мысль о самоубийстве продолжается в дальнейшем: *«Несмотря на принятую решимость, было смутно в душе его, смутно до страдания: не дала и решимость спокойствия. Слишком многое стояло сзади его и мучило. И странно было ему это мгновениями: ведь уж написан был им самим себе приговор пером на бумаге: "Казню себя и наказую", и бумажка лежала тут, в кармане его, приготовленная; ведь уж заряжен был пистолет, ведь уж решил же он, как встретит он завтра первый горячий луч "Феба златокудрого", а между тем с прежним, со всем стоявшим сзади и мучившим его, всё-таки нельзя было рассчитаться, чувствовал он это до мучения, и мысль о том впивалась в его душу отчаянием»* [3, т. 14, с. 370].

Это и есть состояние героя поэмы «Черный человек» – Сергея Есенина.

«Черный человек» написан Есениным за месяц до рокового дня. Необходимо было проститься со всеми и оставить завещание.

Через месяц, в декабре, когда «снег до дьявола чист», кровью будет написано последнее стихотворение поэта «До свиданья, друг мой, до свиданья».

Литература

1. Автобиография // Альманах «Литературная Рязань». – 1955. Кн. 1. – С. 328–331.

2. Достоевский Ф.М. Ю.Ф. Абаза: письмо от 15 июня 1880 г. – URL: http://dostoevskiy-lit.ru/dostoevskiy/pisma-dostoevskogo/dostoevskij-m-abaza-15-iyunya-1880.htm (дата обращения: 24.05.2017).

3. Достоевский Ф.М. Полное собрание сочинений. В 30 т. (33 кн.). – Л.: Наука, 1972–1990. – Т. 14. – 1976. – 512 с.; Т. 15. – 1976. – 624 с.

4. Пяткин С.Н. «… Я молюсь ему по ночам» (о последней поэме С.А. Есенина) // Современное есениноведение. – 2006. – №4. – С. 78–97.

5. Сараскина Л.И. Америка как миф и утопия в творчестве Достоевского // Теория художественной культуры. Выпуск 13 / ред. Н.А. Хренов. – М.: Государственный институт искусствознания, 2010. – 454 с.

6. Сыромятников О.И. Поэтика русской идеи в «великом пятикнижии» Ф.М. Достоевского. – СПб.: Маматов, 2014. – 368 с.

7. Шубникова-Гусева Н.И. Поэмы С.А. Есенина от «Пророка» до «Черного человека». Творческая история, судьба, контекст и интерпретация / Институт мировой литературы имении А.М. Горького РАН. – М.: Наследие, 2001. – 688 с.

8. Фрейд З. Толкование сновидений // Собрание сочинений. В 10 т. – М.: ООО «Фирма СТД», 2005. – Т. 2. – 682 с.

ЯЗЫКОВЫЕ СРЕДСТВА, ИСПОЛЬЗУЕМЫЕ ДЛЯ СОЗДАНИЯ МУЖСКИХ ОБРАЗОВ В ЛИРИКЕ С.А. ЕСЕНИНА

А.В. Усанова
Национальный исследовательский Нижегородский государственный университет им. Н.И. Лобачевского, Арзамасский филиал ННГУ, студент
Россия, Нижегородская обл., г. Арзамас; e-mail: anya.usanova.99@mail.ru
Научный руководитель: Андреева И.В., к.ф.н., доцент, andreev-vn-arz@yandex.ru

В данной статье рассматривается проблема создания мужских образов в лирике С.А. Есенина с помощью языковых средств. Авторы выявляют наиболее частотные лексемы, используемые для создания мужских образов, кроме того, объясняют, чем обусловлен выбор именного этих языковых средств.
Ключевые слова: С.А. Есенин; языковые средства; мужские образы; филология; лирика.

Сергей Есенин прожил всего тридцать лет, но его творческое наследие содержит большое идейно-художественное богатство. В нем отразились противоречия, искания, сложная психология человека переходного времени. Все темное и мучительное, что посещало поэта, в конечном счете, было связано со вчерашним днем, с тем, что уходило в сумерки истории. Все светлое и чистое в его поэзии, все его надежды и радости имели своим источником яркое утро революционной России – первую страницу новой истории человечества.

Отличительными чертами поэзии Есенина являются автобиографичность, доверительность, исповедальность интонации, вызывающие сопереживание читателя. Жизнь и творчество поэта были неразрывно связаны. Его ранняя лирика окрашена грустным задумчивым настроением, мечтательностью, свойственной юности, полна любованием природой.

Особенностью творчества Есенина можно смело назвать наличие в ряде стихов лирического героя. Появляются разные образы лирического героя – это странник, крестьянин, путник, человек ищущий, духовный. Лирический герой Есенина, чаще всего, находится в гармонии с людьми и миром, ощущает душевное равновесие.

Цель нашей работы – рассмотреть языковые средства создания мужских образов в лирике С.А. Есенина.

С. Есенин использует разнообразные средства создания мужских образов в своей лирике. Мы проанализировали произведения поэта, которые входят в «Полное собрание сочинений в семи томах», и выявили несколько часто встречающихся лексем с центральной семой «мужчина». Наиболее употребительной является лексема *мужик* (88 употреблений). Словари дают ей следующее толкование:

Мужик

1. Толковый словарь Ушакова: в устах «господ» (прежде), а также в крестьянском быту – крестьянин.
2. Малый Академический словарь:

а) устар. Крестьянин.

б) прост. Мужчина.

Приведём примеру употребления данной лексемы в 1-м значении «крестьянин»:

Скинув шапки, молясь и вздыхая,
Говорили промеж мужики:
«Колосилась-то ярь неплохая,
Да сгубили сухие деньки» («Заглушила засуха засевки…», 1914 г.).

Я помню только то,
Что мужики роптали,
Бранились в черта,
В Бога и в царя.
Но им в ответ
Лишь улыбались дали
Да наша жидкая
Лимонная заря («Мой путь», 1925 г.).

Ах, дорогой мой,
Для помещика мужик —
Все равно что овца, что курица («Пугачев», 1922 г.).

Мы видим, что с помощью лексемы *мужик*, употребляемой в значении «крестьянин» в одиннадцати примерах, автором создается образ работников-земледельцев, трудолюбивых, думающих о хорошем урожае, о благоприятной погоде.

Второе значение «мужчина» (прост.) лексема *мужик* реализует в семидесяти семи случаях, например:

Дрогнул лес зеленый,
Закипел родник.
Здравствуй, обновленный
Отчарь мой, мужик! («Отчарь», 1917 г.).

А мужик как взглянет,
Разведет ручищей

Да как в спину втянет
Прямо кнутовищей («Сказка о пастушонке Пете, его комиссарстве и коровьем царстве», 1925 г.).
Оттого-то вросла тужиль
В переборы тальянки звонкой.
И соломой пропахший мужик
Захлебнулся лихой самогонкой («Иорданская голубица», 1920г.).

В этом случае анализируемая нами лексема называет лицо, к которому обращается говорящий, причём это обращение сниженное, просторечное, с оттенком грубости. Важно отметить, что за лексемой *мужик* у Есенина не закреплена негативная коннотация.

Следовательно, частотность использования лексемы *мужик* в лирике С. Есенина можно объяснить тем, что это способствует созданию образа человека-земледельца, крестьянина, т.к. Сергей Александрович также, как его отец, сам был крестьянином, поэтому эта тема была ему близка, и крестьянскую жизнь он знал изнутри.

Лексема *дед* употребляется 83 раза. В словарях она толкуется следующим образом:

Дед

1. Толковый словарь Ушакова: а) отец отца или матери;
б) обращение к старому человеку (разг.).
2. Малый Академический словарь: а) отец отца или матери;
б) старый человек, старик (разг.).

Приведём примеры употребления данной лексемы в 1-м значении «отец отца или матери»:

Все прошло. Потерял я бабку,
А еще через несколько лет
Из кота того сделали шапку,
А ее износил наш дед («Ах, как много на свете кошек…», 1925 г.).
«Добро, мой внук,
Добро, что не узнал ты деда!..»
«Ах, дедушка, ужели это ты?» («Возвращение на родину», 1924 г.).
Привет, сестра!
Привет, привет!
Крестьянин я иль не крестьянин?!
Ну как теперь ухаживает дед
За вишнями у нас, в Рязани? («Письмо к сестре», 1925 г.).

Используя лексему *дед*, которая употребляется в значении «отец отца или матери» в семидесяти шести примерах, автор создает образ семьи, родственных отношений, в которых задействованы глава семейства – дед, его супруга – бабушка, внук и т.д. Автор демонстрирует своё отношение к родственнику через уменьшительно-ласкательную форму «дедушка» («Синий туман. Снеговое раздолье…», 1925 г.), показывает заботу и переживания о своей семье (о дедушке и бабушке). Это связано с тем, что в жизни С.А. Есенина дедушка и бабушка (по материнской линии) играли большую роль в формировании и становлении личности, так как после того как отец Есенина уехал в Москву, мать отдала его своим родителям на воспитание.

Второе значение «старик» (разг.) лексема *дед* реализует в семи случаях, например:

Шел Господь пытать людей в любови,
Выходил он нищим на кулижку.
Старый дед на пне сухом в дуброве
Жамкал деснами зачерствелую пышку («Шел Господь пытать людей в любови…», 1914 г.).
Вышел зараня дед
На гумно молотить:
«Выходи-ка, сосед,
Старику подсобить» («Молотьба», 1914–1916 гг.).
Старый дед, согнувши спину,
Чистит вытоптанный ток
И подонную мякину
Загребает в уголок («Дед», 1915 г.).

В этом случае анализируемая нами лексема называет мужчину пожилого возраста, её используют в разговорной речи. Она выражает шутливое, ласковое или пренебрежительное отношение говорящего (в данном случае автора) к тому, о ком идёт речь.

Следовательно, частотность использования лексемы *дед* в лирике С.А. Есенина можно объяснить тем, что она помогают автору создать разные образы (родственника (отца матери) или пожилого человека). Кроме того, автор во многих стихотворениях затрагивает тему семьи, родного края, дома, в них главными действующими лицами являются дед и бабушка.

Подводя итог вышесказанному, можно сделать вывод о том, что в лирике С.А. Есенина образ мужчины, который создается с помощью языковых средств (лексем *мужик, дед, поэт, друг и др.*), воплощает в себе такие качества, как трудолюбие, порядочность, вежливость, дружелюбие. Важно отметить, что в творчестве Сергея

Александровича мужчина занимается разными видами деятельности: он может быть крестьянином и заниматься земледелием или писателем-художником, который создает поэтические произведения. Некоторые мужские образы представлены православными святыми, которые странствуют по земле. Большое внимание С. Есенин уделяет мужским образам, которые связаны семейными отношениями (лексема *дед*) и отражают биографию автора.

Литература

1. Словарь русского языка: в 4 т. / под ред. А.П. Евгеньевой; Рос. акад. наук, Ин-т лингв. исслед. – 4-е изд., стер. – М.: Русский язык: Полиграфресурсы, 1999. – 4 т.
2. Толковый словарь русского языка: в 4 т. / В.В. Виноградов, Г.О. Винокур, Б.А. Ларин, С.И. Ожегов, Б.М. Томашевский, Д.Н. Ушаков; под ред. Д.Н. Ушакова; авт. предисл. М.В. Панов. – М.: Русские словари, 1994. – 4 т. – М.: Советская Энциклопедия: Изд-во Гос. изд. иностр. и нац. словарей. 1935–1940.
3. С.А. Есенин. Полное собрание сочинений. В 7 т. – М.: Наука: Голос, 1995.

ИСТОКИ ДУХОВНОГО МУЖЕСТВА РУССКОГО ВОИНА (ЯЗЫКОВОЙ АСПЕКТ)

Ю.А. Хантурова

Российский университет транспорта РУТ МИИТ, магистрант

Россия, г. Москва; e-mail: hanturova@bk.ru

Научный руководитель: Хантурова И.Е., старший преподаватель, hanturova@bk.ru

В статье рассматривается языковой аспект данной проблематики в рамках изучения языкового концепта лексемы «мужество». Он представлен в форме сопоставительного анализа лексемы «мужество» в русском и английском языках на базе паремиологического фонда. Центральной частью концепта является духовная ценность, так как в основе исследования лежит ценностный принцип.

Ключевые слова: мужество; героизм; ценностные ориентиры; лексема; концепт; семантика слова; паремиологический фонд; сопоставительный анализ.

Феномен героизма русских воинов является предметом тщательного изучения представителями различных научных школ. Языковой аспект данной проблематики рассматривается в рамках изучения языкового концепта лексемы «мужество» и представлен в форме сопоставительного анализа лексемы «мужество» русского и английского языков на базе паремиологического фонда. Центральной частью концепта является духовная ценность, так как в основе исследования лежит ценностный принцип. Лингвистический концепт лексемы «мужество» заключается в исследовании словарных статей и паремиологического фонда.

Проанализируем семантические свойства слова, используя толковые словари С.И. Ожегова, Д.Н. Ушакова и С.А. Кузнецова. «Толковый словарь русского языка» под редакцией Ожегова С.И. определяет семантику лексемы «мужество» как храбрость, присутствие духа в опасности. В толковом словаре русского языка под редакцией Ушакова Д.Н. семантика лексемы «мужество» выглядит следующим образом: спокойная храбрость, присутствие духа в беде, опасности. «Толковый словарь русского языка» под редакцией Кузнецова С.А. определяет лексическое значение лексемы «мужество» как присутствие духа в опасности, в беде. Синонимы: храбрость, героизм, бесстрашие, смелость, стойкость. Анализируя лексему «мужество», можно предположить, что лексема «дух» и лексема «мужество» образуют синтаксическую единицу «присутствие духа в опасности», что позволяет сделать вывод о том, что лексема «мужество» и выражение «духовное мужество» – синонимичные понятия, которые отличаются друг от друга лишь оттенком лексического значения. Источником для формирования личностно ориентированной категории «мужество» является русский язык, отражающий русскую языковую картину мира в сознании народа – носителя языка. Русский язык в этом контексте, являясь естественным языком, несет в себе всю полноту откровения бытия. В русском языке мир представлен в непосредственной реальности.

Пословицы и поговорки, отражающие суть лексемы «мужество», являются видимым подтверждением семантического единства лексем «мужество» и «победа», человеческое сознание отождествляет эти понятия, образуя, языковое триединство – «дух-мужество-победа» (мужество создает победителей, если ты мужчина – отличись мужеством, мужественно биться – победы добиться, мужество побеждает, если у тебя мужество – дело не будет тяжелым). Т.А. Пешкова, А.В. Кулибаба [1] рассматривают паремии в качестве жизненного опыта народа. Авторы называют обычаи, культурные традиции, религиозные верования отдельных этнических групп паремиологическим отраженным знанием, которое представляется отдельными языковыми системами. Концепт «мужество» архетипический по своему происхождению, а представления о героическом поведении присутствуют в сознании любого народа. Русские и английские пословицы героической тематики отражают национально-специфические особенности поведения русских и англичан в условиях опасности. Подобная специфическая национальная особенность русской цивилизации заключается в том числе и в генетической памяти народа, сохранившейся на языковом уровне. Т.А. Миронова [3], исследуя модус бытия русского языка, отмечает, что картина мира русского языка коренным образом отличается от картины мира английского языка. Автор указывает на ключевую лексему «have» – иметь, которая предполагает общий семантический корень с лексемами «happiness» – счастье,

«purchases» – покупки с общим значением приобретательства. В русском языке близкие к данным лексемам слова используются носителями языка в значении «стяжательство, рвачество (хватать, хапать, хитрить)». Возвращаясь к словарному триединству «мужество-дух-победа», уместно рассмотреть лексемы «победа» и «victoria» с точки зрения этимологии. Слово «победа» образовано от древнерусского в значении «беда». Лексема «беда», в свою очередь, синонимична понятию «война», отсюда «победа» – это то, что происходит после «беды» или «войны». В сознании русского народа прочно укрепилось клише: война – беда, поэтому и древнерусское понятие «воин» этимологически связано с лексемой «вой». Воин – тот, кто откликается на вой (плач) людей и становится защитником – воином. Английская лексема «victory» употребляется в значении «выигрыш, триумф», рассматривая ее в контексте с производным словом «викторина», можно пополнить список значениями: «приз», «успех», «удача». В сознании англичанина виктория и викторина не беда, а дорога к успеху. Анализируя паремиологический фонд английского языка, можно сделать вывод, что, не смотря на то, что лексемы «мужество», «дух», «победа» присутствуют в английском языке, они отражают совсем иную картину мира. *«Courage ought to have eyes as well as arms»* (мужественный человек должен быть внимательным и сильным). В русскоязычном и англоязычном сознании отмечается, что при совершении смелого поступка, возможно преодоление страха перед опасностью. Сфера проявления героического поведения – война, где необходимо проявлять мужество, так как жизнь соседствует со смертью: *«Wars are sweetto those who know them not»* (запах войны сладок для тех, кто о ней ничего не знает). Основная причина войны в сознании русского человека –это защита Родины. *«Родина – мать, умей за нее постоять»*. Родина сопоставляется с матерью, само слово «Родина» женского рода и вызывает особое трепетное отношение у ее защитника.

Русским народом Родина всегда воспринималась как самое дорогое место для человека, это матушка – земля, кормилица, одушевленное понятие: *«За край свой насмерть стой». В* этом контексте Родная Земля становится источником духовного мужества ее защитников, потому что в сознании воина это не просто страна, город, поселок, а это самое дорогое, цены которому нет, поэтому отдать жизнь, защищая свою Родину, у русского солдата и считалось проявлением высочайшего духовного мужества. В английском языке нет понятия «Родина». Слово, приближенное по значению к слову «Родина» – «Country», то есть «страна». Уловить патриотизм в нейтральной лексеме сложно, не слишком патриотичны лексемы «motherland», «fatherland» *«Give one's blood for one's country»* (проливать кровь за страну). Мужество в англоязычной культуре рассматривается как самоуверенность, внимательность, бдительность, рассудительность. *«He that fights and runs away, may live to fight another day»* (тот, кто сражается и убегает, может сохранить жизнь, чтобы сражаться еще один день).

Национально-специфические черты русского героического поведения выражаются также концептами «единство», «удаль», «самопожертвование». Объединяя ключевые концептуальные значения, можно предположить, что мужество неотделимо от боевого содружества. Только в условиях коллективных действий проявляются такие качества как удаль и, как следствие, готовность пожертвовать жизнью. В английском героическом поведении выражением мужества считается концепт «heroism» в пересечении с концептами "common sense" и «prudence», которые выражаются в осторожности, отсутствия риска, поскольку все должно быть подчинено здравому смыслу.

Исследуя концепт «мужество», можно сделать вывод: принципиально разные картины мира формируют принципиально разное сознание народов, а значит и отношение к такому страшному понятию как война. Война в сознании русского народа тесно связана с категориями беды, зла, для преодоления которых требуется духовное мужество и патриотизм всего народа, самопожертвование во имя общей свободы. Эта модель героического поведения отражена в русском языке, формировалась с древнейших времен, своими корнями уходит в глубь веков, в ведическое наследие народа, подтверждением тому служит победный клич славяно-ариев «У Ра». Генетическая память русского народа сохранила свои ценностные ориентиры, демонстрируя мировому сообществу истинные критерии героического поведения.

Литература

1.Кулибаба А.В., Пешкова Т.А. Английский язык. Лингвокультурология // Вестник Инновационного Евразийского университета. – Павлодар, 2012. – URL:https://articlekz.com/article/13375 (дата обращения: 09.03.2020).

2. Кузнецов С.А. Большой толковый словарь русского языка / под ред. С.А.Кузнецова. – СПб.: Норинт, 2000.

3. Ожегов С.И., Шведова Н.Ю. Толковый словарь русского языка / Российская академия наук. Институт русского языка В.В. Виноградова. – 4-е изд., доп. – М.: Азбуковник, 1997. – 944 с.

3. Столкновение цивилизаций в языковом пространстве: вызовы современности // Сборник материалов межвузовской научно-практической конференции. – М.: Московский государственный университет путей сообщения, 2017. – 259 с.

4. Толковый словарь русского языка / под ред. Д.Н.Ушакова. – М.: Гос. ин-т «Сов.энцкл.»; ОГИЗ; Гос. изд-во иностр. и нац. слов, 1935–1940 (4 т.).

ПРОЕКТИРОВАНИЕ ЛИТЕРАТУРНОГО WEB-КВЕСТА (ПРАКТИЧЕСКАЯ РЕАЛИЗАЦИЯ)

Е.С. Шувалова[1], Е.А. Томилина[2]
[1]Нижегородский автотранспортный техникум,
преподаватель русского языка и литературы,
Россия, Нижегородская обл., г. Нижний Новгород; e-mail: eshuvalova26@yandex.ru
[2]Национальный исследовательский Нижегородский государственный
университет им. Н.И. Лобачевского, Арзамасский филиал ННГУ, студент
Россия, Нижегородская обл., г. Арзамас; e-mail: renesmi0103@yandex.ru
Научные руководители: Валеева Е.В., к.ф.н., доцент, ev.visual@mail.ru;
Напалков С.В., к.п.н., доцент, nsv-52@mail.ru

Проблема, с которой сталкивается школа и вуз в настоящее время, связана с тем, что молодое поколение не читает. Это вызов. Ответ мы видим в широком применении методов визуализации на уроках словесности, в частности, в использовании литературных web-вестов.

Ключевые слова: образовательные web-технологии; тематический web-квест по литературе; методика преподавания литературы; инновационные образовательные практики; визуализация художественного текста.

Особое место в современной практике обучения приобретают тематические образовательные web-квесты по литературе.

Веб-квест как образовательная технология представляет собой проблемное задание с элементами ролевой игры, для выполнения которого необходимы информационные ресурсы интернета. Такие web-квесты владеют информационным контентом, устанавливающим содержание учебной темы, цели и задачи итогового этапа её изучения и подразумевают выполнение заданий с использованием интернет-ресурсов, которые содействуют развитию познавательной самостоятельности учащихся.

Задания таких web-квестов охватывают более широкий материал, чем на занятиях, что углубляет знания обучающихся по изучаемой теме. Исследовательский компонент формирует и развивает у учащихся способность к поиску и анализу информации, а творческий развивает их креативность и критическое мышление.

Литературный web-квест «В поисках сердца Хоула» посвящён роману английского писателя-фантаста Д.У. Джонс «Ходячий замок» (Howl's Moving Castle).

Цель web-квеста – повысить интерес читателей к современной литературе.

Образовательные задачи включают:

- формирование навыков работы с текстом (литературоведческого, филологического, психологического анализа);
- совершенствование логики, ораторских способностей, грамотности письменной и устной речи;
- приобретение навыка работы в команде, осознание ответственности за коллективную работу;
- развитие творческих способностей, поощрение креативности.

Участники буквально становятся частью сюжета этого захватывающего произведения, проникаясь атмосферой мира магии. Они действуют среди ходячих замков, волшебных дверей, чудесных существ и сами создают «волшебство» – Книгу заклинаний. Примерив на себя роли Чародеев, Художников, Путешественников, Заклинателей Сердец, участники выполняют различные задания, для того чтобы отыскать сердце «жестокого и страшного» чародея Хоула и заглянуть внутрь необычного ходячего замка.

Проводить квест полагается в 3 этапа. 1 этап – распределение ролей, выполнение заданий в Дневнике наблюдений. 2 этап – выполнение отчётного задания, его защита; здесь же – оценивание итоговой работы, суммирование баллов, выставление оценки. 3 этап – оформление результатов исследования всех групп в единый отчет, виртуальную «Книгу заклинаний», доступную на сайте web-квеста.

Веб-квест направлен на образование межпредметных связей между литературой, киноискусством, изобразительным и прикладным искусством.

На странице «Приветствие» участникам предлагается отправиться в волшебный мир книг Д.У. Джонс и разрушить первое впечатление о его мрачности и неприветливости.

На странице «Роли и задания» участникам предоставляется возможность выбрать одну из 4-х ролей: Чародеи, Путешественники, Художники, Заклинатели сердец. К каждой роли представлено описание, подобраны задания, в том числе отчётные (итоговые) задания. Куратор квеста говорит о том, что каждый участник ведёт особый Дневник наблюдений, в котором фиксирует выполнение заданий. К каждой группе заданий предложены ссылки на интернет-источники с полезной информацией.

В разделе «Финал» участников поздравляют с прохождением испытания и предлагают достичь поставленной в самом начале цели – найти сердце Чародея Хоула. Для этого на странице расположен файл с бумажной развёрткой 3д-модели бумажного сердца. Каждый участник может распечатать его и сложить согласно инструкции. Таким образом, виртуальная цель становится реальным результатом.

Ссылка на сайт: https://eshuvalova26.wixsite.com/mysite

Практика.

Литературный веб-квест «В поисках сердца Хоула»

1. Приветствие

Привет, друг!

Воображение не знает границ! Не имеет границ и удивительный мир книг Дианы Уинн Джонс. Её герои путешествуют сквозь время и пространство, живут в чудесатых передвигающихся зданиях, домах с собственным характером и замках, скрытых высоко среди самых настоящих облаков.

Перед тобой находится Ходячий замок бессердечного чародея Хоула. Ужасно высокий, тяжёлый, уродливый и зловещий. Скрежеща и рокоча, он передвигается вдоль пустоши, а из его чёрных башен к небесам возносятся тучи чёрного дыма.

Так ли он неприветлив внутри, как и снаружи?

Так ли жесток и страшен чародей Хоул, как о нём говорят?

Проверим, есть ли у него сердце?

2. Выбор роли

Наше путешествие по лабиринтам человеческой души и чудесным землям начинается!

Мы должны отыскать сердце чародея Хоула и, как настоящие волшебники, создать особую книгу – виртуальную Книгу заклинаний!

Друг, чтобы войти в меняющийся мир магии, тебе тоже предстоит испытать волшебные метаморфозы. Выбери, кем бы ты хотел стать.

1.Чародеи

Вы обладаете волшебными силами и удивительными знаниями. Вам подвластны стихии, люди, животные, магические существа и предметы. Никто не может устоять перед вашими чарами!

Задания:

- Изучите жанр фэнтези. Выпишите определение и основные черты жанра.
- Докажите, что роман Д.У. Джонс «Ходячий замок» относится к жанру детского фэнтези.
- Найдите магические вещи, их свойства и волшебные существа, упоминающиеся в книге. Составьте их список с описаниями. Загрузите материал в виртуальную Книгу заклинаний (можете использовать иллюстрации и цитаты).
- Наизусть выучите стихотворение-заклинание Джона Донна «Song: Go and catch a falling star» (на языке перевода или оригинала).

Отчётное задание: представить презентацию с наработанным материалом.

Источники:

1. http://www.hintfox.com/article/osobennosti-zhanra-fentezi.html
2. https://ru.wikipedia.org/wiki/%D0%94%D0%B5%D1%82%D1%81%D0%BA%D0%BE%D0%B5_%D1%84%D1%8D%D0%BD%D1%82%D0%B5%D0%B7%D0%B8
3. https://www.litmir.me/br/?b=160&p=1
4. https://anukk.wordpress.com/2011/06/22/donne-john-%D1%81-%D0%B4%D0%B2%D1%83%D0%BC%D1%8F-%D0%BF%D0%B5%D1%80%D0%B5%D0%B2%D0%BE%D0%B4%D0%B0%D0%BC%D0%B8/

2. Путешественники

Вам открыт весь мир! Вам покоряются моря и океаны, горные хребты и таинственные пещеры, бескрайние равнины и густые леса. В любой части мира вы чувствуете себя, как дома.

- Изучите понятие хронотопа в литературе. Выпишите определение и разновидности хронотопа.
- Выявите своеобразие хронотопа (место и время) романа (где и когда происходят события: мир, страна, ландшафт, здания). Выпишите основные черты и места.
- Найдите в тексте описание Ходячего замка (его внешний и внутренний вид, содержание комнат, интерьер, волшебные способности), выпишите их. Отражает ли дом характер своего хозяина? Как?
- Нарисуйте карту местности (или замка), описанной в романе Д.У. Джонс «Ходячий замок». Загрузите её в виртуальную Книгу заклинаний.

Отчётное задание: представить презентацию с наработанным материалом.

Источники:

1. https://myfilology.ru/137/vremia-i-prostranstvo-v-literaturnom-proizvedenii/
2. https://www.litmir.me/br/?b=160&p=1
3. https://www.science-education.ru/ru/article/view?id=9819

3. Художники

Вы – гуру в мире искусства. Ваша тонко чувствующая натура позволяет вам видеть красоту во всём. Вы способны найти необыкновенное в обыкновенном и обыкновенное в необыкновенном.

- Изучите особенности экранизации литературных произведений. Выпишите характерные особенности и основные положения.
- Изучите историю создания аниме Хаяо Миядзаки «Ходячий замок Хоула» и составьте сообщение на эту тему.

- Сравните сюжет аниме и книги, найдите отличия (в изображении мира, характере героев, проблематике). Составьте сопоставительную таблицу.

- Создайте бук-трейлер, используя кадры из аниме. Загрузите его в виртуальную Книгу заклинаний.

Отчётное задание: представить презентацию с наработанным материалом.

Источники:

1. https://cyberleninka.ru/article/n/ekranizatsiya-kak-priem-raskrytiya-ideyno-hudozhestvennogo-soderzhaniya-literaturnogo-proizvedeniya
2. https://www.filmpro.ru/materials/68364
3. https://www.litmir.me/br/?b=160&p=1
4. https://sites.google.com/site/skolareklamyknigi/konsultacionnyj-punkt/kak-sozdat-buktrejler

4. Заклинатели сердец

Вам известны самые скрытые движения души. Вы читаете людей, как открытую книгу, и всегда можете понять их мотивы. Вам доступны неизведанные глубины чужих разумов и сердец.

- Выявите основную проблематику, тему и идею романа Д.У. Джонс «Ходячий замок».

- Создайте развёрнутую характеристику главных героев: Хоула и Софи. Проследите за развитием их отношений.

- Создайте таблицу второстепенных героев с их кратким описанием. Кто из них относится к положительным, а кто к отрицательным героям?

- Составьте список советов для ваших близких, используя материал книги (сюжет, цитаты, диалоги). Загрузите его в виртуальную Книгу заклинаний.

Отчётное задание: представить презентацию с наработанным материалом.

Источники:

1. https://studfile.net/preview/4416096/
2. https://www.litmir.me/br/?b=160&p=1

3. Завершающий этап

Ты прошёл долгий путь, дорогой друг!

Но твои старания были не напрасны: ты вернул сердце чародею Хоулу и создал настоящую Книгу Заклинаний, в которую ты всегда можешь заглянуть [ссылка].

Тебе осталось лишь скачать данный файл [ссылка], распечатать его и сложить, следуя инструкции. И вот – в твоих руках храброе, доброе и ироничное сердце Хоула.

Оставь его себе в память о том, что любовь к людям и к делу способна разрушить самое злое заклятье.

(Здесь будет файл с развёрткой бумажной 3D-модели сердца. Её можно распечатать и сложить, чтобы получить объёмную фигуру).

4. Критерии оценивания

Чародеи:

- презентация содержит информацию, собранную в процессе работы над заданиями (теория по вопросу жанра, проиллюстрированные доказательства, список магических реалей с их характеристикой) – от 0 до 3-х баллов;
- презентация содержит иллюстративный материал – от 0 до 2-х баллов;
- презентация сопровождается устным выступлением участников, хорошо ориентирующихся в излагаемом материале – от 0 до 2-х баллов;
- грамотность изложения – от 0 до 1 балла;
- за выразительное чтение стихотворения – от 0 до 2-х баллов

Максимум за отчётное задание – 10 баллов.

Путешественники:

- презентация содержит информацию, собранную в процессе работы над заданиями (теория по вопросу хронотопа, анализ хронотопа романа, анализ образа дома и его связи с героем) – от 0 до 3-х баллов;
- презентация содержит иллюстративный материал - от 0 до 2-х баллов;
- презентация сопровождается устным выступлением участников, хорошо ориентирующихся в излагаемом материале – от 0 до 2-х баллов;
- грамотность изложения – от 0 до 1 балла;
- за творческое задание – от 0 до 2-х баллов.

Максимум за отчётное задание – 10 баллов.

Художники:

- презентация содержит информацию, собранную в процессе работы над заданиями (теория по вопросу экранизации, сопоставление аниме и книги, история создания аниме) – от 0 до 3-х баллов;
- презентация содержит иллюстративный материал – от 0 до 2-х баллов;
- презентация сопровождается устным выступлением участников, хорошо ориентирующихся в излагаемом материале – от 0 до 2-х баллов;
- грамотность изложения – от 0 до 1 балла;
- за творческое задание – от 0 до 2-х баллов.

Максимум за отчётное задание – 10 баллов.

Заклинатели сердец:

- презентация содержит информацию, собранную в процессе работы над заданиями (теория по вопросам идеи, проблематики и темы, характеристика главных и второстепенных героев, анализ романа) – от 0 до 3-х баллов;

- презентация содержит иллюстративный материал – от 0 до 2-х баллов;

- презентация сопровождается устным выступлением участников, хорошо ориентирующихся в излагаемом материале – от 0 до 2-х баллов;

- грамотность изложения – от 0 до 1 балла;

- за творческое задание – от 0 до 2-х баллов.

Максимум за отчётное задание – 10 баллов.

Помимо этого, оценивается индивидуальная работа участника в рамках проверки оформления Дневника наблюдений. Баллы, начисляемые за отчётное (групповое) задание, прибавляются к количеству баллов, набранных каждым участником индивидуально (за Дневник наблюдений).

Требования, предъявляемые к оформлению Дневника наблюдений:

* каждый участник ведёт свой Дневник наблюдений, в котором отражены заметки по выполнению приведённых заданий

- соответствие материалов вопросам, представленным в задании – до 3-х баллов;

- грамотность изложения – 1до 3-х баллов;

- эстетичность оформления – до 2-х баллов;

- оригинальность – до 2-х баллов.

Максимум за Дневник наблюдений (участника любой из групп) – 10 баллов.

Баллы, полученные за Дневник наблюдений и за групповое итоговое задание суммируются и переводятся в оценку:

18–20 баллов – «отлично», 14–17 баллов – «хорошо», 7–13 баллов – «удовлетворительно», 0–6 баллов – «неудовлетворительно».

Таким образом, сила информационных образовательных технологий в том, что они способны пробудить эмоции и интерес к художественному произведению. Бесспорно, диктат визуальных форм в современном искусстве – явление антикультуры. Однако подлинная визуальная культура «словесна», она не вытесняет текст, а удваивает его, что можно увидеть на примере использование образовательных web-квестов на уроках литературы. Применение в гуманитарных дисциплинах информационных технологий пробуждают в современном школьнике и студенте художника и инженера одновременно, снимая аппозицию естественного и гуманитарного образования.

Литература

1.Валеева Е.В. Визуализация художественного текста. Инновационные методики в преподавании литературы // Школьные технологии. – 2020. – №1. – С. 55–58.

2.Валеева Е.В., Напалков С.В. Web-квесты по литературе как альтернатива традиционному уроку // Русский мир: динамика научного познания: сборник статей участников Международной научно-практической конференции. – Арзамас: Арзамасский филиал ННГУ, 2019. – С. 267–272.

3.Напалков С.В. О некоторых аспектах классификации образовательных web-квестов // Современные образовательные web-технологии в реализации личностного потенциала обучающихся: сборник статей участников Международной научно-практической конференции. – Арзамас: Арзамасский филиал ННГУ, 2020. – С. 80–85.

Раздел 11. ИСТОРИЯ, ОБЩЕСТВОЗНАНИЕ

==========

СТАНОВЛЕНИЕ КУБЫ КАК ЧЛЕНА СОЦИАЛИСТИЧЕСКОГО ЛАГЕРЯ

М.А. Вершинин
Национальный исследовательский Нижегородский государственный
университет им. Н.И. Лобачевского, Арзамасский филиал ННГУ, студент
Россия, Нижегородская обл., г. Арзамас; e-mail: lets-slay@yandex.ru
Научный руководитель: Ефимов О.В., к.ист.н., доцент, oleg.efimov1965@mail.ru

Статья посвящена взаимоотношениям Кубы с США и СССР в период Холодной войны. Рассматривается процесс становление Кубы как члена социалистического лагеря.

Ключевые слова: Куба; США; СССР; Ф. Кастро; Д. Эйзенхауэр; Дж. Кеннеди; Н.С. Хрущёв; Алексеев (Шитов); Организация американских государств (ОАГ); Организация Варшавского договора (ОВД).

Холодная война стала одним из крупнейших событий новейшей истории. Противостояние двух мировых систем: социалистической во главе с СССР и капиталистической во главе с США, повлияло на судьбы многих стран и народов. В 1959 г. революция на Кубе запустила цепь удивительных событий, надолго приковав взгляды всего мира к этой стране.

1 января 1959 г. войска революционного «Движения 26 июля» заняли Сантьяго-де-Куба и Гавану. Режим Фульхенсио Батисты пал, сам диктатор бежал с острова уже 31 декабря 1958 г. Лояльные режиму войска утратили боеспособность в тот же день, и революционеры заняли столицу без боя. Однако данная революция не была социалистической. Движение действовало под лозунгом национального освобождения и представляло собой скорее широкую коалицию различных оппозиционных сил, объединённых в июле 1957 г. подписанием манифеста об образовании «Революционного гражданского фронта». Сам Фидель Кастро также не позиционировал свою борьбу как за борьбу социализм под эгидой идей Маркса или Ленина. Здесь стоит упомянуть, что кубинцы получили от руководства СССР отказ в начале 1950-х гг., когда запросили военную помощь [1, с. 139].

Революция на Кубе изначально воспринималась советским руководством скорее скептически. Во многом такой подход был продиктован специфическим расположением Кубы, из всех стран Латинской Америки ближе к территории США находилась лишь Мексика. Даже в случае победы был риск, что новое революционное правительство быстро окажется под контролем могущественного соседа, поэтому выделить кубинцам существенную материальную помощь, значило, с большой вероятностью впустую растратить ресурсы. По этой причине, после прихода Кастро к власти, Президиум ЦК КПСС ограничился дипломатической поддержкой нового правительства и обсуждениями о возможности отправки на Кубу специалистов для помощи в сельском хозяйстве и промышленности [2, с. 7].

Кубинская революция оказалась недооценённой и со стороны администрации президента США. Фидель воспринимался американским истеблишментом скорее как очередной латиноамериканский правитель, пришедший к власти на волне народного гнева, действующий в своих корыстных интересах. Отчасти именно поэтому единственное, что серьёзно волновало президента Эйзенхауэра и его команду, – насколько антикоммунистическим окажется новое кубинское правительство, а также то, насколько оно готово следовать рекомендациям США. Кастро и его сторонникам было вполне известно отношение к тем, кто пытался поколебать данную формулу. В 1954 г. правление Якоба Арбенса Гватемалой было прервано государственным переворотом, инициатором которого было ЦРУ. После прихода к власти президент вёл слишком независимую политику: отказался послать контингент в Корею, легализовал коммунистическую Гватемальскую партию труда, национализировал земли американской United Fruit Company. Стоит отдельно упомянуть о политике США в данном регионе до и после событий в Гватемале. До 1954 г. США по заветам Ф. Рузвельта проводили политику «доброго соседа», стараясь не вмешивается в дела стран Латинской Америки. В рамках этой политике ещё в 1948 г. была создана Организация американских государств (ОАГ). Всё изменилось в 1954 г. на съезде представителей членов ОАГ в Каракасе. Новая резолюция организации, принятая на этой встрече, обязывала всех её членов совместно бороться не только с распространением коммунистических идей, но и с коммунистическими режимами в регионе. США продавили данное решение поставив крест на политике невмешательства. В перспективе данная резолюция придавала легитимность операции по типу гватемальской и против революционной Кубы, если администрация президента сочтёт это необходимым [3, с. 4].

Практически сразу же после победы «Движения 26 июля» Кастро отправился в США. Однако президент Эйзенхауэр, сославшись на занятость, отправил на встречу с лидером кубинской революции вице-президента Р. Никсона. Главной его задачей было определить степень симпатии Кастро и его сторонников коммунистическим идеям. Единственным результатом беседы, длившейся несколько часов, стал доклад Никсона президенту [4, с. 247].

Поняв, что американское правительство явно не окажет поддержки новому кубинскому режиму, Кастро и его сторонники начали действовать решительнее. В 1959 г. был проведен ряд крупных национализаций. Впрочем, прежним владельцам предложили соответствующие пакеты ценных бумаг. Следующий удар кубинская администрация обрушила на частный банковский сектор. Помимо кубинских, национализации были подвергнуты все филиалы банков, принадлежавших гражданам США. Реакция последовала незамедлительно. США отказались покупать кубинский сахар и продавать нефть. Для такой страны, как Куба, сложившаяся ситуация грозила глубоким экономическим кризисом. Однако к тому времени кубинским правительством уже были установлены дипломатические отношения со странами Варшавского договора, и оно вновь обратилось к Советскому Союзу за помощью. Кубе нужна была экономическая и военная поддержка, чтобы сохранить свободу. СССР нужен был верный союзник в опасной близости от США. Обе стороны получили желаемое [5, с. 34].

Сентябрь 1959 г. можно считать тем моментом, когда интересы СССР и США столкнулись в Карибском бассейне. До этого советское руководство уже не раз получало сведения от польского посла в Москве, что Кубе нужно оружие, и получить она его хотела любыми способами. Так, правительство Острова свободы через своё дипломатическое представительство в Швейцарии хотело договорится о закупке военного снаряжения у Польши. Ранее от кубинской стороны поступали просьбы о поставках товаров потребления. Будучи членом ОВД, Польша конечно же не могла принимать такие решения без консультации с союзниками, поэтому польский посол запросил у советского руководства разрешение. Президиум ЦК не сразу принял решение, международный отдел ЦК КПСС и МИД СССР предостерегали от подобных действий, ссылаясь на возможные дипломатические последствия. Узнай США о подобной сделке, и дипломатические отношения, которые пытались наладить Хрущёв и Громыко после визита в Америку, будут резко испорчены. Было решено дождаться возвращения Хрущева и исходить уже из его позиции по данному вопросу. Вернувшись из дипломатической поездки, советский премьер скептически отнёсся к опасениям американистов из МИДа. Латинская Америка традиционно считалась зоной влияния США, данное положение дел было результатом договора между Сталиным и Рузвельтом. Нарушая его, Хрущёв рисковал [6, с. 104].

Члены Президиума ЦК решение Хрущёва восприняли неоднозначно. Так, после отстранения Хрущёва от власти член Президиума Полянский высказывался о нём как о не имеющим особых перспектив, и в целом беспочвенным [3, с. 124].

В рамках миссии по установлению контакта с высшим руководством Кубы в Гавану был отправлен агент КГБ Алексеев (настоящая фамилия Шитов). Он прибыл туда в качестве сотрудника Комитета по культурным связям при Совете Министров СССР. Выбор пал на Алексеева не случайно, он был одним из тех сотрудников КГБ, что признавали уникальность феномена кубинской революции. Агент прибыл на Остров свободы 1 октября 1959 г. В аэропорту его встретил редактор местной коммунистической газеты «Ла нотсиас де ой» К.Р. Родригес. Этот человек был значимой фигурой в революции. Именно он отвечал за сотрудничество между «Движением 26 июля» и коммунистами, а в 1958 г., помимо этого, он являлся одним из советников Ф. Кастро. С помощью кубинского радиожурналиста Алексееву удалось организовать встречу с Э. Геварой, которая состоялась ночью 12 октября. А уже 16 октября Алексееву удалось встретиться и с самим Ф. Кастро, и с его исполнительным директором Национального института аграрной реформы (INRA) А.Н. Хименесом. Лидер кубинской революции однозначно дал понять Алексееву, что Куба намеренно двигалась по пути социализма и готова довериться СССР [7, с. 37].

Уже в 1959 г. на Кубу прибыл первый заместитель главы правительства СССР А.И. Микоян для установления договоренностей о предоставлении помощи кубинскому правительству. Уже на месте Микоян и Алексеев разработали план экономической помощи Кубе. Предполагалось также поставить Кастро оружие, но не напрямую, а делать это через страны-участницы ОВД. В итоге Куба получила контракты на поставку сахара, нефти и приезд советских специалистов различных отраслей народного хозяйства СССР для создания аналогичных отраслей, а также ведение делопроизводства [8, с. 64].

2 сентября 1960 г. ознаменовалось выступлением Кастро на огромном митинге. В присутствии миллионов слушателей кубинский лидер осмелился открыто объявить о несостоятельности Организации американских государств (ОАГ) действующей в интересах США [4, с. 144].

Через три недели после митинга Хрущёв наконец-то смог лично встретился с Ф. Кастро в Нью-Йорке. Произошло это в советском представительстве [9, с. 202].

В целом кубинская политика действовала, опираясь на опыт Советского Союза. Единственным существенным отличием здесь стал закон, согласно которому жильцы становились полноправными собственниками своих квартир [6, с. 70].

Все эти действия кубинского правительства не остались без внимания США. Осознавая, что на данный момент совершить государственный переворот на Кубе по примеру Гватемалы не представляется возможным, в марте 1960 г. администрация президента Эйзенхауэра приняла решение о разработке плана свержения Кастро путем интервенции. Подготовка добровольцев из числа кубинских эмигрантов и наемников из других латиноамериканских стран проходила на территории Гватемалы [10, с. 59–69].

6 января 1961 г. Хрущев в своей речи признал Кубу законным членом социалистического блока. В этот момент Хрущёв ясно дал понять всему миру: любая попытка подорвать режим Кастро будет рассматриваться как серьезный вызов СССР как лидеру социалистического блока и личному авторитету Хрущева [11, с. 230].

За несколько недель до инаугурации нового американского президента Дж. Кеннеди кубинское правительство получило от КГБ тревожные новости. Сообщение базировалось на источнике из ЦРУ и предрекала неминуемое вторжение на Кубу [13, с. 79].

15 апреля самолеты интервентов начали бомбардировку кубинских аэропортов, после чего началась высадка в заливе Кочинос. Им удалось отбросить оборонявшихся кубинцев вглубь острова и занять плацдарм на Плайя Хирон. К счастью для кубинцев и Кремля, кубинские Т-33 уцелели при бомбардировке и смогли остановить снабжение противника, временно остановив его наступление. Ф. Кастро координировал силы кубинцев из Гаваны, стягивая части кубинской армии к зоне боестолкновения. Решающим эпизодом битвы в заливе, окончательно подорвавшим надежду кубинских эмигрантов на победу, стало уничтожения важных транспортных кораблей. Одному из самолётов Т-33 удалось уничтожить корабли оперативного контроля нападавших, один из которых к тому же перевозил средства связи и снаряжение сил вторжения. Уже 18 апреля Кеннеди сообщили, что операция находилась на грани срыва, остатки экспедиционного корпуса были окружены на побережье [13, с. 176].

Операция в заливе Кочинос поставила США в крайне неудобное положение. Кеннеди получил в опасной близости от своей страны теперь уже однозначно враждебное, коммунистическое государство, тесно связанное и активно поддерживаемое Советским Союзом [13, с. 97].

К 1962 г. напряжение между США и Кубой продолжало расти, а ЦРУ уже готовило новую операцию против режима Кастро под названием «Мангуст» [13, с. 190].

Лидеры и Кубы, и СССР были убеждены, что в сложившейся ситуации конфликт с США неизбежен. Уже 28 мая на Кубу вылетели главнокомандующий РВСН маршал С.С. Бирюзов, генерал-полковник С.П. Иванов и чрезвычайный и полномочный посол СССР А.И. Алексеев. 29 мая состоялась встреча делегации с Кастро, на которой было изложено предложение советской стороны. Лидер кубинской революции решил не принимать столь важное решение единолично, ответив, что ему необходимо посоветоваться с соратниками. Для советской стороны остался тайной характер этого обсуждения, однако его конечный результат был однозначен: кубинское руководство дало согласие на размещение советских ядерных ракет [11, с. 74].

Таким образом, шаг за шагом Куба полностью перешла в стан социалистических государств и врагов США. Беспечность администрации Эйзенхауэра и неуступчивость Кеннеди буквально не оставили кубинскому правительству иного выбора. Характерно и то, что кубинское общество не было изначально настроено прокоммунистически, а Кастро всё же делал попытки в начале своего правления договориться с могущественным соседом. Упорное нежелание правительства США видеть в Латинской Америке даже один хоть сколько бы то ни было самостоятельный режим сыграло с ним злую шутку. Шаг за шагом давление на Кубу подталкивало ее к контактам со странами ОВД. В свою очередь, Советский Союз всячески убеждал кубинское руководство в своем дружелюбии и решительности, приходя на выручку в самых трудных ситуациях. Видя это сближение, США только усиливали давление, вплоть до попыток свергнуть Кастро силой, и в конце концов они не оставили кубинской революции выбора. Вопрос, искренним ли было желание руководства СССР помочь Кубе или это была лишь прагматичная стратегия, чтобы нивелировать угрозу ядерных ракет в Турции, в определенный момент потерял для Фиделя и его соратников всякий смысл, ведь правительство США создавало для Кубы смертельно опасные проблемы, а СССР предлагал их решить.

Литература

1. Мутагиров Д.З. Подлинные причины Карибского кризиса // Политическая экспертиза: ПОЛИТЭКС, 2013. – Т. 9. – №2.
2. Дипломаты вспоминают. Мир глазами ветеранов дипломатической службы / под. ред. П.П. Петрика, Б.И. Поклада, Ю.Д. Кашлева и др. – М., 1997.
3. Фурсенко А.А., Нафтали Т. Адская игра / пер. с англ. – М., 1999.
4. Кастро Ф. Моя жизнь. Биография на два голоса. – М.: РИПОЛ классик, 2009.
5. Серго А.М. Куба строит социализм. – М., 1976.
6. Микоян С.А. Куба строит социализм. – М., 1976.
7. Алексеев А. Карибский кризис. Как это было // Эхо планеты. –1988. – №33.
8. Микоян С.А. Анатомия Карибского кризиса. – М.: Academia, 2006.
9. Хрущёв Н.С. Время. Люди. Власть. (Воспоминания). Книга I. – М.: ИИК «Московские Новости», 1999.
10. Сергеев Ф. Тайная война против Кубы. – М.: Прогресс, 1982.
11. Хрущев С.Н. Рождение сверхдержавы: Книга об отце. – М., 2002.

ОЦЕНКИ ПОЛИТИЧЕСКОЙ ДЕЯТЕЛЬНОСТИ ИНДИРЫ ГАНДИ В ОТЕЧЕСТВЕННОЙ И ИНДИЙСКОЙ ИСТОРИОГРАФИИ

А.А. Зайцев
Национальный исследовательский Нижегородский государственный университет им. Н.И. Лобачевского, магистрант
Россия, Нижегородская обл., г. Нижний Новгород; e-mail: andrey.zaytsev1998@yandex.ru
Научный руководитель: Струкова М.И., к.ист.н., доцент, m.strukova@yandex.ru

В статье анализируются оценки политической деятельности третьего премьер-министра Индии Индиры Ганди в отечественной и индийской историографии. Указаны основные исследования отечественных и индийских учёных, проведён сравнительный анализ восприятия учёными из Индии и СССР/РФ внутренней и внешней политики И. Ганди в 1966–1984 гг. Выявлены основные характеристики правления И. Ганди в историографии, действий премьер-министра, которые одобряются и критикуются историками из СССР/РФ и Индии.

Ключевые слова: Индира Ганди; историография; политическая деятельность.

Третий премьер-министр Индии, представительница династии Неру – Ганди и единственная женщина на посту премьер-министра Индии Индира Ганди своей политической деятельностью вызвала немалый интерес исследователей как в Индии, так и за границей, особенно в нашей стране, с которой она строила очень доверительные отношения. Её деятельности посвящено множество научных публикаций, начиная с 1970-х гг., и им посвящена данная статья.

Отечественные учёные в своих исследованиях как правило изучали реформы И. Ганди, подробно освещалась «Программа 10 пунктов», провозглашенная И. Ганди в 1967 г. после всеобщих выборов. Именно эта программа, которую в СССР называли воскресителем строительства социалистического общества, вызвала затем раскол ИНК, в котором учёные обвиняли и Морарджи Десаи, и «старую гвардию» партии, ставшей оплотом консерватизма. По их мнению, в этом расколе «старая гвардия» проиграла, поскольку И. Ганди апеллировала к народу и стала национальным лидером. Особенно интересовала учёных «зелёная революция» конца 1960-х – начала 1970-х гг. – усовершенствование сельского хозяйства через прогрессивные методы обработки земли: «Зелёная революция позволила оживить сельское хозяйство, повысить его продуктивность, продвинуться по пути обеспечения страны собственным продовольствием и избавления от поставок зерна из США» [3, с. 199]. Также отечественные авторы восхваляли экономическую политику И. Ганди, в частности, национализацию банков в Индии. «Национализация банков создавала дополнительные стимулы для развития планирования и государственного сектора, для влияния государства на все области социально-экономической жизни» [3, с. 196].

Однако больше внимания уделялось не столько внутренней, сколько внешней политике И. Ганди, в частности, укреплению отношений Индии с СССР. Исследователи отмечали, что И. Ганди продолжила политику отца по сближению с СССР, весьма подробно был проанализирован Договор о мире, дружбе и сотрудничестве от 9 декабря 1971 г. Этот договор в советский период называли «торжеством политики мирного сосуществования государств с различным общественным строем, показателем масштабов сотрудничества, которое возможно при взаимном доверии и уважении» [3, с. 201]. Подчёркивалось развитие экономических, политических и культурных связей между СССР и Индией при И. Ганди, которая сочеталась с продолжением курса Дж. Неру на борьбу с империализмом. «Индира Ганди глубоко понимала обусловленность дружбы с СССР с национальными интересами Индии и её органичную связь с антиимпериалистической борьбой» [3, с. 222]. События, связанные с режимом чрезвычайного положения в 1975–1977 гг. и подъёмом сикхского сепаратизма в начале 1980-х гг., пока в отечественной историографии описаны в общих чертах, их называют самыми сложными периодами и в жизни И. Ганди, и в постколониальной истории Индии в целом. «Чрезвычайное положение стало водоразделом в истории независимой Индии. Оно показало хрупкость демократических институтов, которым противостояли многообразные неконституционные организации и формирования, созданные в различных районах еще до принятия чрезвычайных мер» [4, с. 416].

Тем не менее оценки отечественных исследователей деятельности И. Ганди, как правило, положительные. Р.А. Ульяновский пишет, что она «не была ни просоветским, ни проамериканским политиком. Она была последовательным индийским патриотом-националистом, реформистом, центристом. В этих рамках И. Ганди продолжала, а в ряде случаев и успешно развивала традиции Дж. Неру» [3, с. 219]. По мнению ученого, она сумела сохранить внешнеполитическую линию отца в напряжённых условиях, прокормить население страны, чего не удалось сделать её отцу, Дж. Неру, решительно защищала целостность и независимость своей страны через сильную центральную власть, развитие экономики с преобладанием государственного сектора, хотя многие экономические и социальные преобразования ей совершить не удалось. Е.С. Юрлова составила такую характеристику её деятельности: «Годы ее пребывания у власти были отмечены крупными достижениями во внутренней и внешней политике. Одновременно возникли острые проблемы в социально-экономической и политической жизни страны. При этом И. Ганди не избежала ошибок и просчетов. Это можно объяснить как объективными причинами, в первую очередь необычайной сложностью происходивших в Индии процессов, так и субъективными факторами, в том числе личностью самой И. Ганди – волевого, временами жесткого политического деятеля, которого не обошло искушение властью при принятии ряда решений, повлиявших на развитие Индии и на ее собственную судьбу» [4, с. 416]. Однако исследования её деятельности в нашей стране продолжаются, и оценки ещё не являются окончательными.

У себя на родине И. Ганди считается личностью неоднозначной. Многие авторы подвергают её деятельность тотальной критике. Например, Ума Васудев очень резко и крайне отрицательно относился к И. Ганди, она предстаёт откровенной интриганткой и авторитарной правительницей, при этом объективный анализ её деятельности у Васудева отсутствует. Аджит Рой в своей статье пишет, что главной ошибкой Индиры Ганди было то, что она кардинально не перестроила общественные отношения в Индии, а модернизацию она проводила авторитарным путём, поэтому он называет её бонапартисткой, лавировавшей на противоречиях внутри партии и мешавшей её единству. Судипта Кавирадж писал о политиках времени правления И. Ганди. Он рассуждает о том, как

И. Ганди пришла к власти, для Кавираджа её приход к власти был не логичным, не династическим, это произошло из-за кризиса ИНК и нерешительности самой И. Ганди. Период правления И. Ганди для Кавираджа – усугубление структурного кризиса ИНК, который не способствовал развитию страны.

Лишь у немногих авторов деятельность И. Ганди не подвергалась тотальной критике. Индийские авторы акцентировали внимание на тех же проблемах, что и их отечественные коллеги: реформы 1960-х гг., «зелёная революция», внешняя политика, режим чрезвычайного положения, сикхская проблема и операция «Голубая звезда» 1984 г., через полгода после которой И. Ганди погибла. Реформы оценивались нейтрально, поскольку существенного улучшения экономической ситуации в Индии не случилось. Зато их считали причиной раскола ИНК в 1960-е гг. Для Джилла раскол партии стал новой вехой в истории страны: «Он (раскол) обозначил отречение Конгресса от принципа консенсуса и компромисса. Теперь стремление одного человека к власти сокрушило всю оппозицию и установило стиль политики, который изменил лицо индийского государственного устройства» [2, с. 207], при этом он называет раскол запоздалым, а результатом его стало укрепление позиций И. Ганди и радикализация политической верхушки.

Однозначно негативно оценивались введение чрезвычайного положения и борьба с сикхским сепаратизмом, они считаются самыми трагическими событиями в постколониальной истории Индии. Согласно работе Найантары Сахгал, И. Ганди не смогла в нужный момент объединить страну в борьбе с оппозицией, её примирительный курс оказался неудачным, и пришлось прибегать к чрезвычайному положению. Сущностью чрезвычайного положения Сахгал считала гарантию сохранить И. Ганди свою должность. Индер Малхотра акцентировал больше внимания на экономические проблемы Индии в начале 1970-х гг., а именно на дефиците продовольствия, росту инфляции, а причиной кризиса называл популизм И. Ганди и последствия раскола ИНК. «Возможности Индиры бороться с этим кризисом, который за месяцы достиг больших размеров, могли быть больше в своей партии, известной как Новый Конгресс, если бы не ужасный беспорядок в ней и Индира, всё более разрушительно, не позволила своему великолепию и блестящему имиджу быть уничтоженным» [8, с. 143]. По мнению Малхотры, сохранение единства партии помогло бы избежать кризиса и чрезвычайного положения, способствовало выполнению тех программ И. Ганди, которые считались популистскими. П. Джайакар подчёркивает, что чрезвычайное положение было вынужденным шагом И. Ганди: «Индира не хотела поддерживать меры чрезвычайного положения, если она хотела сохранить свою независимость. Она хотела бороться с оппозицией открыто, на политической арене. Но сейчас она была зажата, поддерживая свою нарастающую истерию, она чувствовала обман, убеждалась, что был устроен заговор, чтобы уничтожить её, и поэтому она инвестировала своё будущее в сына Санджая» [6, с. 208]. Тем не менее отмечались бойцовские качества И. Ганди, её несломленный в ходе жизненных испытаний дух. Политику во время чрезвычайного положения авторы критиковали, называли слишком жестокой, а намерения И. Ганди не совпадали с реальностью. Операцию «Голубая звезда» называют самым трагичным эпизодом в истории независимой Индии, а также откровенным преследованием интересов партии ИНК, которая противоречила здравому смыслу. И Джилл, и Джайакар считают, что этой операции можно было избежать, чтобы не провоцировать сикхов на ответные действия, а именно на убийство самой И. Ганди 31 октября того же года. Джилл считает это убийство неизбежным: «Ее нельзя было спасти, даже если бы ситуация была иной. И все же важно подчеркнуть перечисленные упущения, так как они указывают не только на провал системы безопасности премьер-министра, но на распад самой системы» [2, с. 271].

Внешней политике индийские авторы уделяли меньше внимания, и только эта сфера деятельности не удостоилась критических оценок со стороны учёных. В основном, изложение внешнеполитических действий И. Ганди сводится к перечислению фактов, в частности о войне за независимость Бангладеш. Малхотра, С.С. Джилл, П. Джайакар называет войну за независимость Бангладеш «звёздным часом» И. Ганди. Он подробно описал предпосылки и события войны и считал, что для И. Ганди в этой войне открылось большое количество возможностей решить вопросы в отношениях с Пакистаном и дискредитировать тогдашнее правительство М. Яхья Хана, при этом проявляя максимальную осторожность в своих действиях. Её победа в этом конфликте объясняется гармоничным использованием военных, политических и дипломатических ответных шагов на действия противника. Это может говорить о том, что у индийских учёных нет чётко выраженной внешнеполитической ориентации.

Найантара Сахгал в целом считает И. Ганди бескомпромиссным и уязвимым политиком с харизмой и умением манипулировать в тех или иных ситуациях. «Её стиль сформировался по её характерным чертам и подавлению своей личности – её уединение, её скрытность, её подозрительность» [11, с. 240]. Сахгал пишет, что И. Ганди верила в достижение своих целей, что она способна стать квалифицированным политиком и лидером Индии, и в некоторых аспектах быть лучше отца, но не всё у неё получилось. Индер Малхотра в своём заключении пишет следующее: «Пока мнения о роли и месте Индиры в истории независимой Индии расходятся, двух мнений быть не может о почти половине всего независимого периода, она была несравнимо выдающейся фигурой индийской сцены. Она была в центре внимания, даже когда была не у власти. С середины 60-х до своей смерти она была “принципиальной точкой отсчёта” для многих индийцев, включая её оппонентов и критиков. Это нормально по отношению к ней, что позиции расходятся» [8, с. 304]. Джилл называет И. Ганди самой трагичной фигурой в истории Индии, у которой было больше испытаний и поражений, чем побед, беззащитной и одинокой, сильной и мужественной, которой пришлось работать с грубиянами и коррупционерами. Джилл считает, что при ней в

Индии расцвела коррупция, что она не принимала твёрдых волевых решений, что у неё были династийные амбиции и она никого не хотела продвигать, кроме своих сыновей. Основной бедой он называл то, что она отождествляла себя со всей страной и приравняла собственное благо к благу страны. Закончил Джилл вывод такими словами: «В каждом гиганте прячется карлик. К сожалению, Индира Ганди позволила карлику одолеть гиганта» [2, с. 318], и это многое говорит о ее правлении.

Из всего вышесказанного можно сделать вывод, что отношение к политической деятельности И. Ганди у отечественных и индийских учёных расходятся. В нашей стране она – пример сильной женщины, отважного руководителя, столкнувшейся с большими трудностями, при этом многие её решения встретили большую поддержку в учёной среде, хотя и отмечались ошибки в её работе. В индийской историографии Индира Ганди – очень неоднозначный политик, в работах отмечают и достижения, и ошибки её правления, причём ошибок насчитывают больше, чем достижений. Введение чрезвычайного положения и операция «Голубая звезда» критикуются больше всех. Следовательно, однозначного мнения о её политике в научной среде не сложилось, в России и Индии на её деятельность смотрят по-разному. Возможно, будущие исследования помогут более объективно посмотреть на личность И. Ганди и оценить её успехи и ошибки во внутренней и внешней политике.

Литература

1. Горев А.В. Роса на лотосе. Индира Ганди: мечты и свершения. – М.: Политиздат, 1987. – 319 с.
2. Джилл С.С. Династия Ганди. Серии «Исторические силуэты» / пер. с англ. Г.В. Зряниной. – Ростов н/Д.: Феникс, 1997. – 416 с.
3. Ульяновский Р.А. Три лидера великого индийского народа: Мохандас Карамчанд Ганди, Джавахарлал Неру, Индира Ганди. – М.: Политиздат, 1986. – 229 с.
4. Юрлова, Е.С. Женщины Индии. Традиции и современность / ред. Т.Л. Шаумян. – М.: Институт востоковедения РАН, 2014. – 520 с.
5. Юрлова Е.С. Индира Ганди: путь к власти // Восток. Афро-азиатские общества: история и современность. – 2008. – №4. – С. 96–108.
6. Jayakar P. Indira Gandhi: an intimate biography. – N.Y.: Pantheon Books, 1992. – 417 p.
7. Kaviraj S. Indira Gandhi and Indian Politics. // Economic and Political Weekly. – Sep. 20–27, 1986. – Vol. 21, No. 38/39. – P. 1697–1708.
8. Malhotra I. Indira Gandhi. A Personal and Political Biography. – London, Sydney: Hodder&Stoughton, 1989. – 363 p.
9. Roy A. The Failure of Indira Gandhi. // Economic and Political Weekly. – Nov. 10, 1984. – Vol. 19, No. 45. – P. 1896–1897.
10. Sahgal N. Indira Gandhi, her road to power. – N.Y.: F. Ungar, 1982. – 260 p.
11. Vasudev U. Indira Gandhi. Revolution in Restraint. – Delhi, Bombay: Vikas Publishing House Pvt Ltd, 1974. – 582 p.
12. Vasudev U. Two Faces of Indira Gandhi. – Delhi: Vikas Publishing House Pvt Ltd, 1977. – 208 p.

Ф.Ф. БЕЛЛИНСГАУЗЕН: ДОСТОЙНЫЙ ПРИМЕР СЛУЖЕНИЯ ОТЕЧЕСТВУ

В.С. Ильина

Национальный исследовательский Нижегородский государственный университет им. Н.И. Лобачевского, Арзамасский филиал ННГУ, студент

Россия, Нижегородская обл., г. Арзамас; e-mail: ferenike201544@gmail.com

Научный руководитель: Грубов В.И., к.ист.н., доцент, grubov_v@mail.ru

Статья посвящена личности выдающегося российского мореплавателя, адмирала Ф.Ф. Беллинсгаузена – одного из первооткрывателей Антарктиды. Рассматривается его карьера морского офицера, а также деятельность на административных должностях. Основное внимание уделено кругосветной Антарктической экспедиции 1819–1821 гг., начальником которой являлся Ф.Ф. Беллинсгаузен.

Ключевые слова: Ф.Ф. Беллинсгаузен; мореплаватель; «Восток» и «Мирный»; Антарктида.

Выдающийся мореплаватель, будущий адмирал российского флота Фаддей Фаддеевич (Фабиан Готтлиб Таддеус) фон Беллинсгаузен родился в дворянской семье прибалтийских немцев 9 (20) сентября 1779 г. на острове Эзель (в настоящее время Сааремаа в Эстонии). Еще ребенком он мечтал стать моряком: «Я родился среди моря; как рыба не может жить без воды, так и я не могу жить без моря» [1, с. 13]. Его мечте было суждено сбыться. В 1789 г. он, 10-летний мальчишка, был зачислен в Морской кадетский корпус в Кронштадте. Он был талантлив в учебе, без труда овладевал специальными морскими науками. Однако отличавшийся «несколько резвым нравом», как писали его биографы, по окончании Морского корпуса гардемарин в своем выпуске Беллинсгаузен не был среди первых. В 1796 г. совершил плавание к берегам Англии, а в следующем году его произвели в мичманы. Несколько следующих лет он служил на судах Ревельской Балтийской эскадры.

Молодой офицер совершенствовал свои знания в военно-морских науках, усердно и с особой ответственностью выполнял служебные задания. В 1803 г. главный командир Кронштадтского порта адмирал П.И. Ханыков порекомендовал его к участию в экспедиции под командованием И.Ф. Крузенштерна. На тот момент Фаддею Фаддеевичу было 25 лет. В ходе плавания Беллинсгаузен служил штурманом на шлюпе «Надежда», совершившем вместе с другим шлюпом («Нева») первое кругосветное плавание в истории Российского флота. Экспедиция

продолжалась три года – с 1803 по 1806 год. В ходе плавания они пересекли три океана, побывав в самых отдаленных уголках Земли. Поскольку география была страстью Фаддея Фаддеевича, в этой экспедиции ему было доверено составление карт. Он с упоением записывал и зарисовывал все увиденное. Иван Федорович (Адам Иоганн) очень ценил Беллинсгаузена как «искусного офицера», «который в то же время являет в себе способность хорошего гидрографа». От Крузенштерна Фаддей Фаддеевич заимствовал точность и добросовестность в записях, постоянную заботу о судне и о здоровье экипажа, невероятную настойчивость в достижении поставленных целей [2, с. 186].

По возвращении из плавания (1806 г.) Ф.Ф. Беллинсгаузен получил чин капитан-лейтенанта и назначение командиром фрегата на Балтийское море. Здесь ему довелось принять участие в русско-шведской войне: в 1809 г. он нес непрерывный шестимесячный дозор в Финском заливе, наблюдая за действиями неприятельских флотов Англии и Швеции. В 1811 г. Беллинсгаузен принял командование гребной флотилией в Риге, а затем был переведен на Черноморский флот. На Черном море Фаддей Фаддеевич уделил значительное внимание вопросам гидрографии, составлению и исправлению карт. В 1816 г. Беллинсгаузен был произведен в капитаны 2-го ранга [3, с. 51].

Осенью 1816 г. Ф.Ф. Беллинсгаузен выполнил серьезное поручение командования, доставив на своем корабле в Стамбул чрезвычайного посла России в Османской империи барона Г.А. Строганова. По возвращении был назначен командиром новейшего 44-пушечного фрегата «Флора». Именно на нем Фаддей Фаддеевич совершил переход из Николаева в Севастополь, а затем между портами Черного моря.

В 1819 г. Фаддей Фаддеевич в срочном порядке был вызван морским министром в Петербург для получения серьезного назначения. По рекомендации И.Ф. Крузенштерна Беллинсгаузен был назначен начальником кругосветной антарктической экспедиции. Ее основную задачу Морское министерство определило следующим образом: «Открытия в возможной близости Антарктического полюса» с целью «приобретения полнейших познаний о нашем земном шаре» [4, с. 437]. Также морским министром была дана инструкция о том, что после прохода восточнее островов Сандвичевой Земли следует спуститься к югу и «продолжать свои изыскания до отдаленнейшей широты, какой только он может достигнуть», что экспедиция должна «употребить всевозможное старание и величайшее усилие для достижения сколько можно ближе к полюсу, отыскивая неизвестные земли, и не оставить сего предприятия иначе как при непреодолимых препятствиях» [5]. Отдельным пунктом Беллинсгаузену было поручено «иметь неусыпное попечение о сохранении здоровья экипажей, а также во всех землях, к коим будут приставать, и в которых будут находиться жители поступать с ними с величайшей приязнью и человеколюбием, избегая, сколько возможно, всех случаев к нанесению обид или неудовольствий, а напротив того, стараясь всемерно привлечь их ласкою и не доходить никогда до строгих мер, разве только в необходимых случаях, когда от сего будет зависеть спасение людей, вверенных его начальству» [5]. Экспедиция состояла из двух военных шлюпов: шлюпом «Восток», длина которого составляла около 40 метров, командовал глава экспедиции Беллинсгаузен; переоборудованным под шлюп тихоходным транспортным судном «Мирный» – М.П. Лазарев [6, с. 39] «”Мирный” был удобнее …как по крепости своей, так вместительности и покою», – писал Лазарев [4, с. 438]. Под крики «ура» и пушечный салют, шлюпы покинули кронштадтскую гавань. Впереди шел флагманский корабль «Восток», а за ним следовал «Мирный». Спустя некоторое время корабли пересекли северный тропик, затем пересекли экватор. В ноябре оба шлюпа прибыли в Рио-де-Жанейро, где наполнили трюмы провиантом и сверили хронометры, а затем направились в воды холодного южного океана, к островам Южная Георгия и Земля Сандвича [7].

Взяв курс в неизвестные просторы Южного океана, 15 декабря экспедиция достигла острова Южная Георгия (у его западного берега был открыт остров Анненкова). Далее, двигаясь на юго-восток, к Сандвичевым островам, Беллинсгаузен и Лазарев открыли ряд небольших вулканических островов, названных в честь русского морского министра маркиза И.И. де Траверсе. Во время плавания велись разносторонние научные наблюдения, проводились важнейшие океанографические исследования, собирались образцы минералов, животных, растений и т.д. [1, с. 13].

Чем дальше шли шлюпы, тем опасней становилось путешествие – валил густой снег, леденели снасти, непроницаемый туман скрывал айсберги гигантских размеров. Вопреки утверждению англичанина Джеймса Кука о невозможности существования материка в высоких южных широтах, русские моряки вечером 16 (28) января 1820 г. все же увидели побережье Антарктиды: «Достигли мы широты 69 градусов 23 минуты южной широты, где встретили матерой лед чрезвычайной высоты… Простирался оный так далеко, как могло только достигать зрение… Отсюда продолжали мы путь свой к востоку, покушаясь по всякой возможности к югу, но всегда встречали льдиный материк» [5]. Вдали для них открылись семь больших островов, а за ними – снова неподвижный лед, загибающийся в обе стороны. Это был берег. Фаддей Фаддеевич писал: «За ледяными полями мелкого льда и островами виден материк льда, коего края отломаны перпендикулярно и который продолжается по мере нашего зрения, возвышаясь к югу подобно берегу» [5]. В феврале шлюпы вышли в Индийский океан. Пытаясь пробиться к южному материку с этой стороны, они еще дважды подходили к берегам Антарктиды. Так произошло величайшее географическое открытие XIX века – открытие Антарктиды – последнего, шестого континента Земли.

В условиях приближения антарктической зимы шлюпы «Восток» и «Мирный» отправились в теплые широты для исследования Тихого океана. В архипелагах Туамоту и Таити были открыты несколько обитаемых атоллов [6, с. 40]. Продолжая следовать на восток, корабли направились для ремонта, отдыха и пополнения запасов в Порт-Джексон (ныне Сидней). На этом пути капитаны намеренно разделились и пошли к месту стоянки разными курсами, чтобы лучше исследовать этот почти неизвестный европейцам район Мирового океана. После остановки в Порт-Джексоне корабли продолжили исследования в южных полярных водах Антарктиды. В январе 1821 г. они открыли остров, названный именем Петра I, а еще через несколько дней – участок Антарктического побережья: высокий мыс, связанный перешейком с горами, уходившими на юго-восток, гористое побережье, усеянное скалами и осыпями. Он получил название Берег Александра I [6, с. 40]. Экспедиция провела исследования в Южном Шетландском архипелаге, где обнаружила ряд новых островов. Они были названы в честь побед в войне с Наполеоном: Бородино, Лейпциг, Березина, Малоярославец, Смоленск, Ватерлоо, Полоцк. Русские мореплаватели впервые произвели их опись, сделали зарисовки, и все острова были точно положены на карту [7]. Результатом экспедиции, продолжавшейся с 1819 по 1821 год, было открытие 29 островов, из которых 19 находились в жарком поясе, 8 – в умеренном и два – в области Южного Полярного океана. Завершить плавание вокруг Антарктиды пришлось раньше намеченного срока из-за течи. После капитального ремонта в Рио-де-Жанейро «Восток» и «Мирный» в июле 1821 г. вернулись в Кронштадт после 751-дневного отсутствия [3, с. 57].

В ходе плавания Ф.Ф. Беллинсгаузен проводил большое количество исследований. Он дал верное объяснение факторов, вызывающих морские течения (например, Канарского), особенностей природы тропических областей и происхождения водорослей Саргассова моря.

По итогам проведенных в экспедиции исследований Беллинсгаузен написал книгу «Двукратные изыскания в Южном Ледовитом океане и плавания вокруг света, в продолжение 1819, 1820 и 1821, совершенные на шлюпах “Восток” и “Мирный”».

Будучи, в первую очередь, военным, во время русско-турецкой войны 1828–1829 гг. Беллинсгаузен в составе Гвардейского экипажа совершил сухопутный поход в Турцию, участвовал в осаде и взятии Варны [6, с. 40]. С 1839 г. он служил главным командиром Кронштадтского порта и военным губернатором Кронштадта [3, с. 57]. Двенадцать с половиной лет он пробыл в этих должностях [8, с. 682]. За это время в Кронштадте были перестроены и выстроены вновь портовые сооружения и здания – доки, госпиталь, казармы, пароходный завод, форты и многое другое. Город украсили парками, были приведены в порядок пароходная пристань и фонтаны, увеличил свои размеры и летний сад [8, с. 683].

Беллинсгаузен значительно улучшил условия жизни экипажей судов, добился увеличения мясного пайка для матросов и многое другое.

Перечитывая описания кругосветных плаваний, Ф.Ф. Беллинсгаузен регулярно следил за успехами в области данной науки, и переносил поправки и новые открытия на свою карту. Любви Фаддея Фаддееевича к просвещению Кронштадт обязан основанием Флотской библиотеки, открытой 10 августа 1832 г. в помещении Благородного собрания. Эта библиотека стала одной из крупнейших в России.

В 1843 г. Беллинсгаузена произвели в чин адмирала. Скончался Фаддей Фаддеевич 13 (25) января 1852 г. в Кронштадте. В 1870 г. ему воздвигли памятник, созданный архитектором И.А. Монигетти и скульптором И.Н. Шрёдером. Именем Ф.Ф. Беллинсгаузена названы: мыс на Южном Сахалине, море в Тихом океане, шельфовый ледник Антарктиды, остров архипелага Туамоту, а также первая советская станция у берегов Западной Антарктиды.

Литература

1. Карпов Г.В. Энциклопедический словарь юного географа-краеведа. – М., 1981.
2. Берг Л.С. Очерки по истории русских географических открытий. – М.,1949.
3. Никифоров Ю.А. Россия. – М., 2008.
4. Магидович И.П. Очерки по истории географических открытий. – М., 1967.
5. Беллинсгаузен Ф.Ф. Двукратные изыскания в Южном Ледовитом океане и плавание вокруг света в продолжение 1819, 20 и 21 годов. – М., 1949.
6. Гацунаев Н.К. Географы и путешественники: Краткий биограф. словарь. – М., 2000.
7. Ельчанинов А.И. Русские географические названия на карте Антарктиды как объект наследия // Культурологический журнал. – 2020. – №1 (39). – С. 1–11.
8. Русский биографический словарь: Т. 2. Алексинский – Бестужев-Рюмин / изд. под наблюдением Пред. Имп. Рус. Ист. О-ва А.А. Половцова. – СПб., 1900 [2]. – Т. 2.

ВЛИЯНИЕ НЕМЕЦКОЙ ФИЛОСОФИИ XIX ВЕКА НА ИСТОРИОСОФСКУЮ КОНЦЕПЦИЮ П.Я. ЧААДАЕВА

И.М. Лебедянцев
ЧОУРО «НЕРПЦ (МП) «Православная гимназия имени Серафима Саровского г. Дзержинска», преподаватель истории и древних языков
Россия, Нижегородская обл., г. Дзержинск; e-mail: leb1000.mm@yandex.ru

В статье рассматривается влияние, которое оказало на формирование взглядов П.Я. Чаадаева немецкая философия XIX века. Чаще всего исследователи указывают на влияние Шеллинга. В статье на основании анализа историософских установок Чаадаева доказывается, что наибольшее влияние на него оказали системы Гердера и Гегеля.

Ключевые слова: Чаадаев; Гердер; философия истории; Гегель; «Философические письма».

В октябре 1836 г. в пятнадцатом номере журнала «Телескоп» было напечатано «Первое философическое письмо» П.Я. Чаадаева. Это небольшое произведение, занимавшее не более десяти журнальных страниц, стало одним из самых важных текстов русской философии.

Про Чаадаева и его историософскую концепцию было написано много трудов, диссертаций, статей. Его «Философические письма» вновь и вновь привлекают внимание исследователей. Одним из важных аспектов внимания историков является влияние европейской философской мысли на систему П.Я. Чаадаева. Традиционно выделяют три главных источника его концепции:

1) во-первых, это труды французских католических богословов, популярных в начале века в консервативных кругах французского общества. Это такие мыслители, как Ж. де Местр, Л. де Бональд, П.-С. Балланш, Ламенне. Эти теологи оказали на Чаадаева огромнейшее влияние. В первую очередь, на его отношение к православию и на филокатолические позиции автора. Иногда в своих рассуждениях Чаадаев допускает даже текстуальные заимствования из сочинений французских католиков [1]. Близкий к Чаадаеву А.И. Тургенев отмечал, что «Первое письмо» точь-в-точь повторяло систему де Местра [3, с. 6];

2) на Чаадаева, безусловно, не меньше, чем произведения французских или немецких философов, повлияла эпоха, в которую он жил, и царившие в нее настроения. Как отмечает В.В. Зеньковский: «до 1812 года либерализм проповедовался даже “сверху”, – начиная с самого Александра I. Когда в душе Александра I наметился резкий перелом в пользу мистического понимания истории и его собственной роли в ней…, то в это время в русском обществе либеральные и радикальные течения стали кристаллизоваться с уже неудержимой силой» [2, с. 159];

3) другим важным источником мировоззрения Чаадаева, как и для всех русских интеллектуалов той поры, являлась немецкая классическая философия. В частности, Шеллинг. Чаадаев был лично знаком с германским мыслителем и имел с ним переписку. Кроме того, как отмечают исследователи, Чаадаев был знаком с трудами Канта и Гегеля.

На наш взгляд, влияние немецкой философии конца XVIII – начала XIX вв. на систему Чаадаева изучено недостаточно. Традиционно отмечается, что на Басманного философа большое влияние оказал Шеллинг, чего нельзя отрицать. Но знакомство с содержанием концепции Чаадаева показывает, что не меньшее влияние на него оказали другие немецкие мыслители. Чтобы проследить это влияние, необходимо познакомиться с историософией Чаадаева.

Если кратко характеризовать статью Чаадаева, то содержание ее можно свести к двум взаимодополняющим тезисам: 1) западноевропейская цивилизация является передовой и самой на свете развитой (более того, единственной цивилизацией, идущей по верному пути развития); 2) Россия – отсталая страна с темным прошлым, серым настоящим и сомнительным будущим [5, с. 18].

В самом начале своих историософских построений Басманный философ указывает на оторванность России от всех известных цивилизаций и традиций, показывая внеисторичность своей Родины, ее вырванность из потока общеевропейского развития. «Мы не принадлежим ни к одному из известных семейств человеческого рода, – пишет Чаадаев [5, с. 18], – ни к Западу, ни к Востоку, и не имеем традиций ни того, ни другого. Мы стоим как бы вне времени, всемирное воспитание человеческого рода на нас не отразилось».

Кроме того, что Россия априори отстает от стран Запада, она не может быть поставлена в один ряд даже с кочевыми племенами, стоящими на самых низких ступенях общественного развития. «В городах мы похожи на кочевников, хуже кочевников, пасущих стада в наших степях, ибо те более привязаны к своим пустыням, нежели мы – к своим городам» [5, с. 19].

Собственно, никаких исторических примеров или параллелей для подтверждения своих мыслей Чаадаев не приводит. Но невидимая отсылка к определенным историческим фактам, философским концептам, безусловно, знакомым в силу своей популярности читателям, все равно присутствует. Однако в некоторых случаях гиперкритика России выходит у Чаадаева на гиперсубъективный уровень. Так, например, он пишет: «В чужих краях, особенно на юге, где лица так одушевлены и выразительны, я столько раз сравнивал лица моих земляков с лицами местных жителей и бывал поражен этой немотой наших выражений» [5, с. 23]. То есть для Чаадаева даже унылые лица его сограждан служат подтверждением выброшенности России на обочину истории.

Вместе с тем среди пафоса чаадаевских обвинений, среди общих фраз, повторов и полемических фигур, можно найти целый ряд философских идей, разбросанных как самородки (не самой, впрочем, высшей пробы) среди золотоносного песка. Эти идеи составляют ядро философии истории Чаадаева.

Первая, основная, идея заключается в развитии человеческого общества, мировой истории, от низших форм к высшим. С этим связано развитие Духа и высших идей. Идея эта заимствована из немецкой классической философии. Наиболее полно она была раскрыта в «Лекциях по философии истории» Гегеля и «Идеях к философии истории человечества» Гердера. Цель этого развития – построение Царства Божьего на земле. К этой мысли отсылает уже эпиграф «Первого письма». «Adveniit regnum tuum – да придет Царствие Твое» – стих из молитвы Отче наш. Далее, критикуя иные, отличные от западноевропейского, пути развития, автор восклицает: «Неужели вы думаете, что эти нелепые отступления от Божеских и человеческих истин низведут Небо на землю?» [5, с. 28].

Таким образом, цель исторического развития, главная задача духовной эволюции человечества – сведение Неба на землю, создание Эдема. Но как обрести этот потерянный рай? В итоге исторического развития райский сад может (и, наверное, должен) расцвести на фундаменте западноевропейского общества.

Другой мыслью, непосредственно связанной и даже вытекающей из чаадаевской историософии, является роль России в драме общечеловеческой истории. Очень часто «Письмо…» воспринимается как констатация отсталости русского общества, его примитивного состояния по сравнению с западноевропейским. Однако Чаадаев говорит не об отсталости. Он считает, что Россия «выброшена» из потока мировой истории. Она не отстает, ибо отставать может тот, кто идет по той же дороге. Для нее просто нет места в потоке истории. Россия – это нонсенс, варварская страна, долгие годы стоявшая на обочине исторического процесса, а теперь ворвавшаяся в него, как варварское племя в блистающий, державный Рим.

Консолидирующей силой, сплотившей европейские государства в дружную семью, объединенную обшей культурой, являлась, по Чаадаеву, католическая церковь. Она стала той духовной скрепой, соединяющей такие разные народы Запада. Она дала импульс к развитию самых светлых и позитивных общественных начал и т.д. Россия, несмотря на географическую близость к западноевропейским государствам, не смогла войти в эту дружную, любящую семью из-за православия. Оно, по мнению Басманного философа, во все времена являлось носителем реакционных начал, отчего и стало фактором разделения между Россией и Европой.

Таким образом, из рассмотрения концепции Чаадаева становится очевидным, что его философско-историческая модель восходит, в первую очередь, к романтизму (Гердер) и немецкой классической философии (Гегель). Если кратко охарактеризовать главный принцип философии Гердрера, то его концепцию можно назвать хронографической. Действующая сила истории – Дух. Содержание истории – развитие Духа. И развитие это идет с Востока на Запад. Сначала носителями духовных начал были цивилизации Востока. Отжив свой век, эти цивилизации передавали эстафетную палочку другим народам и культурам. И так, от Индии и Китая, расположенных на самом Востоке Евразии, эта эстафетная палочка дошла до современной Гердеру и Чаадаеву Западной Европы. Также воспринимался исторический процесс и крупнейшим германским мыслителем девятнадцатого столетия Г.В.Ф. Гегелем. Его «Лекции по философии истории» были опубликованы посмертно и уже после выхода в свет первого «философического письма», но содержание «Лекций…» должно было быть знакомо Чаадаеву, который посещал лекции Гегеля во время своего заграничного вояжа. То есть история развивается одновременно в двух плоскостях: в социальной и в географической. В социальной – это становление Духа, рост свободы и проч. Конечно, апогей этого развития – Европа. В географическом плане – это движение с Востока на Запад. Таким образом, по мере приближения к Атлантическому океану мысль и дух и самосознание человечества крепнут, достигая своей вершины в германо-романском мире. Эта мысль видна уже и в первом его письме, но наиболее подробно раскрыта в «Апологии сумасшедшего» – статье, написанной Чаадаевым вскоре после скандальной публикации его «Первого письма». «Мир искони делился на две части – Восток и Запад… Первым выступил Восток и излил на землю потоки света из глубины своего уединенного созерцания; затем пришел Запад со своей всеобъемлющей деятельностью, своим живым и всемогущим анализом, овладел его трудами, кончил, начатое Востоком, и, наконец, поглотил его в своем широком обхвате» [4, с. 145–146]. Тем, кто знаком с текстами немецкой классики и романтизма, не составит труда разглядеть за этим пассажем философско-исторические построения германских мыслителей конца XVIII – начала XIX вв. Да и в «Письме…» находится немало таких размышлений. Он также отталкивается от дихотомии Восток – Запад. Так же как и немецкие авторы он утверждает, что существует «дивная связь человеческих идей в преемстве поколений и история человеческого духа, приведшие его во всем остальном мире к его теперешнему состоянию» [1, с. 18].

Литература

1. Велижев М. Язык и контекст в русской интеллектуальной истории: первое «философическое письмо» Чаадаева. – URL: http://www.intelros.ru/readroom/nlo/135-2015/28315-yazyk-i-kontekst-v-russkoy-intellektualnoy-istorii-pervoe-filosoficheskoe-pismo-chaadaeva.html (дата обращения: 09.07.2019).

2. Зеньковский В. История русской философии. – М.: Академический проект, Раритет, 2001. – 880 с.

3. Мильчина А.В., Осповат А.Л. О Чаадаеве и его философии истории // Чаадаев П.Я. Сочинения. – М., 1989.

4. Чаадаев П.Я. Апология сумасшедшего // Чаадаев П.Я. Сочинения. – М., 1989.

5. Чаадаев П.Я. Философические письма // Чаадаев П.Я. Сочинения. – М., 1989.

ПЕРВЫЕ СЕЛЬСКИЕ ШКОЛЫ В ВАДСКОЙ ВОЛОСТИ АРЗАМАССКОГО УЕЗДА

В.Э. Матвеева
Национальный исследовательский Нижегородский государственный
университет им. Н.И. Лобачевского, Арзамасский филиал ННГУ, студент
Россия, Нижегородская обл., г. Арзамас; e-mail: selyamina2000@mail.ru
Научный руководитель: Ефимов О.В., к.ист.н., доцент, oleg.efimov1965@mail.ru

Статья посвящена становлению и развитию народного образования в Вадской волости Арзамасского уезда Нижегородской губернии в конце XIX – начале XX вв. Показано, что обучение школьников здесь было связано с влиянием факторов, обусловленных особенностями сельской школы и сельского социума. Главные особенности сельской школы связаны с ее значительной территориальной и информационной изолированностью.

Ключевые слова: Вадская волость; Арзамасский уезд; Нижегородская губерния; сельская школа; народная педагогика; А.А. Штевен.

История становления и развития сельских школ, народного образования в целом является одной из наиболее интересных страниц отечественной истории, насыщенной именами, проектами и общественно-педагогическими дискуссиями, тесно связанными, с одной стороны, с развитием российской государственности, а с другой – с формированием отечественной педагогической мысли.

Яблонка – село в Вадской волости Арзамасского уезда Нижегородской губернии, основанное на рубеже XVIII–XIX вв., являлось имением помещиков Штевен. До 1880-х гг. школы здесь не было.

В 1882 г. Александра Алексеевна Штевен приехала из Швейцарии в Нижегородскую губернию, в небольшое имение родных своей матери Ульянино. Здесь Александра, которая искала для себя полезной деятельности, открыла свою первую школу. Преподавание она начала в деревянном сарае, который стоял в углу сада. В своей книге «Из записок сельской учительницы» Александра Алексеевна напишет об этом: «Так как школы у нас в селе еще не было, я, от нечего делать, стала учить читать нескольких крестьянских ребят» [6, с. 9]. При этом А. Штевен ставила целью не только обучение крестьянских детей грамоте, но и их нравственное воспитание [1, с. 12].

При Яблонской школе имелась небольшая библиотека, состоявшая из книг, высланных Александре Алексеевне Московским комитетом грамотности. Обучение началось с нескольких детей дворовых, которые занимались обслуживанием барского дома. Число учеников постепенно увеличивалось, в школу принимались девочки и мальчики от 10 до 17 лет.

Александра Алексеевна подробно описывает свою учебную систему, успехи и недостатки своего дела: «Я решилась учить крестьянских ребят тому, что им хотелось знать, и избавлять их от пороков» [6, с. 3]. Правила по отношению к ребенку, пришедшему в школу, были достаточно просты: не ври, не сквернословь и не пей. И вот 7–8 крестьянских детей начали ходить в школу, писать что-то в тетрадках, учиться складывать – в общем, совместно работать. Иногда детей не пускали родители, так как нужно было помогать им по хозяйству.

Ребята, хорошо зная брань и побои, способны были краснеть и плакать от стыда и очень живо чувствовали любовь и ласку. Александра Алексеевна замечала, что ее ребята сильно хотят учиться, что ничем родители не могут так сильно напугать их, как угрозой не пустить в школу.

При ближайшем знакомстве с крестьянским бытом выявлялись их пороки: крайне шаткие понятия о собственности, привычка ко лжи, грубые слова и скверные песни, повальное пьянство, в котором во время церковных праздников и свадеб участвовали и дети. Одним из условий учебы в Яблонской школе с самого начала ее существования было не пить водку. Но его соблюдение нарушалось учениками и в школе, и особенно после её окончания.

Александра Алексеевна воспитывала своих учеников на рассказах из русской истории, читала им главы из Евангелия, вела длинные беседы «о доблестях, о подвигах, о славе» и даже ходила с ними пешком на богомолье в Муром. В начале обучения систематические занятия не получались, так как ученики постоянно отвлекались на сельские работы – ведь детские руки не были лишними на поле, в лесу, на сенокосе. Наказаний за шалости в начале обучения не было, и каждому можно было смело сознаться в них; ни отметок, ни наград за учение, ни принуждений к нему не имелось.

В 1889 г. А.А. Штевен начала переписку с профессором, основателем первой в России сельской школы с общежитием для крестьянских детей – Сергеем Александровичем Рачинским – об организации школьного дела. Благодаря поддержке с его стороны скромные начинания школы Штевен обрели более прочную основу и устройство. Одним из новшеств стало общество трезвости [4, с. 31–47].

Школьное общество трезвости А.А. Штевен постепенно разрасталось, но, к сожалению, подробностей о его работе не найдено. Известно лишь, что при вступлении в общество нужно было дать внутренний обет, ознаменованный служением молебна и целованием иконы. Первое время дети принимали обеты не пить спиртное на время обучения в школе. Возможно, для членов общества проводились духовные беседы, встречи, чтения. Можно предположить, что общество трезвости своим примером распространяло влияние и на другие школы [3, с. 210–220].

В 1892 г. (после голодного года), когда крестьяне особенно активно отмечали престольные праздники и свадьбы, Штевен жаловалась, что многие взрослые члены общества «впали в прежние привычки», что методы

воздействия на крестьян слишком слабы. Рачинский призывал ее к терпению в этом деле. В письмах бывших яблонских учеников к А.А. Штевен есть свидетельства о том, что они сохраняли трезвый образ жизни.

Добившись этого, Александра Алексеевна предприняла меры по борьбе с нецензурной руганью и беспричинной ложью. В результате умело поставленной работы дети перестали высмеивать стариков, издеваться над психически больными людьми.

В школу стали ходить девушки, в основном по вечерам, пускать их в дневную учебу родители не хотели, так как они являлись в хозяйстве дополнительной парой рабочих рук. Сельские «барышни» с удовольствием слушали рассказы из Священной истории, разучивали молитвы.

Весной 1889 г. Яблонская школа была официально объявлена земской, и с этого времени в ней ежегодно стали проводиться выпускные экзамены. Большинство учеников, успешно сдавших испытания, продолжали посещать любимую школу: из них набирался персонал учителей для новых школ грамотности по округе. Для того чтобы обеспечить свои школы учителями, Александра Алексеевна открыла у себя в имении учительский институт на базе Яблонской школы [5, с. 39–41].

Вторую такую школу А.А. Штевен решила организовать в селе Петлино, в то время большой деревне, насчитывающей триста дворов в пяти верстах от села Яблонки [6, с. 15]. Приехав в Петлино, Александра Алексеевна увидела издали толпу гудевших у пожарного сарая мужиков, обсуждавших открытие школы, но тогда она еще боялась этой толпы и стала ждать решения схода.

Ждать ей пришлось долго, но она с радостью узнала, что общество все же согласилось открыть школу, и крестьяне договорились платить по 1 копейке в месяц с души. Через некоторое время староста торжественно вручил ей 3 рубля 15 копеек – жалование учителю за первый учебный месяц.

Петлинскую школу открыли в старом, низком, закопчённом здании – бывшем кабаке. Добровольные помощники вставили и вымыли окна, переделали стойку на столы, раздобыли и принесли скамейки. Посещать школу отважились 38 мальчиков, жаждущих приобщиться к знаниям.

Деньгами Александра Алексеевна в то время почти никакими не располагала, книг пока не было. На первые дни были заготовлены листки почтовой бумаги с нарисованными на них печатным буквами. Потом решено было позаимствовать буквари из земской школы соседнего села, где они уже были пройдены младшим отделением.

Осенью 1890 г. о стихийно возникших школах было объявлено Епархиальному Училищному совету, который снабдил их несколькими учебниками.

Через два года ученики стали бегло читать и понимать прочитанное, писать довольно красиво и правильно. А вот рассказывать они вначале умели только выученное наизусть и, зная четыре действия арифметики, не видели особой разницы между вычитанием и делением. Особое внимание должно было уделяться закону Божию, призванному воспитать народ в верноподданническом духе. Хотя школы грамотности, как и земские, считались светскими, церковь строго контролировала их, в основном силами приходских священников. Учитель должен был достигнуть того, чтобы ученики твердо знали Священную историю, молитвы и краткий катехизис.

В мае 1892 г. ученики школы были представлены к экзамену, и 17 мальчиков получили свидетельства с правом на льготу по воинской повинности. Второй такой экзамен состоялся в апреле 1893 г., и на нем получили свидетельства 27 мальчиков и одна девочка. Этот экзамен был очень строг в отношении знания закона Божия, средней строгости в отношении чтения и письма и очень снисходителен в отношении арифметики.

В конце XIX – первом десятилетии XX века в России сформировались достаточно четкие представления о возможностях развития образования на селе. Сельская среда обладала значительным воспитательным потенциалом, обусловленным ее близостью к природе, относительной простотой и доступностью в обучении крестьянскому труду, а также сохранением в сельской местности традиций народной педагогики.

Становление и развитие сельских школ в Арзамасском, Княгининском, Лукояновском, Сергачском уездах Нижегородской губернии произошло благодаря педагогической деятельности А.А. Штевен. Эта деятельность продолжалась в нашем крае около 10 лет.

Литература

1. Агапова И.А. А.А. Штевен – писатель, педагог, просветитель: памятка читателю / МУ «Вадская ЦБС»; отдел краеведческой литературы. – Вад, 2010. – 12 с.

2. Агапова И.А. Православная Россия в творчестве А.А. Штевен (на материале книги «Из записок сельской учительницы») // Православие в контексте отечественной и мировой литературы. – Арзамас, 2006. – С. 456–466.

3. Агапова И.А. Земская школа // Нижний Новгород. – 2002. – №4. – С. 210–220.

4. Алексеева Т., Ершова А. Александра Штевен: школа знаний и нравственности: из истории духовного просвещения России конца XIX – начала XX в. // Истина и жизнь. – 2005. – №6. – С. 37–41.

5. Кузнецова О.А. «Барышня из Яблонки» – Александра Алексеевна Штевен // Панорама библиотечной жизни области: опыт, новые идеи, тенденции развития. – 2008. – Вып. 4 (52). – С. 39–41.

6. Штевен А.А. Из записок сельской учительницы. – СПб., 1895. – URL.: http://nipol.ucoz.ru/load/nizhegorodskaja_zemlja/arzamasskij_uezd_nizhegorodskoj_gubernii/iz_zapisok_selskoj_uchitelnicy/11-1-0-2994 (дата обращения: 02.10.2020).

ВЕЛИКАЯ ОТЕЧЕСТВЕННАЯ ВОЙНА В ИСТОРИИ НАШЕЙ СЕМЬИ

А.Е. Рьянов[1], В.Е. Рьянова[2]
[1]Арзамасский политехнический институт (филиал) Нижегородского государственного технического университета им. Р.Е. Алексеева, студент
Россия, Нижегородская обл., г. Арзамас; e-mail: ryanov.artem@mail.ru
[2]Национальный исследовательский Нижегородский государственный университет им. Н.И. Лобачевского, Арзамасский филиал ННГУ, преподаватель
Россия, Нижегородская обл., г. Арзамас; e-mail: valery.ryanova@yandex.ru

Статья посвящена боевым подвигам прадедов и других родственников авторов. Все лица, упоминаемые в статье, являлись уроженцами Арзамасского района Нижегородской (Горьковской) области, чьи имена по праву могут быть вписаны в военную историю нашего края. В качестве источников использованы архивные материалы, в том числе документы Центрального архива Министерства обороны РФ, представленные на электронных сайтах для общего доступа, а также воспоминания старожилов. В статье на основе всех доступных источников воссоздан боевой путь предков авторов – участников Великой Отечественной войны, их вклад в достижение Великой Победы над нацизмом.

Ключевые слова: война; Великая Отечественная война; сражения; подвиг; героизм.

Годы Великой Отечественной войны – тяжелейшее время в истории нашей страны. Пожалуй, ни одну семью это событие ни обошло стороной: каждый человек имеет как минимум одного родственника, отдавшего жизнь за свободу нашей страны от немецких захватчиков. В некоторых семьях погибали целые поколения. Хорошо известен подвиг семьи Газдановых, по мотивам которого была написана песня «Журавли». Все семь братьев из осетинского села Дзуарикау погибли во время Великой Отечественной войны [2]. На этом фоне настоящим чудом кажется история Евдокии Лысенко, у которой все 10 сыновей, отправившихся на фронт, вернулись живыми [4].

Война стала черной страницей и для Арзамасской земли. Жители Арзамаса и Арзамасского района вместе со всей страной 22 июня 1941 г. включились в общее дело – достижение Победы над нацистской Германией. 32 638 жителей города и района были призваны в Красную Армию. Более 9 тыс. арзамасцев в ходе войны были награждены боевыми орденами и медалями, 11 человек удостоены звания Героя Советского Союза [3, с. 288]. Тяжелую ношу вынесли на своих плечах труженики тыла. Велика заслуга всех тех, кто трудился на заводах и фабриках, в школах, больницах. Они помогали бойцам и ковали победу над врагом. Учащиеся школ Арзамаса собрали деньги на строительство истребителя Ла-5, на фюзеляже которого появилась надпись «Арзамасский школьник». Передавая самолет в авиационную часть, школьники дали летчику свой пионерский наказ – уничтожить в воздушных боях не менее 15 вражеских самолетов. Каждый арзамасец внес посильную лепту в достижение общей Победы над врагом [1, с. 9].

Из четырех наших прадедов двое (со стороны отца) не вернулись с полей сражений. Оба же прадеда по линии мамы вернулись живыми после войны. В данной статье на основе всех доступных источников мы хотим воссоздать боевой путь наших предков, рассказать о подвиге людей, чья кровь течет в наших жилах.

Наш прадед Рьянов Иван Иванович родился в деревне Сальниково в 1898 г. и был старшим сыном в семье [6]. С началом войны он и три его брата – Алексей Иванович, Василий Иванович и Николай Иванович отправились защищать свою Родину. Живым с фронта вернется только один из братьев – Алексей.

Иван Иванович был призван на фронт в возрасте 43 лет. Он стал бойцом 774-ого стрелкового полка 222-ой стрелковой дивизии, начавшей боевой путь в августе 1941 г. Красноармеец Рьянов погиб в бою 22 февраля 1942 г. и похоронен в деревне Туровка Износковского района Калужской области. Всего в братской могиле покоятся останки 600 бойцов (имена 559 бойцов известны, 41 – неизвестны) [5]. Иван Иванович воевал вместе со своим земляком из села Кожино. После войны боевой товарищ вернется живым и навестит семью погибшего друга – супругу Марию Павловну и двух оставшихся сыновей – Владимира и Николая, тем самым лишив их последней надежды (семья надеялась, что похоронка пришла по ошибке).

Его брат Николай погиб в бою 26 января 1944 г. и первоначально был похоронен в деревне Советская Буда Мозырского района Полесской области (Беларусь). Позднее останки старшего сержанта Рьянова были перенесены в братскую могилу в деревню Осовец [7]. Имя Николая Ивановича выгравировано на стеле у мемориального комплекса Вечный огонь в Арзамасе, так как он единственный из братьев проживал в Арзамасе до начала войны.

Младший – Василий – храбро сражался на Ленинградском фронте, получил медаль «За отвагу». Сохранилось описание его подвига: 10 марта 1944 г. «в бою за высоту безымянную в районе д. Богданово проявил исключительное мужество и отвагу по спасению жизней раненых бойцов и офицеров, за день боевых операций он под огнем противника вынес с поля боя 17 человек тяжело раненых бойцов и офицеров с их личным оружием» [7].

Наш прадед – Ванин Гурьян Григорьевич – родился 14 ноября 1910 г. в селе Ново-Языково Арзамасского района Горьковской области. 27 июня 1941 г. он был призван на фронт Арзамасским РВК. Воевал в составе 20-го артиллерийского полка, в звании рядового. В ходе кровопролитнейших боев полк был разгромлен, а вскоре переформирован. С января 1942 г. Гурьян Григорьевич воевал в составе 47-го отдельного Гвардейского минометного дивизиона 6-го Гвардейского кавалерийского корпуса, был командиром минометного расчета 2-й батареи дивизиона.

В 1942 г. Гурьян Григорьевич получил назначение на московское направление, впоследствии участвовал в битвах за Москву и Сталинград. Освобождая Украину, был ранен в колено близ города Ровно. Воевал в Польше, Чехословакии, Румынии. Встретил победу в Германии, был демобилизован 25 сентября 1945 г. Домой Гурьян Григорьевич вернулся 12 ноября 1945 г. в звании сержанта.

За свои подвиги Г.Г. Ванин был удостоен нескольких военных наград. 18 февраля 1944 г. он был награжден орденом Славы III степени. Сохранилось описание его подвига: «В боях за город Ровно с 27 января по 3 февраля 1944 года при форсировании реки Устье, огнем миномета гвардии сержанта Ванина уничтожено до 30 солдат противника, подавлен огонь 2-х станковых пулеметов, чем самым обеспечил продвижение подразделений вперед. При наступлении на город Ровно поддерживал огнем миномета 2-х танковых пушек, которые в полной исправности были оставлены. Уничтожено до 20 солдат и офицеров противника» [7].

5 апреля 1945 г. Г.Г. Ванин был награжден орденом Отечественной войны второй степени. «При форсировании р. Грон 23 марта 1945 года командир миномета Ванин метким огнем своего миномета уничтожил один станковый пулемет противника, чем самым обеспечил продвижение пехоты вперед. В бою за населенный пункт Кочета 26 марта 1945 года, несмотря на артиллерийский огонь противника по району, смело командовал своим минометом и, ведя огонь по противнику, подавил огонь пушечной батареи и уничтожил до 20 солдат и офицеров противника. В бою за населенный пункт Двори 28 марта 1945 года миномет гвардии сержанта Ванина уничтожил и рассеял до 2-х взводов пехоты противника. В боях за г. Навы Замки огнем своего миномета подавил огонь минометной батареи противника и уничтожил 2 ручных пулемета, чем самым обеспечил продвижение эскадронов вперед» [5].

Гурьян Григорьевич удостоился и других наград: орден Красного знамени, нагрудный знак «25 лет Победы», получал юбилейные медали «30 лет Победы» (награжден 26 ноября 1976 г.); «40 лет Победы в Великой Отечественной войне» (награжден в мае 1985 г.) «50 лет вооруженных сил СССР» (награжден 2 февраля 1970 г.); «60 лет вооруженных сил СССР» (награжден 8 мая 1980 г.); «70 лет вооруженных сил СССР» (награжден 19 февраля 1988 г.); имел медаль за взятие Будапешта; медаль за победу над Германией, а также восемь благодарственных писем за подписью Сталина и Ворошилова. Через 40 лет после окончания войны, 30 апреля 1985 г. получил второй юбилейный орден Отечественной войны II степени.

Гурьян Григорьевич прожил достаточно долгую жизнь, скончался 1 марта 1991 г. на 81-ом году жизни.

Другой наш прадед – Ганюшин Андрей Иванович – родился 7 октября 1905 г. в селе Ездаково. Он не любил вспоминать войну и никогда не рассказывал о своем боевом пути. Спустя годы после смерти прадеда, семья узнает о его подвигах благодаря архивным материалам. Оказалось, что Андрей Иванович служил на Ленинградском фронте радиотелефонистом – обеспечивал связь подразделений с вышестоящим командованием. При обороне Ленинграда в 1943 г. Андрей Иванович получил серьезное ранение в руку, вследствие чего был временно комиссован домой. Ранение давало о себе знать в течение всей жизни. В Центральном архиве Министерства обороны РФ имеется информация о награждении Андрея Ивановича медалью «За оборону Ленинграда»: «В соответствии с п.п. 2–3 Положения о медалях “За оборону Ленинграда”… утвержденного Указом Президиума Верховного Совета СССР от 22 декабря 1942 года, мною Начальником Эвакуационного госпиталя №268 Подполковником медиц. службы Хаютиным Михаилом Владимировичем от имени Президиума Верховного Совета СССР произведено вручение медалей “За оборону Ленинграда” нижеименованным участникам обороны г. Ленинграда: … Ганюшин Андрей Иванович, мл. сержант радиотелефон. 725 стрелк. Полка В- 43805» [7].

В 1985 г. он, как и многие ветераны получил юбилейный орден Отечественной войны II степени. Скончался Андрей Иванович 1 февраля 1986 г.

Еще один наш прадед – Кузин Александр Семенович – родился в 1913 г. в деревне Сальниково [6]. В феврале 1942 г. он был призван на фронт. Дома бойца остались ждать его домочадцы: жена Нина Ивановна и двое детей – старший сын Николай и младшая дочь Антонина.

Судьба еще единожды вернула Александра Семеновича в родную деревню. При передислокации войск поезд с бойцами оказался в Арзамасе. В это время красноармеец Кузин спешит в Сальниково, чтобы провести время с семьей.

Наш прадед, красноармеец Кузин храбро сражался в составе 1-й Гвардейской бригады механизированного корпуса 414-й дивизии на юго-западном направлении (Брянский фронт) в должности связного. Имел ранение. 4 февраля 1943 г. гвардии красноармеец, стрелок роты разведчиков А.С. Кузин был представлен к медали «За боевые заслуги». Сохранилось описание его боевого подвига и заслуг: «Принимал активное участие в группе разведчиков, которая под командованием командира развед. роты гв. ст. лейтенанта Дмитриева Александра Андреевича во время разведки дорог у населенного пункта Греков столкнулась с крупной группой противника. В результате боя убито 47 человек, взято в плен 86 человек и 46 человек мелкими группами. Всего взято в плен 132 человека. Во время разведки перекрестка дорог: совхоз “Светоч” и “Милютинский” уничтожена колонна автомашин и конные повозки с грузами и пехотой. В результате боя убито 75 человек и до 40 машин и подвод выведено из строя. Убито 19 лошадей» [7].

На войне Александр Семенович удивительным образом встретился со своим свояком Леонидом (они были женаты на родных сестрах). Леонид вспоминал, что в день их встречи Александр показывал родственнику недавно полученное в письме от жены фото детей. Вскоре после этого, в сражении 25 августа 1943 г. Александр Семенович погиб. Его тело нашли на краю взрывной воронки, лицо было обезображено. Установить личность

погибшего помогло то самое фото детей, показанное родственнику накануне боя и оставшееся в нагрудном кармане. Похоронен Александр Семенович в селе Мазановка Сталинской (ныне Донецкой) области [5].

История Великой Отечественной войны – одна из самых трагичных страниц в истории России. Героические подвиги наших предков – напоминание о великом прошлом нашей страны. Мы не должны забывать, какой ценой досталась Победа. Мы живы благодаря этим людям.

Литература

1. Город Арзамас и Арзамасский район в годы Великой Отечественной войны 1941–1945 гг.: сборник документов / сост. И.Г. Зайцева, Н.С. Кондратьева, А.Н. Кузьмина. – Н. Новгород, 2015. – 168 с.

2. «Журавли»: история одной из самых известных песен о войне. – URL: http://izbrannoe.com/ (дата обращения: 10.07.2020).

3. История Арзамаса: учебное пособие / под общ. ред. О.В. Ефимова и Г.И. Родиной; Арзамасский филиал ННГУ. – Арзамас: Арзамасский филиал ННГУ, 2016. – 399 с.

4. Материнское счастье Евдокии Лысенко. – URL: https://rg.ru (дата обращения: 10.07.2020).

5. Портал «Память Народа». – URL: https://pamyat-naroda.ru/ (дата обращения: 10.07.2020).

6. Государственный архив Нижегородской области, г. Арзамас. Ф. 141. Оп. 125. Д. 2. Метрическая книга – Троицкая церковь с. Новый Усад Арзамасского уезда Нижегородской губернии. Л. 18–19.

7. Электронный банк документов «Подвиг народа в Великой Отечественной войне». – URL: http://podvignaroda.ru/ (дата обращения: 12.07.2020).

КУЛЕБАКСКИЙ МЕТАЛЛУРГИЧЕСКИЙ ЗАВОД В ГОДЫ ВЕЛИКОЙ ОТЕЧЕСТВЕННОЙ ВОЙНЫ И ПЕРВЫЕ ПОСЛЕВОЕННЫЕ ГОДЫ

О.А. Рябова

Национальный исследовательский Нижегородский государственный университет им. Н.И. Лобачевского, Арзамасский филиал ННГУ, студент

Россия, Нижегородская обл., г. Арзамас; e-mail: ryabowa.olya1999@yandex.ru

Научный руководитель: Хорева Н.В., к.ист.н., доцент, n.Khoreva2010@yandex.ru

В статье рассматривается работа Кулебакского металлургического завода в годы Великой Отечественной войны и в первые послевоенные годы. Проведен анализ литературы и источников по истории завода. Особое внимание уделено особенностям работы завода и видам продукции, производимой в годы войны.

Ключевые слова: Кулебакский металлургический завод; Великая Отечественная война; четвертая пятилетка.

Мирная жизнь советских людей была нарушена нападением на СССР фашистской Германии 22 июня 1941 г. Для победы над врагом велась огромная работа не только на фронте, но и в тылу.

В 1941 г. по системе кодового наименования оборонных заводов Кулебакскому металлургическому заводу имени С.М. Кирова (КМЗ) присваивается номер 178 (присваивался по номеру почтового ящика, чтобы исключить повторение). Предприятие отвечало за выпуск изделий для танков и авиации. В этом направлении уже с 1 июля 1941 г. завод стал смежником горьковского завода «Красное Сормово», автозавода (ГАЗ) и авиазавода «Сокол».

На всех участках Кулебакского металлургического завода шла напряженная борьба за экономию металла и материалов, за повышение производительности труда. Для обеспечения страны оборонной продукцией завод работал круглосуточно [3, с. 7].

В производстве оборонной продукции были задействованы все цеха завода. Бандажепрокатный цех, не прекращая выпуск железнодорожных бандажей, начал прокат специальных колец для башенных шестерен и орудийных стволов танков.

С первых дней войны рабочим мартеновского цеха пришлось осваивать десятки новых марок стали. Мартеновские печи завода работали на генераторном газе низкой калорийности, а большинство высоколегированных сталей выплавлялось в электропечах или в кислых мартенах с более высокой тепловой мощностью. В короткие сроки специалистам мартеновского цеха удалось наладить отливку стали в маломощных печах КМЗ. Сталевары мартеновского цеха освоили выплавку новых марок сталей – к примеру, хромистой стали, которая требовалась для производства защитных бронеспинок летчиков в кабине самолета. В результате Кулебакский завод одним из первых начал их изготовление.

В сложных производственных условиях оказались листопрокатчики. Операции нагрева, прокатки и правки горячих листов выполнялись на оборудовании, более приспособленном для проката углеродистых, а не броневых листов. Участки резки и погрузки листов были слабо механизированы. Цех был сильно загазован, т.к. процесс производства листа обслуживался тремя железнодорожными стреловыми кранами, работавшими на угле и дровах.

В термическом цехе производили не только термообработку броневых листов. В начале войны из бронелиста завода делали сварные корпуса легких танков и спинки кресел летчиков боевых самолетов.

К ремонтно-механическому цеху был пристроен еще один цех (№6) для сборки и сварки корпусов легких танков. После окончания своей непосредственной работы в этот цех добровольно переходили многие заводчане для помощи термистам в сборке и сварке корпусов и башен, для ускорения отправки их на танковые заводы.

В ремонтно-механическом цеху завода зародилось движение «тысячников». Первым из кулебакских металлургов фрезеровщик ремонтно-механического цеха И.А. Астров выполнил сменное задание на 1 000%. Впоследствии у него нашлись десятки последователей [2, с. 37].

Из слитков мартеновского цеха сортопрокатный цех в годы войны производил прокат балки носа для танков Т-34. Эта сложная по профилю деталь улучшила конструкцию носовой части танка и повысила боеспособность этой машины. В короткие сроки была разработана технология производства этой детали.

Некоторые проекты по технологии производства, которые были освоены заводом в годы войны, затем были приняты Наркоматом обороны как типовые.

Из воспоминаний заведующего механическим цехом И.О. Долбилкина об изготовлении деталей для танков: «И вот ожидаемый день проката. Присутствующие старшие технические работники завода – главный инженер, начальник производства и др. удивлены: в предельно сжатые сроки выполнено задание. Словно завороженные, смотрели все, как рогатая штука, прокатанная на стане “750” слабой жесткости, медленно ползет по рольтангу к месту дальнейшей обработки, чтобы после осмотра и приемки занять свое место на грозной боевой машине…» [1, с. 76].

По рассказам ветеранов труда военных лет известно, что в литейном цеху отливались башни для малых танков, пушечные маски. В бандажепрокатном цеху, на оборудовании для гибки, сварки, калибровки, термообработки «прогонов», приобретенном по ленд-лизу из США, был освоен прокат прогонных колец для узла вращения башни танков Т-34 и КВ, также началось производство сварных колец.

Многие рабочие завода ушли на фронт. На смену им пришла молодежь. Мальчишки и девчонки 14–16 лет трудились по 12 часов на оборудовании, на котором до войны работали мужчины. Они вставали на ящики, чтобы дотянуться до станка. «Работали не только за себя, но и за товарища, ушедшего на фронт, выполняли норму на двести процентов» [1, с. 104]. Так возникли «фронтовые» бригады. Гордое звание «фронтовой» молодежной бригады необходимо было заслужить. В августе 1943 г. на заводе таких бригад было 10, а в 1944 г. уже 55 [1, с. 107].

За отличные показатели в труде бригаде Плетнева было присвоено звание лучшей фронтовой бригады и вручено переходящее Красное знамя комитета ВЛКСМ. Об этом говорится в воспоминаниях секретаря комитета комсомола завода Е.В. Черкасовой: «В январе 1944 года переходящее Красное знамя комитета ВЛКСМ и первую премию завоевала бригада Плетнева (цех №4). В ней было 4 человека, все комсомольцы. Они самоотверженно работали над выполнением важного заказа и, если требовалось, по двое суток не выходили из цеха. В бригаде так был организован труд, что станки не простаивали ни минуты, инструмент всегда был под рукой, рабочие места в порядке. Бригадира уже видели в цехе за час до начала смены. Он готовил все необходимое на день, а когда приходили товарищи, проводил с ними ежедневно 10–15-минутные беседы, знакомя с событиями на фронте и в тылу…» [2, с. 46].

Несмотря на тяжелые условия (особенно зимой – холод, сквозняки, недостаточный свет из-за светомаскировки), рабочие заводы старались как можно больше сделать для фронта.

Многие работники завода были награждены орденами и медалями за образцовое выполнение производственных заданий и освоение новых видов продукции.

8 мая 1945 г. фашистская Германия безоговорочно капитулировала. Война заставляла мириться и с недостаточной механизацией трудоемких процессов, и с нехваткой квалифицированных кадров, ушедших на фронт, и с тем, что план выполнялся и перевыполнялся за счет перенапряжения сил коллектива.

Важным событием в жизни коллектива завода стала партийно-экономическая конференция, проведенная в октябре 1945 г., которая была посвящена вопросам снижения себестоимости продукции. На ней были выявлены основные причины, которые мешали снижению себестоимости: брак в мартеновском цехе, низкий процент загрузки оборудования, энергетический «голод». Даже в первом году послевоенной пятилетки не были пущены в работу выделенные заводу энергосиловые установки, зачастую не хватало сырья [4].

Но, несмотря на все трудности, Кулебакскому металлургическому заводу была увеличена программа по выпуску продукции. Для ее выполнения было необходимо провести реконструкцию цехов. Особенно требовал такой реконструкции мартеновский цех. Мартеновцы из месяца в месяц не выполняли план, велики были простои печей. Большинство трудоемких процессов выполнялось вручную, не только не снижался, но и увеличивался процент брака. Мартеновцы сдерживали темпы работы листопрокатного и сортопрокатного цехов.

9 февраля 1946 г. И.В. Сталин сформулировал хозяйственно-политическую задачу четвертой пятилетки: «Восстановить пострадавшие районы страны, восстановить довоенный уровень промышленности и сельского хозяйства и затем превзойти этот уровень в более или менее значительных размерах» [5, с. 5–16]. Жизнь переходила на мирные рельсы. Стране был необходим металл. Его ждали строители, восстанавливающие разрушенные города, села и предприятия. Кулебакские металлурги также вносили свой вклад в мирное строительство.

В начале 1947 г. была реконструирована печь №1; затем установлены транспортеры между печами №5 и №6 – для уборки отходов после ремонта печей; из трех агрегатов ввели в сушку отходящими газами; пустили электрокран на шихтарнике. Немало труда было вложено в совершенствование газогенераторной станции, чтобы она могла снабжать газом все печи, что позволило экономить до 50 тысяч тонн мазута в год [4].

Особенно преобразился цех с началом работы еще одной завалочной машины, причем она была изготовлена заводом. К 1950 г. в цехе было уже четыре таких машины. Труд сталеваров был облегчен. И они не остались

в долгу. Появлялись новые почины и формы соревнования, изыскивались не использованные еще резервы и возможности.

Подводя итоги, следует сказать, что Кулебакский металлургический завод был важным центром производства металла, очень необходимого для фронта и народного хозяйства страны. С началом войны заводу был поручен выпуск изделий для танков и авиации. На КМЗ варилась сталь и прокатывались броневые листы, отливались корпуса снарядов и танковых башен и выпускалась другая продукция для нужд фронта. В 1944 г. на предприятии работало 70 фронтовых бригад. За годы войны завод освоил целый ряд новых марок стали.

В годы первой послевоенной пятилетки все мартеновские печи были перестроены. Удлинялся литейный пролет, достраивался обрубной. Для улучшения качества изложниц, отливаемых для мартеновского цеха, в сталелитейном цехе поставили новую вагранку, строили сушильные печи.

Завод успешно развивался в послевоенные годы, став одним из главных металлургических заводов Горьковской области.

Литература

1. Война и тыл: Кулебакский металлургический завод в годы Великой Отечественной Войны / С.И. Колобаев, О.И. Самсонова, С.А. Сердечная. – Н. Новгород, 2010. – 198 с.

2. Кулебакскому металлургическому заводу 140 лет / О.И. Самсонова, Н.Н. Красавин, А.Н. Ткаченко. – Н. Новгород, 2006. – 78 с.

3. Наша победа. Кулебачане в годы Великой Отечественной войны 1941–1945 гг. – Арзамас, 2005. – 16 с.

4. Очерки истории Кулебакского металлургического завода // Кулебакский музей истории и краеведения Аманды и Густава Струве.

5. Сталин И.В. Сочинения. Т. 16. – М., 1997. – 463 с. – URL: http://grachev62.narod.ru/stalin/t16/t16_01.htm (дата обращения: 10.10.2020).

ОТРАЖЕНИЕ СОЦИАЛЬНЫХ ПРОЦЕССОВ НА ПРИМЕРЕ ЖЕНСКОГО КОСТЮМА

Е.А. Серова

Национальный исследовательский Нижегородский государственный
университет им. Н.И. Лобачевского, Арзамасский филиал ННГУ, магистрант
Россия, Нижегородская обл., г. Арзамас; e-mail: serova1995@list.ru
Научный руководитель: Третьякова М.В., к.ист.н., доцент, tretyakova61@mail.ru

В статье проведен анализ взаимосвязи различных социальных процессов на развитие форм женского силуэта. Описаны причины образования определенных течений в моде. Особое внимание уделено 30-м годам XX века.

Ключевые слова: культура; модельер; женская мода; XX век; прет-а-порте.

Хозяйственные трудности, возникшие в европейских странах, достигли кульминации в 1929 г.; в это время наступил кризис и связанная с ним безработица, продолжавшаяся в течение нескольких лет. Экономическая политика стремилась к тому, чтобы потребности внутренних рынков были наполнены отечественной продукцией, а импорт был ограничен [2].

В моде экономические тенденции незамедлительно себя проявили. Лозунг «не приукрашивать шерсть» звучал громко и означал то, что шерстяные изделия не следует украшать. Это привело к тому, что стали возникать фактурные ткани. Обогащённые таким своеобразием, ткани не требовали дополнительных украшений. Вследствие этого многие вышивальщицы, продавщицы перьев, корсетницы, закройщицы и подручные швеи потеряли свой заработок, ведь декор становился все проще и трудоемкая ручная отделка сходила на нет [2].

Стремление к такой простоте проявилось еще в начале XX века и усилилось с началом и в период Первой мировой войны, хотя портным Франции не по душе была такая тенденция.

Это вызвало определенное беспокойство, о чем один из французских журналов сообщал следующими словами: «Недалеко уже, быть может, то время, когда великие портные, создающие моду своего рода пышного убожества, испугаются своих дел. Это дает, между тем, большую свободу всякой руке, способной к созданию платья из двух локтей двойной ткани в форме прямоугольника, на котором только вышивальщица может найти поле для своей деятельности. Сколько раз портняжество создавало суровый тип, столь близкий к мундиру, что только цвет, рисунок и толщина ткани играли отличительную роль» [2].

Новинки в мире моды, которые ранее обозревались ревю, театром и кабаре, теперь все чаще демонстрировались публике через кино. Женщины видели пример для подражания в популярных актрисах, чьи образы объединялись в определённый типаж и подчеркивались туалетом. В 30-е годы такими популярными актрисами были Джейн Краффорд, Марлен Дитрих, Грета Гарбо. Последняя сделала костюм мужского типа более женственным и популяризировала его. Такой костюм обладал широкими плечами и стал связующим звеном между периодом la garçonne и последующим, тем, что делал акцент на женственных формах. Г. Гарбо предпочитала английский стиль, который нашел выражение в спортивном брючном костюме, темных очках, кепке, набравшей свою популярность позднее, и коротких волосах. Марлен Дитрих ввела в моду брюки, полностью идентичные мужским.

Фильмы пропагандировали новые танцы, такие как «Lamberthwalk», «tip-top» и чечетку, их женщины танцевали в брюках [1].

В это время происходит преобразование элегантности, она деформируется, появляется множество ее имитаций. Переход моды от стиля la garçonne к новой, более женственной, привел к определенному равновесию в манере одеваться. Это повлекло некоторые изменения в понятиях описываемой эпохи.

Разделение одежды на дневную и вечернюю стало приобретать все более размытое очертание, также постепенно стала стираться разница между праздничной и повседневной одеждой. Вследствие этого многие женщины стали одеваться на работу непрактично. Облачаясь в рюши и хвосты, они превратили такой стиль одежды в обыденное явление [3].

Например, А. Дзеконьска-Козловска пишет: «В журнале “Kobieta w Swiecie i w Domu”(“Женщина в свете и дома”) за 1934 г. мы можем прочитать следующее: “...чрезмерная парадность в применении к дневной уличной моде ... чрезмерная прозрачность платьев, чрезмерная цветность, а также чрезмерная верность указаниям сезонной моды... становятся временами гротеском. В конце концов, каждая вещь должна иметь свое место и время...”» [2].

В статьях о моде говорилось, что необходимо уметь искать соответствие рода туалета времени дня и окружению, а также уметь подобрать дополнения.

Работающие женщины разбились на два лагеря. Одни готовы были одеваться пышно и отдавать за наряд любую цену. Другие же считали, что работать нужно в плохих вещах, а парадные оставлять в сохранности. Таким образом, не все могли посетить гостей или повеселиться иначе сразу после работы [4].

Выход помог найти канцелярский халат, обычно он изготовлялся из синего или чёрного шелка и отделывался белым воротником, дополненный манжетами и цветным поясом он служил украшением для женского образа в канцеляриях, банках и магазинах.

Проблема несоответствия одежды и времени дня и места получила такое широкое распространение, что популярный в те дни лозунг «соответствующий человек на соответствующем месте» был перефразирован в такой, как «соответствующая одежда в соответствующем месте и в соответствующее время» [2].

В 1936 году французский журнал Le Jardin des Modes даже объявил конкурс на данную тему. Было необходимо утвердить элегантный туалет для женщин в различное время дня и для различного окружения. Это мероприятие вызвало живой интерес со стороны публики, пять тысяч женщин боролись за победу. Все они были выходцами из разных стран Европы. Первый приз получила Мария Мисенжанка из Польши. Она предложила использовать для визитов спортивное платье и костюмы. Комплекты были обеденными, спортивными, прогулочными и дорожными [2].

Целесообразность как культуру в костюме развивало и возникающее в то время направление портняжных и художественных школ.

В это время идеалом женской фигуры стал спортивный стройный силуэт и загорелая кожа. Юбка до колен немного расклешенная внизу, помогала подчеркнуть изящный образ. Волосы стали подвергать «вечной завивке», это помогало создать прическу, которая идеально вписывалась в актуальный женственный образ, наполненный мягкими линиями и яркостью тканей. Яркость набирала обороты, стали использовать самые смелые сочетания цветов, а узоры становились легкими и естественными [4].

В тридцатые годы XX века мода сохраняла свой характер, изменения происходили плавно, они лишь слегка изменяли пропорции, идя в противоположном направлении изменениям в 20-х годах. Все больше и больше нежный силуэт подчеркивал мягкие пропорции женского тела. Менялось лишь соотношение длин юбок и блузок. Юбка вытянулась вниз и вверх. В одну сторону – благодаря тому, что блузка была укорочена и появилась подчеркнутая талия, а в другую – из-за удлинения зубцами. Плечи постепенно становились шире из-за входившей в оборот одежды – «безрукавок». Расширялись они благодаря пелеринам, оборкам, буфам, а затем специально скроенным складкам рукавов, помогали также широкие клапаны и отвороты воротника, развернутые широко по сторонам и ложащиеся на плечи [5].

Унаследованная от моды a la garçonne спущенная на бедра линия талии просуществовала еще несколько лет в виде сечений и фантазийно пришитых расклешенных юбок; несмотря на это пояс завязывали уже на естественном месте талии. Сечения эти, однако, с течением времени исчезли, одежда становилась все более облегающей и все выразительнее подчеркивала фигуру с помощью конструктивных линий.

Постепенно талия вернулась на естественное место, юбка укоротилась, клинья исчезли, а юбки стали клешить не от бедер, а от пояса, проповедуя новую линию моды, которая затем продержалась вплоть до конца войны [2].

Таким образом, мы видим тесную взаимосвязь между социально-экономическими условиями и повседневной жизнью людей, которая диктует форму их одежды, силуэты и моду. Можно сказать, что костюм отражает уровень жизни людей и демонстрирует их привычный распорядок дня.

Литература

1. Ветрова Т.Н. Портрет одного фестиваля. XVI смотр латиноамериканского кино в Каталонии // Латинская Америка. – 2010. – №7. – С. 83–93.

2. Дзеконьска-Козловска А. Женская мода XX века. – М.: Легкая индустрия, 1977. – 296 с. – URL: http://fashionlib.ru/books/item/f00/s00/z0000006/ (дата обращения: 15.09.2020).

3. Ермилова Д.Ю. История домов моды: учебное пособие. – 3-е изд., перераб. и доп. – М.: Юрайт, 2020. – 443 с. – URL: http://biblio-online.ru/bcode/454255 (дата обращения: 15.09.2020).
4. Ермилова Д.Ю. История костюма: учебник. – М.: Юрайт, 2020. – 392 с. – URL: http://biblio-online.ru/bcode/454477 (дата обращения: 15.09.2020).
5. Лебина Н.Б. Советская повседневность: нормы и аномалии. От военного коммунизма к большому стилю. – М.: Новое лит. обозрение, 2018. – 482 с. – URL: https://znanium.com/catalog/document?id=315662 (дата обращения: 10.09.2020).

МАРК ЛИЦИНИЙ КРАСС КАК ВОЕНАЧАЛЬНИК В ХОДЕ СПАРТАКОВСКОЙ ВОЙНЫ

Д.А. Соколов
Национальный исследовательский Нижегородский государственный
университет им. Н.И. Лобачевского, Арзамасский филиал ННГУ, студент
Россия, Нижегородская обл., г. Арзамас; e-mail: sokoldima20@mail.ru
Научный руководитель: Панов А.Р., д.ист.н., профессор, e-mail: panov_alexandr@mail.ru

Данная статья посвящена событиям последнего периода спартаковской войны, а также Марку Лициню Крассу: методам, тактике и стратегии полководца, использовавшимся им против восставших.
Ключевые слова: Марк Лициний Красс; Спартак; древний Рим.

В 73 г. до н.э. весь Апеннинский полуостров был охвачен восстанием рабов. Его лидером и организатором стал фракиец Спартак, одержавший несколько крупных побед над римскими войсками. В 72 г. до н.э. римские легионы под руководством Луция Геллия Публиколы и Гнея Корнелия Лентула Клодиана потерпели сокрушительное поражение от повстанцев: не только сенат, но и вся республика оказалась в панике и растерянности после масштабных военных успехов мятежников. Сенату требовался надежный и сильный военачальник, которому можно было бы доверить борьбу с восставшими. Однако самые выдающиеся полководцы республики были далеко за пределами Апеннинского полуострова: Луций Лукулл сражался в Малой Азии с понтийским царем Митридатом VI [4, с. 92–93], а Гней Помпей вел войну с Серторием в Испании. В данной обстановке свое содействие предложил Марк Красс, готовый возглавить римскую армию, чтобы уничтожить повстанцев (Liv., Per., 96); (Plut., Crass., 11). Стремление Красса во что бы то ни стало получить военное командование отлично демонстрирует, что, невзирая на свои коммерческие успехи, он являлся в первую очередь римским аристократом, для которого необходимо было преследование воинских почестей. Для Красса богатство являлось не самоцелью, а скорее средством обретения политического влияния [6, с. 116–117]. Плиний Старший повествует о том, что богиня Фортуна дала ему в дар 200 000 000 сестерциев (Plin. Nat. Hist. XXXIII, 134). Получается, что в общей совокупности, богатства Красса были сопоставимы годовому содержанию пятидесяти легионов [10, с. 30–31]. Назначение должно было состояться приблизительно 1 ноября 72 г. до н.э., однако точные датировки отсутствуют [3, с. 74].

Как только полномочия Марка Красса вступили в силу, он тут же объявил о наборе шести легионов (App., B.C., I, 118), что являлось довольно большой проблемой, потому что гибельная и бесславная кампания против рабов не сулила воинам перспектив серьезного обогащения за счет добычи. Однако Красс был влиятельной и известной личностью в республике, поэтому с легкостью смог привлечь к себе на службу ветеранов Суллы, которые когда-то служили под его предводительством. Помимо этого, за Марком Крассом пошли многие представители знати: кто-то дружил с Крассом, а у кого-то имелись крупные долговые займы.

В результате в состав его офицерского корпуса вошли хорошо подготовленные люди (Plut., Crass., 10). После набора войск к шести его легионам присоединилось еще два консульских, из чего следует, что под началом Красса оказалось от сорока до шестидесяти тысяч воинов и немало знатных аристократов, среди которых были Публий Корнелий Сулла, Катилина, Марк Муммий, Луций Варгунтея и Публий Автроний Пета [2, с. 240]. Должность претора занял Гней Тремеллий Скрофа [9], а легатами стали Марк Мумий и Луций Квинкций [1, с. 108].

Два легиона под руководством легата Марка Муммия были отправлены в обход войск Спартака с заданием не вступать в бой, однако тот нарушил приказ. Видимо, Муммий, напавший на главное войско восставших в надежде разбить силы противника, был спровоцирован Спартаком, который заранее подготовил внезапный удар [1, с. 111]. Самоуверенность легата была жестоко наказана. Только позорным поражением, сопровождавшимся утратой штандарта с изображением орла – символа легиона, можно объяснить использование Марком Крассом децимации – высшей меры дисциплинарного наказания в римской армии (Plut., Crass., 10).

Общее количество жертв децимации достигало четырех тысяч человек (App., B.C., I. 118). Бесспорно, целью этой меры было поднятие дисциплины и боевого духа в римских легионах, так что самого Красса его воины стали считать страшнее Спартака. Затем Красс приказал приступить к переподготовке легионов и заняться регулярными упражнениям в армии [1, с. 113]. Учитывая не только неблагоприятный опыт своих предшественников, но и свой собственный, он также стал использовать против повстанцев тактику измора, уклоняясь от вступления с ними в бой большими силами [1, с. 113].

Спартак тем временем двигался в Южную Италию [7, с. 58]. В конце лета 72 г. до н.э. войска мятежников остановилась в районе города Фурии. Для повстанцев жизненно важным делом было производство или приобретение необходимого оружия. Для того чтобы повысить уровень дисциплины и направить захватываемые средства на общие цели, Спартак запрещает использование любых драгоценных металлов в лагере [1, с. 114].

Получив подобным образом металл, восставшие неплохо вооружились и стали совершать активные набеги против римских войск, но длилось это недолго, пока Красс не разгромил десятитысячный отряд, стоявший лагерем [1, с. 114]. Осенью войско Спартака отступило на юг к Мессинскому проливу в сторону Сицилии. Там повстанцам удалось договориться с киликийскими пиратами, которые господствовали в проливе, т.к. флота в Сицилии практически не существовало (Cic., Verr., V.). Пираты обещали перевезти повстанцев на Сицилию, где им с легкостью бы удалось разжечь новые мятежи и восстания, пополнив тем самым свои отряды и восстановив силы.

На тот момент претором в Сицилии был Гай Веррес, который прославился своей бесчеловечностью и бесчестием: под предлогом нападения Спартака он вымогал у жителей оружие и пищу (Cic., Verr., V.).

Однако пиратскому вожаку Гераклиону так и не удалось сдержать обещание, доставив корабли к назначенному сроку и месту: возможно, это было обусловлено неблагоприятными погодными условиями или же на это повлиял понтийский царь Митридат VI, воевавший в то время с легионами республики в Малой Азии, и заинтересованный в том, чтобы волна восстания распространялась исключительно на территории Италии; не исключено, что и самим римлянам удалось подкупить киликийских пиратов [5, с. 60–61]. Тем не менее Спартак не терял надежды переправить силы через пролив: соорудив большое количество плотов и связав между собой множество пустых бочек виноградной лозой, отряды совершили попытку переправиться на берег Сицилии, однако «доблесть и мудрость храбрейшего мужа Марка Красса не позволили беглым рабам переправиться через пролив в Мессану на соединенных ими плотах» (Cic., Verr., V. 5) Подобную информацию можно интерпретировать как доказательство того, что римлянам все-таки удалось перебросить небольшое количество военно-морских сил к проливу, либо же повстанцам помешали суровые осенние погодные условия.

Красс принял решение заблокировать войско мятежников на Регийском полуострове на юге Апеннин. За предельно короткие сроки его легионеры вырыли внушительный по размерам ров, преградив тем самым перешеек полуострова на протяженности 55 км, а за рвом возвели высокую стену (Plut., Crass., 10). По сути, Красс не только отрезал восставшим путь «рвами, валами и палисадом», но и решил еще одну немаловажную задачу – избавил своих легионеров от вредного безделья [8, с. 233]. Таким образом, армия повстанцев оказалась в западне, но Спартаку и в этой ситуации удалось найти выход – суровой зимней ночью он приказал войскам засыпать ров ветками, мертвыми лошадьми и телами убитых пленников. В итоге, повстанцам удалось прорвать укрепления и двинуться дальше на северо-запад; правда, Спартак смог спасти лишь одну треть своей армии (Plut., Crass., 10). Красс понимал, что все проделанные мероприятия по возведению фортификационных сил прошли зря, однако полководец не стал теряться и двинул все силы вдогонку за повстанцами. В это же время, после победоносной войны над Серторием в Испании, на помощь в подавлении восстания спешили легионы во главе с Гнеем Помпеем. Красс понимал, что слава победителя может ускользнуть из его рук, поэтому ему требовалось как можно скорее закончить войну с мятежниками до прибытия войск своего главного соперника по славе (App., B.C., I. 120).

Повстанцы двигались на запад к городу Брундзий, однако прибытие передовых частей Лукулла, вернувшихся из Малой Азии после войны с Митридатом, заставило Спартака остановиться и не нападать на город: видимо, он понимал, что соотношение сил в данном случае точно не в его пользу (App., B.C., I.). После этого от Спартака отделился отряд во главе с Гаем Ганником и Кастом, остановившийся у Луканского озера (Plut., Crass., 11). Красс, не теряя возможности, двинул основные силы на отделившееся войско повстанцев и разбил его. Перед началом сражения Красс провел тактический маневр, разделив войска и тайно их сосредоточив в меньшем по размеру лагере. В кровопролитной битве погибло порядка двенадцати тысяч повстанцев. После победы он заполучил у повстанцев 5 римских орлов и 26 знамен (Front., II, 34). Вместе со своим войском Спартак двинулся к Петелийским горам, сам же Красс предпочел не гнаться за остатками войска повстанцев и поручил это дело легату Гнею Квинтию и квестору Элию Скрофе. У побережья реки Казуент войско Спартака, остановившись, неожиданно бросилось на римскую армию, в результате чего квестор Элий Скрофа был сильно ранен, но спасся благодаря собственной коннице (Plut., Crass., 11). После победы Спартак якобы замышлял нападение на Рим (Flor, II, XX-11), хотя реально силы повстанцев были, конечно, истощены. Спартак полагал, что нужно избегать сражений, однако его войско так не считало и требовало дать решительный бой Марку Крассу [1, с. 135]. Влияние на Спартака со стороны его солдат усиливалось, так что ему пришлось склониться к мнению большинства и собрать для решающего сражения с римлянами все возможные средства и силы, что и было сделано (Plut., Crass., 11). Спартак остановил свое войско у реки Силар и разбил там лагерь. В последнем бою Спартак выставил 49 000 воинов (Vell., II, XXX-5) Сражение обещало быть ожесточенным, так как повстанцы понимали, что этот бой для них являлся последним и решающим, но, несмотря на все их усилия, их армия была окончательно уничтожена, причем подавляющее большинство рабов пали именно на поле боя (App., B.C., I, 120). Сам Спартак также погиб в сражении, а из плена повстанцев было освобождено около трех тысяч римских граждан (Oros., 24, 5). Уцелевшие повстанцы вскоре были схвачены и повешены вдоль дороги из Капуи в Рим (App., B.C., I, 120). Тем самым Гней Помпей завершил истребление повстанцев, уничтожив ускользнувший от Красса шеститысячный отряд, который отошел на север после битвы при Силарусе. Данная ситуация еще больше накалила давнее противостояние Помпея и Красса [1, с. 147]; ведь последний еще до начала восстания завидовал Помпею, добившемуся больших военных успехов. В сенате долго дискутировали, кто же в конечном итоге приложил больше усилий в победе над Спартаком. Сенаторы решили отдать почести Марку Крассу, но победитель был награжден овацией

или «малым триумфом» с награждением миртовым венком вместо лаврового. Это объяснялось тем, что война велась с недостойным противником. Однако, Красс приложил много усилий, чтобы ему все-таки разрешили надеть во время овации вместо миртового венка более почетный – лавровый (Aul. Gell., V, 6, 23).

Безусловно, Марк Лициний Красс не был самым знаменитым командующим своего времени, однако успел оставить след в римской истории как один из самых храбрых полководцев поздней республики: в решающей битве при Силаре, где силы сторон были явно не в пользу римлян, Крассу все же удалось одержать решительную победу над повстанцами с минимальными потерями; также, обладая большим влиянием и популярностью в республике, Красс смог в максимально короткие сроки укомплектовать боеспособную армию. Бесспорны также его военные и организаторские навыки, которые были хоть и жестокими, но достаточно эффективными, например, применение обряда децимации в собственных легионах; и тактик измора, возведение фортификационных и инженерных сооружений против противника. Подавление этого восстания стало самым значимым военным достижением Красса как полководца за всю его жизнь. Однако его участие во внутренних войнах, которые считались менее престижными, чем внешними, послужили препятствием к достижению великой славы.

Литература

1. Горончаровский В.А. Спартаковская война: восставшие рабы против римских легионов. – СПб.: Петербургское востоковедение, 2011.
2. Лесков В. Спартак. – М.: Молодая гвардия, 2011.
3. Любимова О.В Письмо Красса о вызове Помпея и М. Лукулла против Спартака: время и обстоятельства написания // Вестник Гуманитарного университета. – 2013. – №2.
4. Молев Е.А. Властитель Понта. – Н. Новгород: ННГУ, 1995.
5. Мотус А.А. Из истории восстания Спартака.
6. Панов А.Р. Военная карьера М.Л. Красса // Политическая жизнь западной Европы: античность, средние века, новое и новейшее время. Выпуск 5. – Арзамас, АГПИ, 2008.
7. Утченко С.Л. Восстание Спартака // Древний Рим. События. Люди. Идеи. – М., 1969.
8. Хёфлинг Г. Римляне, рабы, гладиаторы. Спартак у ворот Рима. – 1992.
9. Brennan T.C. The Praetorship in the Roman Republic: 122 to 49 BC. II – Нью-Йорк и Оксфорд, издательство Оксфордского университета, 2000.
10. Fields N. Spartacus and the Slave War 73–71 BC.

К ВОПРОСУ О РАЗВИТИИ ЛЁГКОЙ ПРОМЫШЛЕННОСТИ ЦАРСТВА ПОЛЬСКОГО В КОНСТИТУЦИОННЫЙ ПЕРИОД (1815-1830 ГГ.)

Д.А. Соколов
Национальный исследовательский Нижегородский государственный университет им. Н.И. Лобачевского, Арзамасский филиал ННГУ, студент
Россия, Нижегородская обл., г. Арзамас; e-mail: sokoldima20@mail.ru
Научный руководитель: Грубов В.И., к.ист.н., доцент, e-mail: grubov_v@mail.ru

Статья посвящена изучению основных аспектов развития лёгкой промышленности Царства Польского в конституционный период. На основе источников и польской исторической литературы автор отображает причины и основные предпосылки быстрого развития польской лёгкой промышленности в изучаемый период.
Ключевые слова: Царство Польское; лёгкая промышленность; фабричное производство.

1815–1830 гг. история промышленности Царства Польского ознаменовались качественными переменами в организации производства, а также значительным количественным ростом производства и улучшением качества продукции. Текстильная промышленность имела не только экономическое, но и социальное значение. Отметим, что рассматриваемый период во всех отраслях текстильной промышленности наблюдался переход от мелкотоварного производства к централизованной мануфактуре и первым фабрикам [1, s. 71]. Характерной особенностью процесса развития текстильной промышленности была активная и планомерная поддержка, оказываемая государством, которая в значительной степени и предопределила достигнутый царством успех в данной области. Во-первых, поддержка эта выражалась в финансовой помощи крупным предпринимателям для постройки мануфактур и фабрик. Во-вторых, в организации широких действий по привлечению в Царство Польское различных зарубежных специалистов. В-третьих, в создании новых текстильных районов на территории царства.

Так, например, для привлечения иностранных специалистов была развёрнута целая вербовочная компания. Стали прибывать ремесленники из Саксонии, Силезии, Чехии и Познани. В течение трёх лет (1818–1820 гг.) правительство выделило около 1 млн злотых на помощь ремесленникам для основания новых мастерских [1, s. 72]. Таким образом, политика в области текстильной промышленности постепенно начала переходить от бессистемного финансирования к постепенному плановому переходу.

Среди иммигрантов преобладали квалифицированные специалисты: сукноделы, прядильщики и особенно ткачи. В гораздо меньшем количестве приезжали представители наиболее дефицитных профессий: красильщики, стригальщики и сукновалы. В основном, малоквалифицированные или вовсе неквалифицированные специалисты

приезжали из бывших польских земель – преимущественно из Познани. Квалифицированные же текстильщики приезжали из Саксонии и Чехии. Высококвалифицированные специалисты приезжали из стран Западной Европы: механики – преимущественно из Англии, красильщики и стригальщики из Франции и Швейцарии.

Что касается государственного промышленного фонда, то предназначенное финансирование для текстильных предприятий составило: в 1821 г. – 370 тыс. злотых; в 1822–1830 гг. – 850 тыс. злотых. Из бюджета на 1831 г. на промышленное развитие была выделена субсидия в размере 700 тыс. злотых [4, s. 158]. Из этой суммы (850 тыс. злотых) подавляющее число действительно шло на производство. Административные расходы из этой суммы составляли приблизительно 10%, включали они в себя оплату чиновникам и техническому персоналу (табл. 1) [4, s. 161].

Таблица 1

Распределение промышленного фонда Царства Польского в 1827 г.

Административные расходы фабричной секции при воеводских комиссиях	63.400 злотых
Покупка серадзкой фабрики	180.000
Помощь предпринимателям воинств: 1. Мазовецкого 2. Калишского 3. Полцкого и Августовского 4. Сандомирского	 100.000 50.000 50.000 15.000
Покупка машин в Англии	140.268
Помощь предприятиям, находившихся под непосредственным надзором комиссии внутренних дел	11.956
Комиссии финансов на уплату таможенного сбора	236.813
Комиссии финансов на материалы для соляного склада в Ченстохове	2.562
Всего	849.999 злотых

С 1821 г. в царстве создавались новые текстильные районы с двумя главными центрами: в Калише и Згеже (там шло преимущественно развитие сукноделия) [6, с. 552]. В это время началось заселение Лодзи, которая впоследствии стала центром текстильного округа в Царстве Польском (Ленчица – Серадзь – Томашов). Второй промышленный центр текстильной промышленности намечалось создать в Августовском и Плоцких воеводствах – в Ломже и Остроленке [6, с. 535, 538].

Что касается текстильной промышленности, то её рост во многом был обеспечен внутренними потребностями (местного населения и армии). В развитии сукноделия были также заинтересованы польские помещики, которые занимались животноводством, т.к. шерстяная промышленность – это достаточно емкий внутренний рынок сбыта для крупных землевладельцев.

Рынком сбыта для шерстяного производства являлись государственные заказы для обмундирования армии, ежегодные потребности которой составляли 450 тыс. локтей сукна [3, s. 121]. В 1818 г. военная комиссия (фактически она была министерством обороны) закупила 146 460 локтей польского сукна [3, s. 133]. Правительственные агенты покупали сукно непосредственно у самих производителей. За изготовлением заказного сукна наблюдали специальные чиновники. В первое время армия приобретала отечественное сукно только низшего сорта – грубошёрстное. В 1825 г. военная комиссия объявила впредь снабжать армию отечественным сукном всех сортов, а в 1830 г. уже было заявлено о том, что польское сукно нареканий не вызывает [4, s. 146].

Благодаря правительственной поддержке суконное производство развивалось быстрыми темпами. За период с 1815 по 1830 год выпуск суконных изделий вырос в 12 раз [2, s. 129]. Количество суконных станков за 15 лет также значительно выросло: со 100 до 6 000 [5, с. 23]. В рассматриваемый период преобладали мелкие суконные предприятия, их продукция играла решающую роль в обеспечении внутреннего рынка и составляла значительную долю экспорта сукна [2, s. 112].

В 1815–1830 гг. в связи с появлением первых суконных мануфактур и фабрик началась механизация отдельных процессов суконного производства. В первые годы административные власти особо обращали внимание на прядение, стремясь улучшить техническое оснащение предприятий текстильной промышленности современным оборудованием, главным образом английского образца. В традиционной мелкой суконной промышленности расчесывание шерсти было делом женщин и неквалифицированной молодёжи. Ручное прядение и расчёсывание определяли низкое качество сырья. Прялки приводились в движение с помощью колеса. В 1823 г. в Царстве Польском было уже много механизированных прядильных машин. Так, например, по отчёту Калишской воеводской комиссии от 15 января 1824 г., в Калише, Белтахове и в др. было 17 станков для очистки шерсти, 29 – для чесания, 76 для прядения и 32 – для мотания, которые приводились в действие водными или конными двигателями [3, s. 131]. Все процессы по выделке пряжи были объединены. Оборудование суконных предприятий постепенно совершенствовалось одновременно с расширением, показателем чего может служить увеличение количества веретен в эти годы (табл. 2) [3, s. 138].

Таблица 2

Количество веретен в Царстве Польском

Территория	1826 г.		1828 г.		1829 г.	
	Кол-во веретен	**%**	**Кол-во веретен**	**%**	**Кол-во веретен**	**%**
Царство Польское	149.152	100	147.804	100	153.855	100
Мазовецкое воеводство	82.643	55	85.693	58	95.072	62
Калишское воеводство	39.611	22	33.202	22	36.030	23

Изготовлением льняных тканей издавна занимались деревенские ремесленники. Особенно были распространены льняные промыслы в Люблинском, Августовском, Мазовецком и Калишском воеводствах. Правительство Царства Польского стремилось наладить отечественное производство тонкого полотна, чтобы ограничить импорт и обеспечить использование местного сырья. С этой целью оно поддерживало устройство крупных предприятий, которые использовали новую технику, а также стремилось привлечь иностранных предпринимателей.

Хлопчатобумажная промышленность была самой молодой отраслью польской текстильной промышленности. Как и льняные, хлопчатобумажные ткани реализовывались только на внутреннем рынке. Вывоз хлопчатобумажных тканей из России был запрещён. Первая ситцевая фабрика была построена правительством в 1820 г. в Маримонте под Варшавой. С 1824 г. в Мазовецком воеводстве начали оформляться центры хлопчатобумажного ткачества: в Зелове, Старой Гуте, Гожове, Ленчице, Гостыне и др. Отметим, что хлопчатобумажная промышленность развивалась быстрыми темпами. За 1825–1830 гг. производство хлопчатобумажных тканей увеличилось с 0,8 млн. до 3,8 млн. локтей [4, s. 78]. Пряжу сначала только импортировали, потом были основаны две крупные хлопкопрядильники: Вендиша в Лодзи и Пасхалиса в Липкове.

Продолжало развиваться традиционное кожевенное производство. В 1820 г. в Люблинском воеводстве было 5 кожевенных предприятий. Кожевенное производство было также развито в Сандомирском воеводстве (в основном в Радоме). Однако выделкой кож занимались мелкие ремесленники во всех воеводствах.

Традиционными были фабрики по изготовлению бумаги и бумажных изделий; было налажено производство фаянсовой и стеклянной посуды, зеркал, астрономических инструментов. За пределами Царства Польского пользовалась спросом продукция предприятия по производству сит в Билгорае Люблинского воеводства, курительных трубок в Сташове Сандомирского воеводства, по изготовлению фортепьяно в Августовском воеводстве [6, с. 535, 542, 545]. Имелись предприятия по изготовлению огнестрельного оружия, бричек, экипажей, маслобойни и др. [5, с. 23]. В Варшаве была основана фабрика бижутерии.

Таким образом, быстрые темпы развития текстильной промышленности были в конституционный период обусловлены имевшейся традицией развития сукноделия и льняного производства на польских землях, а также целенаправленной деятельностью правительства. Необходимость развития главных отраслей производства была вызвана также таким политическим моментом, как раздел польского государства, а соответственно, и отторжением от него основных центров текстильной промышленности – Познани и Галиции. Стоит также отметить, что стимулирование развития промышленности польскими властями заключалась в планомерном введении в жизнь ряда мероприятий: в финансировании и разработке планов по созданию новых промышленных районов; в содействии техническому прогрессу в развитии промышленности; в государственном рынке сбыта путём организации закупок для армии; в использовании рычагов таможенно-тарифной политики для поддержания отечественной промышленности и т.д. Таким образом, была создана отечественная польская лёгкая промышленность, а образование крупных мануфактур создавало почву для перехода к фабричному производству и к повсеместной механизации процессов труда.

Литература

1. Gąsiorowska N. Z dziejów przemysłu w Królestwie Polskim 1815–1918. – Warszawa, 1975.
2. Kołodziejczyk R., Gradowski R. Zarys dziejów kapitalizmu w Polsce. – Warszawa, 1974.
3. Missalowa G. Studia nad powstaniem Łódzkiego Okręgu Przemysłowego 1815–1870. – Łódź, 1964.
4. Rynkowska A. Działalność gospodarcza władz Królestwa Polskiego na terenie Łodzi przemysłowej w latach 1821–1831. – Łódź, 1951.
5. Васильев И.В. Новейшее историческое, политическое, статистическое и географическое описание Царства Польского. – М., 1832. – URL: https://www.prlib.ru/item/429145 (дата обращения: 16.10.2020).
6. Зябловский Е.Ф. Землеописание Российской империи, Царства Польскаго и Великаго княжества Финляндскаго. – СПб., 1822. – URL: https://www.prlib.ru/item/412151 (дата обращения: 16.10.2020).

РАЗВИТИЕ ВЫКСУНСКОГО МЕТАЛЛУРГИЧЕСКОГО ЗАВОДА В СЕРЕДИНЕ XVIII – КОНЦЕ XIX ВЕКА

А.Н. Тещина
Национальный исследовательский Нижегородский государственный университет им. Н.И. Лобачевского, Арзамасский филиал ННГУ, студент
Россия, Нижегородская обл., г. Арзамас; e-mail: lets-slay@yandex.ru
Научный руководитель: Ефимов О.В., к.и.н., доцент, oleg.efimov1965@mail.ru

Статья посвящена изучению особенностей функционирования Выксунской металлургической промышленности с середины XVIII до конца XIX века. Историография металлургической промышленности России насчитывает более двухсот лет. Попытки изучения тех или иных моделей организации промышленности предпринимались различными учеными-исследователями, однако комплексного анализа этого вопроса на долгосрочном временном интервале пока не осуществлялось.

Ключевые слова: Выксунский завод; Баташевы; Илёвский завод; Шепелевы; Екатерина II; княгиня А.Д. Голицына и князь А.Б. Голицын; П.П. Свиньин; С.Г. Струмилин; Петр I; Ардатовский уезд; Унженский завод; М.П. Горностаев.

Изучение горной промышленности началось одновременно со строительством заводов. В XVIII веке были популярны работы П.С. Палласа, И. Лепехина, И. Фальк, Н. Рычкова. В них представлена информация о времени основания заводов, об их владельцах, заводском оборудовании, плотинах, технологиях добычи руды и выплавки металлов, количестве рабочих и т. Д.

В XIX веке продолжали публиковаться описательные документы и материалы по статистике горнодобывающей промышленности. Обширные исследования производственных процессов в первой половине XIX века были представлены в работах А. Корсака, А.П. Кеппена, М. Туган-Барановского, П. Струве.

Исследования XIX века, посвященные горнозаводской промышленности Выксунского металлургического завода, представлены статьями по истории отдельных заводов. Они содержат материалы по истории основания заводов, о топливно-энергетический базе, численности рабочих, их материально-бытовом и правовом положении, заработной плате.

Появление горных заводов было вызвано в Нижегородском крае стечением целого ряда благоприятных для того времени условий; их жизнь и деятельность сразу же вошла в определенные, на долгое время неподвижные рамки. Этими определенными рамками были: условия крепостного труда, обилие руд и топлива, не вызывавшие спешной погони за нововведениями, равно как необходимость пользования исключительно водяной силой, и наконец, твердо установившийся пункт сбыта – сначала Макарьевская, после Нижегородская ярмарка, куда легко, по рекам, могли сплавляться изделия.

Возникновение и развитие металлургической и металлообрабатывающей промышленности в Выксунском крае неразрывно связано с общим развитием промышленности страны, когда Петр I предпринял решительные меры к ликвидации отсталости России. Войны, которые вела Россия, вызывали необходимость создавать производство металла внутри империи, чтобы не быть в зависимости от других государств.

10 декабря 1719 г. Петр I, вернувшийся из-за границы, издал указ, который гласил: «Соизволяет всем, и каждому дается воля искать, чистить, плавить металлы, сиречь серебро, золото и т.д.». Этот указ послужил толчком для развития металлургической промышленности в России, в том числе и в Приокском округе. Уже в 1722 г. в Колпино князь Черкасский пустил первый завод – Колпинский чугунолитейный. Через два года муромские посадские Даниил Железняков и братья Никифор, Федор и Кирилл Мездряковы выстроили Сноведский завод [2, с. 5].

В середине века на Выксунской земле появились братья Иван и Андрей Баташевы, владевшие до этого железоделательными заводами в Тульско-Калужском районе. Они были вынуждены переехать со своими капиталами и крепостными людьми на новые места ввиду того, что в 1755 г. по царскому указу закрывались всякие заводы в радиусе 200 верст от столицы, чтобы сберечь леса вокруг Москвы. Именно в это время в 30 верстах от Мурома на речках Выксун и Железница были обнаружены запасы железных руд. Оттеснив конкурентов, Баташевы получили разрешение Берг-коллегии и в 1766 г. на берегу Выксуни пустили первый завод.

Место для новой постройки было выбрано удачно, у крутого оврага, по дну которого текла полноводная река, вбиравшая в своих верховьях несколько быстрых ручьев. Овраг был очищен от леса и перегорожен плотиной. Создавалось большое искусственное озеро. Для производства было необходимое: железная руда и другие ископаемые – доломит, глина, песок, а также лес, вода. Готовая же продукция по более полноводной реке Железнице переправлялась до Оки и по ней уходила далее.

Первым в 1755 г. был пущен в действие Унженский завод (в наши дни датой основания Выксунского Металлургического завода принято считать 1757 г.). В 1763 г. крестьяне с. Кужендеева Никита и Герасим Кольцовы сдали Баташевым за арендную плату по тысяче рублей в год урочища на речках Большой и Малый Выксунь, как они утверждали, «…пожалованные прадеду отца нашего, а нашему пращуру мордвину Ивашке Кильдееву, он же и Дружина». «Позже, на плане Генерального межевания Ардатовского уезда, это урочище площадью 6 тыс. десятин угодий указано как владение Баташевых, которые основали на нем с. Выксунь с тремя железодательными заводами. В целом же они скупили в “казенном Муромском лесу” почти 150 тыс. десятин земельных угодий в Ардатовском и Меленковском уездах» [3, с. 64].

В последующие годы с большой разворотливостью Баташевы строят между Муромом и Елатьмой свои заводы. Капиталы их быстро множились, росло и стремление расширить дело.

Ниже первого, Верхне-Выксунского, возникли еще два завода. Несколько новых заводов были возведены в ближайших окрестностях. Теперь Выкса становится центром крупного горнозаводского края.

Развитие Баташевских заводов совпало со временем двух войн России с Турцией, войн со Швецией, Францией, а также с тремя разделами Польши, крестьянским восстанием под руководством Е. Пугачёва, зарождением Черноморского флота. Царизм нуждался в большом количестве вооружения. Правительство обратилось с предложением к Баташевым изготовить на своих заводах пушки, бомбы, ядра. Предложение было выгодным: горнозадчикам было обещано, кроме уплаты всех расходов на изготовление, выдать и награду 10%, а за некоторые подряды и 20% с затраченного капитала [4, с. 11].

Военные заказы послужили толчком к общему развитию Выксунских заводов. К 1770 г. они выплавляли чугуна до 161 278 пудов. Здесь, кроме орудий, бомб и ядер, изготовлялись полосовое, сортовое, листовое железо, делались чугунные котлы, горшки и другое литье для домашнего обихода. На Сноведском заводе производились художественные изделия.

Металлургия XVIII века использовала единственно доступный в то время вид энергии – энергию падающей воды. Механизмы заводов приводились в движение водяными колесами, которые выполняют трудоемкую работу, непосильную мускулам человека и животных. Требовались мощности в десятки лошадиных сил, чтобы привести в движение воздуховода меха доменных печей, поднимать 20-пудовые молоты для ковки и правки железа, вращая сверлильные и токарные станки и т.д. Постройка завода началась с плотины, которая перегораживала небольшую реку, создавая пруд – аккумулятор водяной энергии. Поскольку энергетические мощности рек были небольшие, для строительства нового завода требовался свой отдельный пруд [5, с. 23].

Оценивая этот период, академик С.Г. Струмилин писал: «В 1815 году на выксунском заводе… после многих неудачных опытов была построена паровая машина в 12 л.с. и установлена у себя на заводе для доменного дутья. Затем в 1823 году там же была построена другая паровая машина, для суконной фабрики. А к 1825 году здесь была сделана уже первая машина в 12 л.с. на продажу.

В 1836 г. впервые на заводах Баташевых был введено горячее дутье, что увеличило производство чугуна более чем на 35%. В 1842 г. «баташевцы» одними из первых в стране освоили пудлингование – самую передовую технологию производства железа своего времени. В конце 1850-х – начале 1860-х гг. 80% всего железа производилось на заводах в Выксы по этому способу, тогда как по всей России метод пудлингования давал меньше половины металлургического производства» [5, с. 24].

Особого внимания заслуживает выксунское художественное литье. Поначалу здесь отливали сугубо предметы домашнего обихода: чугунные кастрюли, сковороды, котлы, вьюшечные дверцы. Затем появились ажурные каминные решетки. В 1770-х гг. начинается эпоха чугунных парковых решеток, беседок, скамеек, столов. Художественное литье чугуна на заводах Выксы достигло своего расцвета в 1830-е гг., когда были изготовлены монументальные украшения для Триумфальной арки, построенной в Москве в память о победе России над Наполеоном.

Изделия выксунских мастеров, как правило, были высокого качества. Чугун получил высокую оценку покупателей за мягкость и податливость. Также было освоено производство исключительно качественной стали «литовки». Раньше ее производили только англичане, строго сохранявшие секрет плавки. Паровые машины, выпускавшиеся на Выксунском заводе, по качеству превосходили известные «Бордовские». Косы, кованые гвозди были известны на всю Россию своими высокими качествами.

Особенно большого искусства добились здешние умельцы в чугунном и бронзовом художественном литье. Бюст Петра I по модели скульптора Б. Растрелли, украшающий ныне музей «Ботик» в Переславле-Залесском, фигуры, гербы, горельефы и колесница коней на Триумфальной арке в Москве, решетка кремлевского сада, ограда Провиантских складов на Зубовском бульваре Москвы, многочисленные барельефы, статуи, мемориальные доски, половые плиты и поныне удивляют своим совершенством. Фантазия и сметка мастеров оживляли самые обычные предметы: печные дверцы, подсвечники, пепельницы.

После смерти И. Баташева в 1821 г. заводы перешли под управление генерал-лейтенанта Д.Д. Шепелева, женатого на внучке умершего заводчика, и его сыновей. Новые владельцы рвения к производству не проявляли, вели парадный образ жизни. При них был расширен прилегающий к дому парк, установлены скульптурные украшения, построены замысловатые беседки, засыпаны искусственные курганы и острова на прудках. Деревянное здание домашнего театра было заменено каменным. В нем ставились оперы и драмы.

Непомерное расточительство Шепелевых и невнимание их к заводам привели, в конце концов, к резкому упадку производства. Чтобы заводы не потерпели полный крах, правительство в 1805 г. передает их в аренду английскому акционерному обществу. Русским владельцам выплачивались лишь часть доходов. Но англичане больше заботились о своих барышах, чем о расширении производства. Набивая собственные карманы, они довели заводы до еще большего разорения. В 1881 г. появляется новый владелец – акционерное общество, которое возглавлял немец Лессинг. Он провел ряд технических обновлений. Не столько за счет этого, сколько за счет усиления рабочих крах заводов был предотвращен.

В конце 1930-х гг. получили высокую оценку выксунские паровые машины, котлы, насосы и многое другое оборудование, использованное при создании водопроводной и канализационной сети в Москве. На выксунских

заводах изготовлялись также фонтаны, оборудование водопровода, литые украшения для садов Нижнего Новгорода. Один из таких фонтанов и ныне стоит в сквере на площади Минина и Пожарского. Образцы местного художественного литья сохранились доныне в бывшем доме Баташевых [6, с. 8].

Литература

1. Паллас П.С. Путешествие по разным провинциям Российского государства. – СПб., 1786. – Ч. 2. Кн. 1.
2. Рогов М. Второе рождение. К 50-летию Выксы. – Горький, 1984.
3. Киселёв А.Г. Несколько дней в замечательном имении, или Выкса 180 лет назад: путеводитель-реконструкция. – М., 2007.
4. Вогатов И.П. Металлургическая промышленность Владимирской области // Труды Владимирского губернского научного общества по изучению местного края. – Владимир, 1929. – URL: https://www.prlib.ru/item/457764 (дата обращения: 10.12.2019).
5. Калачева В. Из истории баташевских заводов // Наша жизнь (Вознесенское). – 1997. – №22.

РАЗВИТИЕ СИСТЕМЫ ЗДРАВООХРАНЕНИЯ И МЕДИЦИНСКОГО ОБСЛУЖИВАНИЯ НАСЕЛЕНИЯ В АРДАТОВСКОМ УЕЗДЕ В КОНЦЕ XIX – НАЧАЛЕ XX ВЕКА

Т.Ю. Чернышкова

Национальный исследовательский Нижегородский государственный университет им. Н.И. Лобачевского, Арзамасский филиал ННГУ, студент

Россия, Нижегородская обл., г. Арзамас; e-mail: tchernyshkovatatyana@yandex.ru

Научный руководитель: Ефимов О.В., к.ист.н., доцент, oleg.efimov1965@mail.ru

Статья посвящена развитию системы здравоохранения и медицинского обслуживания населения в Ардатовском уезде Нижегородской губернии в конце XIX – начале XX века. При изучении материалов местного архива особое внимание уделено основным этапам строительства уездной больницы и наполнения ее медицинскими кадрами.

Ключевые слова: Ардатовский уезд; земство; народное здравоохранение; Ардатовская уездная больница; Нижегородская губерния; уездный центр; медицинское обслуживание населения.

Первые упоминания о земской больнице относятся к 1817 г. в путевых записках писателя Мельникова-Печерского, который посетил уездный центр в середине XIX века: «Посетил уездный городок Ардатов. В нем 309 домов, из них 7 – каменные, деревянных – 302. Жителей 2 444, в том числе дворян – 69, духовенства – 57, разночинцев – 165, мещан – 1 575, дворовых людей и крестьян – 154. Сельские жители были физически здоровы, в основном умирали дети от эпидемий оспы, кори, коклюша и молодёжь от туберкулёза. Уже в то время эпидемий чумы и холеры практически не было». На карте города того времени больница располагалась в районе современных частных домов по ул. Свердлова, напротив современного здания неработающего магазина Райпо [1, с. 224].

Количество жителей тогда равнялось 45–50 тысячам, расстояние до наиболее удаленных селений 50–55 верст. На территории Ардатовского участка, в селе Стёксове, в 1883 г. был открыт фельдшерский пункт, где в базарные дни больных принимал приезжавший сюда врач из уездного центра. Кроме земских больниц и фельдшерских пунктов население уезда пользовалось помощью заводских больниц и Саровского монастыря. Заводских больниц в уезде было четыре – Выксунская, Кулебакская, Илевская и Ташинская. Рождаемость по уезду в период с 1883 по 1885 год составляла 6–6,5 тыс. младенцев. Роды принимали в больнице или акушерки на дому.

Это была первая больница на 10 кроватей, которая размещалась в маленьком помещении. Работал врач, который обслуживал и городских, и сельских жителей уезда, а большую часть своего времени тратил на «потрошение мертвых тел и на освидетельствование новобранцев и арестантов».

В середине 1850-х гг. Ардатовский уезд в медицинском отношении был разделен на три врачебных участка с центрами в самом Ардатове, в Макателеме и на Выксе [2, с. 724].

Земская реформа 1864 г. позволила изменить отношение российского государства к народному здравоохранению. На выделенные средства от земства было начато строительство новых больниц и лечебных пунктов на селе.

Новая земская больница на 60 коек приняла первых больных в 1864 г. Она располагалась на окраине города, близ тюремного замка. Ее усадьба составляла 3 312 кв. сажен. Здание больницы двухэтажное, с двумя мезонинами на концах. Нижний этаж деревянный, отштукатуренный. Длина здания 22 сажени, ширина 7 сажен 2 аршина. Нижний этаж занят службами, квартирами, кухней, аптекой и амбулаторией. В верхнем этаже лежали больные. В коридор выходят 5 палат, каждая на 8 больных, а всего 40 кроватей. Размеры родильной и перевязочной 7х5 м [3, л. 7].

В мезонинах два заразных отделения: женское и мужское, каждое на 9 коек. Позднее, с 1901 г., был построен инфекционный барак – деревянное здание на 6 палат, где располагалось 10 кроватей. Женское терапевтическое отделение в деревянном здании было рассчитано на 8–10 человек. В самой больнице имелся водопровод [11, с. 303]. Вода лошадиной тягой накачивалась в особую башню, а потом по трубам шла во все больничные здания. При больнице имелась своя церковь. Вначале она была встроенной в основном здании в среднем мезонине, где потом оборудована была операционная. Затем было встроено отдельное помещение рядом с бывшей

земской тюрьмой. В 1907 г. переделано здание прачечной на женский терапевтический барак на 8 коек. Построена новая прачечная и квартира для фельдшера [5, л. 18].

В предреволюционный период укреплялась не только материальная база, но и совершенствовалась лечебная работа. В Ардатовской больнице работал терапевт П.Ф. Зефиров, хирург В.Н. Розов, инфекционист М.Н. Нардов. В 1913 г. при больнице был открыт зубной кабинет, и первым зубным врачом стала Серафима Владимировна Магнитская. Возглавлял уездную больницу земский доктор А.Н. Куняев. Но основным звеном в медицинской практике был средний медицинский персонал – медфельшеры и акушеры.

Большой вклад в подготовку медицинских кадров внес работник медицинского факультета Нижегородского университета И.И. Елкин. Соответственно, стало больше медицинских работников. Среди них фельдшера Худов В.А., работавший с 1905 г. и Саропкин А.И., работавший с 1893 г.

Органы земского самоуправления открывали на уровне уездов медицинские учреждения, оказывали всяческую финансово-материальную поддержку приглашенным специалистам. Прикрепленные фельдшеры оказывали амбулаторную медицинскую помощь жителям близлежащих сел и деревень уезда под общим сторонним контролем уездного врача А.Н. Куняева.

Для координации медицинского обслуживания населения начали собираться губернские съезды земских врачей, где обсуждалось состояние здравоохранения. Какие проблемы решали медики, можно понять по выдержкам из материалов первого съезда земских врачей Нижегородской губернии в 1872 г., на котором выступил земский врач Александр Александрович Тархов [1]:

«В Ардатовской уездной больнице при удобном помещении, при хорошем состоянии аптечной, инструментальной и продовольственной части, при новой системе вентиляции, которая действует не совсем удовлетворительно – существует недостаток в белье, одежде…»;

«Ардатовский уезд особых амбулаторий не имеет, но приходящие больные пользуются амбулаторными лечениями при двух земских больницах, где больные принимаются ежедневно. За лекарства больные платят по 5 копеек, бедные освобождаются от платы…»;

«…по Ардатовскому уезду существует три оспенника, следить над действиями которых назначается надзиратель из священников, который несколько раз в год объезжает уезд и следит за оспопрививанием. Существуют принудительные меры, вызов матерей с детьми в больницу, где последним прививают оспу»;

«Из эпидемий в Ардатовском уезде весьма распространены сифилис, тиф, холера. В прошлом 1871 году сифилитики составляли 16% 9160 человек от 1070 принятых амбулаторно). Из местных болезней особенно многочисленны хирургические по причине существования заводов» [6, л. 271].

Кроме А.А. Тархова здравоохранением в уезде и в самом городе занимались врачи А.И. Липницкий, П.А. Грацианов, И.Я. Садовский, М.В. Лобис, а также фельдшеры Г.И. Костышев, В.И. Лунев, Ф.С. Семенов, В.В. Сватикова, А.И. Соколова.

Отметим, что большинство врачей были из дворян и имели соответствующие Табелю о рангах чины. По службе врачи могли получить звание до титулярного советника.

В уезде на 167,5 тыс. населения система подачи медицинской помощи – смешная. Врачебных участка в 1910 г. было три. Первый участок – городской. Он состоял из Ардатова и 16 волостей. В него входило 111 населенных пунктов, где проживало 81 415 человек (кроме Ардатова). Самые отдаленные места – 55 верст и 33 версты. Заведовали больницей и участками два врача [7].

Кроме работы в центре участка (практически по месту жительства), участковые врачи в определённые дни недели выезжали по своему участку для приёма больных в сёла, более других отдалённые от участковой больницы. В предреволюционный период всего земских врачей в уезде было 5 человек, было 6 фельдшерских участков, в том числе в современных населенных пунктах Личадеево, Стексово, а всего в уезде было 14 фельдшеров, 2 фельдшерицы и 5 акушерок на 150 тыс. человек. Ардатовская земская больница провела в 1908 г. амбулаторный приём 21 029 человек. Это говорит о крайней слабости здравоохранения в Ардатовском уезде [6].

Однако была развита специальная хирургическая и глазная помощь в Ардатовской и Карамзинской (современная Рогожка Первомайского района) больницах. В этих больницах были хирурги-офтальмологи: в Ардатовской – доктор В.Н. Розов, в Карамзинской – К.К. Чахиани. В течение 1908 г. было проведено операций в больницах, соответственно: глазных – 72 и 226, хирургических – 76 и 259 [8, л. 188].

Родов в Ардатовской больнице в 1908 г. было принято 202. Но многие крестьянки в селах обходились с помощью собственных повитух, что приводило к большой смертности детей и рожениц [6].

В 1910 г. на медицину в уезде было ассигновано по смете 63 148 руб. 50 копеек, что составило 29,2% от общего бюджета земства [5].

Слава о хирургической деятельности земских врачей Ардатовского уезда распространилась далеко за пределы Нижегородской губернии [10, с. 55].

Позже сюда за помощью обращались больные с Владимирщины, с Тамбовщины и из Пензы.

С начала века и до революции коллективом Ардатовской больницей руководил смотритель князь Александр Павлович Звенигородский [9, с. 26].

Таким образом, в развитии системы здравоохранения и медицинского обслуживания населения Ардатовского уезда Нижегородской губернии в конце XIX – начале XX века были достигнуты определенные результаты. В этот период был обеспечен широкий охват медицинской помощью жителей как уездного центра, так и сельских

территорий. При этом в вопросах здравоохранения усилия врачей были подкреплены работой органов местного самоуправления и инициативами общественности. Медицинская помощь постепенно стала приходить в самые отдалённые населенные пункты, став одним из важнейших социальных достижений рассматриваемого периода.

Литература

1. Ардатовский край: прошлое и настоящее / сост. Седов А.В., Гладкова Л.В. – Н. Новгород, 2000. (Крестьянская летопись Нижегородской земли). – 224 с.
2. Веселовский Б.Б. История земства за сорок лет. В 4-х т. Т. 1. – СПб., 1909. – 724 с.
3. Государственный архив Нижегородской области, г. Арзамас (далее – ГАНО, г. Арзамас). Ф. 158. Оп. 2. Д. 80. Журналы заседаний Ардатовского уездного земского собрания №1.
4. ГАНО г. Арзамас. Ф. 158. Оп. 2. Д. 132. Дело по оценке зданий в Ардатовском уезде.
5. ГАНО, г. Арзамас. Ф. 158. Оп. 2. Д. 144. Доклад о развитии лечебного дела за 5 лет.
6. ГАНО, г. Арзамас. Ф. 158. Оп. 2. Д. 29. Отчёты о состоянии лечебного дела за 1881 год.
7. Сборник постановлений Ардатовского уездного очередного земского собрания Нижегородской губернии, по разным отраслям земского хозяйства, за время с 1865 по 1888 г. – Муром, 1888. – 122 с.
8. Сектор по делам архивов Администрации Ардатовского муниципального района Нижегородской области. Ф. 56. Оп. 3. Д. 1. Очерки Земского лечебно-санитарного дела в 1820-х гг.
9. Николаев Д.А. Нижегородское земство в 1865–1918 гг.: обзор хозяйственной деятельности и анализ социально-политических инициатив: автореф. дисс. … канд. ист. наук. – Н. Новгород, 1999. – 26 с.
10. Лавров С.И. Очерк земской медицины Нижегородского уезда (1866–1895 гг.). – Н. Новгород, 1896. – 55 с.
11. Лиленкова А.П. Нижегородское земство в 1890–1904 гг. (социальный состав, бюджеты и практическая деятельность): дисс. … канд. ист. наук. – Горький, 1973. – 303 с.

ГЕРОЙ СОВЕТСКОГО СОЮЗА Н.С. МОИСЕЕВ

М.О. Яшина

Национальный исследовательский Нижегородский государственный
университет им. Н.И. Лобачевского, Арзамасский филиал ННГУ, студент
Россия, Нижегородская обл., г. Арзамас; e-mail: mariay4shina@yandex.ru
Научный руководитель: Хорева Н.В., к.ист.н., доцент, n.khoreva2010@yandex.ru

Статья посвящена личности нашего земляка – Героя Советского Союза Николая Семеновича Моисеева. Показаны вехи его биографии, подвиги во время Великой Отечественной войны, послевоенная жизнь.

Ключевые слова: Великая Отечественная война; Герой Советского Союза; ветеран; Мухтолово.

Николай Семенович Моисеев родился в 1918 г. в селе Княж-Павлово Бутурлинского района в семье крестьянина. После окончания Мухтоловской школы-семилетки он продолжил обучение в Мухтолове в средней вечерней школе. С 1938 г. он работал электриком в речном порту г. Горького. В этом же году Николай был призван в армию, служил в артиллерийской части на Дальнем Востоке. В 1940 г. он окончил полковую школу. Сначала был командиром отделения разведки, а затем командиром огневого взвода батареи дивизиона [2, с. 62].

В августе 1943 г. Н.С. Моисеев выехал на Калининский фронт в Центральной России. Участвовал в боях под Духовщиной, на смоленском направлении, под Витебском, Ригой, Либавой, закончил войну участием в ликвидации курляндской группировки противника в Прибалтике. Будучи командиром батареи, Н. Моисеев отличился в июньских боях 1944 г. при форсировании Западной Двины. Батарея Моисеева поддерживала метким огнем стрелковый батальон. Железнодорожный мост был взорван. Нужно было форсировать реку любым способом. Влево от взорванного моста, вверх по реке, был глубокий овраг, заросший кустарником. По нему можно было незаметно от противника подойти к реке и поднести средства переправы. Недалеко находился лес, годный для постройки плотов. Быстро закипела работа. Скоро плоты были готовы, а разведчики нашли на берегу одну лодку. К этому времени батарея заняла огневую позицию недалеко от берега в кустах и пополнилась боеприпасами. Пехота стала спускаться на воду и отплывать от берега. В это время противник заметил переправу и открыл огонь. Пехота понесла большие потери. Переправа срывалась.

Как писал впоследствии Н.С. Моисеев, «нужно принимать срочные меры, подавить хотя бы на время артиллерию противника. Но как это сделать? Пушек противника не видно. Я взглянул на карту и обратил внимание, что в километре от реки находится сплошной массив леса, в котором имеется лишь одна небольшая полянка, только здесь мог противник поставить свою артиллерию.

Примерно на середине поляны на карте ставлю точку и быстро подготавливаю данные для стрельбы ,передаю их на батарею и командую затем, приказываю вести огонь, пока пехота будет переправляться. У командира батальона в резерве находился взвод разведки. Мы быстро спустились к реке. Противник открыл сильный огонь. Моя батарея тоже открыла огонь и противник ослаб. Три человека гребли, а трое вели огонь из автоматов. Начали переправляться и остальные разведчики.

Доплыть до берега на лодке не удалось. Ее пробило осколком и пулями, двоих товарищей ранило. Лодка пошла ко дну. Мы плыли, кто как мог. Из двадцати человек, плывших по реке к другому берегу, в живых осталось

лишь десять. Мы быстро ворвались в первую траншею и стали растекаться вправо и влево, ведя огонь по фашистам. Огонь противника по реке прекратился. К нам стали подходить новые силы. К этому времени уже была налажена связь с батареей. Во время одной из контратак противнику удалось с флангов вдоль реки к нам в тыл. Фашисты пытались отрезать нас от реки. Я вызвал огонь на себя. Снаряды рвались в расположении противника сзади нас. Пехота врага была уничтожена. Мы быстро продвинулись вперед.

Неожиданно нас атаковало несколько танков с пехотой. Я тут же организовал заградительный огонь. Противник, потеряв 2 танка и около полусотни солдат, откатился назад. Через некоторое время к нам подошли наши танки и пехота. Наступление продолжалось. Главные силы соединения начали переправу. За этот бой многие воины были награждены орденами и медалями. Мне было присвоение звание Героя Советского Союза» [3].

Николай Семенович вместе с командиром батальона и группой разведки, несмотря на сильный вражеский огонь, переправился на лодке на противоположный берег реки и по телефону руководил батареей, которая вела огонь по пехоте и танкам противника [5]. Но это не все подвиги нашего героя.

В июне 1944 г. на II Прибалтийском фронте готовилась крупная наступательная операция. В то время стояла задача: поддерживать стрелковый батальон, который должен был вести разведку боем переднего края противника, выявить огневые точки, систему и характер инженерных сооружений. На рассвете батальон занял исходный рубеж для атаки и ждал открытия огня артиллерией. В шесть часов поступила команда: открыть огонь по огневым точкам противника.

Батарея Н.С. Моисеева открыла огонь. Пехота устремилась вперед, захватила первую траншею и завязала бой. Фашисты, не выдержав стремительной атаки, бросив орудия и пулеметы, бежали. Наши бойцы устремились вперед. С разведки боем одного батальона наши войска перешли в решительное наступление на большом участке фронта. Противник в течение дня не смог задержать наше продвижение вперед. Ему удалось лишь на отдельных участках на несколько часов задержать пехоту, которая дожидалась прихода артиллерии.

Артиллерия отставала. После июньского дождя дороги размыло, они стали труднопроходимыми. К вечеру противник смог на заранее подготовленном рубеже организовать оборону и остановить наших солдат.

Командование приняло решение подтянуть артиллерию, танки и подготовить за ночь наступление. Нужно было спешить: впереди в 40 километра находилась река Западная Двина. Эту водную преграду противник рассчитывал сделать для наступающих непреодолимой.

Батарее было приказано поддержать стрелковый батальон, которому ставилась задача: развивая наступление, с ходу захватить железнодорожный мост, переправиться по нему на другой берег реки, захватить плацдарм и удержать его до прихода главных сил. На следующий день с жестокими боями удалось выйти к реке у местечка Улла в Белоруссии [1, с. 137].

Из рассказа участника форсирования западной Двины Д.М. Журавлева: «Наши бойцы долго не могли переправиться на другой берег. Немцы простреливали каждый вершок земли. Капитан Моисеев, пользуясь утренним туманом, выкатил орудие на прямую наводку. Стрелки тем временем готовили на берегу подручные средства для переправы. Они сооружали плоты, набивали плащ-палатки сухим сеном. Когда туман рассеялся, батарея открыла огонь.

Завязалась ожесточенная перестрелка. Немцы, стремясь обмануть наших бойцов, еще заранее провели плугом по берегу несколько борозд, чтобы создать видимость траншей. Но опытный глаз капитана различил, где настоящая траншея. Она шла у самого обрыва над водой. Там и находились замаскированные огневые точки. Обеспечивая переправу, батарея подавила 8 немецких пулеметов и 2 орудия. Батальон капитана Сухина перебрался на тот берег и занял плацдарм. К работе приступили саперы, они вытаскивали из кустов заготовленные накануне составные части моста и укрепляли и на лодках. Два часа сооружали они переправу, и два часа батарея Моисеева охраняла их работу. Первыми пришли на плацдарм батареи, командир взвода и лейтенант Чугарин. За ними волоком перетащили свои орудия расчеты старших сержантов Анина и Кондратьева. Вечером, когда немцы предприняли ожесточенную контратаку, батарея Моисеева встретила их уничтожающим огнем. Здесь на плацдарме я и встретился с Моисеевым. Он сидел в землянке после жаркого боя и читал письмо. Писал ему отец со станции Мухтолово. “Неугомонный старик, – улыбнулся Моисеев, – в каждом письме спрашивает, как я немцев бью. Что же ему ответить?» Скромничал командир батареи! Вокруг плацдарма были подбитые немецкие танки, на склоне – развороченные блиндажи, а по всему полю трупы гитлеровцев – все это следы артиллерийского огня» [3].

Указом Президиума Верховного Совета СССР от 22 июня 1944 г. капитану Н.С. Моисееву было присвоено звание Героя Советского Союза. После войны он служил в Прибалтике, в группе советских войск в Германии, в Московском военном округе [4].

В 1958 г. в звании подполковника Н.С. Моисеев уволился в запас. Работал заведующим геологоразведочной базой. У него есть жена и сын. Последнее время жил в Ленинграде. Умер он 22 апреля 1993 г. в возрасте 74 лет в Санкт-Петербурге.

Литература

1. Материалы краеведческого музея Мухтоловской средней школы №1.
2. Бугров Ю.А. Мухтолово: от А до Я. – Курск, 2002. – 104 с.
3. Знамя победы. – 1964. – №14. – 9 мая.
4. Ардатовский край: прошлое и настоящее / сост. Л.В. Гладкова, А.В. Седов. – Н. Новгород, 2000. – 366 с.
5. Библиотека Ардатовского района. – URL: http://www.ard-bib.ru/ardlut.html

==========

БЭКОНИАНСКАЯ НАУКОВЕДЧЕСКАЯ ТРАДИЦИЯ И ЕЕ ЗНАЧЕНИЕ В РАЗВИТИИ СОВРЕМЕННОЙ МЕТОДОЛОГИЧЕСКОЙ КУЛЬТУРЫ

А.С. Агафонова
Национальный исследовательский Нижегородский государственный университет им. Н.И. Лобачевского, Арзамасский филиал ННГУ, студент
Россия, Нижегородская обл., г. Арзамас; e-mail: aanastasy2012@mail.ru
Научный руководитель: Верещагин О.А., к.ф.н., доцент, helgardt@mail.ru

В статье представлен опыт реактуализации науковедческих принципов бэконовской философии в общем контексте развития современной методологической культуры. Автор подробно останавливается на анализе научно-исторической ситуации, в рамках которой стало возможно появление бэконовской методологической программы. Специально рассмотрена проблематика науковедческой реконструкции идей Ф. Бэкона, связанная с определением места и значения индуктивно-эмпирической модели в развитии представлений о динамике научного творчества и научного познания в целом.

Ключевые слова: индуктивизм; парадигмальная матрица; протонаука; субъект-объектная дихотомия; эмпиризм.

Разговор о бэконианстве и соответствующей традиции науковедческого творчества хотелось бы начать с аналитики тех социокультурных и технологических оснований, которые стали благоприятной почвой для развития новоевропейской культуры научного мышления.

Бэконовское «великое восстановление наук» и релевантная методологическая программа контекстуально связаны со всем теми изменениями научно-технического и социально-технологического порядка, которые происходили в конце XVI – нач. XVII века в истории европейской науки и цивилизации. Титанические интеллектуальные усилия, которые были потрачены европейскими интеллектуалами позднего средневековья (Р. Гроссетест, Р. Бэкон, У. Оккам) и деятелями ренессансной науки (Н. Кузанский, Н. Коперник, Г. Галилей) в деле формирования нового типа мировоззрения, в изменении господствующей парадигмальной матрицы, принесли несомненные ощутимые плоды. Ко второй половине XVI века была подготовлена не просто почва для быстрого развития физики, сформировались необходимые условия для институционального развития науки как таковой. Не случайно поэтому, что историко-генетические реконструкции науки в собственном смысле слова (элиминируя проблему когнитивного статуса «восточной протонауки», «античной науки», «средневековой схоластики») начинаются именно с рубежа XVI–XVII веков, которому в науковедческой классификации соответствует классической тип научной рациональности в стадии его зарождения и формирования. Классическая физика, классическое естествознание и первые опыты институционализации науки и получения ею академического статуса (Национальная академия де Линчеи, Французская академия, Леопольдина, Лондонское королевской общество) произрастают на соответствующей культурно-исторической почве, которая стала активной питательной средой развития новоевропейского естественнонаучной картины мира.

Появление бэконовской методологической программы (индуктивно-эмпирической модели построения научного познания) вполне релевантно той эпистемической ситуации, которая характеризует классический тип науки и соответствующий ему тип научной рациональности [5]. Популяризация и распространение индуктивной методологии, осуществляемая Бэконом в «Novum Organum scientiarum» [2] в полной мере укладывается в основания того типа мировоззрения, который сейчас принято называть «объективистским» [1]. Основной гуманистический пафос «Нового Органона», как известно, продекларирован Бэконом в тезисе о необходимости покорения физической стихии и увеличения власти человека над природой. В этом смысле бэконовские представления о процессе и результатах научного познания отражают специфический «объективистский тренд» в развитии европейкой науки, который характеризует научно-историческую ситуацию XVII века. Необходимо отметить, что субъект-объектная дихотомия [3] в качестве фундаментального гешальта научного мировоззрения, в этот период еще методологически и концептуально не сформирована. Поэтому эпистемологической максимой классической науки являются представления об особой объективности и предметности научного познания в его стремлении исключить (элиминировать) все, что относится к субъекту и процедурам его познавательной деятельности («учение об идолах»).

Для классической науки бэконовского типа, как и для обыденного сознания, были характерны онтологизм и наивный реализм, в целом являющиеся ментальными маркерами указанной эпохи. В русле наивного реализма постулируется возможность полного и точного познания истины, господствует вера в совпадение наших восприятий внешних вещей (созерцаний предметов, осязания их и т. д.) с самими этими вещами. Бэконовский же онтологизм соотносится с идеей реификации или «овеществления», когда происходит вольное или невольное отождествление научных абстракций с объективными сущностями и законами природы.

Бэкон и его последователи главное внимание уделяли поиску очевидных, «вытекающих из опыта» онтологических принципов, на базе которых можно строить теории, объясняющие опытные факты. В качестве эпистемологической составляющей этой системы выступали представления о познании как наблюдении и экспериментировании с объектами природы, которые раскрывают тайны своего бытия познающему разуму. Сам разум наделялся статусом суверенности, трактовался как дистанцированный от вещей, наблюдающий со стороны, не детерминированный предпосылками, кроме свойств изучаемых объектов, рассматриваемых в качестве малых систем (механических устройств), для этого применялась «категориальная сетка» (вещь, процесс, часть, целое, причинность, пространство, время и т.д.). Эта категориальная матрица обеспечивала успех механики и предопределяла редукцию к ее представлениям всех областей естественнонаучного исследования.

Безусловно, бэконовские допущения существования «внеположного миру сознания, находящегося в некой контрольной точке, позволяющей устанавливать иерархические отношения между так называемой «реальностью» и ее репрезентацией, поставлено под сомнение» [2, с. 384] в современном философском дискурсе, что не отменяет его персонального вклада в становлении гносеологических стандартов новоевропейской науки.

Как нам представляется, основная проблематика науковедческой реконструкции идей Ф. Бэкона состоит в определении места и значения индуктивно-эмпирической модели [4] в развитии представлений о динамике научного творчества и научного познания в целом. Необходимо не только соотносить взгляды Бэкона с его предшественниками и продолжателями (в плане существующей филиации идей и эпистемологических принципов), но и определять степень комплементарности (дополнительности) индуктивно-эмпирической методологической программы по отношению к альтернативным моделям научного познания (гипотетико-дедуктивная, интуитивно-дедуктивная, априорно-категориальная и др.). В подобном ракурсе становится очевидной и теоретически оправданной реактуализация некоторых идей бэконовской методологии в продолжающейся сквозь века дискуссии о статусе и природе научного знания.

Среди всех возможных теоретических экспликаций методологической программы Ф. Бэкона нам бы хотелось прежде всего обратить внимание на нынешний статус индуктивизма в современном науковедении. Как известно, в свое время индуктивизм уступил значительную часть своих позиций гипотетико-дедуктивному методу, который оказался более эвристически ценным на том этапе развития научного знания. Однако ключевая полемика между фактуализмом (в очевидной связи его с индуктивно-эмпирическими представлениями) и теоретизмом (гипотетико-дедуктивная методологическая программа) имеет определенные основания и в современном научном дискурсе. В этом смысле полемика относительно статуса фактуальной основы научного творчества, начатая Бэконом на заре истории современной науки, продолжается в среде сегодняшних эпистемологов и науковедов. Явно или открыто, сознательно или неосознанно, спор между эмпириками и рационалистами, «фактуализмом» и «теоретизмом» продолжается в новых эпистемических условиях, заставляя постепенно специалистов отказываться от одномерных моделей научного познания и переходить к более комплексному науковедческому анализу.

В заключении хотелось бы отметить ряд принципиальных положений, характеризующих науковедческую модель Ф. Бэкона в своих основных чертах и узловых моментах. Совершенно очевидно, что бэконовская гносеология и методология принадлежат своему времени и своей эпохе, представляя собой важный этап в развитии методологии классического естествознания и классической науки в целом. Эпистемическая ситуация, в рамках которой развивались взгляды английского мыслителя, характеризуется активным поиском релевантной и теоретически непротиворечивой модели научного познания. Бэконовский вариант индуктивно-эмпирической модели научного познания, с одной стороны являлся важным методологическим средством в преодолении негативного теоретического наследия поздней схоластики (догматизированный аристотелизм), с другой стороны, явил миру обновленную и зрелую форму индуктивизма и эмпиризма. Именно с Бэкона начинает отсчет новоевропейская методологическая программа эмпиризма, которая на протяжении нескольких столетий будет главным регулятором научной профессиональной деятельности классических естествоиспытателей (от английских эмпириков XVIII вв. до позитивистов и неопозитивистов). Бэконовский усиленный методологизм и гносеологизм вкупе с его представлениями о необходимости обретения естествознанием подлинного академического статуса в качестве науки нового экспериментального типа сформировали особый тип естественнонаучной культуры (модель «пчелы») с соответствующими стандартами профессиональной деятельности (объективность, опытная верифицируемость, теоретическая аргументированность, логическая непротиворечивость). Собственно в негласной полемике с Бэконом и его сторонниками во многом сформировались и альтернативные науковедческие программы нового времени (гипотетико-дедуктивная, интуитивно-дедуктивная, априорно-категориальная и т.п.).

Как показывает теория и практика развития современного научного творчества, не потеряла актуальность основополагающая идея бэконовской науковедческой модели – идея создания непротиворечивого и наиболее эффективного научного метода. На этой методологической максиме (поиск наиболее приемлемой методологической позиции) выстраивались и находили свое обоснование все наиболее значимые дискуссии в истории современной западной эпистемологии.

Литература

1. Бэкон Ф. Новый Органон наук / пер. А.Л. Субботин. – М.: Канон+, 2016. – 351 с.

2. Верещагин О.А. Феноменология «телесности» и современные практики философской рефлексии // Мир науки, культуры и образования. – 2014. – №4 (47). – С. 383–385.

3. Кушнаренко Я.В. Ценности и субъект-объектная дихотомия // Вестник Томского государственного университета – 2010. – №341. – С. 43–47.
4. Лебедев С.А. Основные парадигмы эпистемологии и философии науки // Философия и наука. – 2013. – №3. – С. 47–63.
5. Степин В.С. Классика, неклассика, постнеклассика: критерии различения // Постнеклассика: философия, наука, культура. – СПб.: ИД «Міръ», 2009. – С. 249–295.

МЕНСПЛЕЙНИНГ В ДИСКУРСЕ ФЕМИНИЗМА

Е.И. Баймуратова
Национальный исследовательский Нижегородский государственный университет им. Н.И. Лобачевского, Арзамасский филиал ННГУ, студент
Россия, Нижегородская обл., г. Арзамас; e-mail: baymuratova.lena@mail.ru
Научный руководитель: Верещагин О.А., к.ф.н., доцент, helgardt@mail.ru

Статья посвящена анализу современных тенденций в развитии феминистской идеологии. По-мнению автора, феминистское мировоззрение комплементарно социогуманитарному дискурсу постмодерна и является теоретической и практической экспликацией ряда его мировоззренческих интенций и принципов. Менсплейнинг в указанной связи занимает важной место в качестве неотъемлемого компонента феминистского дискурса и гендер-анализа.
Ключевые слова: гендер; логоцентризм; менсплейнинг; сексизм; феминизм.

В настоящее время феминизм играет важную роль как в политической, так и общественной жизни. Теоретические воззрения, на которые опираются представители женского движения, являются важной и неотъемлемой частью политической науки.

Для того чтобы грамотно проводить дальнейшие исследования по теме – например, как происходило развитие феминизма в мире, какие тенденции и направления существуют сегодня – следует обозначить и раскрыть основные понятия и термины, связанные с данным феноменом. В первую очередь, следует определить, какой смысл в себе заключает само понятие «феминизм».

Хотелось бы отметить, что победная поступь феминизма, возрастание степени его влияния в общественном сознании происходит в общем контексте распространения постмодернистского мировоззрения в умах и сердцах обычных западных обывателей. Пресловутый «постмодернистский комплекс» в гуманитарной культуре проявляет себя в том, что в целом на «острие критики оказался логоцентризм и его смысловые коннотаты» [2, с. 151], такие как тео-телео и фаллоцентризм. Происходит серьезная ревизия всех ценностей и идеологических принципов патриархального мышления.

В словаре гендерных терминов Денисовой А.А. [9] феминизм представлен в качестве теории равенства полов, лежащей в основе движения женщин за освобождение. Чаще всего его трактуют шире – как различного рода действия в защиту прав женщин, основанные на представлениях о гендерном равенстве.

Равенство полов (или гендерное равенство), по мнению Ворониной О.А. [4], предполагает, что мужчины и женщины должны иметь равное представительство в социальной власти, равный доступ к общественным ресурсам; равное положение, независимость, ответственность и участие обоих полов во всех сферах жизни.

В данном контексте необходимо отметить, в чем проявляется разница таких понятий, как «равенство полов» и «феминизм». Оба термина связаны с правами человека, однако гендерное равенство – составная часть общего принципа равенства как условия демократического построения общества, с опорой на права человека как универсальный стандарт, который является единым для обоих полов.

Основной целью феминизма является обеспечение равных прав и возможностей для женщин, так как именно они чаще всего являются жертвами гендерной дискриминации.

Таким образом, акцент ставится именно на «женском вопросе». Феминизм представляет собой, в первую очередь, совокупность политических и социальных движений и идеологий, а равенство полов в данном случае – это цель феминизма. Существуют разные направления феминизма, отличающиеся по философско-политическим критериям и социальным программам, однако существуют тезисы, разделяемые всеми разновидностями.

В предложенной Королевой Т.А. [7] классификации характерные атрибуты феминистской теории выглядят следующим образом:

– критика патриархата, которая строится на признании биологической идентичности мужчин и женщин, но учитывает психологические особенности (важно заметить, что в данном пункте отмечается, что гендерное равенство предусматривает право на различия между женщинами и мужчинами);

– необходимость улучшения социального положения женщины;

– факт различия между самими женщинами, актуализирующий социально-исторический подход.

В 1903 году богослов Лиман Аббот [10] объяснил, почему женщинам не нужно избирательное право, утверждая, что говорит за всех «молчащих женщин».

Надо сказать, что маскулинизм в его одиозных сексистских формах окончательно не устранен из господствующей социальной практики, поэтому некоторые мужчины все еще заявляют, что знают, о чем женщины думают, что чувствуют и что им нужно. Мужской шовинизм настаивает на большей и лучшей осведомленности мужчин в профессиональной сфере, независимо от реального уровня квалификации, профессионального статуса

или возраста. Возникший в последнее время термин «менсплейнинг» можно признать характеристикой существующих рецидивов патриархального сексистского мышления в дискурсе феминизма

Оксфордский словарь объясняет термин менсплейнинг: «Ситуация, в которой мужчина объясняет что-то женщине чрезмерно подробно или снисходительным тоном, чтобы показать свое покровительство или шовинистическое отношение» [8].

В словаре Мирриам Вебстер [8] мы обнаруживаем схожее определение менсплейнинга: когда мужчина говорит о чем-то, в чем разбирается плохо, но считает, что знает больше, чем женщина, с которой он разговаривает. Лексикографы добавили термин менсплейнинг в свои словари в августе 2008 году, во время диалога двух блоггеров в ЖЖ, обсуждающих объекты искусства.

Также с термином менсплейнинг часто связывают американскую журналистку и писательницу Ребекку Солнит [11], которая выпустила эссе «Мужчины учат меня жить», хотя в самом тексте этот термина не используется.

В нем она рассказывала историю о том, как однажды на вечеринке ее перебил знакомый и стал рассказывать о важной книге про фотографа Муйбриджа, которая недавно вышла. Он самодовольно хвастался своим открытием до тех пор, пока их общий друг трижды не повторил, что книгу написала именно Ребекка. Эта новость стала для него шоком.

На менсплейнинг жаловалась известная писательница и феминистка Симона де Бовуар в своей работе «Второй пол» [1], которая отмечала усиленное акцентирование мужчинами специфической «женской» позиции или точки зрения по любому вопросу, фиксируемое во фразе «потому что вы женщина».

Привычка мужчин ставить под сомнение достоверность слов женщин знакома всем: согласно исследованию Университета Джорджа Вашингтона, женщин гораздо чаще перебивают в разговоре.

Исследование Университета Калифорнии также показало, что мужчины склонны перебивать, чтобы занять лидирующую позицию в разговоре. Мужчины доминируют на совещаниях, деловых встречах, и в средствах массовой информации в первую очередь журналисты обращаются за комментариями к мужчинам [5].

К счастью, с наступлением третьей волны феминизма, термин менсплейнинг начал все чаще упоминаться в СМИ, и даже порой мелькает в кино, как например, в «Кремниевой долине»

Комик Аманда Силс рассказывала в эфире CNN, что не раз подвергалась уличному харасмменту, на что Стив Сантагати заявил, что знает больше по этой теме – раз он мужчина [8].

Оказывается, так они поднимают самооценку женщин, ведь все они любят слышать комплименты. Его отношение отлично иллюстрирует еще один важный термин – кэтколлинг, и общий мировой подход к уличному харассменту.

Хоть на дворе 2021 год, и женщины массово заявляют о том, что присвистывания на улице оскорбительны, мужчины по-прежнему считают, что все мечтают о внимании с их стороны. Даже если ты профессионал в своем деле, но все еще женщина – комментариев не избежать.

Во время показательного матча в Уимблдоне один из зрителей постоянно выкрикивал подсказки бельгийской теннисистке Ким Клийстерс, после чего девушка не выдержала и предложила ему сыграть самому. Разумеется, мужчина дважды пропустил ее подачу.

Спортсменка Аннеми ван Влютен получила серьезную травму головы на Олимпийских играх в Рио. Один из ее подписчиков в Твиттере всерьез решил, что ее просто нужно научить кататься. К счастью, другие пользователи быстро поставили его на место, спрашивая о втором важном уроке, а также благодаря за то, что он спас миллионы спортсменов своим советом.

Журнал «Variety: Power of Women» проводил вечеринку, посвященную людям, борющимся с детской порнографией и траффикингом. На него была приглашена голливудская актриса Блейк Лавли, которая давно известна как активистка и благотворительница. Увы, в интервью репортер не нашел ничего лучше, как задать вопрос о платье, в котором ей особенно хорошо удается заниматься активизмом.

В отношении менсплейнинга может возникнуть две взаимно противоположные позиции. С одной стороны, менсплейнинг можно парадоксально признать спекулятивной категорией, возникшей в дискурсивном пространстве феминизма. В этом случае менсплейниг является просто манипулятивным средством в целях настройки общественного сознания в позитивном для феминистской идеологии русле.

С другой стороны, нельзя отрицать действительные проявления сексизма и гендерного шовинизма, которые имеют место в реальности социальных взаимоотношений. Это во многом неизжитый и до конца неискоренимый элемент в отношениях двух полов, который в ряде случаев способствует радикализации и политизации феминизма.

Наиболее революционными направлениями можно признать анархо-феминизм и радикальный феминизм [3]. В обоих направлениях ключевое понятие – борьба против патриархата (индивидуально и в женских сообществах), критика традиционного анархизма и феминизма, который уделяет, по их мнению, недостаточно внимания проблеме угнетения женщин. Однако различие направлений можно увидеть в их целях. Ключевые идеи анархо-феминизма наиболее утопичны.

Например, в них находит отражение абсолютный отказ от института семьи; радикальное направление, в свою очередь, во многих своих проявлениях (в особенности, в радикально-культурном), выступает за права репродуктивного направления и признает материнскую природу женщин, которая, однако, не должна олицетво-

рять разделения на гендерные роли. Анархо-феминизм видит решение проблемы в установлении свободной децентрализованной ассоциации и, соответственно, в целом является более революционным, затрагивающим идею разрушения любой иерархии, где так или иначе сталкиваются интересы женщины и мужчины.

Таким образом, можно прийти к выводу, что в настоящее время феминизм представлен многими направлениями, имеющими свои отличительные черты. Изучение данных особенностей требуется для того, чтобы объективно подойти к исследованию специфики функционирования женского движения в различных политических системах.

Литература

1. Бовуар Симона де. Второй пол. Т. 1. Факты и мифы; Т. 2. Жизнь женщины / пер. с фр. – М.: Прогресс; СПб.: Алетейя, 1997. – С. 831.
2. Верещагин О.А. Философия как «фабрикация образов»: опыт критической рефлексии // Вестник Тверского государственного университета. Серия: Философия. – 2015. – №4. – С. 150–157.
3. Витткоп М. Чего хочет женский синдикалистский союз? – URL: https://akrateia.info/milli-vittkop-chego-khochet-zhenskii-sindikalistskii-soiuz/ (дата обращения: 27.10.2020).
4. Воронина О.А. Феминизм и гендерное равенство // Социальные и гуманитарные науки. Отечественная и зарубежная литература. Сер. 3. Философия: Реферативный журнал. – 2004. – №4 – С. 124–133.
5. Ерохина Л.Д. Гендерология и феминология: учебное пособие. – М.: ФЛИНТА, 2019. – 384 с.
6. Зуйкова Е.М., Ерусланова Р.И. Феминология и гендерная политика: учебник. – 3-е изд. – М.: Дашков и К, 2017. – 308 с.
7. Королева Т.А. Феминизм как идейно-политический феномен // Известия Российского государственного педагогического университета им. А.И. Герцена. – 2010. – Вопросы студенческой науки. – Выпуск №2 (42). – С. 311–319.
8. Колесникова А. Менсплейнинг, мэнспрединг, хипитинг: на каком языке говорят женщины. – URL: //https://heroine.ru/mensplejning-menspreding-xipiting-na-kakom-yazyke-govoryat-zhenshhiny/ (дата обращения: 27.10.2020).
9. Словарь гендерных терминов / под ред. А. А. Денисовой; Региональная общественная организация; Восток-Запад: Женские инновационные проекты. – М.: Информация XXI век, 2002. – 256 с.
10. Abbot L. Encyclopedia Britannica. I: A-Ak – Bayes (15th ed.). Chicago, IL: Encyclopedia Britannica, Inc. 2010. – p.13.
11. Solnit R. Men explain things to me. – URL: http://theorytuesdays.com/wp-content/uploads/2017/09/Solnit-Men-Explain-Things-To-Me.pdf (дата обращения: 27.10. 2020).

ФИЛОСОФИЯ ОБРАЗОВАНИЯ В ДИНАМИКЕ КУЛЬТУРНО-ИСТОРИЧЕСКИХ ФОРМ И ВОПЛОЩЕНИЙ

А.Ю. Борисова, Т.А. Курганова

Нижегородский государственный педагогический университет имени Козьмы Минина, студенты
Россия, Нижегородская обл., г. Нижний Новгород; e-mail: borisovaay12@mail.ru, kurqan-t@mail.ru
Научный руководитель: Сулима И.И., д.филос.н., доцент, sulima.i.i@mail.ru

В статье предложено обоснование философии образования в качестве самостоятельной дисциплинарной онтологии в дискурсе социальной философии. Авторы предлагают рассматривать те или иные аспекты в развитии философии образования с учетом ее конкретно-исторических форм и воплощений. В статье подчеркивается особая ценность гуманистических принципов и идеалов в теории и практике современного образования.

Ключевые слова: философия образования; воспитание; культура; история философии образования.

Философия в общем смысле – это форма человеческого взгляда на мир, его отношение к действительности, понимание самого себя как частички общества и как индивида.

Одним из предметов изучения философии является образование.

Образование, как считал В.И. Даль, восходит последовательно к «образу», к превращению некоего или нечто, не имеющего формы (образа) в имеющую форму или образ [1]. Действительно, образование – это изучение чего-то нового и неизвестного, которое впоследствии приобретает форму нашего знания о мире. Это своего рода процесс окультуривания человека.

Образование достаточно широкое понятие. С одной стороны, это процесс воспитания и развития личности, с другой – совокупность знаний и умений, приобретаемых в ходе этого процесса.

Жизнь неразрывно связана с образованием. Все, что изучается прямо или косвенно, используется в реальной жизни. Критериями образованности человека являются идеалы человеческих способностей, сформированные обществом и имеющие совершенно определенный конкретно-исторических характер. При помощи образования человек способен войти в целостное бытие культуры. Существует два пути получения образования: обучение и самообучение.

Философия образования – это одна из областей философии, в которой изучается подходы к образованию; его методология; педагогическая и психологическая деятельность; пути решения проблем образования и его развитие. Она помогает переосмыслять образовательные процессы, позволяет по-новому взглянуть на образование. Результатом философского переосмысления образовательного процесса стало изменение традиционной формы на современную, в которой образование заключается в развитии компетенций.

Философия образования как самостоятельная отрасль знания формировалась долгое время и продолжает своё развитие и по сей день. Предметом философии образования являются представления об образовательной действительности, а задачами – определение роли образования в жизни как человека, так и всего общества.

Над смыслом образования размышляли еще античные философы. Первыми, кто доказывал культурно-историческую ценность образования были древнегреческие философы: Платон и Аристотель. Их идеи продолжили развивать Коменский, Гербарт, Локк. Они рассматривали проблему образования как центральную проблему развития всего общества.

Большой вклад в развитие философии образования внёс Д. Дьюи, применяя принципы философии к изучению проблем образования. Он выступал за непрерывное практическое направление воспитания детей, основываясь на их врождённых интересах.

Далее была выдвинута идея гуманистического образования личности. Её основоположниками являются И. Кант, Г. Гегель, В. фон Гумбольдт. Идея гуманистического образования личности заключалась в индивидуальном подходе к ребенку, его особенностям, способностям и интересам.

В России также проходило осмысление ценности образования и изменение к нему подходов. Основоположниками философии образования в России являются В.В. Розанов и С.И. Гессен. В.В. Розанов сформулировал принцип, в основе которого лежит обучение, совпадающее с путём создания культуры, другими слова творческого процесса. С.И. Гессен выступал за направленность образования на конкретного человека, принцип персонализма.

В 1940–1950 годах происходит переосмысление педагогической деятельности и основ образования.

В 1950–1960 годах начинают появляться различные подходы в образовании: деятельностный подход (А.Н. Леонтьев), теория развития С.Л. Рубинштейна. Формируются функции философии образования и их обоснование.

В 1960–1970 годах происходит формирование обучения за счет развития теоретического мышления. Происходит осознание и сопоставление нового и старого знаний [2].

В 1980–1990 года формируются проблемы философии образования, происходит смена шаблонов образования и подходов к решению его проблем.

В наше время философия образования играет большую роль. На современном этапе развития человека и общества она формирует кругозор, помогает педагогу понять место преподаваемой им дисциплины. Современная школа выпускает человека со знаниями, способностью поиска нужной информации и рассудительностью.

Современное образование позволяет человеку познакомиться с прошлым, культурой общества того времени, вынести из него уроки и избежать многих ошибок в настоящем и будущем.

Как со временем изменилась философия образования, представлено в таблице (табл.1).

Таблица 1

История развития философии образования

Временной параметр	Основные представители	Основные представления
V–IV век до н.э.	Платон и Аристотель	Первые, кто смогли доказывать культурно-историческую ценность образования
XVIII век	Я. М. Коменский, И.Ф. Гербарт, Дж. Локк	Продолжили начиная Платона и Аристотеля, а также рассмотрели проблему образования как центральную проблему развития всего общества
конец XVIII – начало XIX века	Д. Дьюи	Он выступал за непрерывное практическое направление воспитания детей, основываясь на их врождённых интересах, применяя принципы философии к изучению проблем образования
в конце XVIII – первой трети XIX века	И. Кант, Г. Гегель, В. фон Гумбольдт	Выдвинули идею гуманистического образования личности
первая треть XIX века	В.В. Розанов	Сформулировал принцип, в основе которого лежит обучение, совпадающее с путём создания культуры, другими словами творческого процесса
первая треть XIX века	С.И. Гессен	Выступал за направленность образования на конкретного человека, принцип персонализма
1940–1950 года	В.И. Иванов	Происходит переосмысление педагогической деятельности и основ образования
1950–1960 года	А.Н. Леонтьев, С.Л. Рубинштейн	Начинают появляться различные подходы в образовании: деятельностный подход (А.Н. Леонтьев), теория развития С.Л. Рубинштейна
1960-1990 года	И.Т. Фролов	Обучение формируется за счет развития теоретического мышления. Происходит осознание и сопоставление нового и старого знаний. Формируются проблемы философии образования, происходит смена шаблонов образования и подходов к решению его проблем
1990 год – по настоящее время	А.П. Огурцов	Философия образования направлена на решение практических задач и проблем образования, их преобразование в процессе социокультурных изменений в России

Таким образом, философия образования прошла долгий путь своего формирования, от античных взглядов на историческую ценность образования до современной философии образования, заключающейся в представлении образования как особого вида деятельности по обучению, воспитанию личности и развитию общества в целом.

Литература

1. Гуревич П.С. Феномен человека: антология. – М.: Директ – Медиа, 2013. – 350 с.
2.Алексеев Н., Семенов И., Швырев В. Философия образования. – М., 1997. – С. 88–94.

КВИР-ТЕОРИЯ И ЕЕ МИРОВОЗЗРЕНЧЕСКИЕ ОСНОВАНИЯ

К.В. Борисова
Национальный исследовательский Нижегородский государственный
университет им. Н.И. Лобачевского, Арзамасский филиал ННГУ, студент
Россия, Нижегородская обл., г. Арзамас; e-mail: ksen.borisowa2014@yandex.ru
Научный руководитель: Верещагин О.А., к.ф.н., доцент, helgardt@mail.ru

В статье рассматриваются основные доктринальные положения квир-теории, ее эпистемологический статус в качестве современной гендерной теории западной социологии. Как полагает автор, квир-теория существует в формате междисциплинарного академического проекта и во многих своих мировоззренческих чертах демонстрирует характеристики альтернативной версии гендерной концепции.

Ключевые слова: бинаризм; гендер; социальный конструктивизм; эссенциализм.

Квир-теория является одним из позднейших течений в современной гендерологии, получившим наиболее широкое и резонансное распространение в качестве альтернативного междисциплинарного проекта западной социальной мысли [9].

Указанная теория стала продолжением многочисленных дискуссий в отношении социокультурного измерения полоролевой идентичности вне жесткой и репрессивной детерминации бинарной логики традиционного гендерного подхода. Принципиальное отличие квир-теории от всех имеющихся ранее исследований в данной области заключается в том, что она ставит под сомнение саму идею самотождественной личности. Понятие идентичности оказывается переосмыслено в квир-теории в границах концепта «идентификация» как процесса незавершенного, незаконченного и открытого.

Мировоззренческое кредо квир-теории формируется в логике противостояния между традиционным эссенциализмом и социальным конструктивизмом [2]. Эссенциалистский взгляд основан на представлении, что полоролевая идентичность является заданным, врожденным и имманентным атрибутом человечества. В указанной связи эссенцинализм отстаивает точку зрения, что бинарность мужчины и женщины природно предзадана и что эти половые маркеры носят естественный характер, также как и природосообразны различия между ними. Социальный конструктивизм [6] в противовес эссенцинализму полагает, что гендерная идентичность не является чисто природным феноменом и основывается исключительно на социальных идентификациях, сущностно определяясь в системе социальных конвенций и границах сексистского дискурса. Таким образом, эссенциализм в качестве отправной точки берет врожденную идентичность и в дальнейшем ведет анализ в плоскости исследования воздействия социума на людей с устойчивой (недевиантной) идентичностью. Напротив, социальный конструктивизм отрицает заданную (природосообразную) идентичность как самостоятельное явление, связывая ее исключительно с социальными процессами.

В западной критической теории гендерные исследования, исследования лесбиянства и квир-исследования имеют общую природу и смысловую нить. При этом зачастую они настолько тесно переплетаются между собой, что практически не отличимы друг от друга. Как отмечает Аусландер Л., термин «гендерные исследования» иногда вполне может служить эвфемизмом для гейлесбийских исследований [1, с. 72]. Сопротивление квир-теории дисциплинаризации собственного проблемного поля приводит к тому, что собственно проблематика гей-лесбийских исследований оказывается размыта в широком спектре гендерологических описаний.

В отечественной критической теории как квир-исследования, так и традиционные гендерные дискрипции не обрели статус самостоятельных научных направлений. Безусловно, активное сопротивление квир-теория находит в среде консервативно мыслящих социальных теоретиков, которые отстаивают традиционализм в понимании полоролевой идентичности, полагая, что развитие всей совокупности гендерных исследований априори отвергается господствующими общественными представлениями. Кроме того, отмечается узкопрофильность отечественных гендерных исследований, соотнесенных по большей части с такими науками как социология и психология. При этом анализ имеющейся литературы по вопросам квир-теории в России показывает, что те немногочисленные исследователи, которые освещают ее в своих работах, слабо использует гендерную методологию, поэтому указанные работы носят в большей степени описательный теоретический характер. Если же в своих работах имеет место гендерная методология, то в результате они формируют «гендерную социологию» или «гендерную психологию», что одновременно стирает границы междисциплинарности этих проектов.

В целом, общественное мнение в понимании квир-проблематики существует в обрамляющем его негативистском контексте, иногда с откровенной демонстрацией неприязненного и ксенофобского отношения к гендерным различиям или тем более к феномену агендерного поведения и мировоззрения [5].

По-мнению Суковатой В., отказ в принятии квир-мировоззрения обусловлен расхождениями в понимании демократических плюралистических ценностей в России и на Западе: «Согласно западным представлениям о демократии, каждая социальная группа должна быть представлена в культуре (в том числе и академической), и от этого зависит благополучие не только членов этой группы, но и “душевное здоровье” нации в целом» [7].

Главная дистинкция традиционных лесбигей-исследований и квир-исследований состоит в расхождении в понимании целей и задач, которые исследователи ставят перед собой в процессе изучения и анализа. Квир-теория пытается выйти за рамки гендерной бинарности, которая в представлении квир-теоретиков навеяна системой навязываемых обществом гендерных маркеров и гендерных ролей.

На сегодняшний день в основе изучения явления гомосексуальности стоят не столько вопросы о ее причинах и сущности, сколько о социокультурных основаниях гетеросексуальности, о социальных рамках восприятия феномена гомосексуальности в обществе, гомофобии как явления, влияния гомофобии на возрастание маскулиности у женщин и женственности у мужчин, вопросы трансгендерной идентичности и трансфобий и многие другие.

Начиная с 90-х годов XX века в квир-теории формируется новая парадигмальная матрица, которая требует элиминации традиционного гендерного словаря и выход за рамки «классификации “геи”, “лесбиянки”, “натуралы” или “бисексуалы”» [4]. Тогда же распространяется специфическое понятие «квирнесс», или «инаковость», позволяющее избежать категоризации людей по сексуальным моделям поведения. Таким образом, был создан первый прецедент волюнтаризма идентичности, что обеспечило отдельный случай победы личного над социальными нормами и требованиями морали.

«Квирнесс», в качестве атрибута инаковости и друговости полового поведения, исключает из анализа источник сексуального желания и предоставляет полную свободу в выборе своих сексуальных предпочтений. Указанная категория свидетельствует об отсутствии фиксации самого понятия сексуальной идентичности. Быть представителем «квир» становится основанием полного отрицания как гетеросексуальности, так и гомосексуальности.

Одним из ключевых моментов в квир-теории является то, что она ставит под сомнение категорию «идентичности» (не только гей- и лесби-идентичности, но и гетеросексуальной, т.е. категорию «гендерная идентичность» как таковую). И если для лесбигей-исследований было важным конструирование коллективной гомосексуальной идентичности, то в квир-теории идентичность постулируется как условный, случайный феномен, формирующийся под давлением господствующего дискурса и поддерживающий существующий социальный порядок, переводя её на уровень персональной идентификации и политической организации. Это, в свою очередь, приводит к пониманию идентичности как культурной иллюзии или мифа. «Размышлять об идентичности как о “мифологической” конструкции совершенно не означает отрицания её реального значения и воздействия на общество» [8, с. 188].

Как уже было отмечено выше, в России ситуация с «квир»-течением характеризуется стойким неприятием, а иногда и уничижающей критикой. В целом проблема социальных «миноритарев» (меньшинств различного рода) находится на периферии общественного интереса, особенно в перспективе усиления консервативных тенденций в развитии общественной идеологии и практики.

О понятиях сексуальных перверсий не принято говорить, данную тематику нельзя поднимать в научном сообществе в чисто нейтральном свете. Тематика квир-исследований, оказываясь «неудобной» для господствующих общественных установок, переместилась в узкие академические рамки социально-психологических и социологических исследований (социология семьи, гендерная социология), либо рассматривается в предметном поле медицины, криминологии и девиантологии. Очевидно сужение границ дискурсивного пространства квир-проблематики.

В отличие от западных стран с их неолиберальной моделью субъективности [3], переживших качественную трансформацию общественного сознания в пользу признания плюральности социального поведения и социальной идентичности и институциализировавших свои практики в общественно-политические движения и направления (ЛГБТК+ и пр.), российское ЛГБТ-сообщество активно маргинализируется и превращается в рудиментарный феномен отдельных столичных микрогрупп.

Безусловно, сказываются иные традиции бытийствования постсоветской социальной науки. Это связано с разными типами политической культуры на Западе и на постсоветском пространстве. И речь не только об изолированности науки от социальной активности, но и об общем правовом нигилизме, социальной апатии (не только у исследователей, но и у студентов) и совершенно различных механизмах функционирования самой российской социологической науки.

Слабость ЛГБТК-исследований в России связана как с наличием гендерной цензуры и институционализированной гомофобии, так и с недостаточной разработанностью методологии самих этих исследований. Отсутствует должный уровень методологической рефлексии теоретиков, работающих в гендерной парадигме. Квир-теория в России не реализовала изначальные цели по превращению в междисциплинарный академический проект, изучающий различные типы гендерно-сексуальных репрезентаций и практики их социального воспроизводства и конструирования. Значительная часть квир-исследований отличается методологической эклектичностью,

что легко объяснимо недостаточной методологической подготовкой исследователей. Впрочем, это общая проблема социогуманитарного образования на постсоветском пространстве.

Литература

1. Ауслендер Л. Женские + феминистские + мужские + лесбийские-гей + квир исследования = гендерные исследования? // Введение в гендерные исследования: Хрестоматия. Ч. II / под ред. С. Жеребкина. – Харьков: ХЦГИ; СПб.: Алетейя, 2001. – С. 63–93.
2. Булавина Т.В. Эссенциализм // Словарь гендерных терминов / под ред. А.А. Денисовой; Региональная общественная организация «Восток-Запад: Женские инновационные проекты». – М.: Информация XXI век, 2002. – 256 с.
3. Верещагин О.А. Философский номинализм и неолиберальный идеал субъективности // Вестник Нижегородского государственного университета. – 2006. – №1 (5). – С. 458–462.
4. Джагоз А. Введение в квир-теорию. – М.: Канон+; Реабилитация, 2008. – С. 110.
5. Иванова А.С. Особенности самосознания агендеров // Инновации в науке. – 2018. – №2 (78) – С. 32–35.
6. Келли Джордж А. Теория личности: Психология лич. конструктов / пер. с англ. и науч. ред. А.А. Алексеева. – СПб.: Речь, 2000. – 248 с.
7. Суковатая В. Квир-сексуальность в западной и (пост)советской академии // Гендерные исследования. – 2003. – №10. – С. 297.
8. Ушакин С. Поле пола. – Вильнюс: ЕГУ; М.: ООО «Вариант», 2007. – 320 с.
9. Jagose A. Queer Theory : an introduction. – N.Y.: New York Univ. Press, 2010. – p. 153.

СРАВНИТЕЛЬНЫЙ АНАЛИЗ ФИЛОСОФСКИХ ВЗГЛЯДОВ КАМЮ И САРТРА

Д.М. Догадов

Нижегородский государственный педагогический университет имени Козьмы Минина, студент

Россия, Нижегородская обл., г. Нижний Новгород;

e-mail: e.learning@minininuniver.ru; dogadovdm@std.minininuniver.ru

Научный руководитель: Сулима И.И., д.филос.н., доцент, sulima.i.i@mail.ru

В статье представлен анализ позиций экзистенциалистов Жан-Поля Сартра и Альбера Камю по всему спектру религиозной проблематики: экзистенциальные смыслы и принципы, анализ пограничных ситуаций, проблема отчуждения и связи человека с миром.

Ключевые слова: атеистический экзистенциализм; смысл; абсурд; бунт; свобода; смерть; отношение человека с миром.

Современная структура жизни способствует развитию и популяризации экзистенциалистских идей [1]. Удивительным откровением для тех, кто только слегка касался экзистенциальной философии, является то, что она не пропагандирует угнетающее и безысходное, как могло показаться из-за суровых и абсолютно жизнеутверждающих ответов на извечные вопросы о смысле жизни и одиночестве, смерти. Довольно сложно достойно принять и то, что мир в действительности – всегда не то, что мы о нем думаем.

Обсуждение чьего-либо мировоззрения не представляется целостным, если в этом обсуждении не принимаются во внимание хотя бы ключевые события из жизни, поэтому следует отметить, что жизненный путь у двух представителей экзистенциализма кардинально отличается. Жаль Поль Сартр и Альбер Камю жили в одно время. Они являлись и являются одними из ярких представителей данного философского направления. Взросление и становление Сартра происходило в романтичном Париже и его окраинах, в аристократической, можно даже сказать богемной семье [2], в то время как Камю удостоился менее насыщенного ресурсами старта в очень бедной семье в Алжире, его воспитанием занималась неграмотная мать-инвалид, что, однако, не помешало ему окончить школу с отличием и продолжить успешное обучение [3]. Контраст между условиями заметен, но какие нюансы во взглядах объединяют или различают этих представителей экзистенциализма?

Фундаментальное влияние на формирование взглядов конечно оказывает отношение к религии. Оба философа являются сторонниками атеизма, хотя в кругу людей, под чьим влиянием они оказывались, занимает место и основоположник религиозного экзистенциализма Сёрен Обю Кьеркегор, так называемый сторонник и защитник «истинного христианства», а также русский писатель Федор Михайлович Достоевский, причисляемый к экзистенциальному кругу [4]. Однако, религиозные составляющие в фундаменте нисколько не помешали ни Сартру, ни Камю определить себя атеистами. Жан-Поль призывает избавляться от желания и попытки хоть как-то объяснить или же выявить какую-либо закономерность в мире, тем более посредством религии и представлений о Боге. Согласно соображениям Сартра – свобода является единственным показателем для оценки нравственности и моральности. Но все же, опираясь на свои убеждения, он отказывался отвечать на вопрос о существовании Бога. «Экзистенциализм – не такой атеизм, который растрачивает себя на доказательства того, что бог не существует. Скорее он заявляет следующее: даже если бы бог существовал, это ничего бы не изменило. Такова наша точка, зрения. Это не значит, что мы верим в существование бога, – просто суть дела не в том, существует ли бог. Человек должен обрести себя и убедиться, что ничто не может его спасти от себя самого, даже достоверное доказательство существования бога. В этом смысле экзистенциализм – это оптимизм, учение о действии» [5]. Несмотря на то, что Камю был крещен, он уверял «...Бог нисколько не интересовал» [6, с. 322]. Отрицание Бога и религии у Камю обозначается более резко. Признание Господа означает всевозможное убийство человечности,

подавление бунта, иначе говоря – признание упорядоченности мироустройства, что в корне противоречит идеи абсурда, которую он активно развивал.

Камю сперва ставит принципиальный вопрос: «Есть лишь одна по-настоящему серьезная философская проблема – проблема самоубийства» [7]. Рождается и следующая мысль – почему человек должен отказываться от жизни лишь потому, что она не имеет смысла? Только принятие ответа на первый вопрос позволяет продолжить свои рассуждения, приводящие к выводам о том, что безоговорочное признание всех парадоксов и всей абсурдности мира поможет войти в воинствующий диалог с бессмысленностью. Философ призывает разрешить вопрос о смысле жизни в манящем предложении, имеющим стоический уклон – противостоять и бороться [8]. Ожидаемо, что в конечном итоге смысл жизни по Камю, заключается не во внешнем мире, а в самом бытии человека. В философии Сартра смысла человеческой жизни не существует в бесконечной перспективе и даже в отрезке жизненного цикла, философ утверждает, что смысл образуется кратковременно, при вхождении индивида в некую ситуацию, и строится данный смысл на основании предшествующего жизненного опыта и будущих перспектив, иначе говоря, за границами определенного временного отрезка для человека смысла существовать просто не может [9]. «Я свободен: в моей жизни нет больше никакого смысла – все то, ради чего я пробовал жить, рухнуло, а ничего другого я придумать не могу» - говорит философ устами героя романа [10]. Опуская детали можно сделать вывод, что у Сартра некий перманентный смысл жизни не вписывается в систему представлений, в отличии от Камю.

Свободу Камю можно определить через его представление об абсурдизме. Свою истинную природу человек заполучает путем движения от изначальной свободы «человека абсурда» с помощью незыблемости «человека бунта» к построению абсолютного «человека любви»: «Начав с абсурда, невозможно пройти через бунт, не придя в результате... к переживанию любви» [6, с. 269]. Вводимый в поздних записях этического идеала «человек бунта» выбрасывается за пределы себя самого и направляет свое обращение к другим людям, в силу чего его свобода утрачивает свою абсолютность и ограничивается его требованиями, стремящимися достичь справедливость: «...свобода обязана... требовать справедливости» [6, с. 242]. Фатальная же свобода Сартра, которая давалась им первоначально, также претерпевает изменения к концу жизни, он начинает признавать обусловленность свободы, он обозначает необходимость, которая полностью противоположна свободе, именно она сдерживает и ограничивает человека. Философ считает, что может быть только два исхода: свобода побеждает необходимость, либо необходимость уничтожает свободу. Исходя из этих фактов следует, что оба экзистенциалиста признали некоторую частичную ограниченность свободы.

Гнетущие ощущение чужеродности в мире является неотъемлемым феноменом экзистенциальной философии, «Человек – чужой во Вселенной», – говорит Камю [7]. Основными источниками, питающими чувство отчуждения являются: иррациональность природы, «бремя социализации», навязываемое обществом, которое по мнению Сартра обезличивает и губит индивидуальность человека – «Ад – это другие», а также неотвратимая и безысходная смерть, внутренний радикальный конфликт, в мнения обоих философов сходятся [12]; Камю заключает «Я всегда пребуду чуждым самому себе» [7], Сартр определяет извечный конфликт между «подлинным Я» и «социальным Я».

Вероятно, гармоничным завершением сравнительного ряда будут размышления о смерти. Альбер Камю высказывается о смерти как о «бунте плоти», который и является составляющей абсурдности бытия, как отказ признания бессмысленности самого существования и его окончания соответственно [8]. Камю формулирует смерть более категорично – «абсолютная абсурдность». Абсурдно то, что когда-то мы были рождены для того, чтобы испытывать страх перед неизвестностью из-за неизбежности смерти.

Взгляды философов на некоторые вопросы, например, такие как взаимоотношение мира и человека или человека и человека – действительно очень похожи друг на друга, однако позиция, которой они придерживаются касательно свободы и всего, вытекающего из нее – частично или полностью конфликтует между собой.

Литература

1. Владимир А. Сахроков. Экзистенциализм и современная мировая цивилизация // IDE Journal – «International Dialogues on Education: Past and Present». – URL: https://www.ide-journal.org/article/2016-volume-3-number-2-экзистенциализм-и-современная-ми (дата обращения: 17.10.2020).

2. Юровская Э.П. Жан-Поль Сартр: Жизнь-Философия-Творчество. – СПб.: Петрополис, 2006. – 128 с.

3. Кушкин Е.П. Альбер Камю. Ранние годы. – Л.: Издательство Ленинградского университета, 1982. – 182 с.

4. Morson Gary Saul. Fyodor Dostoyevsky// Encyclopedia Britannica. – URL: https://www.britannica.com/biography/Fyodor-Dostoyevsky (дата обращения: 24.10.2020).

5. Жан-Поль Сартр. Экзистенциализм – это гуманизм // Научно-просветительский журнал «Скепсис»: свобода начинается с сомнения. – URL: https://scepsis.net/library/id_545.html (дата обращения: 22.10.2020).

6. Альбер Камю. Собрание сочинений в пяти томах. Том 4. Первый человек. – Харьков: Фолио, 1998 г. – 624 с.

7. Камю Альбер. Миф о Сизифе. Бунтующий человек. – Минск, 1998. – 544 с.

8. Камю А. Бунтующий человек. Философия. Политика. Искусство. – М.: Политиздат, 1990. – С. 24–100.

9. Сартр Ж.П. Экзистенциализм – это гуманизм. – Москва: Политиздат, 1990. – С. 319–344.

10. Жан-Поль Сартр. Тошнота. – СПб.: Азбука, 2007. – Т. 1. – 256 с.

11. Жан-Поль Сартр. За закрытыми дверями. – Москва: АСТ, 1999. – 23 с.

12. Ушакова К.В., Касимова С.С. В потоке экзистенции // Международный журнал прикладных и фундаментальных исследований. – URL: https://applied-research.ru/ru/article/view?id=11527 (дата обращения: 26.10.2020).

СОЦИАЛЬНАЯ ИЗОЛЯЦИЯ И ЕЁ ВЛИЯНИЕ НА ПСИХИЧЕСКОЕ СОСТОЯНИЕ ЧЕЛОВЕКА

С.В. Елхина
Нижегородский государственный педагогический университет имени Козьмы Минина, студент
Россия, Нижегородская обл., г. Нижний Новгород; e-mail: losdin54@gmail.com
Научный руководитель: Сулима И.И., д.филос.н., доцент, sulima.i.i@mail.ru

В статье критически проанализирован феномен социальной изоляции, рассмотрена его связь с психическим, а также физическим состоянием человека, приведены примеры случаев социальной изоляции, упомянуты существующие виды изоляции. Также рассмотрены представления об одиночестве в разные исторические эпохи.

Ключевые слова: человек; изоляция; социум; сознание; психическое состояние; самопознание; уединение; одиночество.

Нам известно достаточно много случаев, когда человек был оторван от общества. К ним можно отнести и заключенных в тюрьмах, и людей, находящихся в плену, и детей со слабым иммунитетом, и людей, которых не принимает общество по той или иной причине, и «детей-маугли», и обособляющихся монахов. Многие исследователи по-разному освещают тему изоляции и её непосредственного влияния на человеческое сознание.

Существует множество различных видов одиночества. Так, можно выделить добровольную, принудительную, добровольно-принудительную изоляцию. Иногда человек чувствует себя одиноким, даже когда он окружен людьми. В основном можно обозначить социальную изоляцию как недостаток социальных контактов у человека, его отдаленность от общества.

Чтобы рассмотреть данное явление в полной мере, следует обратить внимание на изменение представлений об изоляции в ходе истории, на понимание и истолкование понятия изоляции разными философами и учеными. Так, например, в Древней Греции в одиночестве видели отрицательную ценность, приравнивая его к потере гражданства. На Древнем Востоке в уединении видели благоприятную среду для творческой реализации человека. В римский период в изоляции видели заброшенность и беззащитность. Однако стоит сказать также, что в римской культуре, как и в эллинистической, высоко ставили отдых аристократии с его неспешными размышлениями о мире и о себе. «Платон и Аристотель определяли одиночество как зло, избавление от которого они видели в наслаждении благом дружбы и любви» [1, с. 6]. Затем уединение вошло в главу угла у христиан, что во многом определило возникновение такого феномена, как монашество.

«В Новое время опыт одиночества, равно как и опыт единства, явно секуляризируется» [2, с. 26]. Об этом свидетельствует тот факт, что в XIV–XVI века происходит политическая интеграция западных обществ, появление новых государств, претендующих на мировое господство.

В XVII веке объединяет в себе активных свободных дворян, рост урбанизации и восхождение буржуазии. В этот период одиночество в большей степени представлено как потерянность и обособленность человека. Причем тогда Т. Гоббс описывал изоляцию в более темных тонах, а Р. Декарт – в более светлых.

«Далее, мир XVIII века – это мир вновь возникших средств массовой информации, мир сентиментальной литературы, затрагивающей внутренние чувства человека» [2, с. 37]. Этот период характеризуется тем, что одиночество как уход от социума начинает приобретать некоторую популярность. Общество ловит момент отделения от него индивида. После становления романтизма одиночество занимает главенствующее положение в вопросах красоты. Здесь можно вспомнить достаточно большое количество поэтов и писателей, являющихся представителями данного направления в литературе: А.С. Пушкин, М.Ю. Лермонтов, В.А. Жуковский, Дж. Байрон, Э.А. По и другие.

На западе в начале XIX веке существовали два видения одиночества: «линия Торо» Г.Д. Торо и трактовка Э. Гуссерля. Г.Д. Торо выделял три термина, которые следует отличать друг от друга: уединение, одиночество и физическую отдаленность. В уединении он видел возможность для самосовершенствования и самопознания, а под одиночеством понимал потерю самого себя в повседневной суете и отрезанность от природы. Э. Гуссерль же говорил о неизбежности одиночества, представляющего собой внутренний поток переживаний. Философ отмечал, что это проистекает из понимания нашего сознания.

В XX–XXI веках в основном имеют место представления XIX века, в которых изоляции сопутствует творческое вдохновение.

Из всего вышеперечисленного видно, что существует огромное множество определений и трактовок понятия изоляции, сформулированных разными научными деятелями в разное время и несущих в себе как положительные, так и отрицательные аспекты. Нельзя однозначно сказать, что такое одиночество и каков в большей степени её характер. Каждый человек должен решить это для себя самостоятельно, изучая соответственную литературу и анализируя собственный опыт.

К положительным аспектам данного явления вполне относиться возможность отдохнуть от давления социума, лучше понять самого себя. «Некоторые современные исследователи рассматривают одиночество как необходимое условие здорового развития психики. Л.П. Гримак утверждает, что для нормального функционирования организма и психики человеку периодически необходимо оставаться в полном одиночестве» [3, с. 55]. Для верующих людей уход от мира повседневной рутины и постоянного социального взаимодействия означает в какой-то степени их приобщение к Богу. Люди искусства часто используют уединение как условие для творческой активности.

Несмотря на все вышеперечисленное, человек, поднимая тему изоляции, в первую очередь говорит о ней в негативном ключе. Есть смысл обсуждать проблему одиночества. «Людское общество обычно чересчур доступно. Мы встречаемся слишком часто, не успевая приобрести друг для друга новой ценности. Мы трижды в день сходимся за столом и угощаем друг друга каждый раз все тем же старым заплесневелым сыром – нашей собственной особой» [4, с. 187].

К негативным последствиям одиночества относится и его влияние на физическое состояние организма человека. В ходе исследований ученые выяснили, что вред изоляции как недостатка взаимодействия между людьми для человека сравним с пагубным воздействием курения, алкоголизма и ожирения. Также были выявлены определенные закономерности между одиночеством и онкологическими и другими заболеваниями. На этом отрицательное влияние социальной изоляции на человека не исчерпывается.

Одиночество влияет и на психическое состояние людей. Хорошо известно, что человек, который провел длительное время в состоянии оторванности от общества, в определенной мере становится неприспособленным к жизни среди других людей. Это наблюдается, например, у одичавших детей, «детей-маугли», которые росли в окружении животных и перенимали их повадки. Личность человека начинает складываться в детстве. Находясь в условиях дикой среды, ребенок не учится разговаривать, вести себя в социуме, он имеет своеобразную психику и способы мышления и так далее. Для многих «детей-маугли» социализация остается закрытой. Анализируя случаи «воспитания» ребенка животными, можно указать, например, историю индийских девочек Амалы и Камалы, воспитанных стаей волков. Судя по из имеющейся информации об этих детях, они не были приспособлены к обществу, не умели ходить на двух ногах и говорить, а также вели себя агрессивно по отношению к людям, пытающимся их одеть или причесать. Несмотря на небольшие шаги в сторону приобщения к людям, Амала и Камала так и не смогли стать полноценными членами общества, не научились говорить и не освоили многое другому. Они умерли в раннем возрасте.

По результатам различных социальных экспериментов, а также исходя из обработки уже накопленных человечеством знаний о протекании жизни человека в условиях изоляции, ученые выяснили, что одиночество может стать причиной возникновения настоящих галлюцинаций, снижения интеллектуальных способностей, изменения жизненных ориентиров, потери ценностных установок. Также может появиться эффект замедления времени, при котором человеку в условиях изоляции кажется, что прошло несколько дней, хотя на самом деле – несколько часов. Оставшись наедине с собой на долгое время, особенно в отсутствии информации от некоторых органов чувств (в темноте или тишине, например), люди медленно начинали сходить с ума. В таких ситуациях происходит изменение сознания человека, которое даже может быть необратимым.

Многие люди говорят о разного рода видениях, посетивших их в условиях изоляции. Этим возможно определяется вера монахов в приобщение себя к высшим божественным силам при их уходе от общества. «Чуждость и общность – вот главное в человеческом существовании, вокруг этого вращается и вся религиозная жизнь человека» [5, с. 48]. Однако практика отшельничества сомнительна, хотя бы из-за того факта, что социальная изоляция может применяться в качестве инструмента пыток. Таким образом, в 50–60-х годах XX века существовала теория использования китайцами камер-одиночек для «идеологической обработки» американцев, которых взяли в плен в ходе Корейской войны.

А что происходит с людьми, заключенными в тюрьмах? Многие из них страдают от психических заболеваний, таких как паранойя или шизофрения, для которой характерны галлюцинации, бред и замкнутость. У заключенных снижаются интеллектуальные возможности. Их поведение возвращается к детскому поведению. Они, теряя контакт с окружающим миром, перестают быть способны к верному идентифицированию своих собственных эмоций и потребностей и нахождению способов их удовлетворения. Это подтверждает губительность изоляции для людей. Она может разрушить психику человека, уничтожить его личность.

В статье рассмотрены в большей степени отрицательные последствия одиночества, но в действительности каждый человек должен сам рассмотреть все стороны этого явления, проанализировать опыт, полученный от предшественников, и сделать для себя свой вывод: нужна ли ему изоляция, и если нужна, то в какой степени.

Литература

1. Гасанова П.Г., Омарова М.К. Психология одиночества. – Киев: ООО «Финансовая Рада Украины», 2017. – 76 с.

2. Магун А.В. Единство и одиночество: Курс политической философии Нового времени. – М.: Новое литературное обозрение, 2011.

3. Психология кризисных и экстремальных ситуаций: психическая трав-матизация и ее последствия / под ред. Н.С. Хрусталевой. – СПб.: Изд-во С.-Петерб. гос. ун-та, 2014. – 371 с.

4. Эмерсон Р. Эссе. Торо Г. Уолден, или Жизнь в лесу. – М.: Художественная литература, 1986. – 639 с.

5. Бердяев Н.А. Самопознание. Опыт философской автобиографии // Самопознание: Сочинения. – М.: ЭКСМО-Пресс; Харьков: Фолио, 1999. – С. 456.

РЕПРОДУКТИВНАЯ СВОБОДА ЧЕЛОВЕКА В КОНТЕКСТЕ БИОЭТИКИ

Н.С. Зонина
Национальный исследовательский Нижегородский государственный
университет им. Н.И. Лобачевского, Арзамасский филиал ННГУ, студент
Россия, Нижегородская обл., г. Арзамас; e-mail: boken.tekina@gmail.com
Научный руководитель: Верещагин О.А., к.ф.н., доцент, helgardt@mail.ru

В статье затронута проблема этико-правовых оснований репродуктивных прав и свобод на современном этапе эмансипации человека, общества и культуры. Репродуктивная свобода, по мнению автора, является важнейшим компонентом в системе «биоэтических ценностей», формирующих новые мировоззренческие принципы и стратегии жизни.

Ключевые слова: биоэтика; гуманизм; права человека; репродуктивная свобода; секуляризм.

В современной социальной реальности, когда права человека, принципы гуманности и культура толерантности являются частью цивилизованного общества, уровень доступности, в том числе легальности, медицинских процедур связанных с репродуктивной свободой человека резко контрастирует по странам и регионам. Фиксируются прецедентные вопиющие случаи несоблюдения медиками этических норм, ставящие под сомнение декларируемые принципы законности и гуманности в отношении реальных прав и свобод человека как такового, в том числе и в части возможности распоряжаться собственным телом. В данном случае сталкиваются традиционалистский (несекулярный) и светский типы этоса, которые входят в обоюдное и явное противоречие в оценке базовых мировоззренческих установок и жизненных целей.

Наибольшую остроту приобретают дискуссии и споры в отношении проблем биоэтики, которые в буквальном смысле слова антагонизируют и раскалывают общественное мнение на два противоборствующих лагеря – сторонников и противников неограниченной человеческой свободы в плане санации и самоконституирования собственного тела.

В размещенной в Новой философской энциклопедии [3] статье по биоэтике, делается отсылка к творчеству одного из основателей этого междисциплинарного направления – Поттеру ван Ренселлеру [13], который представлял биоэтику в качестве области исследований, призванной реализовать междисциплинарный синтез биологических и этико-социальных наук во имя решения перспективных задач выживания человеческого биологического вида. Причем Ван Ренселлер подчеркивал, что дальнейшая биосоциальная эволюция людей должна проходит в рамках «концепии мудрости как руководства к действию и знанию, необходимому для достижения социального блага и улучшения качества жизни» [10].

Конкретизированное и детализированное определение биоэтики предлагают авторы соответствующей энциклопедической статьи: «Это область междисциплинарных исследований, направленных на осмысление, обсуждение и разрешение моральных проблем, порожденных новейшими достижениями биомедицинской науки и практикой здравоохранения» [3]. Специально подчеркнем, что в современном обществе происходит институционализация биоэтики, превращение ее в специфический социальный институт [5], призванный решать проблему соотнесенности и комплементарности новейших медицинских технологий и традиционных этико-социальных предписаний и правил. Как отмечает Иванюшкин А.Ю., биоэтика развивается в качестве актуальной социальной институции, разрабатывающей этические механизмы «защиты в условиях бурного развития современной биомедицины» [5, с. 32].

Одной из важнейших проблем биоэтики является проблема «репродуктивной свободы», которая связана с возможностями реализации своих конституционных гражданских прав и свобод как отражения реальности правового государства, «несовместимой с представлением о том, что права человека есть дар государства» [2, с. 105].

По-мнению Е.Г. Соловьева, репродуктивные права и свободы являются конкретизацией основополагающих гражданских свобод, закрепленных в Конституции РФ и представляют собой «право свободно и ответственно принимать решения в отношении воспроизводства потомства без какой-либо дискриминации, принуждения и насилия, располагать для этого необходимой информацией и иметь доступ к наиболее эффективным и безопасным методам планирования семьи и методам преодоления бесплодия» [8, с. 34].

Появление биоэтики актуализировало проблему реализации репродуктивных и сексуальных прав личности и выдвинуло на первый план необходимость создания универсальной системы «биоэтических ценностей», которые бы сняли противоречия правовых и этических коллизий в признании репродуктивной свободы.

Обсуждая юридическую природу репродуктивных прав, необходимо отметить, что они имеют комплексный характер и включают в себя целый перечень личных прав, которые нашли закрепление в международных нормативно-правовых актах (конвенциях и соглашениях), национальных законодательствах зарубежных стран [12] и в отечественном законодательстве.

Конституционно-правовое содержание принципа репродуктивной свободы раскрыто непосредственно в реализации таких личных прав и свобод как «право каждого человека на жизнь, право на охрану здоровья, физическую неприкосновенность, неприкосновенность частной жизни, личную, семейную тайну, а также право на охрану личного достоинства и принцип равноправия мужчины и женщины» [8, с. 34].

Специально отметим, что нарушение репродуктивных прав становится серьезной юридической проблемой, поскольку ставится под сомнение действенность норм международного права в отношении соблюдения фундаментальных прав человека. Сам факт подобного нарушения может стать сигналом к усиленному контролю в этой области со стороны международных гуманитарных и правозащитных организаций.

Законодательство различных стран по-разному регулирует вопросы репродуктивной свободы, что связано с расхождениями в понимании природы человеческих прав и свобод в целом. Например, в ряде стран Латинской Америки законодательно закреплен полный запрет абортов (Сальвадор, Доминиканская республика, Никарагуа, Гондурас, Гаити, Суринам и Чили). Законодательство указанных стран проводит идею криминализации абортов и предусматривает тюремное заключение для женщин, нарушивших этот запрет. Подобные жесткие меры в отношении практики абортов приняты под давлением консервативных реакционных кругов католической церкви, оказывающих мощный прессинг на правительства своих стран. Попытка провести через парламент Чили 12 биллей, в которых содержались нормы о декриминализации абортов, провалилась, поставив под удар жизни тысяч женщин [11].

В большинстве соседних для нас восточно-европейских стран, государствах Закавказья и Центральной Азии отсутствует государственное сексуальное образование. Следствием подобной ситуации в указанных регионах отмечается низкий уровень использования контрацепции (в Армении и Азербайджане он даже не дотягивает до 20%), высокая доля подростковой беременности и широкое распространение ВИЧ/СПИДа в молодежной среде [1].

В Российской Федерации продекларированы и законодательно закреплены мероприятия по охране репродуктивного здоровья, что входит в перечень важных инструментов демографической политики государства. Не случайно, что «укрепление репродуктивного здоровья населения» является одной из стратегических целей Концепции демографической политики Российской Федерации на период до 2025 года [6].

В действительности можно констатировать сохранение негативного тренда по ухудшению репродуктивного здоровья российских граждан и репродуктивного женского здоровья в частности. Согласно экспертным оценкам, в России около 8 млн женщин по состоянию здоровья не могут родить ребенка. Увеличивается количество и частота невынашивания беременности, росту числа недоношенных и маловесных детей и детей с врожденными пороками развития. Репродуктивная система мужчин также оставляет желать лучшего [7].

Из общего количества урологических больных 78% – это мальчики, юноши, мужчины. Около 15% среди всех инвалидов – инвалиды по урологическим заболеваниям. Третья проблема – это бесплодие. В настоящее время в Российской Федерации около 15% супружеских пар бесплодны в браке, причем в структуре причин бесплодия около 50% составляет мужское бесплодие.

Такие негативные медицинские показатели бездетности делают указанную проблему наиболее острой и значимой для развития репродуктивного потенциала страны. Это в свою очередь имеет далеко идущие отрицательные экономические и социальные последствия для общества.

На низком уровне стоит репродуктивное здоровье подростков и молодежи, что говорит также о злободневности и остроте этой проблемы.

По данным Минздравсоцразвития России, за последние 10 лет доля абсолютно здоровых девочек уменьшилась с 28,6% до 6,3%. 80% девушек-подростков и до 40% юношей в возрасте до 18 лет имеют серьезные отклонения в репродуктивном здоровье [9].

Улучшение репродуктивного здоровья, как показывает социальная практика, возможно лишь через реализацию следующих общегосударственных направлений:

1) формирование единой сбалансированной государственной политики в области охраны репродуктивного здоровья;

2) внесение необходимых корректив в существующую нормативно-правовую базу;

3) оптимизация механизмов государственной защиты материнства, детства, семьи.

Таким образом, правовой анализ репродуктивных прав позволяет сделать вывод о том, что они являются неотъемлемой частью системы конституционных прав и свобод, поскольку их реализация возможна лишь через соблюдение таких естественных прав личности, как право на жизнь, охрану здоровья, права на личную неприкосновенность, неприкосновенность частной жизни, личную и семейную тайну. Существующие споры в отношении права на репродуктивную свободу, как нам представляется, имеют в большей степени идеологическую природу и определяются в рамках дискуссии о правовом и этическом измерениях «человеческой субъективности» [4]. В данном случае сталкивается традиционалистский дискурс с его смысловыми коннотатами патриархального мышления и современный просветительский идеал эмансипации человека на всех уровнях его социального бытия.

Литература

1. Astra Network (2014): Сексуальное и репродуктивное здоровье и права в Центральной и Восточной Европе. – URL: http://www.astra.org.pl/pdf/publications/ASTRA_Factsheet_2014.pdf (дата обращения: 30.10. 2020).

2. Белова Н.Е. Политико-правовые аспекты взаимодействия гражданского общества и государства // Гражданское общество в России: вызовы современности: сборник научных трудов / Ульян. гос. техн. ун-т. – Ульяновск: УлГТУ, 2016. – С. 105–109.

3. Биоэтика // Новая философская энциклопедия.– URL: https://gufo.me/dict/philosophy_encyclopedia/БИОЭТИКА

4. Верещагин О.А. Интерсубъект как культурный концепт // Парадигма: философско-культурологический альманах. – 2011. – №17. – С. 62–68.
5. Иванюшкин А.Ю. Биоэтика как социальный институт (статья третья) // Медицинская сестра. – 2007. –№5. – С. 32–36.
6. Концепция демографической политики Российской Федерации на период до 2025 года (утв. Указом Президента РФ от 9 октября 2007 г. №1351). – URL: https://base.garant.ru/191961/53f89421bbdaf741eb2d1ecc4ddb4c33/ (дата обращения: 30.10.2020).
7. Овсянникова Т.В. Эпидемиология бесплодного брака. – URL: http://bono-esse.ru/blizzard/Gyn/Besplod_br/epidemiologija_besplod.html (дата обращения: 30.10.2020).
8. Соловьев Е.Г. Репродуктивные права в системе конституционных прав и свобод человека и гражданина в Российской Федерации // Проблемы экономики и юридической практики. – 2010. – №2. – С. 33–35.
9. Строзенко Л.А., Клименов Л.Н., Лобанов Ю.Ф. Репродуктивное поведение современных девушек-подростков и уровень их соматического здоровья // Мать и дитя в Кузбассе. – 2011. – № 4 (47) – С. 43–46.
10. Поттер Ван Ренселлер Биоэтика: мост в будущее. – URL: https://docs.google.com/document/edit?hgd=1&id=1q7T3PKx3Wk7uV3dRFUFK-i48870RSNdKREtnsHwNK5s (дата обращения: 30.10.2020).
11. Экономическая комиссия ООН для Латинской Америки и стран Карибского бассейна (2015): Региональный анализ и оценка выполнения Пекинской платформы действий, Монтевидео. – URL: http://www.cepal.org/mujer/noticias/paginas/9/53409 (дата обращения: 30.10.2020).
12. Шалаев А.В. Сексуальные и репродуктивные права и свободы человека в конституциях и законодательстве зарубежных государств // Известия Саратовского университета. Новая серия. Серия Экономика. Управление. Право. – 2014. – Т. 14. – №4. – С. 685–694.
13. Van Rensselaer Potter Bioethics: Bridge to the future / Van Rensselaer Potter. – Englewood Cliffs (N.J.): Prentice-Hall, Cop. 1971. – XVII, 205 p. – (Prentice-Hall biol. science ser.).

ФИЛОСОФСКИЙ АСПЕКТ ПОТРЕБИТЕЛЬСКОГО ВЫБОРА В ЭКОНОМИКЕ

А.Е. Зоркова
Нижегородский государственный педагогический университет имени Козьмы Минина, студент
Россия, Нижегородская обл., г. Нижний Новгород; e-mail: zorckova2015@yandex.ru
Научный руководитель: Сулима И.И., д.филос.н., доцент, sulima.i.i@mail.ru

В статье рассмотрено понятие сферы потребления с точки зрения философии, проанализированы появление и роль философских концепций в становлении потребительского выбора с начала и до нашего времени.
Ключевые слова: философия; сфера потребления; потребление; потребительский выбор; концепции потребительского выбора.

Наблюдая за всеми процессами, имеющими фундаментальный характер и происходящими в современной хозяйственной жизни не только в России, но и во всем мире, мы все чаще задумываемся над рассмотрением важнейших проблем экономической науки, которые лежат на стыке с философией. Одной из таких проблем является проблема человека как субъекта хозяйственной жизни общества и объекта теоретических исследований. Благодаря стремительному развитию науки и информации объем и качество знаний о человеке растет и меняется с каждым годом, также изменяется сам человек и, конечно же, его потребительский выбор и отношение к сфере потребления.

Очень многие выдающиеся философы уделяли большое внимание исследованию сферы потребления – это и Платон, и Аристотель, и Эпикур, и Зенон, и Фома Аквинский, и И. Кант, и многие другие. Благодаря их работе эта сфера получила значительное развитие в экономической теории.

Поведение потребителей весьма различно и непредсказуемо, ведь все мы индивидуальны и неповторимы. Однако несмотря на наше своеобразие, оно всегда находится в определенных рамках, которые были заданы когда-то уровнем дохода, традициями, качеством и количеством благ, имеющихся на рынке и многим другим. Каждая теория рассматривает поведение потребителя по-своему, поэтому чтобы понять сущность теории потребительского поведения, необходимо рассмотреть некоторые из выдвинутых философами теорий. Основы теории поведения потребителей были заложены еще в трудах Аристотеля, а именно в «Никомаховой этике». Здесь рассмотрены такие основополагающие понятия, как благо, счастье. Вот что мыслитель говорил: «Всякое искусство и всякое учение, а равным образом поступок и сознательный выбор, как принято считать, стремятся к определенному благу» [5, с. 714]. Поэтому благо «то, к чему все стремится». Благо, по мнению Аристотеля, в категории качества – это добродетели, в категории количества – это умеренность, в категории отношений – полезное, в категории времени – удобный повод, в категории пространства – приятное место жительства т.д. Каждое искусство, действие или выбор имеет свою особую цель, то есть свое собственное благо. Общая цель только одна счастье. Счастье – это высшее благо. Аристотель определяет высшее благо, или счастье, как деятельность, согласующуюся с добродетелью, а если добродетелей несколько, то деятельность, согласующуюся с высшей добродетелью.

Другой философ – Платон в работах «Государство» и «Законы» изображает идеал аскетической культуры. Целью аскетической жизни является торжество справедливости. Платон исходит из того, что только активная жизнь, руководимая идеями, реализует идею морали, т.е. добродетели. Добродетель – необходимое условие блаженства. Добродетель олицетворяет порядок и гармонию души. Платон выделяет четыре основных добродетели,

сгруппированных в иерархию: справедливость, мудрость, отвагу и рассудительность. Справедливость как главная добродетель компенсирует сочетание других добродетелей.

Справедливость – это высшая сила души, которая регулирует, направляет и придает настоящий ритм и гармонию всем индивидуальным и социальным энергиям, которые находятся в полном соответствии друг с другом. Правосудие рождается в справедливом государстве. Платон отрицает стремление к богатству и удовлетворение чувственных потребностей как путь к счастью. Человек должен стремиться к калокагатии. Это одновременно педагогический, этический, эстетический, социально-политический идеал человека. Такое сочетание достигается за счет специального образования. В основе такого обучения лежит служение муз (музыка) и развитие тела (гимнастика). Сочетание музыки и гимнастики делает гармоничными разные части души: «Одну напрягают и питают красивыми речами и науками, а другую расслабляют и смягчают гармонией и ритмом» [4, с. 134].

Спустя много лет последователям великих философов было необходимо теоретически осмыслить экономические механизмы. Так, первым в истории экономической доктрины был меркантилизм. Впервые в истории экономической мысли он объявил достижение богатства главной экономической проблемой. Два периода в политике меркантилизма (ранний и поздний, или развитый меркантилизм) соответствуют двум доктринам в развитии его экономической теории: денежной системе, или системе денежного баланса, и системе торгового баланса.Общим для обеих систем является отождествление богатства с деньгами, но средства достижения одной и той же цели – максимального увеличения привлекательности денег в стране – различны. В первом случае это меры по увеличению импорта золота, с одной стороны, и предотвращению его вывоза за границу, с другой. Это требует строгого контроля над должностными лицами, взимавшими пошлину с каждой торговой сделки, государственного регулирования денежного курса, запрета на вывоз золота и серебра за границу и т.д.

Что же понимается под «потребительским выбором» в экономике?

Само понятие «потребление» как отдельный процесс появляется лишь в середине XVII в. В современной же науке потребление представляется как мотивированная деятельность, которая направлена на удовлетворение потребностей и желаний потребителя. Можно предположить, что основная характеристика, влияющая на выбор потребителя – это цена. Но поведение человека на рынке может быть как рациональным, так и иррациональным. Каждый покупатель, выбирая товар, всегда имеет цель: потратить имеющиеся у него деньги с наибольшей пользой для себя. Это пример рационального потребительского выбора. А что же с иррациональным поведением? Не следует считать, что данное понятие существует лишь в теории. Известный американский социолог и экономист Торстейн Бунде Веблен доказал существование другого поведения на практике. Позже этому явлению дали название «эффект Веблена» или так называемый «показательный спрос». Суть его заключается в том, что он характеризует ситуацию на рынке, когда снижение цен на товары приводит к падению спроса, а повышение к росту интереса к товару. Эффект Веблена – одна из разновидностей парадоксального потребления,которая противоречит основному закону спроса, который основывается на следующих философских концепциях или подходах [6, с. 125].

Одним из первых рассмотрим влияние двух противоположно направленных сил – физиологии и общества. Автор такого подхода – американский экономист, уроженец Украины Харви Лейбенштейн. В своих работах он объясняет потребительское поведение как степень человеческой рациональности является изменяющейся величиной, зависящей только от двух сил. Биологическая природа человека побуждает его экономить, а социальная природа, влияя на человека стандартами и нормами, приводит к большим затратам энергии. Рациональное решение чего-либо всегда требует больше энергии, чем иррациональное. Следовательно, следование социальным нормам увеличивает рациональность решений и снижает физиологические потребности [7, с. 345].

Ученый Роса в своем подходе считал импульсы противоположностью привычкам. Импульс – это биологически детерминированное поведение. Привычки – это социально детерминированное поведение. Формирование привычки требует определенных затрат.

Эциони предложил концепцию противопоставления долга и удовольствия, присущую следующему подходу. Таким образом, полезность продукта превращается в удовольствие.

«Подход Рейно» показывает, что в человеке есть две силы: осознанность и бессознательность. Естественно, осознание обходится дорого, но оно также обеспечивает самосохранение. Соответственно, здесь противопоставляются затраты на осведомленность и безопасность. Если неосознанно, это небезопасно. Он считал, что крайних позиций не существует.

В еще одной концепции потребительское поведение подчеркивается во владении отношением к вещам и существованию, что относится к деятельности и опыту. Идея обладания – это идея передачи субъекту свойств объекта. И активность, и опыт – создание свойств в разной степени. Автором является Э. Фромм.

Следующая концепция противопоставляет удовольствие и комфорт. Автор –Тибор Скитовский. Он считал, что любое экономическое поведение предполагает, что товары покупаются для удовольствия и комфорта. Эти процессы не обязательно должны быть одинаковыми.

Маржиналистская концепция удовольствия гласит, что предельная полезность продукта уменьшается по мере его потребления (например, когда вы хотите пить, вода приносит больше удовольствия от первого глотка, меньше от второго и т.д.), но есть также продукты, полезность которых не уменьшается от их регулярного использования. Таким образом маржиналисты пытались объяснить, почему алмазы дороже воды.

Такое явление как «подойти к потреблению как к игре»,заключается в попытке различить игровой момент потребления, а именно игровой и неигровой характер потребления. Игра является свободным занятием, имеет значение для игрока и больше зависит от собственного порядка, чем от внешних факторов.

Таким образом, философский подход к проблеме потребительского выбора направлен на выяснение отношения людей к потребительским товарам и ценностям. Речь идет об их умении оценивать разного рода выгоды, чему отдавать предпочтение. Этот процесс связан с ситуацией выбора, не всегда осознанной. Здесь часто срабатывают инерция стереотипов и консерватизм стандартов потребления. Следует подчеркнуть, что характер ценностных ориентаций зависит от социальной активности людей или наоборот – пассивности, зависимости.

Литература

1. Коновалова Н.П., Кузубова Т.С., Алашеева Р.В. Философия: учебное пособие. – Екатеринбург: Изд-во Урал. Ун-та, 2014. – 216 с.

2. Тяпин И.Н. Философские проблемы экономики: учебное пособие. – М.: ФЛИНТА, 2015. – 239 с.

3. Электронная библиотека: библиотека диссертаций: сайт / Российская государственная библиотека. – М.: РГБ, 2003. – URL: http://diss.rsl.ru/?lang=ru

4. Платон Государство: соч.: в 4 т. – М.: Мысль, 1994.

5. Аристотель. Никомахова этика: соч.: в 4 т. – М.: Мысль, 1984.

6. ВебленТ. Теория праздного класса / пер. с англ.; вступ. ст. с. 5–56 С.Г. Сорокиной. – М.: Прогресс, 1984. – 367 с.

7. Лейбенстайн Х. Эффект присоединения к большинству, эффект сноба и эффект Веблена в теории покупательского спроса // Вехи экономической мысли Т.1 Теория потребительского поведения и спроса / под общ. ред. В.М. Гальперина. – СПб.: Экономическая школа, 2000. – С. 304–325.

БЛОГГИНГ КАК ФОРМА КОММУНИКАЦИИ

А.Р. Комиссарова

Национальный исследовательский Нижегородский государственный университет им. Н.И. Лобачевского, Арзамасский филиал ННГУ, студент

Россия, Нижегородская обл., г. Арзамас; e-mail: komissarowa1997@mail.ru

Научный руководитель: Верещагин О.А., к.ф.н., доцент, helgardt@mail.ru

Статья посвящена исследованию блоггинга как современного явления в сфере социальной коммуникации. Аналитика технико-социальных характеристик блоггинга позволяет указать авторам на его очевидные преимущества перед традиционными средствами массовой информации и на вероятные риски, связанные с его широким распространением в медийном пространстве.

Ключевые слова: блоггинг; социальная коммуникация; новые медийные технологии.

Существующий формат интернет-коммуникаций, активно влияющий на все сферы жизни современного общества и во многом определяющий социально-психологический климат нашей эпохи, является очень новым с исторической точки зрения феноменом. Однако в ситуации культурной сверхплотности последних нескольких десятилетий незрелость технико-социальных форм компенсируется чрезвычайно высокими темпами распространения указанных коммуникативных средств и широким охватом и большим объемом вовлеченности ключевых целевых аудиторий. С увеличением количества и разнообразия данных ресурсов наблюдается экспоненциальный рост пользовательских аккаунтов на различных платформах социальной коммуникации.

Безусловно, блоггинг как социально-культурный и медийный феномен, обязан своим существованием всемирной паутине, поэтому по своим информационным и пропагандистским возможностям намного превосходит традиционные масс-медиа.

Блоггинг неоднороден в своих социально-средовых характеристиках, в идеологических и ценностных предпочтениях и в существующих различиях технико-технологических средств и инструментов. Последнее десятилетие наиболее высокие темпы развития блоггинга наблюдаются на таких известных платформах как YouTube и Instagram. Instagram и коррелятивная ему блоггерская деятельность – инстаблоггинг позволяют отдельной личности прежде всего реализоваться в творческом плане и частично решить насущную проблему самопрезентации и стремления к максимальной публичности и интерактивности в сетевом взаимодействии.

С формальной точки зрения, блоггинг – это одна из топовых форм социокомуникации, которая связана с рядом взаимосвязанных процессуальных действий: ведение блога и записей в интернет-дневнике с необходимой обратной связью (feed-back) в рамках комментирования представленного блогером контента.

Блоггинг распространился во всех нишах интерактивного публичного пространства, в том числе в сфере политической коммуникации, являясь на сегодняшний день наиболее популярным и эффективным способом доведения информации до потребителей. Блог может быть плодом совместного творчества сразу нескольких авторов, то есть интерсубъективным творческим феноменом [2], который позволяет синхронизировать действия по ведению коллективного «веб-журнала», дает авторам возможность оставлять комментарии в смежных веб-дневниках, в результате чего они тем или иным образом оказываются задействованы в различных эвентах сетевой жизни.

Создавая свой блог, автор пытается наполнить его оригинальным контентом, одновременно получая возможность делиться своими эмоциями и плодами своего творчества с подписчиками. В данном случае проявляется извечная тяга человека к самовыражению и самореализации, в попытке структурирования своего прошлого и настоящего опыта и инкорпорации его в современный технологический цифровой формат. Блог преломляет не только персональный жизненный опыт конкретного автора, но и отражает динамику ценностных установок устремлений больших социальных групп.

Безусловно, это приводит к расширению пространства публичности и сужению границ приватности, деформации традиционных рамок личного пространства.

В настоящее время блоггинг активно теснит традиционные СМИ, особенно в сегменте самой модной и актуальной информации. Более того, блогеры начинают опережать традиционные масс-медиа по охвату и количеству аудитории. Наиболее популярные блогеры, получившие название инфлюенсеров [5], имеют от нескольких тысяч до нескольких миллионов подписчиков, являются очень растиражированными и наиболее влиятельными с точки зрения формирования вкусов и предпочтений их аудитории.

Развитие блогосферы во многом происходит стихийно и децентрализовано, вне тех субординационных и иерархических принципов, которые характеризуют СМИ доцифровой эпохи, которые полностью или частично зависят от господствующей редакционной политики и связаны цензурированием и мощным прессингом инвесторов и спонсоров.

Блогосфера порывает с нормами и принципами академического литературного языка и использует коммуникативные преимущества языка сетевого общения [6], более доступного для молодежной среды как главного потребителя контента. В блогосфере формируется особая среда сетевой лексики, специфических неологизмов, сленговых форм сетевой коммуникации. Необходимо отметить, что расширение сленговых форм сетевой коммуникации, во многом противоречивый процесс, который имеет как негативные, так и позитивные моменты. Правильнее и корректнее называть такой процесс естественным, поскольку он развивается из реальной существующей практики сетевого общения.

В определенном смысле язык блогеров перегружен англицизмами, что собственно тоже имеет довольно простое объяснение. Современная культура, в том числе интернет-культура, англоцентрична, поскольку англосаксонский мир объективно находится в эпицентре социального, культурного и технологического развития и в той или иной степени определяет главные тренды и тенденции глобализации [4]. Английский термин «challenge», отождествляемый с многочисленными акциями и мультиплицируемыми действиями в Сети, метафорически обозначает некий вызов, который делает англо-американская культура всей предшествующей культурной традиции.

Возрастает роль политического блоггинга [3], который становится передовой формой социокоммуникации. Как утверждает Е.И. Горошко политический блоггинг содержит в себе скрытый или явный «социально-трансформационный потенциал [3, с. 336].

Основной политический функционал блоггинга связан с оперативным информированием электоральных кругов об актуальной политической повестке и раскрывается в организации площадок для публичного обсуждения, в поиске и консолидации электората.

Безусловно, блоггерская деятельность может быть связана с откровенным дезинформированием населения, созданием широкого спектра фейковых новостей. Чаще всего привлечь к ответственности блоггера не представлялось возможным, однако в последнее время был предпринят ряд мер, ужесточающих ответственность за размещение недостоверного контента.

22 апреля 2019 года Госдума в третьем чтении приняла закон, обязывающий инфлюенсеров, чьи блоги ежедневно читают более 3 тысяч человек, соблюдать закон «О СМИ» [1]. Возросшая ответственность заставляет блоггеров более разумно и взвешенно относится к собственной профессиональной деятельности, верифицировать получаемую информацию, проверять источники этой информации, удалять материалы откровенно экстремистской направленности. Исчезла былая анонимность блоггинга, который начинает обретать черты авторства и авторской юридической ответственности.

Блоггинг в каком-то смысле переформатировал и переосмыслил статус журналистской деятельности, сделал ее более доступной и демократичной. Очевидно утверждение блоггинга в качестве самостоятельного средства массовой информации. Причем это коммуникативное средство более независимо от публичной власти и от стереотипов общественного мнения, хотя парадоксально существует во многом благодаря этим стереотипам и той информационной повестке, которая создается официальными кругами.

Блоггинг – это относительно новое явление в общественной и политической коммуникации, помогающее миллионам людей общаться, сотрудничать и обмениваться идеями в интернет-пространстве. Блоггинг многоаспектен и противоречив. С одной стороны, он является эффективным и простым способом взаимодействия общественных деятелей и обывателей, формирования общественно-политических организаций, средством привлечения электоральных кругов. С другой стороны, блог – это мощнейшее политическое и пропагандистское оружие манипулирования сознанием людей. С помощью постов в социальных сетях каждый из них трактует свое субъективное мнение, выгодное только ему, тем самым навязывая свою точку зрения. В любом случае, блоггинг в современном контексте становится неотъемлемой частью общественной жизни, с которым необходимо считаться всем акторам коммуникативного взаимодействия.

Литература

1. Закон РФ от 27.12.1991 №2124-1 (ред. от 01.03.2020) «О средствах массовой информации». – URL: http://www.consultant.ru/document/cons_doc_LAW_1511/ (дата обращения: 30.10.2020).
2. Верещагин О.А. Интерсубъект как культурный концепт // Парадигма: философско-культурологический альманах. – 2011. – №17 – С. 62–68.
3. Горошко Е.И. Политический блоггинг в глобальной и локальной перспективах // Вісник Одеського національного університета. Сер. «Соціологія і політичні науки». – Одеса, 2009. – Т. 14, вип.13. – С. 335–345.
4. Гринь М.В. Социокультурное измерение глобализации: американизация и общество потребления // Власть. – 2015. №6. – С. 111–115.
5. Тимофеева Т. Инфлюенсеры. Кто это и сколько они зарабатывают. – URL: https://zen.yandex.ru/media/shoppingschool/infliuensery-kto-eto-i-skolko-oni-zarabatyvaiut (дата обращения: 29.10. 2020).
6. Юн Е.А. Особенность языка блогосферы на примере публикаций журналистки и писательницы Натальи Радуловой и скандально известного блогера, сценариста, писателя Лены Миро // Молодой ученый. – 2019. – №14 (252). – С. 288–291 (дата обращения: 13.11.2020).

СИСТЕМНЫЕ ПРЕДСТАВЛЕНИЯ В ДИСКУРСЕ СОВРЕМЕННОЙ ФИЛОСОФИИ

Е.А. Кудряшова

Нижегородский государственный педагогический университет имени Козьмы Минина, студент
Россия, Нижегородская обл., г. Нижний Новгород; e-mail: kudryashovaea@std.minininuniver.ru
Научный руководитель: Сулима И.И., д.филос.н., доцент, sulima.i.i@mail.ru

В статье исследуется понятие системы в современном философском дискурсе, выделяются главные особенности и характеристики системного мышления и мировоззрения Автор пытается эксплицировать характеристики системного мировоззрения в существующих практиках философской рефлексии. Статья содержит ретроспективный анализ становления системных представлений в истории философской мысли.

Ключевые слова: система; современная философия; принцип системности.

Под системой понимается комплекс многообразия, объединенный в одно целое, которое можно четко разделить на несколько элементов. Эти элементы несут в себе сочетание фундаментального и основополагающего по отношению, как к другим частям, так и к целому. Феноменология Э. Гуссерля стала основой того, что в настоящее время внимание нацелено на опасность «системообразующего мышления». Это мышление подразумевает под собой такие философские размышления, при которых изначально предпринимается попытка создания системы, после чего на ее основе конструируется и имитируется, а не изучается действительность.

С этой опасностью столкнулись и многие великие мыслители прошлого. Среди них – Г. Гегель, И. Кант и даже К. Маркс. Стоит отметить, что чаще всего наиболее ценным в философии великих системных проектировщиков является то, что в их систему не вписывается. В научной работе, напротив, система является проверенным и верным принципом упорядочения [1].

При определении понятия системы необходимо учитывать ее тесную связь с понятиями целостности, структуры, связи, элемента, отношения, подсистемы и др. Поскольку понятие системы имеет чрезвычайно широкий охват (практически каждый объект может рассматриваться как система), постольку его достаточно полное понимание предполагает построение совокупности соответствующих определений, как неформальных, так и формальных. Только в рамках такого рода определений могут быть выражены основные системные принципы: целостность (принципиальная несводимость свойств системы к сумме свойств составляющих ее элементов и несводимость последних к свойствам целого; зависимость каждого элемента, свойств и отношений системы от ее места, функций и т.д. внутри целого); структурность (способность описывать систему через установление ее структуры, то есть сети связей и отношений); обусловленность поведения системы не столько поведением ее отдельных элементов, сколько свойствами ее структуры; взаимозависимость системы и среды; иерархичность (каждый компонент системы, в свою очередь, может рассматриваться как система, а исследуемая система в данном случае является одним из компонентов более широкой системы); множественность описаний каждой системы.

Характерными чертами каждой системы являются не только наличие связи и взаимосвязи составляющих ее элементов друг с другом, но и неразрывное единство с внешней средой. Именно при взаимодействии с этой средой проявляется целостность системы. Кроме того, система иерархична. Это относится не только к его структуре и морфологии, но и к его поведению. Таким образом, специфический уровень системы определяется специфическим аспектом ее поведения.

Целостность функционирования системы проявляется в результате взаимодействия всех ее сторон и аспектов. Это относится как к системе неживых, так и к живым системам внутри общества в целом или отдельных социальных групп. Отдельно следует выделить живую систему, особенностью которой является механизм передачи информации между ее структурными элементами. Кроме того, особое внимание следует уделить процессам управления, которые играют значительную роль в такой системе.

Если говорить о наиболее сложных типах системы, то к ним нужно отнести систему целенаправленную. Именно у этого типа есть характерная особенность подчинения их поведения конкретному порядку и направления его на достижение конкретных целей. Другим типом сложных систем являются самоорганизующиеся. По ходу выполнения своих функций такие системы обладают способностью изменения своей структуры.

Отличительной чертой многих сложных систем является то, что они имеют цели разных уровней. Часто эти цели бывают несовместимыми друг с другом. Для того чтобы понять содержание каждой из таких систем необходимо выделять их различия. Условно такие системы можно поделить на две большие группы, которые, в свою очередь, делятся на меньшие подгруппы.

В первую группу относят класс материальных систем. Примером могут быть социальные, общественные, другие живые системы разнообразных типов и форм.

Вторая группа состоит из абстрактных систем, то есть тех, которые обязаны своим существованием человеческой мозговой деятельности, а именно – мышлению. С абстрактными системами можно столкнуться очень часто не только в философии, но и в других сферах науки. Такая система состоит из понятий, гипотез, научных теорий и т.д. В эту же категорию можно отнести и знания о различных типах системы, так как они основываются на общей системной теории, социальной теории систем и других теориях подобного рода.

В западной философии 2-й половины XIX века содержатся утверждения, а в ряде случаев и решения некоторых проблем системного исследования: специфики теоретического знания как системы, особенностей целого, методов построения логических и формализованных систем. Основной вклад в развитие философско-методологических основ изучения систем внесла марксистская философия [2].

Современная философия относится к особенно яркому периоду западноевропейской философии, охватывающему XVII и XVIII века. Философы того времени столкнулись с одной из величайших интеллектуальных проблем в истории: примирить принципы традиционной аристотелевской философии и христианской религии с радикальными научными разработками, которые последовали вслед за Коперником и Галилеем (и последующей ньютоновской революцией). Установившиеся способы мышления о разуме, теле и Боге оказались под прямой угрозой из-за новой механистической картины Вселенной, в которой математически определяемые законы природы управляли движением безжизненных частиц без вмешательства чего-либо нефизического. В ответ философы (многие из которых были участниками научных разработок) изобрели и усовершенствовали поразительное разнообразие взглядов на отношение человека к Вселенной. Поступая так, они определили большинство основных терминов, с помощью которых последующие поколения будут подходить к философским проблемам [4].

Что касается современного философского представления о системе, следует отметить его ориентированность на понятия целостного, частного, а также их взаимодействия и неразрывной связи. Основополагающим остается и положение о том, что именно части подвластны целому. Кроме того, современные философы приходят к выводу, что система является свойством формы материи. Именно этот вывод показывает научный характер подхода к изучению явлений как систем [3].

Таким образом, представления о системе в современной философии перекликаются с представлениями о ней в более ранние периоды и не имеют существенных отличий. Каждая система понимается как единство частного, то есть совокупность частей, которые соединены в одно целое. Это уже не отдельные части, а элементы, взаимодействующие между собой. Кроме того, каждая система неразрывна с внешней средой. Именно тогда проявляется целостность системы. Современные философские понятия о системе основываются на взаимосвязи целого и частного, при этом целое всегда главенствует над частным.

Литература

1. Система // Философский словарь. – 2012. – Режим доступа: http://www.harc.ru/slovar/1978.html (дата обращения: 19.10.2020).

2. Система // Электронная библиотека ИФ РАН. – 2012. – Режим доступа: https://iphlib.ru/library/collection/newphilenc/document/HASHd77bbce481b4406a90ced7#:~:text= (дата обращения: 19.10.2020).

3. Теплов В.П. Базовые философские категории системного анализа // Медицина и образование в Сибири. – 2006. – Режим доступа: http://ngmu.ru/cozo/mos/article/text_full.php?id=55 (дата обращения: 19.10.2020).

4. Modern Philosophy// New World Encyclopedia. – 2015. – Режим доступа: https://www.newworldencyclopedia.org/entry/Modern_Philosophy (дата обращения: 19.10.2020).

ТРАНСГУМАНИЗМ И ПОСТЧЕЛОВЕЧЕСКОЕ БУДУЩЕЕ

О.А. Куклева
Национальный исследовательский Нижегородский государственный
университет им. Н.И. Лобачевского, Арзамасский филиал ННГУ, студент
Россия, Нижегородская обл., г. Арзамас; e-mail: olga.kukleva.357@mail.ru
Научный руководитель: Белова Н.Е., к.полит.н., доцент, belovane@yandex.ru

В статье представлены результаты анализа трансгуманизма как идеологии совершенствования природы человека путем выхода за естественные границы человеческих возможностей на базе технологического прогресса. Показаны перспективы постчеловеческого будущего. Обоснован тезис о том, что трансгуманизм фактически является отрицанием гуманизма и идеологией антропофобии. Сделан акцент на необходимости осмысления социальных и, в том числе, морально-этических последствий неконтролируемого инновационного развития.

Ключевые слова: трансгуманизм; постчеловек; технологический прогресс; искусственный интеллект; киборгизация; кибернетическое бессмертие.

Современный этап научного и технологического прогресса открывает широкие перспективы развития искусственного интеллекта и робототехники, нано-, био-, инфо- и когнотехнологий, слияние которых постепенно приводит к размыванию границ материального, цифрового и биологического миров [7, с. 46]. По прогнозам футурологов, четвертая индустриальная революция приведет к полной автоматизации, компьютеризации и роботизации производства, что сделает возможным осуществление хозяйственной деятельности без затрат живого человеческого труда. Описываются перспективы «полного избавления человека» не только от физического, но и от умственного труда в результате замены естественного человеческого интеллекта искусственным. В социологической литературе появилось особое понятие – «конец труда» [1; 9].

Но что реально принесет с собой данная перспектива? Подлинную свободу, создающую возможности для творческой самореализации человека, или его вырождение в потребительско-паразитическое существо? Искусственному интеллекту как значительно более эффективному по сравнению с естественным человеческим интеллектом будут доверены все мыслительные операции вплоть до решения сложнейших проблем развития человека и общества. Он будет сопоставлять сотни тысяч вариантов решения этих проблем, выбирая лучшие варианты, т.е. оставляющие за скобками все эмоциональные, морально-этические и прочие ценностные составляющие человеческой жизни.

Идеология трансгуманизма, возникшая как специфический вариант выхода из антропологического кризиса, базируется на убежденности ее сторонников в исключительно положительном влиянии научно-технического прогресса на все стороны жизни человека и общества. В основе этой идеологии лежит идея совершенствования человеческой природы путем выхода за естественные пределы человеческих возможностей с опорой на перспективы конвергенции биологических, информационных, когнитивных и нанотехнологий. Трансгуманисты заявляют, что биологическое тело человека безнадежно устарело, и его необходимо переконструировать с целью устранения тех аспектов человеческого существования, которые сопряжены с болезнями, страданиями, старением и смертью [2]. Рассчитывая на возможности бесконечного совершенствования человека, идеологи трансгуманизма выступают в поддержку инновационных отраслей науки и формирование культуры, связанной с идеологией будущего, техническим прогрессом, искусственным интеллектом, мультителесностью, бессмертием, киборгизацией. Они также ратуют за расширение свободы каждого отдельного человека, наделение его правом самому решать, когда умирать и умирать ли вообще. Своим главным технопроектом они считают создание искусственного тела и подготовку человека к «переходу в него» [8].

С 2011 г. функционирует движение «Россия 2045», преследующее цель создания глобальной сети международных экспертов для разработки технологий кибернетического бессмертия. Проводится ежегодный международный конгресс «Глобальное будущее 2045», задачей которого его организаторы считают «обсуждение эволюционной стратегии человечества, основанной на создании технологий кибернетического бессмертия, и ее влияния на общество, политику и экономику будущего». Проект «Аватар» предполагает проведение четырех этапов исследований, результатом которых должно стать создание «тела, подобного голограмме» и разработка технологии переноса личности на полностью небиологический носитель [8]. Трансгуманисты заявляют о появлении в будущем обществе «индустрии бессмертия», которая будет работать над постоянным совершенствованием носителя личности человека.

Технологический прогресс уже сегодня превращает в реальность многое из того, о чем прежде писали научные фантасты. Искусственный интеллект, нейрокомпьютерный интерфейс, техномодификация человеческого тела, генетические эксперименты, биохакинг, допинг, нейропротезы конечностей, выращивание новых органов, крионика, репродуктивное клонирование, загрузка сознания человека в память компьютера, киборгизация, возможность брать «напрокат» чужое тело – тело робота-андроида или собственного клона-двойника и управлять им на расстоянии… А каковы могут быть последствия возможного изменения телесно-природной сущности человека? И чем может обернуться бесконечная гонка «самоулучшений»?

Трансгуманисты рисуют, казалось бы, привлекательный образ постчеловека. Он избавлен от недостатков и ущербности собственной природы – усталости, болезней, старения и немощи. Он способен существовать

в условиях широкого диапазона температур, при отсутствии воды, пищи и кислорода [4, с. 228–231]. Он обладает совершенными памятью, логическим мышлением, способностью к мгновенному принятию решений и сверхспособностями к обучению. Его тело вечно молодо и прекрасно. И, более того, в перспективе он обретет бессмертие, реализуя свою многовековую мечту. Но не будет ли все это означать замену живого человеческого естества чем-то принципиально иным, не имеющим ничего общего с «традиционным» человеком?

Путь к бессмертию в трансгуманистической парадигме лежит через отказ от собственной телесности, загрузку оцифрованной личности в искусственно созданное тело или просто электронный носитель. «Нам крайне трудно с позиций своего сознания представить себе сознание будущего разумного существа, избавленного от проблем биологической телесности (боли, болезней, утомляемости, низменных инстинктивных влечений, старческого одряхления и т.п.). Но несомненно, что это будет сознание с гораздо более высокими ценностями, смыслами и целями, не замусоренное мелочными заботами, побуждениями, амбициями, огорчениями, суетой нашего нынешнего бытия» [5]. Сюда можно добавить: это будет сознание, не замусоренное эмоциями, радостями и печалями, сомнениями и тяготами морального выбора – сознание не-человека. На электронном носителе вряд ли можно воссоздать свободную волю, совесть, способность к любви и состраданию, т.е. все то, что делает человека человеком. Отказ от собственной идентичности, от фундаментальных оснований человеческой природы означает уничтожение человека через его замену иной формой бытия.

Теоретики трансгуманизма, отказываясь от гуманизма, заменяют его «гуманологией», уравнивающей человека с бестелесным искусственным интеллектом. Человек считается лишь одним из видов живых организмов и форм разума: «Мы защищаем благополучие всего того, что наделено чувствительностью, включая людей, других животных и любые будущие искусственные интеллекты, модифицированные формы жизни либо иные виды разума, которые могут возникнуть благодаря научным и техническим достижениям» [3, с. 35]. Антропология в трансгуманистической парадигме подменяется «персонологией», в которой эмпирический телесный человек и вовсе исчезает. «Лучшее, на что может надеяться человек как биологическая форма разума, – это на свою внутреннюю технизацию, которая дополнит технизацию и роботизацию всего социума» [10, с. 92].

Постчеловеческое будущее, с энтузиазмом описываемое сторонниками безудержного технологического прогресса, – это фактическое поглощение людей техникой, их превращение в материал для дальнейшего технического прогресса, «биологическую протоплазму» технической цивилизации. Ожидаемые технологии «улучшения человека» будут дорогостоящими и многократно усилят социальное неравенство, приведут к появлению его новых, более жестких форм. Высокая социальная напряженность и конфликтогенность станут неизбежными спутниками постчеловеческого будущего. Его реальные перспективы – это замена человеческой цивилизации техносом, образования – программированием, коммуникации – коммутацией без слов и смысла, человека – голографическим бесполым роботообразным существом. Идеологи трансгуманизма с удовлетворением прогнозируют, что «к 2100 году человек разумный перестанет существовать, так как сам себя модифицирует с помощью искусственного интеллекта и биотехнологий» [8].

Трансгуманизм как идеология «улучшения человека» фактически оборачивается против человека, является отрицанием гуманизма и идеологией антропофобии. Базовым тезисом этой идеологии можно считать тезис, согласно которому человек не является вершиной эволюции, высшей целью и ценностью, а потому, может и должен постоянно меняться и самосовершенствоваться, преодолевая свою природную ограниченность. Рисуя радужные перспективы избавления человека от болезней, старения, смерти, обещая ему бесконечный спектр возможностей вплоть до «жизни при отсутствии кислорода», воды и пищи, трансгуманисты забывают уточнить, что существо с подобными свойствами человеком быть не может. Это будет уже не-человек. А человека… не будет.

В этом контексте приоритетной задачей современной философии становится осмысление социальных и, в том числе, морально-этических последствий безудержного инновационного развития. Задача сохранения человека как целостного существа, а значит, и выживания всего человечества определяет необходимость обуздания стихийной гонки технологий. «Или мы останемся, какие есть, или нас не будет – такова суть философии жизни с точки зрения устойчивого развития» [6, с. 73].

Литература

1. Безрукова А.И. «Конец труда» как трансформация пространства труда в современном обществе // Наука и школа. – 2013. – №2. – С. 161–165.

2. Бостром Н. Искусственный интеллект. Этапы. Угрозы. Стратегии. – М.: Манн, Иванов и Фербер, 2016. – 496 с.

3. Глобальное будущее 2045: Антропологический кризис. Конвергентные технологии. Трансгуманистические проекты: материалы I Всероссийской конференции в Белгороде / под ред. Д.И. Дубровского, С.М. Климовой. – М., 2014. – 352 с.

4. Дери М. Скорость убегания: киберкультура на рубеже веков. – Екатеринбург: Ультра. Культура; М.: АСТ МОСКВА, 2008. – 478 с.

5. Дубровский Д.И. Кибернетическое бессмертие. Фантастика или научная проблема? / Россия 2045. – URL: http://www.2045.ru/articles/30785.html (дата обращения: 27.10.2020).

6. Кутырев В.А. Отдадим труд машинам... Что будет с человеком? // Человек. – 2017. – №5. – С. 68–74.

7. Кутырев В.А. Постчеловеческая революция как результат технологизации человеческого мира // Наука. Мысль: электронный периодический журнал. – 2017. – Т. 7. – №1–3. – С. 45–49.

8. Манифест стратегического общественного движения «Россия 2045» / Россия 2045. – URL: http://www.2045.ru/manifest/ (дата обращения: 27.10.2020).

9. Мартыненко Т.С. Концепция «конца труда» в социологической теории Дж. Рифкина // Труд и общество в реалиях XXI века. Сборник научных статей / отв. ред. Р.В. Карапетян. – СПб., 2017. – С. 836–845.

10. Эпштейн М.Н. Творческое исчезновение человека. Введение в гуманологию // Философские науки. – 2009. – №2. – С. 91–105.

БИБЛЕЙСКИЙ ОБРАЗ ЛЕВИАФАНА, CHAOSKAMPF И ПРАИНДОЕВРОПЕЙСКИЙ МИФ

В.А. Лычагина

Нижегородский государственный педагогический университет имени Козьмы Минина, студент

Россия, Нижегородская обл., г. Нижний Новгород; e-mail: followmedown99@gmail.com

Научный руководитель: Сулима И.И., д.филос.н., доцент, sulima.i.i@mail.ru

В статье представлен анализ библейского образа Левиафана и рассмотрена его связь с мотивом Chaoskampf. Автор указывает на схожесть левиафановского мифа с мифологией других этнокультурных зон и с праиндоевропейским мифом о победе бога-громовержца над Змеем.

Ключевые слова: Левиафан; Библия; Старый Завет; религия; мифология; праиндоеврапейская мифология; хаос; сотворение мира; Chaoskampf.

Библейский образ Левиафана разными учеными рассматривался по-разному. Сторонники теории креационизма иногда приводят наличие Левиафана в Библии как доказательство сосуществования человека и динозавров, и следовательно, как опровержение эволюционной теории. Однако все упоминания Левиафана определяют его как отдельное существо, а не название вида. Он упоминается как монстр, второго какого нет и быть не может, в отличие от других морских обитателей. Из этого можно сделать вывод, что считать Левиафана примером сосуществования динозавров и человека в Библии – ошибочно.

В XIX веке некоторые ученые предполагали, что Левиафан – описание пресноводного египетского крокодила [2]. Аргументом против этой теории можно так же считать то, что Левиафан в Библии упоминается как единственное в своем роде чудовище, а не название вида, как было бы, если бы в виду имелся крокодил или любое другое реально существующее животное.

Многие современные ученые считают, что Левиафан – изначальный мифический морской змей, опоясывающий землю [3, с. 186].

Левиафан в Библии. Для того, чтобы понять образ Левиафана, стоит сначала посмотреть, как он описывается в самой Библии.

Название Левиафан (др.-евр. לִוְיָתָן, совр. ивр. לִוְיָתָן) с древнего иврита переводится как скрученный, свитый и несет в себе ассоциации со змеем или змееподобным существом [1, с. 511–514]. Левиафан упоминаемое в Библии 6 раз.

Самое большое описание Левиафана в Библии находится Книге Иова (Иов. 40:20 – 41:26), но также он упоминается в Книге Псалмов и в Книге пророка Исаии. В Книге Иова Левиафан упоминается, как один из аргументов величия Бога в его монологе перед сомневающемся Иове. Он описывается как огромный, сильный и пугающий змееподобный монстр, которого победил Бог.

Левиафан не описывается никем, кроме Бога, и не учувствует в самих событиях, описываемых в Библии. В Книге Иова он упоминается как что-то, что должно быть заранее известно читателю, чтобы подчеркнуть силу и могущество Бога в сравнении с бессилием человека.

В Книге Псалмов Левиафан упоминается как многоголовое чудовище, побежденное Богом при создании Земли: «Ты сокрушил головы Левиафана, жителям пустынь отдав его в пищу» (Пс. 73:14).

Позже в Книге Псалмов говорится, что Бог создал Левиафана: «Это — море великое и пространное: там пресмыкающиеся, которым нет числа, животные малые с большими; там плавают корабли, там этот левиафан, которого Ты сотворил играть в нём» (Пс. 103:25 – 103:26).

В Книге пророка Исаии Левиафан упоминается, как чудовище, которое будет побеждено Богом в бедующем: «В тот день поразит Господь мечом Своим тяжёлым, и большим и крепким, левиафана, змея прямо бегущего, и левиафана, змея изгибающегося, и убьёт чудовище морское» (Ис. 27:1).

Так же в Библии несколько раз упоминается существо Раав (др.-евр. רַהַב «притеснитель»), который в некоторых контекстах может обозначать Египет, но в некоторых контекстах является монстром, который описывается как крупная рептилия и многоголовое морское чудовище, ассоциируется с морскими бурями и созданием Земли и может быть другим именем Левиафана.

В результате анализа упоминаний Левиафана в Библии мы знаем о нем несколько фактов. Левиафан – змееподобный многоголовый монстр. Он несет с собой ассоциации с морем, океаном, водной стихией и хаосом. Бог победил или победит Левиафана в битве. Левиафан может быть как-то связан с сотворением мира.

Некоторые ученые отмечают, что мотив победы Бога над Левиафаном в процессе создания Земли может соотносится с созданием Земли в Книге Бытия в форме успокоения первоначальной воды и создания суши. В таком случае победу Бога над Левиафаном можно считать примером мотива борьбы против хаоса (Chaoskampf)

[4]. Chaoskampf – миф или легенда о борьбе бога или героя с монстром хаоса, чаще всего изображаемого как змея или дракона.

В Библии хаос чаще всего связывается с фразой Tohu wa-bohu (וָבֹהוּ תֹהוּ) в Книге Бытия 1:2, означающей состояние земли до создания света. Это хаос в мифе о сотворении мира так же связан с водой, существовавшей до создания Богом Земли.

Так как в Книге Бытия 1:2 описывается Хаос, существовавший до создания Богом Земли, то зачастую ученые утверждают, что библейский миф о сотворении мира является не сотворением из ничего (creatio ex nihilo), а привнесением Богом порядка в Хаос, что можно считать формой мотива Chaoskampf [4].

Герман Гункель в книге «Schöpfung Und Chaos in Urzeit Und Endzeit: Eine Religionsgeschichtliche Untersuchung Über Gen 1 Und AP Joh 12» исследовал тему хаоса в Книге Бытия 1:2 и других главах Библии. Он утверждал, что Книга Бытия 1 исходит из Вавилонского Мифа Хаоса.

Обсуждая мотив Chaoskampf в Книге Бытия, важно также отметить различие змееподобного монстра, связанного с самим сотворением мира и Змея, описываемого в Книге Бытия 3. Эти два существа не выполняют одной и той же роли. Это можно доказать, приведя такие аргументы, как, например, отсутствие прямого описания битвы Бога со Змеем в Книге Бытия 3. В отличие от монстра, связанного с мотивом Chaoskampf, Змей из Книги Бытия 3 не является достойным врагом для Бога. Не происходит битвы между ним и Богом. Змей является врагом человечества и приводит к его падению. Также Змей из Книги Бытия 3 не имеет ассоциаций с водой и глубинами [4].

Следовательно, можно заключить, что библейским змеем (драконом), связанным с мотивом Chaoskampf, может быть Левиафан, но не может быть Змей из Книги Бытия 3.

Мифические существа, подобные Левиафану, встречаются у цивилизаций, расположенных по соседству с древней иудейской культурой. В угаритской мифологии Латану – многоголовый морской монстр, спутник бога Яма [1, с. 511–514]. В шумеро-вавилонской мифологии же есть Тиамат – змееподобное женское божество-олицетворение Хаоса, из которого произошло все живое. Также имя Тиамат может быть связанно со словом tehom (תהום) в 1 Книге Бытия, обозначающем глубину.

Стоит заметить, что миф о битве между змееподобным чудовищем или драконом и богом или героем, ассоциирующемся с громом и молнией, встречается у множества древних культур. В таких мифах змей чаще всего имеет ассоциацию с водой, глубинами [5, с. 255–259; 7, с. 296–301]. В скандинавской мифологии это битва Ёрмунганда и Тора во время Рагнарёка. В хеттской мифологии это битва бога грозы Тархунта и змееподобного дракона Иллуянки. В вердах аналогичным можно считать миф о победе бога Индры над многоголовым змееподобным демоном хаоса Вритрой. В древнегреческой мифологии существуют несколько мифов, которые можно упомянуть в этом контексте: победа Зевса над многоголовым Тифоном, победа Геракла над Лернейской гидрой, победа Апполона над змеем Пифоном. В славянской мифологии существует миф о битве Перуна и его антагониста Велеса. В армянской мифологии бог Ваагн побеждает дракона Вишапа.

Ученые считают, что все эти мифы происходят из мифа праиндоевропейской религии, в которой этот миф мог символизировать Chaoskampf [5, с. 255–259]. Отголоски праиндоевропейского мифа о победе бога-громовержца над змеем сохранились во фразе *(h$_1$e) g^{wh}ent h$_1$óg^{wh}im, означающей – [он] победил змея [6, с. 26].

Образ Левиафана в Библии можно считать отголоском мотива Chaoskumpf'а и мифа о победе бога-громовержца над змееподобным водным монстром праиндоевропейской мифологии. Он связан с сотворением мира, хотя и не упоминается по имени в Книге Бытия. Левиафан в Библии упоминается как то, что уже известно читателю и не требует объяснения.

Из этого можно сделать вывод, что образ Левиафана остался в Библии как отголосок более древней религии, существовавшей до христианства и иудаизма. Мифология этой религии имела схожести с древнешумеро-вавилонской и угаритской мифологией и происходила из праиндоевропейской религии.

Значением исследования образа Левиафана в Библии можно считать лучшее понимание его роли в самом библейском тексте, а также истории происхождения иудаизма и христианства и связи этих современных религий с религиями прошлого.

Литература

1. Toorn, K. van der, Bob Becking, and Pieter Willem van der Horst. Dictionary of deities and demons in the Bible DDD. – Leiden: Brill. 1999. – 961 с.

2. Gesenius, Wilhelm, and Samuel Prideaux Tregelles. Gesenius' Hebrew and Chaldee lexicon to the Old Testament scriptures. – Grand Rapids: Eerdmans. 1957. – 919 с.

3. Cirlot, Juan Eduardo (1971). A Dictionary of Symbols (2nd ed.). – Dorset Press. 1971. – с. 477.

4. Tsumura, David Toshio. Creation and Destruction: A Reappraisal of the Chaoskampf Theory In the Old Testament. – Eisenbrauns. 2005. – с. 214.

5. West, Martin L. Indo-European Poetry and Myth. – Oxford, England: Oxford University Press. 2007. – с. 544.

6. Fortson, Benjamin W. Indo-European Language and Culture. – Blackwell Publishing. 2004. – с. 488.

7. Watkins, Calvert. How to Kill a Dragon: Aspects of Indo-European Poetics. – London: Oxford University Press. 1995. – с. 640.

МОЖНО ЛИ СЧИТАТЬ АВГУСТИНА БЛАЖЕННОГО ОСНОВОПОЛОЖНИКОМ ФИЛОСОФИИ ИСТОРИИ?

П.С. Серков
Арзамасский политехнический институт (филиал) Нижегородского государственного технического университета им. Р.Е. Алексеева, аспирант
Россия, Нижегородская обл., г. Арзамас; e-mail: pav1416@yandex.ru
Научный руководитель: Волков Ю.К., д.ф.н., доцент, yu.k.volkov@yandex.ru

На материале трактата Августина Блаженного «О граде Божьем» рассматриваются способы решения следующих проблем, составляющих предметное поле современной философии истории: сущности истории, периодизации мировой истории, движущих сил исторического процесса. Показано, что Августин Блаженный понимает историю человечества как предопределенный Богом всемирный эсхатологический процесс. При этом периодизация всемирной истории Августина целиком опирается на периоды и эпохи, заимствованные из библейской истории. Сделан вывод о том, что историософская концепция Августина Блаженного носит теологический характер, а его самого лишь условно можно считать основоположником философии истории.

Ключевые слова: Августин Блаженный; философия истории; сущность истории; периодизация истории; движущие силы истории; провиденциализм; библейская история; теология.

Творчество крупнейшего христианского мыслителя эпохи патристики Августина Блаженного (345–430) принято относить к направлениям религиозной философии. Действительно, теоцентрическое мировоззрение Августина охватывает такие традиционные для философского мышления области знания, как метафизика, гносеология и этика. Кроме того, обширный трактат Августина «О граде Божьем» содержит его историко-философские взгляды. Обращение Августина к общественно-историческому процессу позволило некоторым историкам говорить о нем как об одном из первых «философов истории» [2, с. 218]. Однако подобная оценка новаторских инициатив Августина требует более внимательного рассмотрения основных положений его концепции мировой истории. С этой целью выделим ряд ключевых проблем философии истории и посмотрим, как их решает Блаженный Августин.

К числу таких комплексных проблем, определяющих предметное поле современной философии истории, на наш взгляд, можно отнести: проблемы понимания сущности истории и периодизации мировой истории, а также проблему движущих сил исторического процесса.

Августин, руководствуясь, прежде всего, библейскими источниками трактует историю человечества как предопределенный Богом всемирный эсхатологический процесс, в котором, несмотря на позитивный потенциал, реализовался негативный сценарий, начатый грехопадением Адама и Евы. Именно это событие, по убеждению Августина, привело человечество к расколу на две категории людей, тяготеющие к двум разным сущностям: высшей, духовной, Божественной и телесной, низменной, природной. Кроме того, регресс, обусловленный первичным грехопадением, привел к появлению такой отличительной особенности человеческой природы, как телесная смертность.

Онтологические последствия грехопадения Адама и Евы привели к расколу первоначально единой истории, возникшей как итог акта Божественного творения, на два града-мира – «град Божий» и «град земной», история которых с этого времени движется в разных направлениях. Вместе с тем, несмотря на растущие различия «град земной» сохраняет в себе некоторые черты «града небесного». Частичным олицетворением «града небесного» на земле Августин считал Иерусалим.

Таким образом, исходя из принципа первенства иррационально-волевых начал в человеке, Августин определяет библейский сюжет с грехопадением Адама и Евы в качестве начала земной истории, которая теперь движется от Бога к природе.

Следующий выбор в пользу усиления раскола «земной» и «Божественной истории» Августин связывает с деяниями библейских персонажей Авеля и Каина, которые являются знаковыми представителями «града Божья» «града человеческого». Разбирая смысл этой библейской истории, следует отметить, что в картине двух разнонаправленных историй Августина именно телесная смертность Авеля как результат его невольной ответственности за грехопадение предков, означает возможность персонального спасения тех индивидов, которые заслужили его своей верой и своим милосердием. Хотя путь от «града земного» к «граду Божьему с каждым разом становится для них все дольше и труднее в силу изначально греховной природы человека. «Прежде, однако, был сотворен сосуд в поругание, а потом – в честь... Поэтому, хотя не всякий злой человек будет добрым, никто, однако же, не будет добрым, кто не был злым» [1, с. 51].

Этическая концепция Августина является одной их основных частей его теософской системы. Центральный принцип этой концепции – принцип абсолютности Божественного добра и отсутствия зла, не означает полного отрицания его существования в земном мире. Представление о земной истории, как истории человеческой греховности, приводит Августина к сравнению убийства Авеля Каином с убийством Рема Ромулом, поскольку оба убийцы были подвержены греху тщеславия. Однако, как отмечает Августин, тщеславие Ромула и Каина различалось тем, что Каин не понимал сущность доброты и Божьей благодати, поэтому грех убийства, как следствие

зависти к брату, делает его неисправимым. В то время как Ромул хотел исключительно земной славы, а потому добивался ее земными средствами.

На этом примере «земной истории» видно, что Августин не отказывал «граду земному» в благодати, понимаемой им, прежде всего, как всеобщий мир. Мирный характер добра, которое не посягает на чужой мир, радикальным образом отличает его от склонного к конфликтам зла. Поэтому Августин допускал, что в условиях «земного града» средства достижения благих и мирных целей могут быть немирными. Град земной, – пишет Августин, – «стремится к земному миру ради своих земных дел: этого мира он желает достигнуть посредством войны .... Когда побеждают те, которые боролись за справедливое дело, то кто станет сомневаться, что нужно радоваться победе и что настал желанный мир? Это – благо, и, несомненно, дар Божий» [1, с. 55].

В этой связи следует отметить тот вклад, который внес Августин в новое христианское понимание природы справедливой войны как средства восстановления мира и пути к спасению. В праведной войне, как считал Августин, решения должен принимать только государь. В то время как солдаты должны лишь беспрекословно выполнять приказы своих командиров. Такое разделение ответственности, по мнению Августина, делает солдат невиновными в злодеяниях, за которые перед лицом Бога отвечает государь. Следовательно, «земной мир», к которому стремятся люди, в том числе посредством войны, в силу своей изначальной греховности является миром неполным, неистинным и несовершенным [4, с. 243].

Важным аспектом августинианского понимания структуры всемирно-исторического процесса является его периодизация. Для определения длительности периодов «земной истории» Августин исходит из принципа ее соответствия библейскому времени. Согласно такому пониманию критериев деления «земной истории», ветхозаветный год в исторической концепции Августина становится равен современному году [1, с. 71]. Таким образом, периодизация всемирной истории Августина целиком опирается на периоды и эпохи, заимствованные им из библейских сказаний. При этом количество исторических эпох в периодизации Августина, по аналогии с днями творения, возрастами человека и важнейшими событиями ветхозаветной истории, равно числу шесть.

Первая эпохи в периодизации истории по Августину – это эпоха от сотворения мира до всемирного потопа. Вторая эпоха – от Ноя до Авраама. Третья – от Авраама до Давида. Четвертая – от Давида до вавилонского пленения. Пятая – от вавилонского пленения до рождения Христа. Шестая – от рождения Христа и до его второго пришествия, которое одновременно будет означать конец мира и начало страшного суда [4, с. 61]. Каждая из этих ветхозаветных эпох наполнена конкретными событиями библейской и отчасти «земной истории», которым Августин, как правило, дает нравственные оценки исходя из критериев своей этической концепции.

Переходя к проблеме движущих сил истории, можно коротко резюмировать, что в теоцентрической картине мира Августина такой силой может быть только Бог и в этом смысле человеческая, «земная» история представляет собой всего лишь реализацию божественного промысла [4, с. 152]. Именно такое – провиденциальное понимание Августином причин исторических изменений, также как и причин любых других форм человеческой активности, поставило в центр всех рассуждений Августина о ходе истории другую более общую религиозно-философскую проблему – проблему свободы воли, корректного решения которой в рамках доктрины провиденциализма нет.

Подводя итог сказанному, и отвечая на вопрос, поставленный в названии статьи, констатируем следующее.

Августин Блаженный – это, в первую очередь, теолог, использующий философию в качестве способа решения актуальных для своего времени богословских проблем. В контексте решения этих проблем Августин обращается к рассмотрению проблем человеческой истории, которую он понимает как целостный всемирно-исторический процесс, подчиненный действию независящих от человека причин. Только в этом самом общем смысле понятия «история» историософская концепция Августина похожа на некоторые современные философско-исторические теории. Все другие философско-исторические проблемы учения Августина, включая вопросы периодизации истории и природы исторической детерминации, носят у него теологический характер и выходят за предметные рамки современной исторической теории либо являются предметом специальных историко-философских исследований. Следовательно, Августина Блаженного лишь условно, с учетом всего сказанного выше, можно считать основоположником философской истории в ее современном понимании.

Литература

1. Августин Блаженный. О граде Божием. Творения / сост. и подгот. текста к печати С.И. Еремеева. – СПб.: Алетейя; Киев: УЦИММ-пресс, 1998. – Т. 4, Кн. 14–22: О граде Божием. – 584 с. – URL: https://azbyka.ru/otechnik/Avrelij_Avgustin/o-grade-bozhem/ (дата обращения: 25.09.2020).

2. История философии в кратком изложении / пер. с чеш. И.И. Богута. – М.: Мысль, 1991. – 590 с.

3. Кардини Ф. Истоки средневекового рыцарства / пер. с ит.; вступ. ст. В.И. Уколовой; общ. ред. В.И. Уколовой, Л.А. Котельниковой. – М.: Прогресс, 1987. – 344 с.

4. Семенов Ю.И. Философия истории от истоков до наших дней: Основные проблемы и концепции. – М.: Старый сад, 1999. – 380 с.

ОБРАЗ ПЕДАГОГА В ИСТОРИИ ФИЛОСОФИИ

Е.А. Сурнина, А.А. Халяпина
Нижегородский государственный педагогический университет
имени Козьмы Минина, студенты
Россия, Нижегородская обл., г. Нижний Новгород; e-mail:halyapinaaa@std.mininuniver.ru
Научный руководитель: Сулима И.И., д.филос.н., доцент, sulima.i.i@mail.ru

Философия является одной из ведущих наук, которая огромное внимание уделяет образованию, процессам его формирования, и, конечно же, развитие педагогики она не могла обойти стороной. Поэтому наша статья посвящена анализу становления педагога и педагогической мысли в разные исторические эпохи. Здесь прослеживаются изменения, которым подвергается педагогика от первобытного строя до наших дней. Ключевым в данной статье является то, что с течением времени центром всего педагогического процесса становится воспитание образованного человека, который позиционирует себя как целостную личность. Методология этой работы включает в себя анализ, описание и исторический метод.

Ключевые слова: учитель; воспитание; развитие; ребенок; педагогика; знание; обучение.

Слово «учитель» произошло от общеславянского глагола «учить», который в древнеславянском использовался со значением «упражняться», возможно, или от древнерусскогослова созначением «находить удовлетворение». Нам кажется, что все эти значения, должны отражаться в философском взгляде на образ учителя. Например, Коменский А.Я. считал учителей воспитателями юношества [1]. На каждом историческом этапе учитель философами воспринимался по-разному. Чтобы полностью рассмотреть становление учителя, обратимся к первому историческому этапу – первобытное общество.

В первобытном обществе педагогов как таковых не было, человека воспитывала сама жизнь; природа создавала для человекаситуации,требующие от него действий для сохранения собственной жизни. В этот временной период подрастающее поколение ориентировалось на поведение старших, перенимало их сравнительно небольшой жизненный опыт. Образование в эру первобытности присутствовала совместно с борьбой за выживание, и требовало бесконечного усвоения жизненно важных навыков и умений. Воспитание эпохи первобытности показывает нам, что человек сам учится на своих ошибках, получает знания из окружающей его обстановки. Эта эпоха считается первым этапом возникновения педагогики.

Следующим историческим этапом становления образа педагога становятся античность. В эту эпоху зарождаются представления об образованном человеке, создаются первые образцы школ. Именно греки первыми поняли, что знания не достаточно просто сохранять – их необходимо передавать дальше. Только так можно развиваться и совершенствоваться. В античности существовали две модели обучения: спартанская, в основе которой лежали общественное и военно-физическое воспитание, иафинская, ориентированная гармоничное развитие человека.В данный период учения о воспитательных способах зарождались как особенные течения философии. Абстрактные концепции продвигали величавые философы – Демокрит, Сократ, Платон и Аристотель. Они отождествляли воспитательные процессы с законами природы и открывали семейные традиции сквозь философские учения. Демокрит считал, что образование ведёт к обладанию тремя дарами: «хорошо думать, отлично болтать, отлично делать». Он говорил, что хотя воспитатель формирует и изменяет человека, тем не менее, его руками действует природа, ибо человек – её часть «микрокосмос». «Процесс воспитания и изучения – тяжелая, но благородная работа, которая конвертирует природу человека» заявлял Демокрит. Философ утверждал, что развитость ума зависит не от количества полученных знания, а от качества [2].

Одним из главных достижений Древней Греции в педагогической сфере было искусство воспитания, разработанное Сократом (около 470–399 до н.э.). Философ вывел диалог с ученика с учителем на новый уровень, педагог должен был считаться не только со своим мнением, но и с мнением своих учеников.

Кардинальные взгляды на педагогический процесс появились в Средневековье. Многие идеологи этого времени, стали враждебно относится к идеалам образования античности. В Средние века философско-педагогическая мысль имела цель спасение души. Божественное начало было главным источником воспитательного процесса, педагогами являлись служители христианской церкви, идеалом человека был Иисус Христос, Педагог, Учитель небесный, Пастырь, который руководил своими учениками так, чтобы они стремились к «нескончаемому совершенству». Здесь создаются церковные школы, монастырские пансионы, в которых детей воспитывают как религиозных личностей, почитающих Бога и любящих ближнего своего. Целью такого обучение являлось воспитание хорошего человека и подготовка его к загробной жизни. Изучение в церковных школах повышенного значения преподавалось по программке 7 свободных искусств. Одним из первых формулу подобный программы для рыцарской Европы внес Северин Боэций (480–524). Ученый соединил науки, имеющие математическое направление. В учебный цикл «квадриум» (четвертый путь). Данный цикл совместно с «тривиумом» (третьим путем) – грамматикой, риторикой, диалектикой – составил 7 свободных искусств, после чего положенных в базу всего рыцарского образования. В этот период философы трудились над тем, чтобы создать пособия, которые позволяли бы педагогам правильно планировать свой учебный процесс, чтоб информация, которую они доносили до ученика, точно им усваивалась и понималась. Некоторыми из созданных тогда образовательных трактов учителя пользуются до сих пор, так как проблемы, которые существовали в те времена, актуальны в наше

время. Например, как должен преподавать учитель, как учитель должен относится к ученику, как найти взаимопонимание между учеником и учителем. Профессия педагога имеет свое начало с давних времен, но все основы она получила в средневековые времена, в эпоху расцвета различных наук. Образовательные учреждение пережили много изменений: переход от церковных к городским школам. Профессия педагога становится одной из самых значимых и востребованных в данный период времени.

К концу XIV века на смену эпохи Средневековья пришла эпоха гуманистический идей под названием «эпоха Возрождения». Это время небывалого расцвета науки, культуры, искусства, великих географических открытий. Главные мыслители неспроста назвали этот период эпохой Возрождения, так как в это время большинство философов стало возрождать античные традиции и порядки. Новая эпоха выдвинула новые педагогические идеалы. Гуманисты провозглашали главной ценностью человека и пути его воспитания, они стали уделять внимание человеку, как индивиду, его особенностям и потребностям, стремлениям и мотивам поведения. Гуманистическим идеалом образцового человека был культурный человек, имеющий дар убеждения и хорошо поставленную речь. Гуманисты стремились нравственно воспитывать человека, воздействовали на его волю и разум. Они брали свои идеи не только из культурного наследия мира, но и из программы физического воспитания рыцарей.

В центре педагогических идей эпохи Возрождения стояло понимание человека как симбиоза тела и души. В соответствии с этим перед людьми ставилась определенная цель – подготовка физически и духовно здорового, активного и выносливого гражданина. По мнению гуманистов, выполнение гражданского долго заключалась в трудовой деятельности, являющейся неотъемлемой части воспитанияличности. Педагогики эпохи Возрождения стремились повышать интерес у учащихся к обучению с помощью различных опытов и практик, в школах создавали такую атмосферу, в которой ребенок сам хотел узнавать что-то новое, получая от этого колоссальную радость и удовольствие. Детям проводили экскурсии, уроки на открытом воздухе: в парках, лесах и т.д. Чтобы ребенок имел возможность не только что-то узнать, но и увидеть это все собственными глазами. Следовательно, в эпохе Возрождения человек становится эпицентром мира, гуманисты активно ведут работу по развитию свободной личности, которая в дальнейшем сможет сделать общество лучше, что переменяла на себя эпоха Просвещения в дальнейшем

Гуманисты эпохи Просвещения продолжили работу над полноценным развитием личности. Постепенно эта идея занимает центральное место в педагогике, сохранив свою актуальность до сегодняшнего дня. Педагогическим эталоном той эпохи ставится человек, способный хорошо взаимодействовать с другими людьми, любящий трудиться, имеющий христианские идеалы.

Работа философа и педагога Джона Локка сыграла большую роль в развитии новых идей воспитания детей. В его трудах, прежде всего педагогическом трактате «Мысли о воспитании» и философском сочинении «Об управлении разумом», ярко выражены важные современные идеи и педагогические устремления того времени. В этих трудах отражены идеи светского, обращенного к жизни, образования. Конечную цель воспитания Локк видел в обеспечении здорового духа в здоровом теле. Нравственность человека Локк ставил в зависимость от воли и способности сдерживать свои желания. Становление воли происходит, если ребенка научить переносить трудности. Педагоги того времени поощряют личностное развитие, принципиально отвергая унизительные физические наказания [3]. Рассматривая британскую педагогическую традицию в середине XIX века, К.Д. Ушинский выделил в воспитании черты, несомненно восходящие к концепции Локка: «Главное в английском воспитании, – писал великий русский педагог, – это характер, привычка владеть собой, отличающая всякого истинного джентльмена. На образование и укрепление характера обращено главное внимание английского воспитания…. Английское воспитание так увлеклось полезным в развитии детского характера, что часто пренебрегает тем, что в нем есть прекрасного» [4].

Эпоха Просвещения была представлена большим количеством выдающихся педагогов. Представители этого времени сильно критиковали сословное воспитание и образование, они стремились создать школу «для всех», придумывая для этого идеи, соответствующие социальным изменениям, которые происходили в мире.

В образовании Новейшего времени преобладают позитивистско-прагматические подходы, возрастает требования к приоритетам образования, объему знаний и навыков, к формам их получения. Общество целиком и полностью берётся за воспитательный процесс,начинают свое существование различные педагогические организации, ассоциации, государства решает, что образование должно получать не только подрастающее поколение, но и взрослые люди. Также в педагогика разделяется на два основных направления: педагогический традиционализм – продолжение прежней педагогической мысли и воспитание и на реформаторскую педагогику – альтернативность традициям (идея развития личности на основе врожденных способностей). Также в индустриальных странах происходит развитие инноваций. Данный период можно охарактеризовать так, существующая педагогическая мысль приобрела внутренний динамизм, стала развиваться, при этом, конечно, для нее было характерно и сохранение традиционных мыслей, но они существовали вместе с новыми, преобразовывались вмести с ними и становились более продвинутыми.

Ну а теперь, конечно, современное образование, XXI век – «век скоростей», «век интеграции», «век информации». В наше время образование является как многомерный порождающий ресурс стратегического порядка гражданской, нравственной, познавательной направленности. Основным является обучения человека для того, чтобы он смог решать основные человеческие проблемы. Мобильность, динамизм, интеллект, порыв образовательного духа – это является главными составляющими образованного человека. Образ идеального педагога

XXI века формировался тысячелетиями. Современный учитель – это преподаватель, воспитатель, организатор мероприятий для своих учеников, активный коммуникатор, исследователь педагогического процесса, консультант и общественник. Он постоянноразвивается, ведет творческий поиск чего-то нового и интересного, от его усилий зависит наше будущее. Существует утверждение, что труд учителя – неблагодарный труд. И только тот, кто посвятил жизнь педагогической деятельности, может опровергнуть это суждение. «Сердце отдаю детям» – такое название носит одна из книг В.А. Сухомлинского – известного советского врача и писателя – отдавшего школе более трех десятков лет. Это высказывание выражает суть педагогической деятельности, если она становится смыслом жизни и деятельности педагога. Значимость роли учителя в прогрессивном развитии общества определил русский педагог К.Д. Ушинский: «Воспитатель, стоящий в уровень с современным ходом воспитания, чувствует себя живым, деятельным членом великого организма, борющегося с невежеством и пороками человечества, посредником между всем, что было благородного и высокого в прошедшей истории людей, и поколением новым, хранителем святых заветов людей, боровшихся за истину и за благо. Он чувствует себя живым звеном между прошедшим и будущим, могучим ратоборцем истины и добра и сознает, что его дело, скромное по наружности – одно из величайших дел истории, что на этом зиждутся царства и им живут целые поколения».

Педагогика преодолела серьезный исторический путь, пока стала наукой, соединив в себе лучшие традиции и знания предыдущих поколений; ее развитие демонстрирует развитие общества. В центре педагогических знаний существует ученик, во имя которого выстроена система знаний и умений. С течением времени осуществлялось постепенное преобразование педагогики в науку, требующую постоянное развитие. С каждым годом, десятилетием, столетием мир предъявляет к педагогу все больше требований. Если он сможет им соответствовать, у нашей цивилизации есть будущее. Учитель хорошо должен ориентироваться в своем предмете, чтобы суметь заинтересовать ученика, развить в нем веру в собственные силы и возможности. И поэтому педагогу необходимо постоянно развиваться, соответствовать педагогическим тенденциям, которые возникают в наше время с огромной скоростью.

Литература

1. Коменский Я. Великая дидактика. – СПб.: Типография А.М. Котомина, 1875. – 282 с.
2. Чанышев А.Н. История философии Древнего мира: учебное пособие. – М.: Академический проект, 2015. – 608 с.
3. Я.А. Коменский, Д. Локк, Ж.-Ж. Руссо, И.Г. Песталоцци. Педагогическое наследие. – М.: Педагогика, 1989. – 416 с.
4. Романовский А.К., Барсук И.Я. Жизнь во имя будущего. Очерк научно-педагогической и литературно-публицистической деятельности К.Д. Ушинского. – Киев, Изд-во «Радянська школа», 1984. – 198 с.
5. Ушинский К.Д. Собрание сочинений. В 11 т. Т. 2. – М., 1951. – С. 32.
6. История педагогики / под ред. Н.А. Константинова, Е.Н. Медынского, М.Ф. Шабаевой. – М.: Просвещение, 1982. – 467 с.

Раздел 13. ЭКОНОМИКА, МЕНЕДЖМЕНТ, ГОСУДАРСТВЕННОЕ И МУНИЦИПАЛЬНОЕ УПРАВЛЕНИЕ

==========

ОПТИМИЗАЦИЯ СТРУКТУРЫ УПРАВЛЕНИЯ МЕСТНОЙ АДМИНИСТРАЦИИ

Е.В. Алексеева
Национальный исследовательский Нижегородский государственный
университет им. Н.И. Лобачевского, Арзамасский филиал ННГУ, магистрант
Россия, Нижегородская обл., г. Арзамас; e-mail: trivium1997@mail.ru
Научный руководитель: Рязанова В.А., к.эк.н, доцент, vr.09@mail.ru

В статье рассматриваются теоретические и практические аспекты оптимизации структуры управления администрации. Охарактеризованы принципы построения структур управления, основные пути совершенствования структуры администрации и подбор типа структуры в зависимости от особенностей администрации.

Ключевые слова: оптимизация; структура управления; местная администрация; функциональный подход; программно-целевой подход.

Оптимизация структуры управления администрацией – достаточно актуальная тема в настоящее время, поскольку в информационный постиндустриальный век внешняя среда, в которой действует любая организация, меняется стремительно и необходимо быстро адаптироваться к изменяющимся условиям для того, чтобы эффективно выполнять свои функции. Поэтому структура местной администрации – будь то городского округа или местного поселения – должна быть достаточно динамичной, чтобы отвечать всем запросам общественной жизни. Основные факторы, на которые должна реагировать структура местной администрации, – изменение стоящих перед муниципальным образованием задач, изменение условий жизни граждан, форс-мажор, чрезвычайные ситуации или, как в 2020 году, пандемия коронавирусной инфекции. На все эти изменения, происходящие в обществе, местная организация должна чутко реагировать изменением структуры, которое соответствует появлению (или исчезновению) тех или иных функций.

На построение структуры местной организации влияют как внешние, так и внутренние факторы. К внешним факторам относятся политическая и экономическая ситуация в субъекте управления и в стране в целом, законодательная и правотворческая база, социальная политика, демографическая ситуация, состояние трудовых ресурсов, промышленный потенциал территории, природные ресурсы, инновационная политика и пр. [3].

Как известно, основным принципом построения управленческих структур является принцип соответствия между субъектом управления и контролируемым объектом, т.е. выбор того или иного состава органов управления муниципального образования, той или иной структуры местной администрации напрямую зависит от основных параметров объекта управления, а именно: состава и размера территории, численности и социально-демографических характеристик населения, состава муниципальной собственности, структуры городского хозяйства, экономической структуры муниципального образования в целом, природными ресурсами, промышленным и сельскохозяйственным потенциалом и т.д.

Кроме того, на организационную структуру местной администрации существенно влияют внутренние факторы, такие как личные качества руководства и его роль в системе управления, стиль управления, уровень профессионализма и компетентности персонала, уровень образования специалистов, их личностные качества, социально-психологический климат в коллективе, профессионализм и профессиональная компетентность руководства, наличие инновационного потенциала, используемые технологии управления, уровень сопротивления инновациям, организация труда, материально-техническое оснащение администрации, документооборот, использование современных инновационных технологий управления и др.

В настоящее время определяющим фактором формирования структуры местного самоуправления является его компетенция в соответствии с вопросами местного значения, предусмотренными федеральным законом, и распределение полномочий между органами местного самоуправления, закрепленное в уставе местного самоуправления [2].

Традиционно в компетенцию местной администрации входят шесть групп вопросов: вопросы социально-экономического развития территории (управление промышленным и сельскохозяйственным комплексом); вопросы городского хозяйства (озеленение и благоустройство территорий, вывоз и утилизация отходов и пр.); финансовые вопросы (составление смет доходов и расходов, целевых программ и пр.); социальные вопросы (демографическая и социальная политика, молодёжная политика, вопросы ЖКХ и пр.); административные и организационные вопросы; исполнение делегированных государственных полномочий.

Первые пять групп вопросов присутствуют во всех муниципалитетах, независимо от их типа. Шестая группа вопросов касается только муниципальных районов и городских округов, которые имеют право осуществлять определенные государственные полномочия.

Эти группы полномочий распределены между отраслевыми и функциональными структурными подразделениями, в результате чего образуется типичная линейно-функциональная структура местной администрации, которая обычно включает:

1) ведущее звено: руководитель администрации, заместители руководителя, в том числе первый заместитель;

2) структурные подразделения, которые могут подчиняться главе администрации, одному из его заместителей или друг другу:

3) территориальные органы (например, для города с территориальным делением);

4) аппарат управления, который обеспечивает и организует свою деятельность: юридические, кадровые, информационные услуги, делопроизводство, работу с обращениями граждан, бухгалтерию и др.

Выше мы уже обращали внимание на то, что в современных условиях для эффективной работы местной администрации необходимо осуществлять стратегическое планирование, ориентироваться на насущные, современные, актуальные цели и задачи социально-экономического развития муниципального образования.

Многие местные администрации традиционно имеют линейно-функциональные структуры управления, что мешает гибко реагировать на различные изменения во внешней среде (правовые, социальные, экономические и пр.). Эти структуры в силу своей громоздкости не успевают адаптироваться к изменениям внешней среды, объекта управления, потребностей граждан и работа местной администрации происходит не так эффективно, как хотелось бы.

Требования к повсеместному внедрению целевых методов управления обусловливают необходимость формирования проектных (целевых) структур на основе широкого межведомственного взаимодействия с привлечением отдельных структурных единиц в качестве основных исполнителей конкретной задачи на определенный период времени.

Существует два основных подхода к построению структур местных администраций – функциональный и программный.

Функциональный подход используется для разработки структуры, обеспечивающей повседневное управление муниципалитетом. При таком подходе идентифицируются функции, выполняемые местными администрациями, и их структура формируется таким образом, что выполнение каждой из функций обеспечивается соответствующим структурным подразделением. Это не означает, что для выполнения одной функции нужен отдельный орган.

После определения всего набора функций (а это легко сделать в зависимости от компетенции муниципалитета), они группируются по какому-то принципу, например, по «отраслям» (благоустройство, жилищное строительство, образование, здравоохранение и т.д.) по принципу принадлежности к одной сфере (социальной, экономической, социально-политической), и после этого окончательно выстраивается необходимая структура. Формируется ряд структурных единиц для выполнения вспомогательных функций, то есть тех, без которых невозможно решение основных задач, стоящих перед органами местного самоуправления (имеются в виду функции финансового планирования, исполнения и контроля за исполнением местного бюджета, кадрового управление, архивирование и др.). Как правило, к групповым функциям применяется одновременно несколько принципов, а степень «консолидации» структурных единиц определяется составом и количеством управляемых объектов [1].

Так, в крупных муниципальных образованиях формируются органы управления в сфере здравоохранения, образования, культуры, а в малых – общие органы управления социальной сферой. Важно, чтобы были учтены все функции, чтобы не было дублирования функций и чтобы функции планирования и исполнения, исполнения и контроля не объединялись в одном структурном подразделении.

Программно-целевой подход используется при формировании структуры, обеспечивающей реализацию программ и проектов развития муниципальных образований, как комплексных, так и целевых. Отличие данного подхода от предыдущего заключается в том, что структура строится не на функциях, а на целях, задачах, их ранжировании по приоритетам, методам достижения, формам и механизмам реализации, определяемым программами и проектами развития, а также динамика, изменения в процессе реализации программы и проекты. В остальном в этих подходах применяются те же принципы [2].

В действительности не может быть муниципалитетов, в которых осуществляется только текущее управление или реализуются только программы и проекты развития. И то, и другое присуще каждому муниципалитету. Следовательно, оба этих подхода в разной степени применяются при построении структур местного самоуправления. Конечно, это создает определенные трудности, но именно учет всех функций, целей, задач, приоритетов, ресурсов и ограничений дает возможность оптимизировать структуры местных администраций.

Поскольку городской округ решает вопросы местного значения как для поселения, так и для муниципального района, в структуру администрации городского округа должны входить структурные подразделения, выполняющие все функции администрации поселения и администрации муниципального района [2].

В то же время структуру администрации городского округа нельзя рассматривать как сумму структурных единиц администраций поселения и муниципального района, поскольку некоторые их функции агрегированы.

Органы местного самоуправления решают вопросы местного значения с разной степенью эффективности, имеют разную структуру и количество исполнительных и распорядительных органов.

Эффективность деятельности органов государственной власти на муниципальном уровне в целом и исполнительных и распорядительных органов муниципальных образований в частности зависит от многих факторов (численность населения, структура экономики, уровень социально-экономического развития, структура местных администраций, четкость разграничение полномочий между структурными подразделениями, устранение дублирования функций, полнота выполняемых функций, уровень квалификации муниципальных служащих и др.) [2].

При реорганизации существующих организационных структур местных администраций следует учитывать, что любые действия, направленные на организационные изменения, неизменно наталкиваются на сопротивление со стороны самой организации как социальной системы, ориентированной не на развитие, а на стабильность и выживание. Следовательно, попытки кардинально улучшить организационную структуру не только не приводят к желаемым результатам повышения эффективности деятельности, но могут повлечь за собой деструктивные последствия. Ключом к успеху в организационных изменениях является целостный научный подход с точки зрения затрат и выгод в сочетании с подробным изучением системы изнутри [3].

Мероприятия по внесению изменений в организационную структуру местной администрации требуют грамотной экспертно-аналитической работы, а также правовой (разработка и ведение документов, регулирующих организацию и деятельность администрации) и кадровых (переподготовка и повышение квалификации сотрудников, обучение кадровый резерв) поддержки.

Таким образом, для того, чтобы оптимизировать структуру управления местной организации, необходимо тщательно проанализировать саму структуру управления, её основные функции и отделы, которые выполняют эти функции, проанализировать социально-экономическое состояние субъекта управления, динамику его развития, проанализировать те программы, которые действуют в изучаемом субъекте управления, выявить основные проблемы, поскольку именно они показывают так называемые точки роста и возможности оптимизации структуры. Кроме этого, необходимо опираться как на функциональный подход, так и на программно-целевой, поскольку оптимизированная структура местной администрации должна строиться как на функциях, которые должна выполнять местная администрация (функциональный подход), так и на целях, задачах, определяемых программами и проектами развития (программно-целевой подход).

Литература

1. Попов Р.А. Региональное управление и территориальное планирование. – М.: ИНФРА-М, 2018. – 288 с.

2. Рязанова В.А. Механизмы управления реализацией муниципальных программ // Государство и бизнес. Экосистема цифровой экономики: сборник материалов XI Международной научно-практической конференции. – СПб.: РАН-ХиГС при Президенте Российской Федерации, Северо-Западный институт управления, 2019. – С. 29–32.

3. Рязанова В.А., Федяева А.А. Стратегическое управление муниципальным образованием на основе исторического и структурно-функционального подхода // Социально-экономические проблемы развития муниципальных образований: сборник материалов и докладов XXIII Международной научно-практической конференции. – Княгинино: НГИЭУ, 2018. – С. 242–248.

ПРОБЛЕМЫ ГОСУДАРСТВЕННОГО УПРАВЛЕНИЯ ЗАНЯТОСТЬЮ НАСЕЛЕНИЯ В УСЛОВИЯХ ПАНДЕМИИ

В.Е. Бычкова

Национальный исследовательский Нижегородский государственный университет им. Н.И. Лобачевского, Арзамасский филиал ННГУ, студент

Россия, Нижегородская обл., г. Арзамас; e-mail: BuskaMatveeva@yandex.ru

Научный руководитель: Рязанова В.А., к.эк.н., доцент, vr.09@mail.ru

В статье рассматриваются актуальные проблемы государственного управления занятостью населения в условиях пандемии. Анализируются состояние рынка труда, динамика показателей безработицы и меры поддержки безработных граждан. Исследуется организация работы центров занятости в условиях самоизоляции. Рассматривается возможность возврата к системе страхования занятости населения и организации единой службы занятости.

Ключевые слова: занятость населения; регистрируемая безработица; пандемия; самоизоляция; меры государственной поддержки; страхование занятости.

Занятость населения играет важную роль при оценке состояния экономики и эффективности государственного управления. Целью государственной политики в данной сфере является обеспечение максимально полного вовлечения населения в процессы социально-экономического развития. Чтобы обесчесть качественное управление занятостью, необходимо соблюсти баланс спроса и предложения на рынке труда, создать условия обеспечения кадрами для формирования и реализации предпринимательской деятельности, а также обеспечить рост уровня жизни и доходов населения. Управление занятостью входит в состав социально-экономической политики и отвечает не только за количественные показатели экономики, но и за изменение качественных, развитие человеческого капитала.

Особенно актуальным вопрос с занятостью населения стал в этом году, так как пандемия вызвала мощнейший экономический кризис в рамках не одной страны или нескольких стран, а во всем мире.

Негативные последствия распространения новой коронавирусной инфекции (снижение активности личных контактов, вынужденное соблюдение гражданами режима самоизоляции, сокращение деловой активности бизнеса в сфере как производства продукции, так и оказания услуг, приостановление деятельности и даже ликвидация хозяйствующих субъектов в ряде отраслей) поставили перед государством проблему законодательного регулирования интересов сторон как трудовых отношений, так и интересов государства.

Скорость распространения заболевания вынудила весь мир перейти в режим самоизоляции, следовательно большинство предприятий, не являющихся жизненно необходимыми для человека, закрывались в экстренном порядке (заведения общепита, торговые центры, салоны красоты, фитнес-центры и многие другие). Все это повлекло массовую потерю работы среди граждан. Многим организациям пришлось встретиться с новой формой работы – дистанционным режимом. Как показала практика, большинство из них не были готовы к такой форме работы.

Поэтому мы можем сделать следующий вывод. Режим самоизоляции оказал существенное влияние на рынок труда во всем мире. В первую очередь, это проявляется в существенном росте безработицы не только в РФ, но и в мировом масштабе.

В связи с данной ситуацией в стране были приняты следующие меры поддержки [3]:

Таблица 1

Меры поддержки безработных граждан в 2020 году

Вид поддержки	**Категория получателей / критерии**	**Размер выплаты**	**Период выплаты**
Ежемесячное максимальное пособие по безработице	Граждане, потерявшие работу после 01.03.2020 г. и признанные безработными	12130 руб.	С апреля по август
	ИП, вынужденные прекратить предпринимательскую деятельность после 01,03.2020 г. и официально признанные безработными	12130 руб.	В течение 3-х месяцев (до 01 октября)
Ежемесячная выплата к пособию по безработице на каждого ребенка	Граждане, которые потеряли работу после 1 марта 2020 г. и признаны безработными, имеющие детей в возрасте до 18 лет	3000 руб.	С апреля по июнь 2020 г.
	Безработные, имеющие несовершеннолетних детей	3000 руб.	С июня по сентябрь 2020г.
Ежемесячная региональная компенсационная выплата, доводящая пособие гражданина до прожиточного минимума	Граждане, состоящие на учете в службе занятости в качестве безработных по состоянию на 13 марта 2020 г.	доплата до 10803 руб.	С 08 апреля 2020 года и до снятия режима повышенной готовности
Ежемесячное минимальное пособие по безработице	Граждане: – ищущие впервые работу (за исключением детей-сирот), – не обращавшиеся в ЦЗН после увольнения больше одного года, – проработавшие менее 26 недель за последние 12 месяцев, – уволенные за нарушение трудовой дисциплины, – не имеющие сведений о трудовой деятельности и среднем заработке	4500 руб.	С мая по август
Продление срока выплаты пособия по безработице	Те, у кого после 1 марта закончился период выплаты пособия по безработице	Размер начисленного пособия	Три месяца, но только до 1 октября

Таким образом, меры поддержки предусматривают увеличение в 1,5 раза максимального размера пособия по безработице (с 8000 рублей до 12130 рублей). Гражданам, которые потеряли работу начиная с марта 2020 года, пособие по безработице начисляется максимальное, то есть в этом случае не учитывается размер их заработной платы по месту прежней работы. Этот подход позволяет реально оценить материальное состояние гражданина и его семьи и в случае недостаточной обеспеченности обратиться за получением социальной помощи. Значительным подспорьем для семьи стали выплаты на несовершеннолетних детей – ежемесячно по 3000 рублей. Данная мера поддержки в дальнейшем была распространена на все категории граждан, зарегистрированных в центре занятости в качестве безработных.

В сложившейся ситуации Службы занятости населения упростили порядок регистрации. Так, теперь можно подать заявку в электронном формате на портале «Работа в России» (Трудвсем.ру). Более 1,5 млн человек уже воспользовались такой формой регистрации [3].

Так как самоизоляция подразумевает минимизацию контактов людей друг с другом, возникла потребность в переводе сотрудников на режим удаленной работы. На данный момент более 5,6 млн человек продолжают работать в удаленном режиме.

Но далеко не во всех сферах можно перевести сотрудников на режим работы в удаленном формате. С большими трудностями в период пандемии столкнулись следующие отрасли:

- розничная торговля непродовольственными товарами;
- общественное питание;
- гостиничный бизнес.

Именно на эти сферы пришлось больше всего уволенных граждан. Во втором квартале 2020 года в стране было уволено уже более 2,5 миллиона человек, в то время как количество трудоустроенных составило лишь 1,665 миллиона. К тому же более чем трем миллионам сотрудников был предложен режим неполной занятости – неполный рабочий день или неделя, неоплачиваемый отпуск, простой и пр. Таким образом компании пытаются макисмально снизить свои расходы, сохранив штат сотрудников, не прибегая к крайней мере – увольнению.

По состоянию на 01.07.2020 г. в России зарегистрирован 1 миллион 917 тысяч безработных граждан. Если до пандемии в ЦЗН обращался каждый пятый потерявший работу за помощью в поиске работы и пособием по безработице, то в период ограничений это был уже каждый третий гражданин. Необходимо отметить также, что в некоторых регионах в ЦЗН обратилось больше граждан, чем было официально уволено. Это свидетельствует о том, что даже те, кто раньше не работал или не имел официального места работы, вынуждены были обратиться за помощью к государственной службе занятости. Структура граждан, получивших пособие по безработице, представлена на рис. 1.

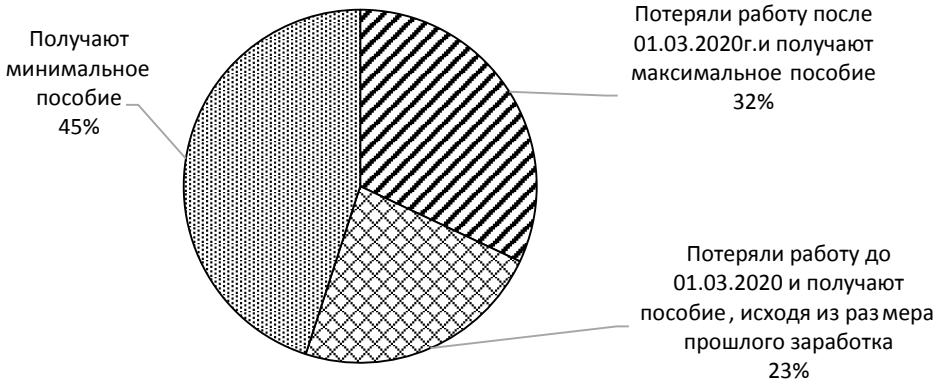

Рис. 1. Структура пособий по безработице

Данные рисунка 1 свидетельствуют, что самая большая группа (45%) – получает минимальное пособие. Как правило, это граждане, которые не были трудоустроены официально; молодые специалисты, устраивающиеся впервые на работу; лица с большим перерывом в трудовом стаже.

Граждане, регистрирующиеся на сайте «Работа в России», одновременно с подачей заявления на постановку на учет в ЦЗН в качестве безработного заполняют и резюме. Это позволяет министерству труда выявить тех, кто был занят неофициально, и принять меры по созданию условий для официального трудоустройства таких граждан.

Не обошла стороной пандемия и Нижегородский регион. Рассмотрим подробнее ситуацию с занятостью в Нижегородской области (табл. 2).

Таблица 2

Ситуация на рынке труда Нижегородской области

Показатель	**2 квартал 2019 года**	**2 квартал 2020 года**
Уровень регистрируемой безработицы, процент	0,44	2,78
Численность зарегистрированных безработных граждан, чел.	7 639	48 761
Коэффициент напряженности	0,23	1,30
Количество заявленных вакансий, ед.	41 251	41 368
Уровень трудоустройства, процент	77,5	25,0

На данный момент времени, адаптировавшись к условиям пандемии, ЦЗН работают в обычном режиме, но большинство услуг, как и во всех других государственных учреждениях, осуществляется дистанционно. Чтобы попасть на личный прием, необходимо заранее подать заявку либо по телефону, либо через электронную почту. При этом необходимо наличие профилактических средств – маски, перчатки.

В последнее время значительно увеличился объём работы в ЦЗН, так как количество граждан, обращавшихся в службу занятости, выросло, в сравнении с прошлыми показателями в 1,2 раза. Так, с начала текущего года в центры по Нижегородской области обратилось более 28 тысяч человек.

В связи с введением ограничительных мер по причине распространения коронавирусной инфекции постановлением правительства РФ №460 от 08.04.2020 утверждены временные правила регистрации граждан, которые значительно упрощают эту процедуру и будут действовать до конца 2020 года.

В настоящее время уже нет необходимости в непосредственном присутствии гражданина в ЦЗН, лично посещать центр занятости необязательно. Через портал «Работа в России» документы подаются дистанционно (с использованием единого портала государственных и муниципальных услуг). Для этого необходимо осуществить следующие шаги: пройти регистрацию на портале; войти в личный кабинет; заполнить заявление и резюме; отследить статус обработки заявления.

Приняв заявку, сотрудник ЦЗН уже самостоятельно выполняет остальную необходимую работу. Это достигается за счет межведомственного электронного взаимодействия. Кроме того, граждане и работодатели могут подать необходимые документы, воспозовавшись интерактивным порталом службы занятости населения Нижегородской области или посетить ЦЗН очно, предварительно записавшись по телефону.

В службу занятости населения Нижегородской области с января по июнь 2020 года обратились за содействием в поиске подходящей работы 74,4 тысяч человек, что составляет 164,7% к соответствующему периоду 2019 года [2]. При посредничестве областной службы занятости населения трудоустроены 18,6 тысяч человек. Это почти в два раза меньше, чем в 2019 году (35,0 тысяч человек). На конец отчетного периода численность граждан, состоящих на регистрационном учете в службе занятости населения в целях поиска подходящей работы, составила 55 тысяч человек (511,1% по сравнению с 2019 годом); число зарегистрированных безработных составило 48,8 тысяч человек (рост к 2019 году составил 638,3%) [2].

В областную службу занятости было заявлено 68,8 тысяч вакансий, или 61,6% к аналогичному показателю 2019 года. С учетом вакансий на начало года служба занятости в отчетном периоде располагала 107,5 тысяч вакансий (в январе-июне 2019 года – 142,3 тысяч вакансий). По состоянию на 01.07.2020 г. заявленная потребность в работниках составила 41,4 тысяч вакансий (на 0,3% больше, чем по состоянию на 01.07.2019 г.). Из заявленных вакансий 26,1 тысяч единиц, или 63,1%, предназначены для замещения рабочих профессий.

На конец отчетного периода коэффициент напряженности на рынке труда Нижегородской области (отношение числа незанятых граждан к количеству заявленных в службу занятости вакансий) составил 1,30 (на 01.07.2019 г. – 0,23) [3]. Уровень регистрируемой безработицы (рис. 2.), рассчитанный как отношение числа зарегистрированных безработных к численности рабочей силы, составил на 01.07.2020 г. – 2,8% (на 01.07.2019 г. – 0,4%) [2].

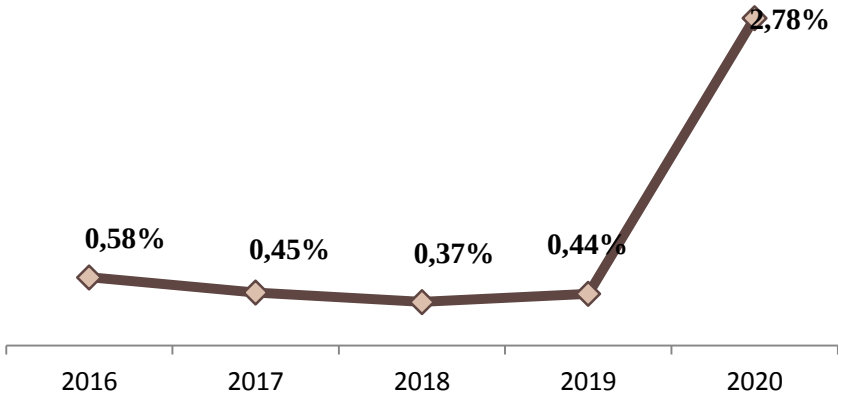

Рис. 2. Динамика изменения уровня регистрируемой безработицы

Итак, отметим, что было уже сделано в сложившейся ситуации в сфере занятости:

– усилены меры материальной поддержки граждан, потерявших работу, и их семей;

– увеличен срок выплат пособий по безработице;

– сотрудники центров занятости получили богатый опыт работы в удаленном режиме с обратившимися за поддержкой.

Исходя из того, что ситуация в данной сфере остается напряженной, назрела необходимость совершенствования системы службы занятости, за счет централизации полномочий центров занятости. Цифровые технологии на современном этапе развития позволяют создать единую службу занятости на федеральном уровне [1].

За время ограничения контактной работы, коммуникации в формате online показали свою эффективность и продолжают использоваться и в настоящее время при оказании части услуг. Это позволит существенно снизить излишнюю формальность в работе служб занятости и повысить качество обслуживания граждан.

Решить проблему (пусть даже частично) с низким уровнем материальной поддержки лиц, потерявших работу, и большой нагрузкой на работодателей в условиях массового высвобождения рабочих мест могло бы возрождение системы обязательного страхования занятости населения. Кроме того, страхование занятости

позволило бы решить проблему хронической задолженности по заработной плате на предприятиях, признанных банкротом.

Литература

1. Арутюнян Ю.И., Плякич Б.М. Дистанционное управление персоналом современной организации // Colloquium–journal. – 2020. – №10–8 (62). – С. 30. – URL: https://elibrary.ru/item.asp?id=42739301
2. Интерактивный портал управления по труду и занятости населения Нижегородской области. – URL: https://zan.nnov.ru/ (дата обращения: 11.10.2020).
3. О решениях по итогам совещания о ситуации на рынке труда 03.07.2020. – URL: http://government.ru/orders/selection/401/39962/ (дата обращения: 11.10.2020).

СОЦИАЛЬНО-ЭКОНОМИЧЕСКИЙ ПОТЕНЦИАЛ И ЕГО ЗНАЧЕНИЕ В ОБЕСПЕЧЕНИИ УСТОЙЧИВОГО РАЗВИТИЯ МУНИЦИПАЛЬНОГО ОБРАЗОВАНИЯ

Н.А. Василькин

Национальный исследовательский Нижегородский государственный университет им. Н.И. Лобачевского, Арзамасский филиал ННГУ, магистрант

Россия, Нижегородская обл., г. Арзамас; e-mail: nikolaj.vasilkin@bk.ru

Научный руководитель: Люшина Э.Ю., к.эк.н., доцент, Ella65@mail.ru

В статье проанализирован состав и содержание социально-экономического потенциала муниципального образования. Показана роль повышения социально-экономического потенциала в достижении устойчивого развития муниципального образования.

Ключевые слова: муниципальное образование; потенциал; развитие; ресурсы; управление; экономика; уровень; резервы.

Социально-экономический потенциал муниципалитета – это совокупность его ресурсов, материальных, природных и трудовых, как вовлеченных в процессы экономики и социального развития, так и тех, которые могут быть реализованы и использованы в перспективе развития для укрепления экономической, социальной и политической стабильности, повышения уровня жизни населения и роста эффективности производства и сельского хозяйства.

Сущность социально-экономического потенциала сводится к развитию и производственных отношений и производительных сил. Социально-экономический потенциал зависит от количественных и качественных изменений, которые происходят в обществе, и не является стойкой величиной. Объясняется это тем, что социально-экономический потенциал затрагивает все сферы жизнедеятельности муниципального образования. На местном уровне можно определить закономерности развития социально-экономического потенциала вообще и конкретные его проявления характерные для определенной территории. Только с использованием системного подхода можно разносторонне изучить социально-экономический потенциал муниципального образования [1].

Понятие «социально-экономический потенциал» муниципального образования имеет физические границы, изменения в которой происходят под влиянием жизнедеятельности. Характеристика социально-экономического потенциала муниципального образования включает: комплексность экономического, экологического и социального развития; сущность природопользования и наличие природных ресурсов; территориальную специфику производства; систему населенных пунктов; единство системы социальной инфраструктуры и населения территории.

Социально-экономический потенциал муниципального образования разнообразен и состоит из компонентов, от количества и состава которых зависит специфика развития территории образования. В состав социально-экономического потенциала территории входят природно-ресурсный потенциал, трудовой потенциал, научно-технический потенциал, производственно-технический, организационный потенциал и т.д.

Природно-ресурсный потенциал – определяет совокупность природных ресурсов, которые могут быть использованы жизнедеятельности и производстве. К природным ресурсам относятся земельные, водные, минерально-сырьевые, гидроэнергетические, топливные и биологические.

Трудовой потенциал – это наличие трудоспособного населения территории, обладающего соответствующими знаниями и навыками, и сфер приложения труда в производстве и хозяйстве, определенный уровень имеющихся в наличие технических средств [3].

Научно-технический потенциал – характеризуется как совокупность социально-экономических параметров и состояния технологического процесса, данные факторы выражают способность трудовых, материальных, производственных, организационно управленческих и информационных ресурсов обеспечивать решение задач текущего и перспективного развития.

Производственно-технический потенциал представляет собой совокупность имеющихся на территории средств, действующих технологий и характеризует потенциальные возможности производства. В данной системе, прежде всего, выделяются промышленность, сельское хозяйство, строительство и другие отрасли сферы материального производства.

В современных условиях развития актуальное значение приобретает организационный потенциал, который включает стиль и методы управления, выбор путей развития, планирование и прогнозирование социально-экономических процессов внутри территории. Управление экономическими и социальными ресурсами, выявление и внедрение в работу имеющихся резервов при низких капитальных затратах делают организационный потенциал важнейшим источником экономического роста территории и повышения благосостояния населения.

Большую значение в развитии муниципального образования играют: население, его плотность, количество трудоспособного населения, система расселения, уровень миграция, возрастно-половой состав и другие параметры, которые определяют потенциал трудовых ресурсов и демографическую нагрузку. Так же немаловажное значение имеют традиции местного населения, его трудовой опыт и производственная культура. Все это необходимо учитывать для определения реального состояния тех возможностей, которыми располагает муниципальное образование.

Понятие «социально-экономический потенциал муниципального образования» состоит из основных блоков, они многоемки и включают в себя следующие элементы:

1. Ресурсно-экономический блок включает элементы потенциала [2]:

а) природный потенциал, определяемый природными условиями и ресурсами. В условиях рыночной экономики природные ресурсы становятся важнейшим источником поступлений в территориальные бюджеты, материальной основой уровня жизни населения;

б) финансовый потенциал – это финансовые ресурсы и возможности по привлечению финансовых средств, муниципальная казна;

в) производственный потенциал – это материально-техническая база территории, вещественный капитал в непроизводственной и производственной сферах технологические уклады;

г) имущественный потенциал, определяемый как экономическая основа эффективного использования муниципальной собственности.

2. Социальный блок включает элементы потенциала:

а) геополитический потенциал, определяемый географическим положением и общественно-политическими условиями и факторами развития муниципального образования;

б) демографический и трудовой потенциал, определяемый численностью и структурой населения, реальными возможностями активной части населения – трудовых ресурсов, рабочей силы. Важное значение имеют спрос и предложение на рабочую силу, оценка воспроизводства населения – рождаемость, смертность и продолжительность жизни;

в) потенциал социальной сферы, определяемый возможностями функционирования здравоохранения, жилищно-коммунального хозяйства, торговли, общественного питания и т.д.;

г) духовный потенциал, связан с историей развития муниципального образования, его традициями, состоянием и культуры и образования.

3. Административно-управленческий блок включает элементы:

а) управленческий потенциал, определяемый состоянием и уровнем кадров, методов и технологий управления, организационных форм;

б) организационный потенциал определяется уровнем социально-экономической специализации, концентрации на чем-либо и комбинирования;

в) потенциал целевой ориентации управленческого аппарата и его мотивационных установок в развитии;

г) асоциальный потенциал – это факторы, оказывающие негативный эффект и играющие отрицательную роль в развитии муниципального образования.

Асоциальные факторы – это негативные процессы, которые формируются вследствие нарушения баланса развития территории, их развитие провоцируется как внешними, так и внутренними причинами. Последствиями таких процессов являются возникающие изменения в социально-экономической и демографической системах территории в худшую сторону. Так снижается инвестиционная привлекательность территории, уровень и качество жизни населения муниципального образования, ухудшаются процессы природной и социальной среды.

Возникновение асоциальных процессов имеет причинно-следственный характер. Непродуманные управленческие решения вызывают негативную реакцию на определенной территории. Так, например, причиной высокой заболеваемости и в конечном итоге – смертности населения и миграции на другие территории может являться загрязнение окружающей среды.

В литературе принято разделять понятие «социально-экономическое развитие» муниципального образования на экономическую и социальную составляющую.

Экономический потенциал муниципального образования – это потенциал территориального характера, воспроизводство территориальных особенностей жизнедеятельности населения, т.е. потенциал территориального характера. Территориальные особенности деятельности и жизни населения при грамотном управлении способны превратиться в конкурентные преимущества одной территории над другими, что образует устойчивую базу для развития образования.

Инвестиционный потенциал включает в себя решение сразу двух задач:

– обеспечивает уникальность и самобытность жизнедеятельности муниципального образования;

– выступает в роли финансового гаранта развития, в результате трансформации территориальных особенностей в конкурентные преимущества.

Понятие «экономического потенциала» связано с экономическими ресурсами территории:

– объектами производственной и хозяйственной деятельности, объектами инфраструктуры;

– природными ресурсами: территориальные природные ресурсы, полезные ископаемые, земля, вода;

– муниципально движимое и недвижимое имущество, финансовые ресурсы.

Проявлением возможностей экономического ресурса является объем инвестиций, частных и государственных, состояние рынка недвижимости, состав и объем муниципальных услуг и инфраструктуры, наличие и развитость предпринимательства, добавленная стоимость. Сам по себе экономический потенциал не является свидетельством развитости муниципального образования и эффективного использования имеющихся ресурсов. Однако он показывает возможность муниципального образования к разностороннему развитию. Высокий уровень экономического потенциала определяет перспективное развитие территории не только в сфере экономики и производства, но и в социальной, культурной и других сферах жизнедеятельности муниципального образования. Реализация экономического потенциала приводит к определенным результатам, которые либо наделяют муниципальное образование новым потенциалом, либо выводят его на новый уровень развития.

Таким образом, при оценке потенциала муниципального образования следует использовать понятие не экономического, а социально-экономического потенциала, поскольку исследование тех или иных составляющих экономического потенциала территории непременно приводит к включению социального аспекта, который определяется населением в процессе его создания и использования.

Таким образом, социально-экономический потенциал муниципального образования характеризует возможности его стратегического развития при реализации всего комплекса территориальных ресурсов, использование особенностей структуры его хозяйственной деятельности, имеющихся резервов, готовности населения и структур к разработке и реализации инновационных стратегий территориального развития.

Литература

1. Андросов А.С. Социально-экономический потенциал муниципального образования (общее видение) // Academy. 2020. – №2 (53). – URL: https://cyberleninka.ru/article/n/sotsialno-ekonomicheskiy-potentsial-munitsipalnogo-obrazovaniya-obschee-videnie (дата обращения: 02.11.2020).

2. Лазутина А.Л., Моровова И.М., Люшина Э.Ю., Лазутин В.Р. Становление шестого технологического уклада и формирование новой парадигмы менеджмента // Московский экономический журнал. – 2019. – №9. – С. 63.

3. Лазутина А.Л., Лебедева Т.Е., Люшина Э.Ю. Актуализация проблем повышения эффективности использования человеческих ресурсов // Глобальный научный потенциал. – 2018. – №11 (92). – С. 106–107.

РЕГУЛИРОВАНИЕ ГОСУДАРСТВЕННЫХ ЗАКУПОК В УСЛОВИЯХ ПАНДЕМИИ

И.Ю. Венедиктова

Национальный исследовательский Нижегородский государственный
университет им. Н.И. Лобачевского, Арзамасский филиал ННГУ, магистрант
Россия, Нижегородская обл., г. Арзамас; e-mail: ira-venediktova@mail.ru
Научный руководитель: Рязанова В.А., к.эк.н, доцент, vr.09@mail.ru

Пандемия COVID-19 в России крайне отрицательно сказалась на системе госзакупок и выполнении поставок для муниципальных нужд. Закупочная деятельность – важная часть социально-экономической политики государства. Выполнение большинства контрактов 2019–2020 годов оказалось под угорозой срыва. Влияние пандемии коронавирусной инфекции на закупочную деятельность и меры, предпринятые государственными органами, являются предметом рассмотрения в данной статье.

Ключевые слова: коронавирус; пандемия; COVID-19; форс-мажор; обстоятельства непреодолимой силы; закупочная деятельность; контракт; ФАС.

Сложная эпидемиологическая обстановка, вызванная распространением коронавирусной инфекции, неизбежно привела к разрыву цепочек поставок продукции (срыву сроков выполнения работ, невозможности предоставления услуг), закупаемых государством и органами местного самоуправления для организаций и предприятий. Так как процесс закупок, осуществляемых государственными и муниципальными органами власти, жестко регламентируется нормативно-правовыми актами, то для стабилизации этого процесса потребовалось оперативное внесение изменений в Федеральное законодательство. В настоящий момент мерами, введенными государством в разной степени, затронуты все стороны договорных обязательств.

К наиболее существенным изменениям можно отнести упрощение порядка реализации закупок при наличии обстоятельств непреодолимой силы, в том числе чрезвычайных ситуаций. ФАС признала пандемию коронавирусной инфекции обстоятельством непреодолимой силы (форс-мажором) [1]. Теперь при рассмотрении жалоб, дел об административных правонарушениях, обращений о включении контрагентов в реестр недобросовестных поставщиков это необходимо учитывать.

Следующее изменение касается проведения закупок у единственного поставщика. В рамках реализации государственной политики, направленной на изменение регулирования закупочных процедур в условиях пандемии, Минфин России подготовил проект ФЗ «О внесении изменений в Федеральный закон «О контрактной системе в сфере закупок товаров, работ, услуг для обеспечения государственных и муниципальных нужд». Он направлен на оптимизацию порядка осуществления закупки у единственного поставщика. Главной его целью является устранение последствий обстоятельств непреодолимой силы. В соответствии с документом в эту категорию относят эпидемии и чрезвычайные обстоятельства. Перечень оснований для таких закупок тоже расширен. На основании Зак она №44-ФЗ (п.9 ч.1 ст.93) заказчики получили право проводить закупки у единственного поставщика, но только при условии доказанной причинно-следственной связи между осуществленными действиями по профилактике, предупреждению, ликвидации последствий распространения коронавирусной инфекции и непосредственно самим предметом закупки.

Минфин Рос сии также дал разъяснение по дан ному вопросу: распространение инфекции COVID-19 носит чрезвычайный и непредотвратимый характер, в связи с чем является обстоятельством непреодолимой силы. Минфин подтвердил право осуществить закупку у единственного поставщика при соблюдении условия, что закупаемые товары, работы, услуги не находятся в перечне товаров, работ, услуг, необходимых для оказания гуманитарной помощи или ликвидации последствий ЧС [2]. Разрешение действует до 31.12 .2020 г. [3].

Но при этом если организация не может исполнять обязательства по госконтракту, ей все же придется самой доказать, что причиной неисполнения обязательств является именно такое обстоятельство. Расторгнуть договор с государственной компанией в одностороннем порядке победитель закупки не может. Прервать действие контракта можно только через суд, основываясь на ГК РФ (п. 1 ст. 451). При этом необходимо доказать, что обстоятельства в момент его подписания по сравнению с действующими существенно изменились.

Чтобы признать коронавирус обстоятельством непреодолимой силы, стороне, которая не в состоянии выполнить условия уже заключенного договора, необходимо осуществить ряд процедур. Начинать процесс необходимо с подачи заявления в региональную торгово-промышленную палату. ТПП установлены жесткие сроки для рассмотрения документов, которые регламентируются федеральным законодательством. Чтобы получить заключение, необходимо будет доказать, что невозможность исполнения договора вызвана именно пандемией.

Это означает, что необходимо предоставить данные о контракте. Следует обязательно перечислить обязательства, которые принял на себя исполнитель договора (контракта), а также сроки и порядок исполнения, установленные контрактом, описание обстоятельств непреодолимой силы – эпидемии коронавируса, документы или ссылки на них, которые подтверждают то, что коронавирус оказал прямое воздействие на реализацию договора. К данным документам можно отнести указы органов власти разного уровня (федерального, регионального, муниципального), переписку с контрагентами, договоры с соисполнителями или поставщиками комплектующих, если проблемы с исполнением обязательств возникли у первоначального поставщика или производителя. В настоящий момент именно эта причина является наиболее частой при проблемах с исполнением контракта.

ТПП выдаст соответствующее заключение, если получится доказать, что сложности с исполнением обязательств возникли из-за эпидемии. Однако, в отличие от обычных договоров, для госконтрактов форс-мажор не является обстоятельством, полностью освобождающим исполнителя от обязательств. Можно только получить отсрочку до тех пор, пока непреодолимые обстоятельства существуют. В сложившейся ситуации отсрочка действует до окончания пандемии.

Принято решение о том, что начислять пени и взимать штрафы будут от цены отдельного этапа контракта. Это условие тоже попало в число экстренных поправок. Но в отличие от уже перечисленных ранее, оно не имеет срока действия и будет действительным и после 2020 года. Окончание действия данного решения будет связано с прекращением пандемии.

Заказчикам, работающим в рамках 44-ФЗ и 223 -ФЗ, разрешили проводить закупки дистанционно. В соответствии с письмом ФАС, заказчики вправе проводить закупки в обычном рабочем режиме, а ЭТП должны обеспечить необходимые условия работы, в том числе круглосуточную работу электронных площадок.

Из приведенных разъяснений следует, что признание распространения новой коронавирусной инфекции обстоятельством непреодолимой силы не может быть универсальным для всех категорий должников. Необходимо учитывать тип их деятельности, условия ее осуществления, в том числе региона, в котором действует организация. Существование обстоятельств непреодолимой силы должно быть установлено с учётом обстоятельств конкретного дела (в том числе срока исполнения обязательства, характера неисполненного обязательства, разумности и добросовестности действий должника и т.д .).

Если обстоятельства непреодолимой силы носят временный (переменный, сезонный) характер, то сторона может быть освобождена от ответственности на разумный период, когда обстоятельства непреодолимой силы препятствуют исполнению обязательств стороны.

Таким образом, если иное не установлено законами, для освобождения от ответственности за неисполнение своих обязательств сторона должна доказать:

а) наличие и продолжительность обстоятельств непреодолимой силы;

б) причинно-следственную связь (документально подтвержденную) между возникшими обстоятельствами непреодолимой силы и невозможностью либо задержкой исполнения обязательств;

в) непричастность стороны к созданию или продлению обстоятельств непреодолимой силы;

г) добросовестное принятие пострадавшей стороной разумно ожидаемых действий для предотвращения (минимизации) возможных рисков.

Дополнительные требования, налагающие дополнительную нагрузку на исполнителей контрактов, оправданы. Поскольку если бы коронавирус был признан обстоятельством непреодолимой силы для всех случаев и не требовал бы дополнительного обоснования, это привело бы к массовому неисполнению обязательств. В настоящий момент в Арбитражных судах нет существенного увеличения количества рассматриваемых дел, касающихся несоблюдения условий контрактов. Однако срок исполнения обязательств по большинству договоров еще не истек. Поставщики и заказчики еще попадут и в поле зрения ФАС, и в суды. Обеим сторонам сейчас необходимо искать компромисс.

С другой стороны, в соответствии с нормами ст. 401 ГК РФ обстоятельства, вызванные угрозой распространения новой коронавирусной инфекции, а также принимаемые органами государственной власти и местного самоуправления меры по ограничению ее распространения, могут быть признаны обстоятельствами непреодолимой силы в следующих случаях:

1. Если будет установлено их соответствие названным выше критериям таких обстоятельств и причинная связь между этими обстоятельствами и неисполнением обязательства.

2. Освобождение от ответственности допустимо в случае, если участник гражданского оборота докажет разумность предпринятых действий, но не сумеет избежать неблагоприятных финансовых последствий, вызванных ограничительными мерами (например, требованием самоизоляции всех работников предприятия).

Полное расторжение договора возможно только в том случае, если его исполнение в существующих условиях противоречит законодательству и общественным интересам, а также повлечет для сторон ущерб, значительно превышающий затраты, необходимые для исполнения договора. В сложившихся условиях финансовые аспекты не превалируют над общественным интересом. Будут ли внесены дополнительные коррективы в законодательство, связанные с второй волной пандемии, пока не ясно.

Таким образом, своевременная корректировка нормативно-правовых актов, регулирующих процесс закупки для государственных и муниципальных нужд, дает возможность органам власти всех уровней в условиях пандемии перевести бюджеты в режим экономии за счет отмены или переноса исполнения контрактов, не связанных с пакетом антикризисных мероприятий.

Литература

1. Письмо Федеральной антимонопольной службы от 18.03.2020 г. №ИА/21684/20.

2. Письмо Министерства финансов от 19 марта 2020 г. №24-06-06/21324.

3. О внесении изменений в отдельные законодательные акты Российской Федерации по вопросам предупреждения и ликвидации чрезвычайных ситуаций: Федеральный закон РФ от 01.04.2020 г. №98-ФЗ. Доступ из справ.-правовой системы «Консультант Плюс».

ОРГАНИЗАЦИЯ МЕСТНОГО САМОУПРАВЛЕНИЯ В ЗАКРЫТЫХ АДМИНИСТРАТИВНО-ТЕРРИТОРИАЛЬНЫХ ОБРАЗОВАНИЯХ

Д.В. Воронин

Национальный исследовательский Нижегородский государственный университет им. Н.И. Лобачевского, Арзамасский филиал ННГУ, к.п.н., магистрант

Россия, Нижегородская обл., г. Арзамас; e-mail: mr.dmitry.voronin@mail.ru

Научный руководитель: Люшина Э.Ю., к.эк.н., доцент, ella65@mail.ru

В статье обоснована актуальность и научная значимость исследования организации местного самоуправления в ЗАТО, с учетом особого правового статуса закрытого образования показаны особенности деятельности и специфические полномочия органов местного самоуправления.

Ключевые слова: закрытое административно-территориальное образование (ЗАТО); местное самоуправление; органы местного самоуправления; организация; особый правовой статус.

Развитие местного самоуправления в России показывает, что на его организацию значительное воздействие оказывает специфика отдельных территорий, среди которых особое место традиционно занимают закрытые административно-территориальные образования (далее – ЗАТО). В научных кругах и среди должностных лиц, связанных с деятельностью органов местного самоуправления ЗАТО, существует множество точек зрения относительно особенностей данной разновидности муниципального образования, достаточности их отражения в правовом регулировании, возможных направлений совершенствования отношений между государственными и муниципальными органами власти для обеспечения цели создания и функционирования ЗАТО. Согласно определяющему правовой статус ЗАТО нормативному правовому акту – Закону РФ от 14.07.1992 г. №3297-1 «О закрытом административно-территориальном образовании» (далее – Закон о ЗАТО), указанной целью является обеспечение безопасного функционирования находящихся на территории ЗАТО организаций, осуществляющих обращение с оружием массового поражения, радиоактивными и другими представляющими повышенную опасность

техногенного характера материалами, а также военных объектов (далее – организаций (объектов)). Ее достижение предполагает организацию совместных усилий органов власти местного, регионального и федерального уровней по установлению особого режима безопасного функционирования ЗАТО, охране государственной тайны, созданию специальных условий проживания граждан.

Ввиду относительно малого количества ЗАТО в России (в соответствии с Постановлением Правительства РФ от 05.07.2001 г. №508 «Об утверждении перечня закрытых административно-территориальных образований и расположенных на их территориях населенных пунктов» в настоящее время в РФ функционируют 38 ЗАТО) и соответственно ограниченного опыта по управлению данными территориальными единицами, организация местного самоуправления в ЗАТО представляет собой постоянно развивающийся административно-правовой институт, требующий глубокого научного изучения и характеризуемый большинством ученых, как несоответствующий современным условиям и интересам жителей данных территорий. Указанное обстоятельство сказывается на качестве правового регулирования деятельности органов местного самоуправления ЗАТО. Действующее законодательство по вопросам организации местного самоуправления в ЗАТО не образует целостную согласованную систему, что в свою очередь снижает эффективность практической деятельности.

Проведенное и предыдущие исследования [5; 7; 8] показали, что в связи со стратегическим значением для обеспечения национальной безопасности России ЗАТО имеют особый правовой статус, имеющий ряд особенностей в сфере организации местного самоуправления. В диссертации Д.Ю. Байдарова данные особенности подразделены на два вида: устанавливаемые законодательством РФ о местном самоуправлении (все ЗАТО имеют статус городского округа) и устанавливаемые Законом о ЗАТО (установление особого порядка назначения на должность главы администрации ЗАТО, формирования бюджета ЗАТО, принятие отдельных решений по согласованию с органами государственной власти РФ и др.) [4].

Первая группа особенностей организации местного самоуправления в ЗАТО характеризуется одновременным подчинением закрытого образования органам местного самоуправления и федеральным органам государственной власти; введением на территории ЗАТО особого режима безопасного функционирования, который обеспечивается органами местного самоуправления совместно с начальником градообразующей организации (объекта) и представителем органа федеральной службы безопасности; территориальной и объектной ограниченностью органов местного самоуправления ЗАТО, поскольку их властные полномочия распространяются не на всю территорию населенного пункта, а лишь на так называемую административно-хозяйственную зону, куда не входит территория организации (объекта).

Вторая группа особенностей реализуется как следствие наличия в функционировании ЗАТО государственных интересов. В соответствии с Законом о ЗАТО органы местного самоуправления осуществляют передаваемые им органами государственной власти государственные функции. В частности, координируют деятельность организации (объекта), подразделений охраны, полиции, гражданской обороны и иных служб при угрозе возникновения чрезвычайных ситуаций; разрабатывают схемы оповещения и эвакуации населения в случаях аварий на территориях организации (объекта) либо при их угрозе; осуществляют контроль за санитарно-эпидемиологическим, радиационным и экологическим состоянием территорий ЗАТО.

Отдельные полномочия органы местного самоуправления ЗАТО осуществляют только по согласованию с федеральными органами исполнительной власти, по роду деятельности которых созданы закрытые образования (Государственная корпорация по атомной энергии «Росатом», Государственная корпорация по космической деятельности «Роскосмос», Министерство обороны Российской Федерации), а также органами федеральной службы безопасности. В частности, участвуют совместно с руководителем организации (объекта) и органами федеральной службы безопасности в определении пропускного режима в ЗАТО; по согласованию с органами федеральной службы безопасности имеют право давать разрешение на въезд граждан в ЗАТО и выезд из него; по согласованию с федеральными органами исполнительной власти совместно с Федеральной службой безопасности Российской Федерации допускают к участию граждан и юридических лиц в совершении сделок с недвижимым имуществом, находящимся на территории ЗАТО.

Таким образом, организация местного самоуправления в ЗАТО является функционированием органов местного самоуправления городского округа в соответствии с Федеральным законом от 06.10.2003 №131-ФЗ «Об общих принципах организации местного самоуправления в Российской Федерации», обладающих соответствующими для городского округа и особыми полномочиями. Статус особых полномочий четко не определен, их можно отнести как к полномочиям по решению вопросов местного значения, так и к дополнительными государственными полномочиям, закрепляемым за органами местного самоуправления ЗАТО в связи с особым статусом ЗАТО. Вышесказанное подтверждает мысль Худяковой И.В., что организация управления ЗАТО является «синтезом государственной власти и местного самоуправления» [9].

Литература

1. Российская Федерация. Законы. Об общих принципах организации местного самоуправления в Российской Федерации: Федеральный закон №131-ФЗ // ЭПС «Система ГАРАНТ». – URL: http://internet.garant.ru (дата обращения: 16.05.2020).

2. Российская Федерация. Законы. О закрытом административно-территориальном образовании: Закон РФ от 14.07.1992 г. №3297-1 // ЭПС «Система ГАРАНТ». – URL: http://internet.garant.ru (дата обращения: 02.06.2020).

3. Об утверждении перечня закрытых административно-территориальных образований и расположенных на их территориях населенных пунктов: Постановление Правительства РФ от 05.07.2001 №508 // ЭПС «Система ГАРАНТ». – URL: http://internet.garant.ru (дата обращения: 12.09.2020).

4. Байдаров Д.Ю. Особенности правового режима закрытых административно-территориальных образований в Российской Федерации: дисс. ... канд. юрид. наук. – М., 2014. – 210 с.

5. Капицына Д.В. Закрытые административно-территориальные образования как институт государственного и муниципального контроля // Самоуправление. – 2012. – №9. – С. 21–23.

6. Люшина Э.Ю. Управление устойчивым развитием промышленного предприятия: автореф. дисс. … канд. эк. наук. – Н. Новгород, 2006. – 22 с.

7. Новиков А.А. Конституционно-правовые аспекты становления и развития муниципальных образований закрытых административно-территориальных образований (ЗАТО): дисс. ... канд. юрид. наук. – Челябинск, 2010. – 182 с.

8. Потапова Е.А., Артамонова Е.А. Особенности местного самоуправления в закрытых административно-территориальных образованиях // Вопросы современной юриспруденции. – 2017. – №1 (63). – С. 54–58.

9. Худякова И.В. Правовое положение закрытых административно-территориальных образований: дисс. ... канд. юр. наук. – Казань, 2003. – 193 с.

РОЛЬ ТАМОЖЕННЫХ ОРГАНОВ В ОБЕСПЕЧЕНИИ ЭКОНОМИЧЕСКОЙ БЕЗОПАСНОСТИ ГОСУДАРСТВА

Е.В. Вшивцева

Национальный исследовательский Нижегородский государственный университет им. Н.И. Лобачевского, Арзамасский филиал ННГУ, магистрант

Россия, Нижегородская обл., г. Арзамас; e-mail: nevmeeelena@mail.ru

Научный руководитель: Рязанова В.А., к.эк.н, доцент, vr.09@mail.ru

В статье дана оценка роли таможенных служб в обеспечении экономической безопасности страны. Охарактеризованы задачи, стоящие перед таможенной службой. Отмечена весомая роль таможенных пошлин в формировании доходной части бюджета. Затронуты проблемы развития информационно-технической инфраструктуры таможенных органов.

Ключевые слова: экономическая безопасность; таможенная служба; тарифное регулирование; информационно-техническая инфраструктура.

Положение финансовой защищенности государства, бесспорно, имеет значимый смысл в процессе его функционирования. Для функционирования государства важны активный, стабильный финансовый рост, использование национальных финансов, государственных и национальных ресурсов и защита экономических интересов. Гарантировать экономическую защищенность страны – значит обеспечить ей независимость, условия стабильности и действенной жизнедеятельности общества. Например, как экономика представляет собой одну из важнейших сторон государства, она требует оценки ее жизнеспособности и стойкости при всевозможных внутренних, и наружных угрозах. Среди органов исполнительной власти, которые занимаются вопросами регулирования внешнеэкономической деятельности государства, одно из главных мест занимают таможенные органы [1].

Роль таможенной службы в обеспечении безопасности укрепляется из года в год, что обусловлено складывающимися проблемами в области экономически и политики как в стране, так и на интернациональном уровне и, как следствие, появлением в свет новых угроз.

Непосредственное руководство таможенным делом в РФ осуществляет Федеральная таможенная служба Российской Федерации. На данную службу возложено выполнение следующих задач:

– принимает участие в разработке и реализует таможенную деятельность РФ;

– обеспечивает финансовую безопасность и защиту экономических интересов страны;

– улучшает способы и средства таможенного регулирования хозяйственной деятельности и нормативно-правового обеспечения таможенного дела;

– гарантирует участие РФ в интернациональном взаимодействии по таможенным вопросам [2].

Таможенная служба РФ призвана содействовать защите интересов страны в области внешней торговли, развитию отечественного производства, предупреждению угроз безопасности РФ, административных нарушений закона и правонарушений, обеспечивать пополнение доходной части бюджета страны.

Федеральный бюджет РФ считается базисом денежного плана страны и представляет собой ведущее звено бюджетной системы. Положение федерального бюджета считается одним из ведущих характеристик финансового состояния страны.

Ведущей функцией таможенных органов РФ считается фискальная.

Таможенные платежи играют весомую роль в формировании доходной части и муниципальных бюджетов. К ним можно отнести: таможенные пошлины, таможенные сборы (выдача лицензий, таможенное оформление и другие), налоги (налог на добавленную стоимость).

Все средства и методы, используемые таможенными органами для обеспечения финансовой защищенности страны и отстаивания ее экономических интересов, подразделяют на две категории:

– средства правового регулирования;

– средства и методы экономического регулирования внешнеторговых отношений государства [3].

Важным инструментом в обеспечении экономической безопасности является тарифное регулирование, включающее введение таможенных тарифов и пошлин. В Законе РФ «О таможенном тарифе» от 21 мая 1993 г. № 5003-I таможенным тарифом называют свод ставок таможенных пошлин, которые применяются к товарам, перемещаемым через таможенную границу РФ, и систематизированы в согласовании с товарной номенклатурой внешнеэкономической деятельности.

Договорные ставки – это ставки на базе двустороннего соглашения. Их используют в рамках режима наибольшего благоприятствования, соглашений о Таможенном союзе, ГАТТ-ВТО.

Преференциальные ставки таможенного тарифа используются к товарам, ввезенным из менее развитых и развивающихся государств.

Независимые ставки используются в одностороннем порядке органами государственной власти, применяются в отношении государств, с которыми отсутствуют торговые соглашения.

Беспошлинным ввозом считается импорт товаров по нулевым ставкам таможенного тарифа.

Собственно, что касается таможенной пошлины – это неотъемлемый платеж, который взимается таможенными органами при экспорте и импорте товаров и считается условием экспорта и импорта. В обеспечении экономической защищенности государства таможенные пошлины имеют непосредственное значение.

Ставками таможенных пошлин считается конфигурация использования и начисления пошлин на единицу продукта. Выделяют специфические, адвалорные и комбинированные (смешанные) ставки таможенных пошлин в зависимости от их метода построения.

Специфические ставки таможенных пошлин используют в отношении стандартизированных продуктов – они просты и не зависят от таможенной стоимости. Впрочем, необходимо постоянно поддерживать соотношение между динамикой внутренних и мировых тарифов и самой ставкой пошлины.

Адвалорные ставки таможенных пошлин начисляются в процентах от таможенной цены облагаемых продуктов. Данные ставки используются в отношении продуктов, которые имеют всевозможные высококачественные свойства в рамках одной товарной группы. Слабой стороной представленного вида ставок считается то, что они плотно связаны с таможенной ценой продукта. В условиях уменьшения продолжительности таможенного оформления и увязки таможенной цены с контрактной сделкой, существенно ограничиваются возможности таможенных органов контролировать таможенную стоимость.

Комбинированные ставки таможенной пошлины устанавливаются в процентном отношении к таможенной стоимости товара с записью «не менее или не более указанной суммы за единицу товара» или «плюс указанная сумма за единицу товара». Комбинированные ставки в большей степени мешают снижению таможенной цены продукта, например, как в представленном примере таможенная пошлина взимается с учетом специфической составляющей комбинированной ставки таможенных пошлин.

Одной из распространенных мер нетарифных ограничений являются количественные и качественные ограничения. В качестве меры такого ограничения используется мера установления квот.

Квотирование осуществляется государством при поддержке лицензий на импорт и экспорт ограниченного объема, которые выдаются Правительством РФ каждый год. Существуют всевозможные виды квот:

– глобальные квоты;
– индивидуальные квоты;
– тарифные квоты;
– сезонные квоты.

Квотирование гарантирует ограничение ввоза продукции из третьих стран до конкретной величины. Плюсом представленной меры считается помощь российским компаниям, путем использования выборочного распределения квот государством.

Существуют три вида лицензий: разовые, генеральные и исключительные. Базой для разовой лицензии считается внешнеторговая сделка, предметом которой служит лицензируемый продукт. Генеральные лицензии выдают члену ВЭД на основании заключения Стороны на любой вид экспортируемого или же импортируемого товара с обязательным указанием его количества. Исключительные лицензии дают заявителю исключительное право на ввоз или вывоз отдельного вида товара.

Таможенные органы используют данные меры с целью защиты экономических интересов российских изготовителей в связи с возросшим импортом. В эту группу защитных мер включают: особые пошлины, антидемпинговые пошлины и компенсационные пошлины.

Специальные пошлины используются при вероятной опасности причинения серьезного вреда отдельной ветви экономики в случаях ввоза товаров в возросших количествах. Срок действия такой меры устанавливается до этапа полного устранения негативного влияния на экономику страны и не может превышать 4 лет со дня начала ее использования.

Антидемпинговые пошлины применяются к товарам, которые считаются предметом демпингового импорта. Наибольший этап воздействия антидемпинговых пошлин не может превышать 5 лет со дня начала ее использования.

Компенсационные пошлины используются к ввозимым товарам, при вывозе, производстве или же перевозке которых применялась специфическая субсидия зарубежной страны, когда по итогам проделанного расследования было установлено, что импорт представленного продукта отрицательно воздействует на экономику страны. Этап воздействия таких мер не может превышать 5 лет со дня начала ее использования.

Необходимо отметить, что антидемпинговые, компенсационные и особые пошлины взимаются таможенными органами автономно от ввозных таможенных пошлин.

В заключение следует отметить, что рост инновационной высокотехнологичной составляющей российской экономики, повышение уровня инвестиционной привлекательности страны и ее регионов должны быть обеспечены регулированием не только ставок ввозных и вывозных таможенных пошлин, корректировкой Единого таможенного тарифа и Единой Товарной номенклатуры внешнеэкономической деятельности Таможенного союза, но и развитием информационно-технической инфраструктуры таможенных органов.

Литература

1. Невмержицкая Е.В., Рязанова В.А., Александров Д.Л. Таможенная политика как инструмент развития бизнеса территории // Инновационное развитие экономики. Будущее России: сборник научных статей VI Всероссийской (национальной) научно-практической конференции. – Княгинино: НГИЭУ, 2019. – С. 301.

2. Баландина Г., Воловик Н., Приходько С. Таможенно-тарифная политика и стимулирование инноваций в России. – М.: Издательский дом Дело РАНХиГС, 2018. – С. 105.

3. Лузина Т.В., Решетникова С.С. Организация делопроизводства в таможенных органах. – М.: Юрайт, 2019. – С. 99.

ОСОБЕННОСТИ КАДРОВОЙ ПОЛИТИКИ ГОСУДАРСТВЕННЫХ УНИТАРНЫХ ПРЕДПРИЯТИЙ

Е.Е. Герасименко

Национальный исследовательский Нижегородский государственный университет им. Н.И. Лобачевского, Арзамасский филиал ННГУ, студент

Россия, Нижегородской обл., г. Арзамас; e-mail: elena_blagova@mail.ru

Научный руководитель: Тихонова Е.О., к.эк.н., доцент, jteh@mail.ru

В статье охарактеризованы особенности формирования и реализации кадровой политики государственных унитарных предприятий на примере ФГУП «Российский федеральный ядерный центр – Всероссийский научно-исследовательский институт экспериментальной физики».

Ключевые слова: кадровая политика; кадровый процесс; государственное унитарное предприятие; текучесть кадров; социальная защищенность.

Кадровая политика государственных унитарных предприятий имеет свои особенности, обусловленные жесткой системой государственного регулирования и контроля. Унитарные предприятия представляют собой хозяйствующие субъекты, наделенные особыми правовыми и организационно-экономическими механизмами взаимодействия внутри учреждения и с внешней регулирующей и контролирующей средой.

В основе кадровой политики государственных унитарных предприятий лежит стратегия социально-экономического развития государства, территории на которой расположена организация. Ставятся цели и решаются задачи их достижения. Прежде всего, решается вопрос кадров. В широком смысле слова под государственной кадровой политикой понимается система официально признанных целей, задач, приоритетов и принципов деятельности государства по регулированию всех кадровых процессов и отношений в стране. В узком смысле государственная кадровая политика – это выражение стратегии государства по формированию, востребованию, профессиональному развитию и рациональному использованию кадрового потенциала страны; это наука и искусство регулирования кадровых процессов и отношений в стране [1].

Если обобщить эти определения и коротко сформулировать суть государственной кадровой политики, то она состоит в кадровом обеспечении стратегии социально-экономического развития государства.

Обратимся к официальной статистике. Из таблицы 1 видно, что в среднем по России уровень безработицы довольно высокий – 6,3% с населением порядка 147 млн человек и количеством системообразующих предприятий – 1375. В Нижегородской области уровень безработицы составляет 3,54% с населением порядка 3 млн человек, количество системообразующих предприятий – 28, а в городе Саров уровень безработицы – 2,6%, население 93 тыс. человек, при этом системообразующее предприятие одно.

Какие выводы можно сделать из представленной информации? Что задачи, поставленные государственной кадровой политикой, успешно реализуется в населенном пункте с наличием системообразующего предприятия, в нашем случае это еще и градообразующее предприятие, которое является федеральной собственностью. Формирование климата на таких территориях зависит от стабильности таких организаций. Грамотная кадровая политика привлекает высококвалифицированных специалистов, высокая степень социальной защищенности сдерживает отток специалистов с территории, все это повышает эффективность предприятия [2].

Таблица 1

Статистические показатели по России, Нижегородской области и городу Сарову

Территория	Численность населения	Уровень безработицы, %	Среднемесячная заработная плата, руб.	Средний возраст	Количество системообразующих предприятий
Россия	146 748 600	6,3	47 649	38,3	1 375
Нижегородская область	3 202 946	3,54	35 530,3	41,6	28
Саров	96 052	2,6	38963	43,2	1

Если углубиться в статистические показатели одной из ведущих государственных корпораций страны, такой как «Росатом», то в таблице 2 видно, что выводы, сделанные на основании показателей таблице 1, верны. Все показатели ФГУП «Российский федеральный ядерный центр – Всероссийский научно-исследовательский институт экспериментальной физики» выше на уровень. Текучесть кадров во ФГУП «РФЯЦ-ВНИИЭФ» очень низкая, заработная плата высокая, что напрямую указывает на стабильное развитие предприятия и правильное направление кадровой политики.

Таблица 2

Основные статистические данные по персоналу Государственной корпорации по атомной энергии «Росатом» и ФГУП «РФЯЦ-ВНИИЭФ» в 2019 г.

Организация	Кол-во сотрудников, тыс. чел.	С высшим образов, чел./%	Кол-во кандидатов и докторов наук, чел./%	Средний возраст	Средний возраст руководителей	Доля сотрудников до 35 лет	Коэффициент текучести	Средняя заработная плата	Обучение, тыс. чел.	Целевые места	Практика	Трудоустроено выпускников ВУЗ
Росатом	266	153200/ 57,5	3787/ 1,4	43,4	46,5	30,7	13,2	74,9	146	1 834	5 669	1500
ВНИИЭФ	22,2	13758/ 61,8	597/ 2,6	42,6	45,4	35,5	6,9	83,1	6,5	220	390	180

Основы формирования и реализации кадровой политики ФГУП «РФЯЦ-ВНИИЭФ» заложены в нормативно-правовых актах различного уровня, таких как Конституция Российской Федерации; Гражданский кодекс Российской Федерации; Трудовой кодекс Российской Федерации; Федеральный Закон от 14.11.2002 №161-ФЗ «О государственных и муниципальных унитарных предприятиях»; Федеральный закон от 27.07.2006 №152-ФЗ «О персональных данных»; Постановление Правительства РФ от 16.03.2000 №234 «О порядке заключения трудовых договоров и аттестации руководителей федеральных унитарных предприятий», «Положение о проведении конкурса на замещение должности руководителя федерального государственного унитарного предприятия».

РФЯЦ-ВНИИЭФ – крупнейший научно-технический комплекс России мирового уровня с широким спектром видов деятельности, на котором трудятся специалисты по 450 специальностям и рабочие более чем по 300 профессиям.

Целью кадровой политики является обеспечение РФЯЦ-ВНИИЭФ персоналом, позволяющим максимально эффективно реализовать стратегические цели и задачи предприятия.

Основными задачами кадровой политики ФГУП «РФЯЦ-ВНИИЭФ» являются:

- сохранение и развитие потенциала высококвалифицированных кадров;
- обеспечение управляемости смены поколений;
- квалифицированный отбор, назначение и ротация работников;
- целевая подготовка кадров;
- обучение, повышение квалификации и развитие компетенций персонала.

РФЯЦ-ВНИИЭФ уделяет большое внимание вопросам социальной защиты работников, неработающих ветеранов, охране здоровья, улучшению жилищных условий персонала, развитию культуры и спорта, эффективному функционированию объектов социальной инфраструктуры, предоставляет обширный социальный пакет.

Реализация программ социального направления позволяет обеспечить социальную стабильность в коллективе, создать и обеспечить дополнительные социальные гарантии работникам и неработающим ветеранам.

В РФЯЦ-ВНИИЭФ реализуется программа сопровождения карьерного роста и развития научно-технического потенциала молодых работников, она создана для развития трудовой и творческой активности молодых кадров, ускорения их научного и технического роста, повышения роли в выполнении задач института.

Обобщая все вышесказанное, можно выделить особенности кадровой политики государственных унитарных предприятий:

– направленность кадровой политики предприятия на реализацию стратегии социально-экономического развития государства;

– жесткая система государственного регулирования и контроля кадровых процессов;

– карьерный лифт, регулярная оценка индивидуальных качеств и возможностей через механизм аттестации, собеседования, квалификационных экзаменов, жесткий контроль соответствия кандидата должности;

– высокий уровень охраны труда и здоровья;

– высокая степень социальной защищенности.

Литература

1. Сулемов В.А. Государственная кадровая политика в современной России: теория, история, новые реалии: монография / Рос. акад. гос. службы при Президенте Рос. Федерации. – 2-е изд., дораб. и доп. – М.: Изд-во РАГС, 2019. – 344 с. – URL: https://search.rsl.ru/ru/record/01002803925 (дата обращения: 27.09.2020).

2. Лунин О.А., Тихонова Е.О. Повышение инвестиционной привлекательности муниципальных образований // Современные проблемы развития техники, экономики и общества: материалы II Международной научно-практической очно-заочной конференции (10 мая 2017 г.). – Казань: Рóкета Союз, 2017. – С. 298–300.

3. Люшина Э.Ю., Тихонова Е.О. Управление человеческими ресурсами: учебное пособие // Вузовское образование, 2017. – 235 с. – Режим доступа: http://www.iprbookshop.ru/68733.html

ВОЗМОЖНОСТИ ОРГАНИЗАЦИИ КУЛЬТУРНО-ДОСУГОВОЙ ДЕЯТЕЛЬНОСТИ В УСЛОВИЯХ СФЕРЫ РАЗВЛЕЧЕНИЙ

К.А. Желтова

Национальный исследовательский Нижегородский государственный университет им. Н.И. Лобачевского, Арзамасский филиал ННГУ, студент

Россия, Нижегородская обл., г. Арзамас; e-mail: ksenia.alex1906@gmail.com

Научный руководитель: Акутина С.П., д.п.н., профессор, sakutina@mail.ru

В статье раскрывается сущность индустрии досуга и развлечений на современном этапе. Особое внимание уделено изучению направлений деятельности кафе-клуба «РИО», находящегося в городе Арзамасе Нижегородской области. На основе анализа организации культурно-досуговой деятельности данного заведения, предложена реализация программы для детей под названием «Увлекательное путешествие по стране сезонов года». Реализация досуговой программы позволит детям удовлетворить жажду интеллектуальной, эмоциональной, психической, физической разгрузки, снятия интеллектуального, социального напряжения.

Ключевые слова: организация; сфера развлечений; культурно-досуговая деятельность; клуб; дети; семья; игра; программа.

На современном этапе мир развлечений и индустрии досуга является одной из стремительно идущих вперед отраслей. Это объясняется существенными финансовыми потоками в данном направлении. Население России испытывает огромный интерес к сфере досуга и развлечений. Однако сфера досуга и развлечений все еще остается недостаточно изученной.

Изучению сферы досуга и развлечений посветили свои работы такие исследователи, как Т.Г. Киселева, Е.В. Листвина, В.Е. Новаторов, Ю.А. Стрельцов, В.М. Чижов и др.

По мнению отечественных авторов, развитие культурно-досуговой деятельности в сфере развлечений является своевременным и необходимым. Это позволит сделать досуг населения более разнообразным, создаст существенные доходы в развитие региона и страны.

На сегодняшний день наибольшей популярностью в сфере развлечений являются клубные сооружения. Они направлены на различные виды досуга и обладают различным форматом. Это связано с целевой аудиторией, на которой специализируется данное заведение, типом населенного пункта, численностью населения, возрастными характеристиками и т.д. [2].

Изучив особенности культурно-досуговой деятельности в сфере развлечений, нами была проанализирована деятельность кафе-клуба «РИО», находящегося в городе Арзамасе Нижегородской области. Модный интерьер кафе придуман командой известного дизайнера Романа Докунина [3].

Кафе-клуб «РИО» включает в себя кофейню с уютной обстановкой, роскошными диванами, спорт-бар, уличное кофе и всегда живую музыку. Клуб «Рио» предлагает бронирование как отдельных столиков, так и зала целиком. Пользуется огромным спросом и у местных жителей, и у туристов уже более семи лет. В жаркую погоду можно посидеть на летней веранде. Для удобства гостей работает доставка блюд по городу. Зал вмещает до 150 человек.

Также из услуг можно отметить закрытые вечеринки, которые устраивают по каким-то особым дням. Например, в честь Международного женского дня. Формат клуба рассчитан на любую публику. Например, для людей, кому не безразличны «живые» выступления коллективов различных музыкальных направлений.

Клиенты могут пообедать в уютном зале, забрать еду с собой или же сделать заказ на дом. Здесь стильные круглые столы, широкоэкранный телевизор, комфортные стулья из тёмного дерева, модная барная стойка, высокие, зеркальные потолки, множество ламп, наполняющих помещение атмосферой некой романтики.

Кафе-клуб «РИО» предлагает отметить любой праздник (свадьба, юбилей, корпоратив) в комфортном, уютном зале со сценой, ярким танцполом и высококлассной аппаратурой. Также сотрудники могут помочь организовать любой праздник, посоветовать ведущих, диджеев, артистов разных жанров, поваров, официантов.

В своей деятельности кафе-клуб «РИО» преследует следующие цели:

– обеспечение гостей услугами надлежащего качества, создание им необходимых условий;

– содержание в надлежащем состоянии помещений;

– рациональное использование материально-технической базы учреждения;

– обеспечение безопасности жизни, здоровья и имущества потребителей услуг, а также охраны окружающей среды.

Основными направлениями деятельности клуба являются:

– предоставление услуг развлекательного характера, а также дополнительных услуг в виде услуг общественного питания, связи, в виде бесплатного Wi-Fi, бытового обслуживания и других услуг, которые могут быть предоставлены гостям;

– информирование о перечне услуг, прейскуранте цен на услуги, предоставление информации о форме и порядке оплаты услуг, а также информации о подтверждении соответствия услуг требованиям технических нормативных правовых актов;

– организация оформления необходимых документов для предоставления услуг данного клуба;

– осуществление систематического контроля за правильным взиманием оплаты за предоставленные услуги.

Политика клуба направлена на реализацию следующих основных задач:

– предоставление услуг в соответствии с профессиональными стандартами;

– непрерывное повышение качества обслуживания;

– учет требований общества;

– безопасность гостей и персонала.

В клубе есть письменные стандарты для персонала, фиксирующие функциональные обязанности и установленные правила работы. Время от времени проводятся занятия по повышению квалификации. Персонал носит форменную одежду, вид которой зависит от дифференцирования по должностям.

Таким образом, дав общую характеристику деятельности кафе-клуба «РИО» города Арзамаса, можно сделать вывод о том, что данное учреждение сферы развлечений является одним из производителей услуг досуга, оказывающих услуги населению. Основной целью деятельности является оказание услуг развлечения населению города Арзамаса и Арзамасского района. Данное учреждение является отличным способом проведения досуга. Мы выяснили, что заведение открыто для любых посетителей, разных возрастов. Имеется дисконтная система для постоянных посетителей.

Проанализировав организацию культурно-досуговой деятельности в кафе-клубе «РИО», можно сказать, что он хорошо организован в данном направлении. Главное развлечение для взрослых – это игра «Квизимодо», которая стала очень популярна в этом заведении. Клуб ориентирован на людей возраста 18+. Для ребят представлены только выездные мероприятия на Новый год. Выяснив, что в данном заведении культурно-досуговая деятельность с детьми развита недостаточно, нами была разработана программа. Так как это не только клуб, но и кафе, можно сделать мероприятия с обеда до вечера, тем более что в описании заведения указано, что заведение предоставляет услуги как для компаний друзей, так и для семьи.

Целью программы является создание условий в организации досуга детей.

Задачи программы выглядят следующим образом:

1. Развитие творческих способностей и эмоциональной сферы детей.
2. Приобщение к основам художественной, коммуникативной, артистической культуры.
3. Формирование опыта организации содержательного досуга.
4. Укрепление здоровья детей.

Основной идеей стала разработка игры для детей под названием «Увлекательное путешествие по стране сезонов года». Игра будет проходить 4 раза в год в каждый из сезонов, то есть зимой, весной, летом и осенью. Она рассчитана на 2 часа, с детьми возраста от 7 до 11 лет.

Содержание досуговой программы позволяет детям удовлетворить жажду интеллектуальной, эмоциональной, психической, физической разгрузки, снятия интеллектуального, социального напряжения. Формы досуговых мероприятий связаны с возрастной периодизацией личности ребенка.

Программа будет включать в себя такие игры и конкурсы, как «Косичка снегурочки», «Подарки Деда Мороза», «Донести снежинку», «Набрать ведро снежков», «Поймай птицу», «Птичьи домики», «Ловись рыбка», «Овощи и фрукты» и т.д. [1].

Таким образом, на современном этапе мир развлечений и индустрии досуга является одним из стремительно идущих вперед отраслей. Это объясняется существенными финансовыми потоками в данном направлении. Наибольшей популярностью в сфере развлечений являются клубные сооружения. Они направлены на различные виды досуга и обладают различным форматом. Изучив особенности культурно-досуговой деятельности

в сфере развлечений, была проанализирована деятельность кафе-клуба «РИО», находящегося в городе Арзамасе Нижегородской области. Выяснив, что в данном заведении культурно-досуговая деятельность с детьми развита недостаточно, была разработана программа культурно-досуговой деятельности для детей в кафе-клубе «РИО». Это будет игра для ребят начальной школы. Она будет проходить 4 раза в год в каждый из сезонов, то есть зимой, весной, летом и осенью. Содержание досуговой программы позволяет детям удовлетворить жажду интеллектуальной, эмоциональной, психической, физической разгрузки, снятия интеллектуального, социального напряжения. Формы досуговых мероприятий связаны с возрастной периодизацией личности ребенка. Внедрение такой игры поможет заведению увеличить количество посетителей, поможет родителям с досугом для детей.

Литература

1. Аванесова Г.А. Культурно-досуговая деятельность: Теория и практика организации: учебное пособие. – М.: Аспект Пресс, 2006. – 178 с.

2. Джампеисова К.К. Индустрия развлечений: учебное пособие. – Алматы: Экономика, 2013. – 180 с.

3. Кафе-клуб «РИО». – URL: https://www.riocafe.ru/ (дата обращения: 19.09.2020).

ПРИМЕНЕНИЕ КЛАСТЕРНОЙ ПОЛИТИКИ В РАЗВИТИИ МУНИЦИПАЛЬНОЙ ЭКОНОМИКИ

О.Н. Загоруйко

Национальный исследовательский Нижегородский государственный университет им. Н.И. Лобачевского, Арзамасский филиал ННГУ, магистрант

Россия, Нижегородская обл., г. Арзамас; e-mail: ksusha-3719@mail.ru

Научный руководитель: Люшина Э.Ю., к.эк.н., доцент, Ella65@mail.ru

В статье охарактеризован подход в преодолении отставания в развитии экономики муниципальных образований на основе реализации государственной кластерной политики, обеспечивающей повышение конкурентоспособности территорий, уровня и качества жизни населения. Показан зарубежный опыт реализации кластерной политики в развитии регионов и стран. Особое внимание уделяется вопросам развития кластеров на муниципальном уровне.

Ключевые слова: подход; кластер; кластерная политика; развитие; муниципальное образование; экономика.

Проблема усиления темпов роста экономики сейчас остро стоит перед всеми уровнями государственной власти России. Особенно актуальными становятся задачи социально-экономического развития малых и средних городов и повышения уровня и качества жизни их жителей.

В настоящее время государственная политика взяла курс на преодоление отставания в развитии экономики небольших городов в регионах от крупных центров, на увеличение их экономической жизнеспособности. Решение проблемы роста и социально-экономического развития в регионах возможна посредством проведения системной работы в сфере государственного и муниципального управления, целенаправленной политики в социальной и экономической сфере. Одним из элементов стратегии социально-экономического развития территорий является кластерная политика государства, неуклонно набирающая обороты и отраженная в Концепции долгосрочного социально-экономического развития Российской Федерации на период до 2020 года [1].

Активно реализуется кластерная политика в субъектах Российской Федерации на основе образования территориально-производственных кластеров.

Кластерная политика осуществляется через систему государственных и общественных мер и механизмов поддержки кластеров и кластерных инициатив, что приводит к повышению конкурентоспособности регионов, предприятий, входящих в кластер, развитие институтов, стимулирующих формирование кластеров, а также обеспечивающих внедрение инноваций.

Зарубежный опыт показывает эффективность кластерной политики в развитии регионов и стран. Так, Евросоюз уделяет особое внимание кластерной политике, рассматривая ее в качестве ключевого инструмента повышения инновационного потенциала и конкурентоспособности входящих в него стран. Сегодня кластеризация экономики во многих странах мира приняла большие масштабы. Например, в экономике США более 32% занятости (не включая бюджетный сектор) обеспечивают кластеры, в экономике Швеции в кластерах занято 39% трудоспособного населения, не включая бюджетников. Кластерную политику проводят в Японии, Южной Корее, Финляндии, Канаде и ряде других стран.

Слово «кластер» (от английского слова «cluster») в буквальном переводе означает группу, сгусток, пучок, скопление. Иными словами, кластер – это группа каких-то близких, родственных, объединенных между собой компонентов – предприятий, организаций. Создателем кластерной концепции считается американский экономист М. Портер, признанный специалист в области конкурентных преимуществ. По Портеру, кластер – эго группа географически соседствующих взаимосвязанных компаний и связанных с ними организаций, действующих в определенной сфере, характеризующихся общностью деятельности и взаимодополняющих друг друга.

Кластеры обеспечивают определенные преимущества одновременно и для участников кластера, и для той территории, на которой данный кластер расположен. Участие в кластере повышает статус входящих в него компаний, способствует росту внимания к ним со стороны инвесторов, благоприятствует росту их репутации, в том числе международной, популярности торговой марки, привлекает в регион дополнительные ресурсы. В свою

очередь присутствие кластера повышает роль региональных администраций, поскольку развивает и укрепляет экономику их региона, стимулирует экономический рост и ускоряет решение социальных проблем, создает условия для успешного развития более отсталых территорий. Таким образом, кластер – это современный, инновационный институт социально-экономического развития территорий, перспективный участник развивающейся экономики.

Сейчас в России разрабатываются программные документы, стратегические планы и стратегии развития территорий, в которых кластерной политике уделяется особое внимание. Деятельность органов власти в области создания и развития кластеров позволяет развивать взаимовыгодное сотрудничество между властью, бизнесом и общественностью для роста экономики региона в целом.

В целях методологической поддержки и повышения эффективности использования потенциала развития кластеров в субъектах Российской Федерации, как одного из приоритетных направлений повышения конкурентоспособности и диверсификации экономики, Минэкономразвития России разработаны методические рекомендации по реализации кластерной политики в субъектах Российской Федерации. В них обозначены основные направления развития кластеров, мероприятия по реализации кластерной политики, меры по предупреждению рисков неэффективной реализации кластерной политики и основные показатели для оценки степени достижения задач по формированию условий для эффективного организационного развития кластеров [2].

Создание и функционирование кластеров обусловлено возможностью усиления темпов роста экономики региона, его социально-экономического развития:

– за счет создания в регионе новых предприятий;

– увеличения качественной занятости населения и налоговой базы бюджета региона и города;

– привлечения государственных и частных инвестиций в развитие действующих хозяйствующих субъектов (известно, что крупные компании предпочитают инвестировать в регионы, где уже имеются сложившиеся кластеры);

– увеличения объемов работ и инновационной деятельности хозяйствующими субъектами – участниками кластеров;

– роста конкурентоспособности товаров и услуг, производимых и оказываемых в регионе.

К настоящему времени использование кластерного подхода уже заняло одно из ключевых мест в стратегиях социально-экономического развития ряда субъектов Российской Федерации, в том числе и в Нижегородской области.

Стратегия социально-экономического развития Нижегородской области до 2035 года, утвержденная Правительством Нижегородской области в конце 2018 года, затрагивает основные сферы развития области в долгосрочной перспективе, выделяя три основных направления в рамках стратегических приоритетов: развития человека, экономического развития и пространственного развития [3]. Каждое из направлений реализуется посредством создания флагманских проектов, выполняющих роль особого катализатора прогрессивных изменений в территориальной социально-экономической среде. Согласно стратегии развития до 2035 года в Нижегородской области предполагается реализовать 9 флагманских проектов и в каждом из них запланирована реализация кластерных инициатив. Один из флагманских проектов «Развитие рынков сбыта» призван обеспечить расширение рынков сбыта для компаний региона.

Целью реализации этого флагманского проекта является развитие экспортного потенциала Нижегородской области, способности региона производить товары, технологии и услуги, конкурентоспособные на мировых рынках. Для экономики региона развитие экспортного потенциала – важнейший фактор, который выступает одним из основных источников валютных поступлений как в региональный, так и федеральные бюджеты. Поэтому флагманский проект «Развитие рынков сбыта» считается одним из приоритетнейших направлений Нижегородской области, призванный сформировать сотрудничество с другими регионами и странами, а также развивать поддержку экспорта и региональную инфраструктуру.

Одно из направлений флагманского проекта «Развитие рынков сбыта» – повышение туристической привлекательности региона и создание новых центров притяжения туристов, подразумевает формирование в регионе новых центров, которые будут привлекать паломников и туристов из других городов и стран со всего мира. Для этого необходимо создание и развитие туристических систем, проведение обновления исторических центров региона, развитие инфраструктуры: повышение транспортной доступности туристических центров, скоростного и высокоскоростного межрегионального и международного пассажирского сообщения.

Уже в 2019 году Нижегородская область была одной из популярных туристических направлений, занимая в России 8 место и 2-е в Приволжском федеральном округе. За 10 лет с 985 тысяч до 2,75 миллионов человек увеличился туристско-экскурсионный поток в области.

Инициатива по созданию паломническо-туристического кластера «Арзамас – Дивеево – Саров» – одна из ключевых по направлению развития туризма в рамках флагманского проекта «Развитие рынков сбыта», получила поддержку на всех уровнях власти, была поддержана президентом России Владимиром Путиным. 29 марта 2019 года распоряжением Правительства Российской Федерации от №552-р был утвержден перечень мероприятий по развитию кластера «Арзамас – Дивеево – Саров», подлежащих реализации в 2019 – 2021 годах в приоритетном порядке.

Рассмотрим перспективы развития города Закрытого административно-территориального образования Саров в рамках реализации кластерного проекта «Арзамас – Дивеево – Саров».

Саров – уникальный город, расположенный на границе Нижегородской области и Республики Мордовия, численностью населения более 95 тысяч. Именно здесь прекрасно сочетаются как закрытый город, на территории которого работает Российский федеральный ядерный центр Всероссийский научно-исследовательский институт экспериментальной физики (РФЯЦ-ВНИИЭФ), так и православные центры. Саров известен благодаря древнему Свято-Успенскому Саровскому монастырю – Саровской пустыни, где с 1778 по 1833 годы жил преподобный Серафим Саровский, один из самых почитаемых православных подвижников и святых. Среди святынь монастыря: келья святого старца, камень, на котором тысячу дней и ночей молился батюшка Серафим, и часовня – сень над местом первоначального погребения преподобного Серафима Саровского.

В перечень мероприятий по развитию паломническо-туристического кластера «Арзамас – Дивеево – Саров», реализуемых в городе Саров, входит десять мероприятий со сроками реализации в 2020 и 2021 году, включающих строительство автомобильных дорог, инженерных коммуникаций к новой детской поликлинике, реконструкцию городских коммунальных очистных сооружений, благоустройство дворовых территорий, общественных пространств и территорий общего пользования, а также строительство центра культурного развития.

Участие города Сарова в реализации проекта по развитию паломнического туристического кластера «Арзамас – Дивеево – Саров» позволит городу решить ряд инфраструктурных задач: улучшение логистики, повышение транспортной доступности, развитие принимающей и обслуживающей инфраструктуры. Кроме того функционирование кластера повысит индекс качества городской среды и уровня жизни населения города Сарова [4].

По результатам мониторинга договоров, заключенных администрацией города, информации в официальных СМИ и фактического исследования объектов строительства в городе, на текущий момент наблюдается некоторое отставание в реализации мероприятий, причиной которого является недостаточно эффективное управление муниципальной власти, ограничения, введенные в городе и области в связи с распространением коронавирусной инфекции, заболеваемость ключевых сотрудников, участвующих в процессе реализации мероприятий и выполнении работ. Также осложняет процесс реализации развития кластера закрытость города, удаленность от других крупных городов и районных центров и, в связи с этим, – отсутствие или недостаточное количество предприятий в городе, имеющих квалифицированный персонал и соответствующие необходимые производственные мощности для выполнения работ.

В целях повышения эффективности управления экономическим развитием территории кластера необходимо идентифицировать проблемы отбора программ, обеспечивающих комплексное развитие территорий, использовать методы отбора программ при формировании оптимального портфеля, основанные на рейтинговой оценке обобщенного критерия [5].

Таким образом, изучив мероприятия, запланированные в ЗАТО Саров в рамках развития паломническо-туристического кластера «Арзамас – Дивеево – Саров», проанализировав процессы, уже запущенные и реализуемые в городе, можно констатировать, что создание кластера содействует достижению обозначенных выше целей социально-экономического развития города, способствует повышению уровня и качества жизни его населения, помогает решить ряд сложных, энергоемких и дорогостоящих проблем по улучшению инфраструктуры, экологии, возрождению православных объектов культурного наследия. Однако темпы по выполнению запланированных работ надо наращивать, т.к. исходя из прошедших тенденций администрация города может не успеть реализовать мероприятия за отведенный распоряжением срок – до конца 2021 года и город замедлит темпы экономического развития.

Литература

1. Концепция долгосрочного социально-экономического развития Российской Федерации на период до 2020 года: распоряжение Правительства Российской Федерации от 17.11.2008 г. №1662-р (с изменениями и дополнениями от 08.08.2009, 10.02.2017, 28.09.2018). – URL: http://government.ru/info/6217/

2. Методические рекомендации по реализации кластерной политики в субъектах Российской Федерации (утв. Минэкономразвития РФ 26.12.2008 г. № 20615-ак/д19). – URL: https://sudact.ru/law/metodicheskie-rekomendatsii-po-realizatsii-klasternoi-politiki-v/metodicheskie-rekomendatsii/

3. Об утверждении перечня мероприятий по развитию паломническо-туристического кластера «Арзамас – Дивеево – Саров» Нижегородской области: распоряжение Правительства Российской Федерации от 28.03.2019 г. №552-р. –URL: http://publication.pravo.gov.ru/Document/View/0001201903290028?index=0&rangeSize=1

4. Пояснительная записка к Докладу главы администрации городского округа города Саров о достигнутых значениях показателей для оценки эффективности деятельности органов местного самоуправления за 2019 год и планируемых значениях на 2020–2022 годы. – URL: https://minec.government-nnov.ru/?id=210433

5. Люшина Э.Ю., Рязанова В.А., Тихонова Е.О. Методы отбора эффективных программ комплексного развития территорий // Казанская наука. – 2017. – №11. – С. 51–54.

ПОЛИТИЧЕСКИЕ И СОЦИАЛЬНО-ЭКОНОМИЧЕСКИЕ УСЛОВИЯ СТАНОВЛЕНИЯ ТУРИЗМА В КИТАЕ

Е.А. Изюмский
Бурятский Государственный университет имени Доржи Банзарова, студент
Россия, Республика Бурятия, г. Улан-Удэ; e-mail: Egor.2000.izyumka@gmail.com
Научный руководитель: Золхоев Б.В., к.ист.н, доцент, zolkhoev@yandex.ru

Статья посвящена аналитическому обзору современных социально-экономических и политических условий, в которых развивается КНР, характеру ее взаимоотношений с соседями, в том числе с Российской Федерацией, в сфере торгово-экономического сотрудничества. Особое внимание уделено причинам и особенностям стремительного роста туристской индустрии в стране, увеличению потока как въездного, так и выездного туризма. Охарактеризованы ключевые факторы и регионы внутреннего экономического развития, а также его влияния на значительное увеличение туристской мобильности отдельных категорий населения Китая.

Ключевые слова: Китай; экономика и политика Китая; экономические зоны; туристический бизнес КНР; провинции КНР.

В декабре 2001 г. Академия общественных наук КНР опубликовала доклад «Об изучении социальных слоев современного Китая». В то время их число равнялось 10: «слой лиц, управляющих обществом и государством, частные предприниматели, индивидуальные промышленники и торговцы, менеджеры, технический и специальный персонал, канцелярские служащие, обслуживающий персонал торговли, промышленные рабочие, труженики сельского хозяйства, полубезработные и безработные, а также лица без определенных занятий». Как мы можем заметить, социальная дифференциация страны пошла по линии профессий [1, с. 188].

Если смотреть политику страны, то долгие отношения у КНР с США и Россией.

Отношения Америки и Китая имеют очень долгую историю. С установления дипломатических отношений между ними 1 января 1979 г. прошло более 35 лет. Однако КНР, не оглядываясь на США, выполняет контрактные обязательства с КНДР и Ираном на поставку вооружения и технологий. Вместе с этим Китай также занимает жесткую позицию в вопросе Тайваня, где страну, кстати говоря, поддерживает Россия. В экономических отношениях Китай сменяет американских производителей как на рынках АТР (Азиатско-Тихоокеанского Региона), так и на рынках самой Америки. Помимо всего перечисленного, проблемы возникают в вопросе китайской эмиграции в США. Все же, несмотря на все это, до 2019–2020 годов главной проблемой взаимоотношений между странами оставался вопрос Тайваня (сейчас этот вопрос сменился проблемой лидирующих позиций в производстве). Речь тогда шла не только о суверенитете КНР, но и в принципе о стабильности в странах АТР и мире. На данный момент никуда не исчезли вопросы энергетической безопасности. Тем не менее, не смотря на такое большое количество проблем и вопросов во взаимоотношении между странами, благодаря существующему с начала XXI в. «Стратегическому Диалогу по экономическим вопросам», обе страны регулярно встречаются и обсуждают основные проблемы [2, с. 198].

Российско-Китайские же отношения всегда вызывали неоднозначную реакцию. Внешняя политика стран основывается на взаимовыгодном партнерстве и дружбе против входящих в НАТО стран. Сейчас действующими проектами по сотрудничеству стран являются: Азиатский банк, БРИКС (группа стран по экономическому сотрудничеству следующих стран: Бразилия, Россия, Индия, Китай и ЮАР), содействие ШОС (Шанхайской организации сотрудничества). На всех саммитах Китая Россия представляется как почетный гость. КНР поддержала Российскую Федерацию во время конфликтов с Украиной. Китай также был одним из нескольких стран, которые поддержали присоединение Крыма. После распада СССР КНР признала Россию правопреемницей международных прав и обязательств СССР 24 декабря 1991 г. [2]. Принципы и направления взаимодействия между странами были отражены в «Договоре о добрососедстве, дружбе и сотрудничестве» от 16 июля 2001 г. Однако это признание и положения договора сулили Российской Федерации долги СССР. До 2015 г. Россия находилась в списках должников Китая, но в 2015 г. правительство выплатило КНР сумму в размере 28 млрд рублей.

В 2018 г. сам Владимир Владимирович Путин посетил страну 8–10 июня с целью переговоров с председателем Китая Си Цзиньпином. Владимиру Владимировичу перед встречей даже вручили «Орден Дружбы КНР». Глава Российской Федерации также поучаствовал в саммите ШОС. Помимо председателя, Путин встретился с премьером Государственного Совета КНР Ли Кэцяном. Успешность дипломатических отношений стран заключается в совпадающих или близких отношениях к определенным вопросам современного миропорядка и международным проблемам: ситуация на Украине, Корейском полуострове, Ближнем Востоке и т.д. Укрепляет это все закрепленная во все том же договоре от 16 июля 2011 г. о позиции Российской Федерации по Тайваньскому вопросу. Она заключается во мнении: «Существует лишь один Китай, неотъемлемой частью которого является Тайвань».

Важнейшей составляющей является торгово-экономическое взаимодействие стран. Россия поставляет на экспорт нефтепродукты, продукты целлюлозной промышленности и цветные металлы. Импортом же получает бытовую технику и электронику, текстиль и транспорт. С 90-х гг. XX века и до начала XXI века у России были проблемы, и страна уменьшила поставки металлургии и автомобилей. Позже благодаря аренде земель вырос экспорт промышлености леса и топлива. С 2004 г. положение страны оказалось полностью стабильно, и страна стала

закупаться у Китая. Однако сама КНР не сразу активно занялась внешней торговлей, а из-за одного закона РФ приходится закрывать глаза на нелегальные вырубки леса.

В самом Китае отсутствует ресурсная база, поэтому страна не может рассчитывать на увеличение добычи нефти, что приводит к зависимости от импорта, и тут появляется обратная сторона медали. Нефтяные компании страны, такие как «Sinopec», ищут возможности доступа к месторождениям нефти и газа за пределами страны, например, в РФ, а так же Казахстане, странах Африки и т.д. В стране 3 из 4 Специальных экономических зон (СЭЗ) – Чжухай, Шаньтоу и Шэньчжэнь находятся в провинции Гуандун. Благодаря этому провинция занимает лидирующее место на материковом Китае по производству электроники, текстиля, пищевой и фармацевтической продукции, а также в сфере производства бытовой техники. В ней находятся такие сборочные заводы брендов гигантов, как «Nissan», «Honda», «Toyota». В нефтяной и нефтехимической отрасли лидирует все тот же «Sinopec». По производству электроники лидирует – «BBK Electronics», «TCL», в сфере фармации – «Guangzhou Pharmaceutical». Все они привлекают внимание туристов со всего мира, популярными становятся командировки и поездки с целью делового туризма, ведь товары с пометкой «Сделано в Китае» сейчас можно встретить по всему миру, практически все знают об этой стране и хотят ее увидеть. Ключевым экспортным рынком остаются США [2, с. 264; 3, с. 240].

За сравнительно небольшой отрезок времени страна достигла в области туризма значительных достижений. Она буквально превратилась из страны, в которую поток туристов практически отсутствовал до 1978 г., в одного из мировых туристических лидеров. Для этого при Госсовете была создана руководящая группа и государственное управление по делам туризма. Пройдясь по истории, мы увидим, что впервые туристские организации были созданы для приема китайцев, проживающих за границей. С этой целью в марте 1951 г. было создано целое Туристское бюро по обслуживанию зарубежных китайцев, называемых «хуацао» (так называли китайцев, проживающих за границей). В 1954 г. же в Пекине было создано «Международное бюро путешествий КНР», главной задачей которого было обслуживание уже иностранных туристов и политических программ, причем при этом не учитывались показатели прибыльности и убыточности. Его филиалы появились во всех административных центрах, а также в других странах: Токио, Лондоне и т.д. После 1980 г. было создано «Молодежное бюро туризма», оно стало уже третьей крупномасштабной туристской организацией. Все они дали толчок развитию туризма, туристических агентств, фирм и компаний [5, с. 166; 6, с. 110].

В начале 2000-х гг. граждане КНР совершали всего 10,5 млн путешествий, однако уже в 2017 г. число таких путешествий выросло до 145 млн, это на целых 1380% больше. Меньше чем за 20 лет рынок международного туризма КНР достиг наивысших позиций в мире, опередив даже Америку. По данным ВТО (Всемирной Торговой Организации), по миру путешествует только 7% китайцев, это всего 99 млн человек при населении Китая в количестве около 1,4 млрд человек. При таком развитии к 2030 г. число туристов из Китая заметно вырастет. Это означает, что «Китайский рынок международного туризма» будет составлять почти четверть всего мирового рынка. Уже сейчас туристические агентства и ведомства стран стараются завлечь туристов Китая. Отели и руководство обязали туроператоров предоставлять информацию о достопримечательностях на двух диалектах китайского языка: кантонском и мандаринском. Граждане Китая очень ценят свое время и предпочитают путешествовать эффективно. Они экономят на еде, жилье и транспорте, но зато любят шоппинг. Непосредственно в стране они больше всего интересуются ее искусством и культурой, стараются посетить как столицы, так и небольшие города, потому все туристские продукты адаптируются под китайский рынок и культуру.

Туризм в Китае неуклонно дорожает, а связано это с укреплением национальной валюты страны – юанем, а наряду с этим и повышением качества туристской индустрии. Правда, при всем этом в последние годы растет выездной туризм, а значит и туристские расходы. Однозначно можно сказать, что самый большой рост расходов пришелся на время финансовых кризисов в странах АТР (в размере 227%, во время 1976 и 1997 гг.). Большую долю въезжающих в страну раньше составляли «хуацао», еще в 1998 г. их число равнялось 72%. Въезжающими КНР считала и своих граждан, возвращающихся их командировок и деловых поездок. В основном из Гонконга и Макао, а количество их было настолько велико, что если бы их не учитывали тогда, то свое место Китай точно потерял бы. В категории реальных иностранцев больше всего туристов из Японии, далее граждане РФ, однако еще в 1990-х гг. они были на 1 месте. Далее идут США, Южная Корея, Сингапур и другие страны АТР. Из европейских стран лидирует Великобритания. Сами китайцы чаще всего отправляются в первую очередь в Гонконг и Макао, затем уже в Таиланд, Сингапур, Японию и Южную Корею [4, с. 366; 6, с. 139].

В последние несколько лет в стране стремительными темпами развивается инфраструктура туризма. Посмотрим, к примеру, транспорт. Развитая транспортная инфраструктура в туризме является генератором экономической активности территории. В стране насчитывается множество активных авиалиний: «Более 900 линий внутренних авиаперевозок, более 100 международных авиалиний и около 25 региональных». Наибольшей плотностью отличаются Пекин, Шанхай и Гуанчжоу. Пекин и вовсе как столица страны является узловым пунктом в сети международных авиаперевозок. Железнодорожных перевозок также множество, причем обслуживаются их как внутренние службы, так и международные. Их подразделяют на следующие виды: скоростные и скорые, туристические, экспрессы и т.д. На территории много дорог 1 и 2 классов, а во многих туристических городах проложено множество скоростных дорог, что значительно сокращает время пребывания в транспорте во время междугороднего туризма.

Помимо туризма важной составляющей в туристском бизнесе является гостиничное хозяйство. Причем хорошо оно влияет не только на экономику туризма, но и на экономику всей страны. Все благодаря тому, что в стране с огромным количеством трудовых ресурсов именно гостиничный бизнес создает большое количество рабочих мест. Еще в VII–VIII вв. гостиницы Китая отличались удачным расположением и высоким уровнем обслуживания. Сегодня же в стране насчитывается более 800 звездочных отелей. Помимо обычных и стандартных отелей, в КНР представлены транснациональные гостиничные цепи отелей, такие как Хилтон и Шератон.

Важным экономическим гигантом является Гонконг. Это крупнейший порт, а так же промышленный, финансовый и внешнеторговый центр, город – звезда в АТР. Такой динамичный, процветающий, многогранный и многонациональный город с 1 июля 1997 г. был объявлен «Особым административным районом КНР». Секрет в его высокоразвитой рыночной экономике с низким налогообложением. У города даже есть своя валюта – гонконгский доллар. Согласно «Индексу Экономической Свободы, Гонконг обладает самой высокой в мире степенью экономической свободы с момента создания самого индекса в 1995 г.

Не отстает от него и Макао. С 1999 г. город, по сути, является опорой экономики, в том числе и экономики туризма. Макао является полноправным членом ВТО, и, хоть он и сильно пострадал от финансовых кризисов стран АТР, его экономика каждый год стабильно росла более чем на 10%. Большая часть экономики туризма и города в целом ориентирована на азартные игры, которые с XIX в. были легализованы. Каждый день кто-то здесь теряет состояние, а кто-то его поднимает. Количество посетителей выросло после открытия сети казино-отелей. Помимо этого, Макао это также крупный оффшорный финансовый центр, так называемая «налоговая гавань и свободный порт без режимов валютного контроля».

В области активного туризма в КНР выделяют несколько провинций.

Провинция Хэйлузцян славится лыжным спортом. Из 360 дней 120–140 дней можно заниматься активными зимними видами спорта и отдыха: лыжи, сноуборды и тд. Красивые горы, леса и луга, мокрый грунт создают прекрасные условия для красивого активного зимнего отдыха. В провинции Цинхай находятся «ключи» к подъему экономики и туризма, так как здесь есть и известный ламаистский храм Тарсы, и мечеть Дунгуаньдансы, и остров птиц на озере Цинхайку, и самое крупное водохранилище Китая – Лунъянся, и рай для альпинистов – горы Анимацин и Жиюе [6].

С точки зрения поддержки нынешней экономики, так сказать экономики благородных металлов, выделяются провинцию Сычуань, она издавна славится богатством золота и серебра. А с точки зрения вклада в будущее экономики выделяют провинцию Цзилинь, в ней расположена известная Чанчуньская киноиндустрия, Цзилинский университет, Чанчуньский университет и Чанчуньский институт точной оптической аппаратуры. Также Чанчунь является городом автомобилестроения, тут находится известная гостиница Шангрила, которая представляет собой ряд пятизвездочных отелей [6].

С точки зрения потенциала в развитии выделяют провинцию Шэньси – внутриконтинентальная провинция, ее называют ворота на Северо-Запад Китая, ведь это целый транспортный узел, соединяющий 4 части КНР: Северо-Запад, Юго-Запад, Восток и Центральный Китай. Это то место, где можно хорошо развернуться в области экономического и делового туризма. Упоминания заслуживает Синьцзян-Уйгурский автономный район. Синьцзян занимает 1 место по площади в стране, но туризм здесь практически не развит, а ведь в древности по его территории проходил Великий Шелковый Путь [6].

Подводя итог, можно с уверенностью сказать, что за последние годы приток туристов вырос в 10 раз и Китай сегодня – это экономически развитое и сильное государство, входящее в топ 10 стран по количеству туристов, хотя до этого страна была одной из самых закрытых. На данный момент, несмотря на все проблемы, продолжается развитие всех сфер деятельности, а особенно сферы туризма. Пометку «Сделано в Китае» сейчас можно встретить по всему миру, но страна на этом не останавливается. Экономика туризма укрепляется там, где уже сильна, и зарождается там, где ее нет. КНР продолжает работу по привлечению туристов, вносятся новые проекты и реформы. К примеру, большая работа идет в вопросах визового режима.

Литература

1. Мироненко Н.С. Страноведение: Теория и методы: учебное пособие. – М.: Аспект Пресс, 2001. – 342 с.

2. Папирян Г.А. Международные экономические отношения: Экономика туризма. – М.: Финансы и статистика, 1999. – 389 с.

3. Вольский В.В. Социально-экономическая география зарубежного мира. – 2-е изд. – М.: Дрофа, 2003. – 391 с.

4. Косолапов А.Б., Руденко Л.Л. Туристическое страноведение. Часть 2. Азия. – 443 с.

5. Окладникова Е.А. Международный туризм. География туристских ресурсов мира: учебное пособие. – М.: Омега-Л, 2003. – 386 с.

6. Холловей Дж. Кристофер Туристический бизнес. Дейл Тейлор. – К.: Знания, 2007. – 673 с.

7. China National Tourist Office. – Режим доступа: http://www/cnto.org

8. China National Tourist Administration. – Режим доступа: http://www.cnta.com.cn/

МЕСТНЫЙ БЮДЖЕТ: ОСНОВЫ ФОРМИРОВАНИЯ И УСЛОВИЯ СБАЛАНСИРОВАННОСТИ

К.С. Комарова
Национальный исследовательский Нижегородский государственный
университет им. Н.И. Лобачевского, Арзамасский филиал ННГУ, магистрант
Россия, Нижегородская обл., г. Арзамас; e-mail: kimarova_ksu96@mail.ru
Научный руководитель: Люшина Э.Ю., к.эк.н., доцент, Ella65@mail.ru

В статье охарактеризованы нормативно-правовые основы формирования местного бюджета. Показан уровень нормативно-правовых актов, используемых органами местного самоуправления при составлении местного бюджета. Изложены условия сбалансированности местного бюджета.

Ключевые слова: местный бюджет; сбалансированность; территория; развитие; трансферт; налог; доход; расход; формирование.

Средства местного бюджета, как часть экономической основы местного самоуправления, определяют возможность реализации стратегических планов социально-экономического развития муниципального образования. В краткосрочном периоде местный бюджет предназначен для исполнения расходных обязательств муниципального образования.

Местные бюджеты формируются в соответствии с бюджетной классификацией РФ. В местном бюджете предусмотрено раздельное планирование:

– средств, которые идут на исполнение расходных обязательств муниципалитетов по реализации полномочий местной власти вопросов местного значения;

– расходных обязательств муниципальных образований, которые исполняются за счет субвенций из других бюджетов бюджетной системы страны для реализации некоторых государственных полномочий.

Процесс формирования местных бюджетов и их исполнение основано на нормативно-правовых актах федерального, регионального и муниципального уровней. К ним относятся Конституция РФ, Бюджетный кодекс РФ, Налоговый кодекс РФ и 131-ФЗ «Об общих принципах организации местного самоуправления в Российской Федерации».

В статье 132 пункта 1 главы 8 Конституции РФ указано, что именно ОМСУ управляют муниципальной собственностью, формируют, утверждают и исполняют расходы по местному бюджету, устанавливают местные налоги и сборы. В статье 132 пункта 2 Конституции РФ прописаны возможности наделения ОМСУ отдельными государственными полномочиями с передачей необходимых для их осуществления материальных и финансовых средств и необходимость компенсировать им дополнительные расходы, возникшие в результате решений, принятых органами госвласти.

В статье 9 главы 2 Бюджетного кодекса РФ изложены бюджетные полномочия ОМСУ:

– установление порядка составления и рассмотрения проекта местного бюджета;

– составление и рассмотрение проекта местного бюджета;

– установление и исполнение расходных обязательств муниципального образования;

– определение порядка предоставления и организация самого предоставления межбюджетных трансфертов из местных бюджетов;

– осуществление муниципальных заимствований, управления муниципальным долгом и др.

Согласно статье 15 главы 3 данного кодекса местные бюджеты предназначены для исполнения расходных обязательств муниципального образования. Также в Бюджетным кодексе РФ определены полномочия ОМСУ по расчету доходной части местного бюджета.

Отдельное внимание в Бюджетном кодексе РФ уделено муниципальному бюджету. Так, статья 61.1 главы 9 раскрывает правовую основу расчета налоговых доходов бюджетов муниципальных районов, а статья 63 указывает на реализацию полномочий ОМСУ муниципального района по установлению нормативов отчислений от федеральных, региональных и местных налогов и сборов в свои бюджеты. Правила определения расходов бюджетов изложены в главе 10 БК РФ.

Правовую основу межбюджетных отношений раскрывает глава 16 БК РФ. В статье 138 БК РФ расписаны условия предоставления дотаций на выравнивание бюджетной обеспеченности муниципальных районов. В статье 142.3 данного кодекса установлен порядок предоставления субсидий из бюджетов городских, сельских поселений бюджетам муниципальных районов на решение вопросов местного значения межмуниципального характера.

Налоговый кодекс РФ предусматривает:

– перечень местных налогов и сборов (ст.15 НК РФ);

– полномочия представительных органов муниципальной власти по установлению налогов и сборов;

– специальные налоговые режимы для предпринимательства (ст.12 НК РФ).

Федеральный закон № 131-ФЗ от 06.10.2003 года «Об общих принципах организации местного самоуправления в Российской Федерации» учреждает ряд дополнительных прав и полномочий – право на муниципальный заказ, ведение внешнеэкономической деятельности, самостоятельное использование профицита и свободных

переходящих остатков местного бюджета, создание целевых внебюджетных фондов. Законом определены дополнительные доходы, которые могут пополнить местный бюджет – штрафы, отчисления от федеральных и региональных налогов, плата за пользование природными ресурсами, поступления от приватизации и сдачи в аренду муниципальной собственности, части прибыли муниципальных предприятий, а также различные виды перечислений из бюджетов других уровней.

В ст.152 главы 8 ФЗ №131 разъясняется действие по созданию консолидированного бюджета муниципального района, который состоит из бюджета муниципального района и свода бюджетов городских и сельских поселений, входящих в его состав (без учета межбюджетных трансфертов). В состав бюджета городского и сельского поселения входят доходы и расходы отдельных населенных пунктов, не являющихся муниципальными образованиями. В этом случае бюджет городского и сельского поселения составляется в виде сметы.

Разработка областного бюджета основана на следующих нормативно-правовым актах:

1. Закон Нижегородской области от 6 декабря 2011 года №177-З «О межбюджетных отношениях в Нижегородской области».

2. Закон Нижегородской области от 22 декабря 2017 года №173-З «Об областном бюджете на 2018 год и на плановый период 2019 и 2020 годов».

К нормативно-правовым актам, принимаемым системой местного самоуправления при подготовке бюджета, относятся:

1. Устав муниципального образования.

2. Положение о бюджетном процессе муниципального образования.

3. Правовые акты представительного органа власти и главы муниципального образования.

4. Решение о бюджете муниципального образования на предстоящий финансовый год. Данный документ содержит детальное описание доходов и расходов бюджета муниципального образования в предстоящем году, включая средства на погашение обязательств по муниципальным займам. Роспись доходов и расходов осуществляется в соответствии с Приказом Минфина РФ «О бюджетной классификации» РФ и субъекта РФ.

Основной задачей ОМСУ при составлении местного бюджета является обеспечение его сбалансированности. Задача сбалансированности местного бюджета реализуется муниципальными органами власти по всей цепочке от формирования бюджета, его утверждения и исполнения до контроля бюджетных расходов. Процесс сбалансированности местного бюджета основан на реализации ОМСУ следующих функций:

1) формирование денежных фондов, которые являются финансовым обеспечением деятельности местных органов власти;

2) распределение и использование фондов между сферами местной экономики;

3) контроль финансово-хозяйственную деятельность предприятий, учреждений, подведомственным органам местной власти [2].

Кроме того, сбалансированность местных бюджетов обеспечивается через систему межбюджетных отношений.

Межбюджетные отношения в РФ можно коротко охарактеризовать как процесс оказания финансовой помощи. Так, из федерального бюджета субъекту РФ предоставляются дотации и субвенции на выравнивание уровня минимальной бюджетной обеспеченности исходя из нормативов финансовых затрат на предоставление государственных услуг, обеспечивающих минимальные социальные стандарты. Соответственно, из бюджета субъекта РФ предоставляется финансовая помощь местным бюджетам в виде:

– финансовой помощи на выравнивание уровней минимальной бюджетной обеспеченности муниципальных образований с целью обеспечения государственных минимальных специальных стандартов [4];

– субвенций на финансирование отдельных целевых расходов;

– ссуд на покрытие временных кассовых разрывов, возникающих при использовании средств местных бюджетов [3].

Вопросы управления межбюджетными отношениями в РФ находятся в состоянии постоянного совершенствования и реформирования. Смена правил управления, уточнение бюджетного законодательства приводит к тому, что оптимальная модель взаимодействия всех уровней управления межбюджетными отношениями в системе бюджетных полномочий пока не найдена. Это означает, что качество жизни населения нашей страны во многом зависит от профессиональных знаний и умений участников бюджетных отношений.

Таким образом, являясь главным средством мобилизации и распределения финансовых средств, находящихся в распоряжении органов местной власти, бюджет способен обеспечить высокий уровень социально-экономического развития муниципальных образований, что в конечном итоге отразится на росте благосостояния населения. Кроме того, сбалансированность местного бюджета отражает качество управления муниципальными финансами.

Литература

1. Бюджетный кодекс Российской Федерации: Федеральный закон РФ от 31.07.1998 №145-ФЗ (ред. от 31.07.2020) // Доступ из справ.-правовой системы «Консультант Плюс».

2. Киселева О.В., Рахманина А.В. Местный бюджет как финансовая основа местного самоуправления: тенденции в формировании, проблемы и перспективы роста самостоятельности // Актуальная наука. – 2019. – №12 (29). – С. 21–28.

3. Люшина Э.Ю., Матвеева К.А. Бюджетные отношения в системе формирования бюджетов муниципальных районов // Инновационные технологии управления: сборник статей по материалам V Всероссийской научно-практической конференции / Нижегородский государственный педагогический университет имени Козьмы Минина (Нижний Новгород). – 2018. – С. 182–184.

4. Люшина Э.Ю. Формирование бюджетной обеспеченности муниципальных образований на основе реструктуризации муниципально-территориального устройства // Государство и бизнес. Экосистема цифровой экономики: сборник статей по материалам XI Международной научно-практической конференции / Северо-Западный институт управления РАНХиГС при Президенте РФ. – 2019. – С. 138–142.

ОСОБЕННОСТИ БАНКРОТСТВА МУНИЦИПАЛЬНЫХ ПРЕДПРИЯТИЙ

О.А. Куликова

Национальный исследовательский Нижегородский государственный университет им. Н. И. Лобачевского, Арзамасский филиал ННГУ, студент

Россия, Нижегородская обл., г. Арзамас; e-mail: shebneva-olya@mail.ru

Научный руководитель: Тихонова Е.О., к.эк.н., доцент, jteh@mail.ru

В статье рассматриваются особенности несостоятельности (банкротства) муниципальных предприятий. Представлено описание кризисных периодов в деятельности МУП и основных этапов процедуры банкротства.

Ключевые слова: муниципальное предприятие; несостоятельность; банкротство; кризис; неплатежеспособность; долговые обязательства.

В соответствии с Гражданским кодексом Российской Федерации одним из видов организаций являются бюджетные унитарные предприятия. Их создают государственные органы или муниципалитеты и в зависимости от статуса собственников имущества называют ГУП или МУП, соответственно государственные или муниципальные унитарные предприятия.

Для таких предприятий характерны следующие особенности [6, с. 116]:

– учредителями могут являться Российская Федерация, ее субъекты, а также муниципалитеты;

– утверждение Устава предприятий осуществляется соответствующими органами РФ, ее субъектами, либо муниципалитетами;

– предприятия не имеют право собственника на имущество, передаваемое учредителями. Оно может быть использовано только на правах оперативного управления или хозяйственного ведения;

– по собственным невыплаченным долгам такие предприятия отвечают всем своим имуществом и не должны отвечать по долговым обязательствам владельца передаваемого им имущества;

– ликвидация муниципальных предприятий осуществляется в результате принятия их учредителей соответствующих решений.

В результате наступления кризисного финансового состояния муниципального предприятия может возникнуть ситуация банкротства, при которой оно проходит по пути от эпизодической до устойчивой неспособности удовлетворять кредиторские требования [4].

При этом важно подчеркнуть, что в развитии любой системы кризис – это неизбежный процесс, поэтому данное обстоятельство всегда необходимо принимать во внимание, особенно банковским учреждениям, решающим вопросы о выдаче кредитов успешному на первый взгляд предприятию.

Говоря о возможных причинах банкротства предприятий в Российской Федерации, Л.Л. Орехова и Я.В. Зинченко отмечают следующие три периода развития кризиса [3, с. 110]: предкризисный период (латентный кризис), острый и хронический (острый непреодолимый) кризис, в составе которых, в свою очередь, выделяются следующие этапы: кризис стратегии, структурный кризис, кризис ликвидности, временная неплатежеспособность предприятия, этап неплатежеспособности, несостоятельность, банкротство. Наглядно данные этапы показаны на рисунке 1.

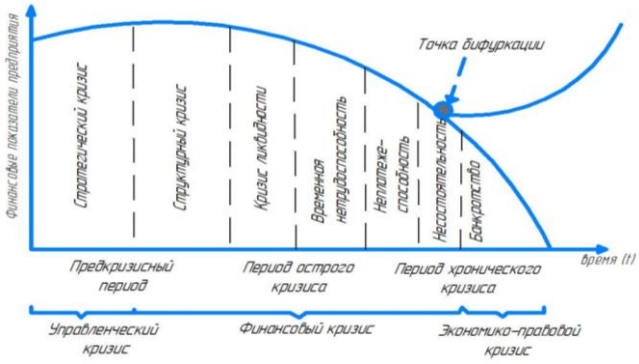

Рис. 1. Кризисные периоды на предприятии

Для первого, предкризисного периода является характерным отсутствие четко структурированной системы стратегического управления на предприятии. При этом в данный период происходит сокращение масштабов деятельности предприятия, снижение прибыли, уменьшение доли рынка, численности работников и т.д.

На основе анализа финансовой отчетности предприятия можно обнаружить кризис ликвидности, характеризующий начало периода острого кризиса. Для кризиса ликвидности всегда характерна неплатежеспособность. Она может носить временный характер, когда ее причиной становится недостаток или отсутствие денежных средств для расчетов с кредиторами из-за неполного возвращения дебиторской задолженности. Также неплатежеспособность может быть хронической, когда погасить свои срочные обязательства из-за недостатка имущества в активах предприятие не в состоянии.

В период острого непреодолимого или хронического кризиса ликвидных собственных внутренних ресурсов у предприятия уже нет, и оно нуждается во внешних источниках финансирования для восстановления своей платежеспособности [5, с. 113]. В данной ситуации выходом может стать рефинансирование задолженности, но это, в свою очередь, повлечет за собой увеличение объемов рисковых активов и сокращение достаточности собственного капитала.

Хроническая неплатежеспособность сменяется периодом абсолютной неплатежеспособности (несостоятельности), что приводит к определенному кризису развития, когда предприятие либо преодолевает имеющиеся сложности и далее продолжает развиваться, либо переходит к этапу банкротства, при котором запускаются процедуры экономико-правового регулирования несостоятельности.

В соответствии со статьей 65 ГК РФ введение процедур банкротства возможно по отношению практически любых юридических лиц, за исключением политических партий, религиозных организаций и казенных учреждений или предприятий [1]. Таким образом, допущение банкротства государственных и муниципальных предприятий возможно лишь тогда, когда они не являются казенными. К последним относятся предприятия и учреждения, которые создаются на базе федерального имущества с правом оперативного управления им.

Описание процедуры банкротства представлено в федеральном законе «О несостоятельности (банкротстве)» [2]. Также отдельные нормы рассматриваются в ГК РФ. В соответствии законом о банкротстве при установлении неплатежеспособности предприятия на стадии ликвидации делается обращение о несостоятельности арбитражный суд.

Процедура банкротства муниципального предприятия сходна с аналогичной процедурой для других юридических лиц, однако при этом имеет некоторые особенности, обусловленные статусом предприятий.

Инициация дела о несостоятельности может осуществляться как самим предприятием, его должниками, так и специально уполномоченными органами (налоговой и пр.).

Если несостоятельность инициируется предприятием, то такое решение принимает руководитель или собственник в случае унитарного предприятия. Чаще всего собственником принимается решение о ликвидации, а в ходе данного процесса выявляется его несостоятельность. Это влечет за собой необходимость подготовки и подачи заявления о банкротстве руководителем МУП или ликвидирующей комиссии.

Существуют законодательно установленные основания для осуществления банкротства муниципального предприятия. Его несостоятельность, как правило, представляет собой основную причину банкротства. В данном случае понятие несостоятельности предполагает неспособность предприятия полностью удовлетворять требования всех своих кредиторов.

Когда выявляется такая неспособности, кредиторы МУП обращаются в суд с просьбой о признании предприятия банкротом, то есть ликвидация осуществляется принудительным образом.

Дела о банкротстве рассматриваются в арбитражных судах. При этом можно выделить следующие этапы процедуры признания предприятия несостоятельным.

Предъявление письменного заявления в арбитраж от представителя кредитора (должника) с указанием данных подлежащего банкротству юридического лица, информация о долгах, обоснования невозможности исполнить обязательства и пр. Все необходимые документы и подтверждение уплаты госпошлины прикладываются к заявлению.

При соответствии заявления всем законодательно установленным требованиям его принимают к производству, далее происходит определение кандидатуры арбитражного управляющего.

К муниципальным предприятиям в ходе рассмотрения дела о банкротстве могут быть применены процедуры наблюдения, финансового оздоровления, внешнего управления, конкурсного производства, мирового соглашения.

Если эффект от оздоровительных процедур не был достигнут, предприятие признается судом несостоятельным и происходит ликвидация.

Иногда решение о необходимости ликвидации предприятия может приниматься арбитражем сразу. На основании вступившего в силу акта в ЕГРЮЛ вносится запись о прекращении деятельности муниципального предприятия.

Существуют законодательно установленные критерии неспособности предприятия исполнить свои обязательства. Должны быть выявлены признаки несостоятельности, учитываться размер и срок неисполнения обязательств. Если по исполнению существующих требований допущена просрочка более, чем на три месяца,

является, очевидно невозможность выплаты по обязательным платежам, договорам, сделкам и т.д. Чтобы юридическое лицо было признано несостоятельным, сумма долгов должны быть не менее 300 тысяч рублей, включая всю задолженности по различным видам обязательств и взносов в бюджет.

При введении любой из процедур банкротства для муниципального предприятия существуют определенные последствия. При вынесении судом решения о несостоятельности имеет место введение конкурсного производства. Все органы управления муниципальным предприятием с этого момента завершают осуществление своих полномочий. В дальнейшем оценивается имущество предприятия, происходит выплата долгов кредиторам, прекращение деятельности юридического лица. В налоговую инстанцию передаются данные о завершении конкурсного производства, на основании которых в реестр вносится запись о ликвидации предприятия. Именно с этого момента его существование можно считать завершенным.

Таким образом, существует разница между категориями банкротства и несостоятельности муниципального предприятия. Первая категория представляет собой отказ предприятия платить по долговым обязательствам из-за отсутствия средств, разорение, то есть является категорией юридической. Несостоятельность же – это экономическая категория, которая имеет место, когда предприятие оказывается в финансовом положении, не позволяющем самостоятельно восстановить свою платежеспособность и выполнять долговые обязательства в течение нормативно установленных сроков.

Как и любые другие предприятия, муниципальные могут подвергаться процедуре банкротства. Это осуществляется по правилам, общих для всех юридических лиц, но с определенными нюансами в силу их статуса.

Литература

1. Гражданский кодекс Российской Федерации (часть первая): Федеральный закон РФ от 30.11.1994 г. №51-ФЗ (ред. от 31.07.2020) // Доступ из справ.-правовой системы «Консультант Плюс».

2. О несостоятельности (банкротстве): Федеральный закон от 26.10.2002 г. №127-ФЗ (ред. от 31.07.2020) (с изм. и доп., вступ. в силу с 01.10.2020) // Доступ из справ.-правовой системы «Консультант Плюс».

3. Зинченко Я.В., Орехова, Л.Л. Причины банкротства предприятий в РФ // Молодой исследователь Дона. – 2017. – №1 (4). – С. 110–114.

4. Люшина Э.Ю., Рязанова В.А., Тихонова Е.О. Методы отбора эффективных программ комплексного развития территорий // Казанская наука. – 2017. – №11. – С. 51–54.

5. Окружко О.А., Орловцева О.М. Инструменты стратегического управления компанией // Развитие управленческих и информационных технологий, их роль в региональной экономике: материалы II Международной открытой научно-практической конференции. – Калуга, 2016. – С. 54–61.

6. Финансы и кредит: учебник / под ред. Л.А. Дробозиной. – СПб.: Питер, 2018. – 529 с.

ОСОБЕННОСТИ ПОДДЕРЖКИ И РАЗВИТИЯ МОНОГОРОДОВ

Е.А. Курчева

Национальный исследовательский Нижегородский государственный университет им. Н.И. Лобачевского, Арзамасский филиал ННГУ, магистрант

Россия, Нижегородская обл., г. Арзамас; e-mail: emaklashina@yandex.ru

Научный руководитель: Люшина Э.Ю., к.эк.н., доцент, Ella65@mail.ru

В статье проанализированы меры поддержки развития моногородов в современной России. Выявлены проблемы снижения эффективности функционирования территорий опережающего социально-экономического развития.

Ключевые слова: моногород; развитие; опережение; территория; экономика; поддержка; фонд; эффективность; проблема.

Моногород в России – это населенные пункты, экономическая деятельность которых сильно зависит от единственного крупного предприятия, которое называют «градообразующим». Такая зависимость создает много рисков для экономического и социального развития города. Выделяют 3 категории моногородов в зависимости от сложившейся в них социально-экономической ситуации:

– первая категория, города с наиболее сложным социально-экономическим положением (94 населенных пункта);

– вторая категория, населенные пункты, с вероятностью ухудшения социально-экономической ситуации (154 населенных пункта);

– третья категория моногородов, населенные пункты со стабильной социально-экономическая ситуацией (71 населенный пункт) [2].

Сейчас в России зарегистрировано 319 моногородов, они расположены на территории 61 российского региона. Больше всего моногородов в Кемеровской (24), Свердловской (17) и Челябинской (16) областях. В данный список также входит 11 городов и 2 поселка в Нижегородской области [2].

Организация хозяйственного уклада моногорода явление, распространенное во всем мире. Особенно интенсивно моногорода развивались, когда страны проходили й период индустриализации, осваивали значительные объемы полезных ископаемых. Развитие моногородов сталкивается с определённым кругом проблем, причем

не только в России, но и в США, Канаде, Швеции, Норвегии. Для федеральных правительств разных стран моногорода становятся постоянной темой региональной политики на протяжении нескольких десятилетий.

Концепция развития моногородов связывается с актуальными вопросами экономической политики страны, в основном, это вопрос структурной перестройки экономики, проведения новой промышленной, структурно-инвестиционной политики страны. Относительно России, тема моногородов стала присутствовать в федеральной политике после острой фазы мирового кризиса в 2008–2009 годах.

Российская модель поддержки и развития моногородов осуществляется путем реализации двух подходов. С одной стороны, используется опыт Западной Европы и США, где делается акцент на поиске оптимальной модели управления «сжимающимся» городом, где реализуется принцип «умного» сокращения, осуществляется оценка социальных последствий и необходимых социальных стандартов в условиях управляемого сжатия. В противоположность данному подходу используется опыт КНР, где проблемы моногородов решаются в рамках долгосрочных программ «промышленного возрождения» крупных промышленных регионов. Регионы объединяют несколько провинций, где осуществляется модернизация, как градообразующих предприятий, так и самих городов – центров промышленных территорий.

Экономическая концепция в области развития моногородов, используемая в российской производственной системе направлена на оптимизацию отношений малых предприятий с градообразующим предприятием. В краткосрочном периоде это обеспечивается за счет повышения занятости путем создания современных рабочих мест в малом бизнесе, организацию общественных работ. В среднесрочном периоде реализация отношений малого бизнеса с градообразующим предприятием приведет к снижению роли последнего.

Негативными факторами, которые мешают развитию моногородов, являются низкий уровень социальной дифференциации видов трудовой деятельности, низкий уровень социокультурной мобильности, низкая инновационная активность местного населения, которая обусловлена отсутствием условий для реализации. Так, сильное сокращение численности населения Дальнего Востока России, деградация моногородов, в которых основная часть трудоспособного населения, занята на одном, градообразующем предприятии или в одной отрасли – эти проблемы стоят перед государством в течение долгого времени. В основном, отток населения связан с кризисом градообразующих предприятий, обусловлен низкой конкурентоспособностью продукции, высоким износом производственного оборудования, ростом издержек. Отток населения приводит к нехватке квалифицированных работников градообразующих предприятий. В конечном итоге, сложившаяся экономическая ситуация приводит к снижению спроса и цен на продукцию градообразующих предприятий, наступает спад производства и назревает кризис отношений с собственными работниками и с контрагентами. Монопрофильность градообразующих предприятий в период кризиса делает города беззащитными, а если учесть что кризис может иметь затяжной характер, то незанятость населения приводит к социально-неблагоприятным явлениям.

Данные проблемы необходимо решать путем внесения корректив в региональную политику кризисных территорий региона. В части дальнейшего развития моногородов Правительством РФ были выбраны следующие инструменты – введение использования специальных правовых режимов для ведения бизнеса на данных территориальных образованиях, льготные условия налогообложения, увеличение инвестиций в развитие данных территорий и отраслей, а также постоянный и полный контроль их использования. Таким образом, в России стали создаваться экономические зоны – территории опережающего социально-экономического развития (ТОСЭР). На данных территориях устанавливается специальный режим для организации и ведения бизнеса с облегченными условиями, а также с определенной инфраструктурой, необходимой для ведения бизнеса. ТОСЭР созданы на тех территориях, где необходима поддержка государства, существует недостаток инвестиций и необходимо формирование благоприятных условий для их привлечения, для обеспечения экономического развития и улучшения социальных условий жизни населения [1].

При образовании ТОСЭР необходимо учитывать ряд признаков потенциала территории к развитию. Один из них – близость к уникальным ресурсам. Большинство территорий опережающего социально-экономического развития, которые создаются в моногородах, располагают такими ресурсами. Другим признаком является тенденция укрупнения городов. Агломерации достигают конкурентоспособности именно за счет качественного человеческого капитала. Анализ изменения численности в российских городах подтверждает данную тенденцию. Поэтому необходимо наличие университетов, научных лабораторий на данных территориях.

В настоящее время в России создано 90 территорий опережающего социально-экономического развития. Из них 3 ТОСЭР создано в Нижегородской области – в городе Сарове, в поселке Решетиха Володарского района и в городе Володарске [5].

Территория опережающего социально-экономического развития «Саров» образована в 2017 году. В настоящее время насчитывается пять резидентов компаний малого и среднего бизнеса, осуществляющих деятельность на территории опережающего социально-экономического развития. Ожидается, что общая сумма инвестиций превысит 115 млн руб., а количество рабочих мест вырастет до 162. В настоящее время в России ведется работа по расширению границ территории опережающего социально-экономического развития и увеличению количества видов экономической деятельности, разрешенных в границах территории опережающего социально-экономического развития [3].

Для эффективного развития территории опережающего социально-экономического развития необходимо осуществлять постоянный мониторинг за деятельностью данных территорий, путем проведения оценки факторов

экономического развития ТОСЭР с учетом этапов из развития. В начале производственной фазы важно количество резидентов, начатых инвестиционных проектов и динамика занятости. Затем, по мере развертывания проекта, ключевыми показателями могут стать накопленный объем инвестиций, темпы роста доходов.

Для создания эффективной территории опережающего социально-экономического развития в моногороде необходим тщательных выбор видов экономической деятельности, которые способны стать точками роста на основе кластерного подхода, где приоритет отдается диверсификации, основанной на создании благоприятного инвестиционного климата для бизнеса, предоставления налоговых льгот, создание условий для притока инноваторов.

Кроме того, присутствует и ряд проблем, связанных с ведением бизнеса на территориях опережающего социально-экономического развития:

– льготные условия для организации и ведения бизнеса для резидентов ТОСЭР создают большие преимущества, в том числе конкурентные перед предприятиями данного региона или отрасли, а также и градообразующими;

– слабый контроль местными органами власти над движением рабочей силы на данных территориях; требуется усиление контроля с предоставлением преимуществ в трудоустройстве работникам данных территорий изменит ситуацию с занятостью;

– в части налогообложения определен небольшой льготный налоговый период, который распространяется, в основном, на проектно-сметные и строительные работы, а на момент начала деятельности предприятия он заканчивается;

– проблема большой зависимости от федерального центра, что не стимулирует организацию территорий опережающего социально-экономического развития к распространению своего положительного опыта и получению социально-экономического эффекта на территорию региона, отрасли [4].

Для привлечения инвесторов-резидентов существуют проблемы, связанные с отсутствием качественной коммунальной и транспортной инфраструктуры на территории моногородов. Для решения данной задачи необходим пересмотр системы формирования региональных и местных бюджетов для предоставления им большего объема средств для решения стратегических задач ТОСЭР. Необходим централизованный контроль использования бюджетного финансирования. В настоящее время отсутствует публичный постоянный мониторинг работы уже запущенных проектов ТОСЭР с целью дальнейшей поддержки успешных и возможного отсева неуспешных.

Одной из особенностей финансирования развития моногородов в РФ является учреждение в 2014 году Внешэкономбанком Фонда развития моногородов. Фонд может использовать бюджетные средства, в частности, на формирование условий для создания рабочих мест, не связанных с работой градообразующих организаций, на развитие городской среды и поддержку инвестпроектов в моногородах, где возникла чрезвычайная ситуация. В дополнение к существующим программам с марта 2020 года Фонд развития моногородов станет финансировать концессионные проекты, выдавать займы лизинговым компаниям, софинансировать строительство и реконструкцию объектов социальной инфраструктуры в моногородах. Расширение деятельности Фонда стало возможным после внесения изменения в Постановление Правительства №1186 «О предоставлении из федерального бюджета субсидии некоммерческой организации “Фонд развития моногородов”».

Таким образом, реализация подходов развития моногородов на основе ТОЭР и финансовая поддержка Фонда развития моногородов содействует комплексному развитию городской экономики, которое заключается не только в развитии крупных предприятий и инфраструктуры, но и поддержки развития предпринимательства, обновления городского транспорта, модернизации коммунальной инфраструктуры. В перспективе можно ожидать ускорения экономического развития моногородов, роста занятости, инвестиционной привлекательности территории и улучшения качества жизни населения.

Литература

1. О территориях опережающего социально-экономического развития в Российской Федерации: Федеральный закон РФ от 29.12.2014 г. №473-ФЗ // Доступ из справ.-правовой системы «КонсультантПлюс».

2. Об утверждении перечня монопрофильных муниципальных образований Российской Федерации (моногородов) [Электронный ресурс]: Распоряжение Правительства РФ от 29.07.2014 г. №1398-р (ред. от 21.01.2020) // Доступ из справ.-правовой системы «КонсультантПлюс».

3. О создании территории опережающего социально-экономического развития «Саров»: Постановление Правительства Российской Федерации от 20.04.2017 г. №481 // Доступ из справ.-правовой системы «КонсультантПлюс».

4. Фищенко К.С. Предпосылки и условия создания территорий опережающего развития // Вопросы экономики и управления. – 2017. – №1 (8). – С. 123–128.

5. Официальный сайт Министерства экономического развития Российской Федерации. – URL: https://www.economy.gov.ru (дата обращения: 06.10.2020).

ЛИЗИНГ В МАЛОМ ПРЕДПРИНИМАТЕЛЬСТВЕ

Г.Е. Лысенко
Брянский филиал Российской академии народного хозяйства
и государственной службы при Президенте Российской Федерации, студент
Россия, Брянская обл., г. Брянск; e-mail: gena.lysenko.98@mail.ru
Научный руководитель: Афонина С.А., к.эк.н., доцент, sv-sun10@yandex.ru

В статье раскрыта сущность и особенности лизинга, его преимущества для малого предпринимательства, представлена стоимость договоров финансового лизинга в Российской Федерации.

Ключевые слова: лизинг; малое предпринимательство; лизинговая деятельность; финансирование; приобретение оборудования.

В России большинству компаний срочно нужны средства на техническое перевооружение и восстановление существующих производственных мощностей (основных фондов), внедрение конкурентного оборудования, оборудование следующего поколения.

На основе зарубежного и отечественного опыта можно прийти к выводу, что максимальная эффективность новых технологий будет достигнута на новейшем технологическом оборудовании, отвечающем новым стандартам безопасности и позволяющtм достичь максимальную эффективность деятельности. Такое оборудование, как правило, более дорогостоящее, чем применяемое, которое является устаревшим. В данной связи целесообразно использовать такой механизм инвестирования, как лизинг.

В последние десятилетия лизинг стал одним из важных элементов инвестиционной политики во многих странах. Темпы роста лизинговых операций зачастую превышают темпы роста основных макроэкономических показателей. Не случайно разнообразие лизинговых сделок и операций является свидетельством развития экономических отношений в государстве. Ежегодно наблюдается увеличение лизингоемкости инвестиций в различных отраслях народного хозяйства, увеличивается количество и масштаб лизинговых операций, увеличивается количество используемых лизинговых товаров.

В связи с этим возникает необходимость обучения менеджеров, которые будут обладать необходимым уровнем теоретических и практических знаний в части лизинговых операций, что позволит им успешно вести эту деятельность, разрабатывать и реализовывать прибыльные инвестиционные проекты. Благодаря обучению персонала в сфере лизинга достигается развитие экономических отношений в стране.

Эффективное функционирование малых форм производства определяется рядом преимуществ по сравнению с крупномасштабным производством:

– близкое расположение к местным рынкам сбыта и адаптацией к потребностям клиентов, что играет важную роль в рыночной экономике;

– производство малыми партиями (для крупных предприятий это теряет экономический смысл из-за того, что эффект масштаба прекращает свою работу в полную силу, а следовательно маржа прибыли снижается);

– звенья управления в тесной взаимосвязи и функционируют только необходимые.

Дифференциация и индивидуализация спроса в отраслях промышленного и личного потребления способствуют малому производству. Значительная часть населения России связана с малым предпринимательством. Это большое количество менеджеров, финансистов, владельцев производства и других. Малый бизнес, благодаря многочисленным реформам, способствовал развитию экономики интенсивнее всего.

Для решения проблемы финансирования малых и средних предприятий все чаще используют лизинг в качестве одного из немногих доступных и эффективных средств финансирования. Финансовая природа любой сделки лизинга – одна из немногих реальных возможностей для привлечения инвестиций, обеспечения современного производства, повышения конкурентоспособности, производительности и создания новых рабочих мест для малых предприятий в промышленности, сельском хозяйстве и строительстве.

Лизинг – совокупность экономических и правовых отношений, возникающих в связи с реализацией договора лизинга, в том числе приобретением предмета лизинга;

Договор лизинга – договор, в соответствии с которым арендодатель (далее – лизингодатель) обязуется приобрести в собственность указанное арендатором (далее – лизингополучатель) имущество у определенного им продавца и предоставить лизингополучателю это имущество за плату во временное владение и пользование [1].

Лизинговая деятельность – вид инвестиционной деятельности по приобретению имущества и передаче его в лизинг.

Лизинговая сделка включает трех участников:

– поставщик, лицо физическое или юридическое, которое продает свое оборудование лизингодателю для осуществления последующей передачи данного оборудования в лизинг;

– лизингодатель – лицо, которое приобретает оборудования для последующего осуществления лизинговой операции;

– лизингополучатель – предприятие, использующее для производства продукции оборудование, полученное от лизингодателя путем заключения договора.

Преимущества, которые получают участники сделки:

1. Поставщик увеличивает сбыт оборудования, которое имеет как правильно большую стоимость.

2. Лизингодатель имеет возможность вложить собственные деньги с низким риском, и в случае отказа лизингополучателя оплачивать лизинговые платежи лизингодатель имеет возможность вернуть свое оборудование, так как право собственности закреплено за ним.

3. Лизингополучатель имеет возможность своевременно обновлять техническое состояние своего предприятия без единовременных крупных вложений, именно это так привлекает лизингополучателей.

Федеральный закон №164 дал лизингу статус самостоятельного инвестиционного вида деятельности, который значительно расширил правовой статус договора «Лизинг (аренда)», что сыграло активную роль в формировании договора аренды.

Частные и государственные, крупные и мелкие компании и организации все чаще привлекают капитал на основе долгосрочных финансовых договоров аренды. Сегодняшний лизинг определяется не только как долгосрочная аренда, но и как новая нетрадиционная форма финансирования производства. Для того чтобы получить прибыль, не нужно располагать средствами производства или иным имуществом в собственности, достаточно иметь право на его использование и извлекать из него доход, это позволяет осуществлять лизинг.

Инновационные компании очень эффективны, и количество инноваций на единицу стоимости часто выше, чем у средних и крупных компаний. Малые предприятия быстрее крупных внедряют инновации. Однако именно в инновационной деятельности малого бизнеса остро ощущается нехватка финансовых ресурсов. Средства, потраченные на инновации, предоставляются в основном за счет ограниченных по объёмам внутренних ресурсов предприятий, а кредиты и займы малому бизнесу недоступны из-за высоких процентных ставок и завышенных требований банков к заемщикам средств в части возврата средств.

Как известно, основная доля затрат в инновационной деятельности связана с приобретением оборудования, объектов и других видов основных средств. Использование лизинга на небольших предприятиях помогает создать благоприятные условия для удовлетворения потребности в современном и дорогом оборудовании. Кроме того, необходимость эксплуатации этих объектов носит временный характер в краткосрочной перспективе. Следует иметь в виду, что одной из особенностей малого бизнеса является небольшая доля собственного капитала в стоимости и большая доля заемного. Таким образом, лизинговые операции могут сократить долю заемных средств, благодаря тому, что оборудование будет взято в лизинг, а это не требует единовременного большого займа в банке.

Изучим общую стоимость договоров финансового лизинга, заключенных организациями, осуществляющих деятельность в сфере финансового лизинга в Российской Федерации (таблица 1).

Таблица 1

Стоимость договоров финансового лизинга машин и оборудования
по видам экономической деятельности основных его потребителей [4]

Лизингополучатель	**2017 год**	**2018 год**
	млрд руб.	
Лизингополучатели по видам экономической деятельности, в том числе:	277,1	310,8
сельское, лесное хозяйство, охота, рыболовство и рыбоводство	33,9	43,0
добыча полезных ископаемых	53,9	51,6
обрабатывающие производства	62,2	78,5
обеспечение электрической энергией, газом и паром; кондиционирование воздуха	2,5	5,0
водоснабжение; водоотведение, организация сбора и утилизации отходов, деятельность по ликвидации загрязнений	0,8	16,5
строительство	36,8	47,9
торговля оптовая и розничная; ремонт автотранспортных средств	15,8	18,5
транспортировка и хранение	29,4	11,2
деятельность финансовая и страховая	12,8	6,4
другие виды деятельности	29	32,3

Согласно данным, представленным в таблице, можно сделать вывод, что общая стоимость договоров финансового лизинга увеличилась. Наибольший рост произошел в обрабатывающем производстве на 16,3 млрд руб. или 2,9% и в водоснабжение; водоотведение, организация сбора и утилизации отходов, деятельность по ликвидации загрязнений, а именно на 15,7 млрд руб. или 5% это могло быть связано с увеличением строительства водоснабжения в 2018 году. Наибольшее негативное изменение произошло в транспортировке и хранение, а именно на 18,2 млрд руб. или на 7%. Из данной таблицы мы видим, что какие-то доли договоров финансового

лизинга увеличиваются, а какие-то уменьшаются, но, несмотря на это, в данной таблице наблюдается положительная тенденция роста рынка лизинга. Средний срок действия договоров финансового лизинга в малых предприятиях сокращается к 2018 году и составляет 2,8 года, а в 2010 году срок составляет 3,2 года [3]. Данная динамика свидетельствует, что погашение договоров лизинга стали происходить быстрее, чем раньше.

Расширение рынка финансового лизинга можно объяснить его преимуществами:

1) простота получение «доступность» – лизинговые сделки не требуют дополнительного обеспечения, как это требует кредит;

2) приобретая в лизинг объекты, организация снижает налоговое бремя (налог на прибыль – лизинговые платежи полностью отнесены к себестоимости производства);

3) финансовая устойчивость – приобретая в лизинг, компания сохраняет оборотный капитал, и компания не будет нуждаться в поиске дополнительного финансирования и оборотного капитала [2].

Лизинг – это внешнее финансирование, которое приводит к росту долгосрочных обязательств (при условии, что оборудование, полученное в лизинг, не стоит на балансе предприятия, то и не будет дополнительных бюджетных обязательств).

Преимущества использования лизинга также могут быть связаны с тем фактом, что кредитная история и залог заменяют прогнозные оценки будущих денежных потоков. Из-за недостаточности данных статистики сложно сделать точный прогноз на несколько лет вперед. Отсутствие статистики означает, что даже при составлении прогноза сложно сделать выводы о качестве их хозяйственной деятельности в будущем.

Таким образом, ожидаемые оценки денежных потоков представляют собой форму вспомогательной информации, которая будет использоваться вместо недостающего досье кредитора. Однако денежные потоки, которые являются самодостаточными в большей или меньшей степени, на самом деле не имеют надежности прошлых показателей. В таких случаях обеспечением сделки может служить только оборудование, приобретенное в лизинг.

Прогнозирование денежных потоков являются одной из форм дополнительной информации, которая может использоваться вместо отсутствующего досье кредитора, поскольку потоки денежных средств являются только прогнозируемыми.

Применение финансового лизинга для получения оборудования – не часто используемая практика на малых предприятиях, предполагаемые значения использования такого механизма намного выше реальных, из-за чего ощущается острый разрыв между спросом в лизинге оборудования и практическим его применением в производственных предприятиях, строительных компаниях и научно-производственных фирмах.

Внедрение лизинговых механизмов в субъектах малого бизнеса позволяют получить большую отдачу, чем в крупном бизнесе, что в свою очередь помогает овладеть положительными сторонами лизинговых операций и ведёт к распространению лизинга на малых предприятиях в России.

Литература

1. О финансовой аренде (лизинге): Федеральный закон от 29.10.1998 г. №164-ФЗ (последняя редакция) // Доступ из справ.-правовой системы «Консультант Плюс».

2. Лапыгин Ю.Н., Сокольских Е.В. Лизинг. – М., 2004. – 350 с.

3. Федеральная служба государственной статистики. – Режим доступа: https://www.gks.ru/

4. Федеральная служба государственной статистики «Инвестиции в России 2019». – Режим доступа: https://rosstat.gov.ru/storage/mediabank/Invest_2019.pdf

ОСОБЕННОСТИ ОРГАНИЗАЦИИ БЛАГОУСТРОЙСТВА ТЕРРИТОРИИ МАЛЫХ ГОРОДОВ

Е.Ю. Наськина

Национальный исследовательский Нижегородский государственный
университет им. Н.И. Лобачевского, Арзамасский филиал ННГУ, магистрант
Россия, Нижегородская обл., г. Арзамас; e-mail: ekaterinanaskina@yandex.ru
Научный руководитель: Люшина Э.Ю., к.эк.н., доцент, Ella65@mail.ru

В статье на основе федеральных законов, постановлений Правительства РФ, постановлений Правительства Нижегородской области и Уставов муниципальных образований проанализированы особенности организации благоустройства территории малых городов. Показаны финансовые и организационные возможности участия малых городов в реализации государственных программ по формированию комфортной городской среды.

Ключевые слова: территория; малый город; городское поселение; благоустройство; проект; программа; правила; субсидия.

В современной России из 1117 годов 792 города относится к малым городам, с численностью населения менее 50 тысяч человек. Наделение муниципальных образований статусом городского поселения, осуществляется законами субъектов Российской Федерации, а в их территории могут входить один город или один поселок, территории, обеспечивающие его социальной, транспортной и иной инфраструктурой. Местное самоуправление

в городских поселениях осуществляется либо непосредственно населением, либо через выборные и иные органы местного самоуправления.

Все малые города России имеют общие проблемы в социально-экономическом развитии: слабые конкурентные позиции в привлечении инвестиций в экономику города; отток квалифицированной рабочей силы, из-за недостатка мест приложения труда; миграция молодежи в средние и крупные города; низкий уровень развития социально-культурной сферы, здравоохранения; изношенность инженерно-инфраструктурных объектов; зависимость от градообразующих предприятий, деятельность которых также не способствует развитию городского поселения и многие др. Способность города преодолеть все эти проблемы во многом определяется социально-экономической политикой и управленческими навыками органов местного самоуправления, с необходимостью ориентации на учет местных интересов, реализуя властные и хозяйственные функции.

Во всем мире основным предметом ведения местного самоуправления являются благоустройство местной территории, ее социально-экономическое развитие и организация предоставления населению муниципальных услуг. Также органы местного самоуправления наделены отдельными государственными полномочиями.

Рассмотрим вопросы местного значения, связанные с благоустройством территории городского поселения. В статье 14 федерального закона №131 пункт 19 предписывает действия местной власти в части благоустройства территории городского поселения [1]:

– утверждать правила благоустройства территории поселения;

– осуществлять контроль за соблюдением правил благоустройства территории поселения;

– осуществлять организацию благоустройства территории поселения в соответствии с утвержденными правилами;

– проводить организацию использования, охраны, защиты, воспроизводства городских лесов, лесов особо охраняемых природных территорий, расположенных в границах населенных пунктов поселения.

В Уставах муниципального образования вопросы местного значения в области благоустройства территории прописываются более конкретно с указанием полномочий для органов местного самоуправления.

В исключительной компетенции представительного органа – Городской Думы находятся:

– утверждаются правила благоустройства территории малого города:

а) по содержанию зданий (жилых домов), сооружений и земельных участков, на которых они расположены,

б) к внешнему виду фасадов и ограждений соответствующих зданий и сооружений,

в) по перечню работ по благоустройству и периодичность их выполнения;

– устанавливается порядок участия собственников зданий и помещений в них находящихся, и сооружений в благоустройстве прилегающих территорий.

К полномочиям исполнительно-распорядительного органа местного самоуправления – администрации города относится:

– организация благоустройства территории – освещение улиц, озеленение территории, установку указателей с наименованиями улиц и номерами домов, размещение и содержание малых архитектурных форм;

– при наличии в муниципальном образовании городских лесов, лесов особо охраняемых природных территорий, расположенных в границах населенных пунктов города необходимо организовать использование, охрану, защиту и их воспроизводство.

Особое место в организации благоустройства территории городского поселения отводится правилам, которые могут регулировать вопросы:

– содержания территорий, которые относятся к общему пользованию, установления порядка их пользования;

– внешнего вида фасадов и их ограждающих конструкций;

– проектирования, размещения, содержания и восстановления элементов благоустройства, в том числе после проведения земляных работ;

– обеспечения освещения территории городского поселения, включая архитектурную подсветку зданий, строений, сооружений;

– озеленения территории городского поселения и порядка их создания, содержания, восстановления и охраны газонов, цветников и др.;

–установки указателей с наименованиями улиц и номерами домов, вывесок;

– размещения и содержания детских и спортивных площадок, площадок для выгула животных, парковок (парковочных мест), малых архитектурных форм;

– организации пешеходных коммуникаций, в том числе тротуаров, аллей, дорожек, тропинок;

– обустройства территории для беспрепятственного передвижения инвалидов и других маломобильных групп населения;

– уборки территории города, в том числе в зимний период;

– организации стоков ливневых вод;

– порядка проведения земляных работ;

– участия, в том числе финансового, собственников и (или) иных законных владельцев зданий, строений, сооружений, земельных участков в содержании прилегающих территорий;

– праздничного оформления территории городского поселения;

– порядка участия граждан и организаций в реализации мероприятий по благоустройству территории муниципального образования;

– осуществления контроля за соблюдением правил благоустройства территории муниципального образования [1].

По утверждению проектов правил благоустройства территорий должны проводиться публичные слушания с участием жителей города городской Думой, главой местного самоуправления города.

В случае выбора местным сообществом такой формы участия местного управления, как территориальное общественное самоуправление, хозяйственную деятельность по благоустройству на соответствующей территории, органы ТОС будут осуществлять как за счет средств указанных граждан, так и на основании договора между органами территориального общественного самоуправления и администрацией города с использованием средств местного бюджета.

Правительство РФ обратило внимание на тему благоустройства городской среды в рамках основного направления стратегического развития «ЖКХ и городская среда» при реализации приоритетного проекта «Формирование комфортной городской среды». Ключевая цель проекта – обеспечить комплексное развитие современной городской инфраструктуры на основе единых подходов. В феврале 2017 года Правительство РФ утвердило «Правила предоставления и распределения субсидий из федерального бюджета бюджетам субъектов Федерации на поддержку государственных программ субъектов Федерации и муниципальных программ формирования современной городской среды» [№169]. Этот год стал годом запуска в масштабах всей страны постоянно действующего механизма обеспечения комфортной среды во всех местах постоянного проживания граждан РФ. В соответствии с данным постановлением установлены условия получения субсидий из федерального бюджета на условиях софинансирования из федерального бюджета муниципальных программ, а значит, городское поселение сможет получить денежные средства на благоустройства своей территории. Так, пройдя два уровня бюджетной системы РФ, денежные средства поступают в муниципальные образования и поселения, которые должны выполнить все условия, на которых предоставляются субсидии. От муниципалитетов с численностью жителей свыше тысячи человек требуется разработка и утверждение пятилетних программ, предусматривающих в период до 2022 года благоустройство всех территорий общего пользования, всего общественного пространства, а также дворовых территорий всех многоквартирных жилых домов [2; 4].

Также малые города могут стать участниками Всероссийского конкурса «Реализация лучших проектов создания комфортной городской среды в малых городах и исторических поселениях» в рамках государственной программы «Формирование современной городской среды на территории Нижегородской области на 2018–2024 годы». Став победителем данного конкурса городское поселение может рассчитывать на предоставление государственной поддержки в благоустройстве городской среды, а именно в благоустройстве дворовых и общественных территорий, мест массового отдыха населения, уличного освещения на основе его модернизации. Финансирование государственной программы в 2018–2024 годах предусматривается путем предоставления из областного бюджета субсидий на поддержку государственных программ субъектов РФ и муниципальных программ формирования современной городской среды за счет средств федерального бюджета и за счет средств областного бюджета [3].

Государственная и региональная поддержка процессов благоустройства территорий городских поселений в рамках реализации проектов и программ, активное участие граждан в формировании и реализации муниципальных программ по благоустройству, скоординированная совместная работа населения и администрации, позволят создать благоприятную среду и обеспечить комфортные условия жизнедеятельности населения.

Литература

1. Об общих принципах организации местного самоуправления в Российской Федерации: Федеральный закон РФ от 06.10.2003 г. №131-ФЗ // Доступ из справ.-правовой системы «КонсультантПлюс».

2. Об утверждении Правил предоставления и распределения субсидий из федерального бюджета бюджетам субъектов Российской Федерации на поддержку государственных программ субъектов Российской Федерации и муниципальных программ формирования современной городской среды: Постановление Правительства РФ от 10 февраля 2017 г. №169 // Доступ из справ.-правовой системы «КонсультантПлюс».

3. Об утверждении государственной программы «Формирование современной городской среды на территории Нижегородской области на 2018–2024 годы»: Постановление Правительства Нижегородской области от 1 сентября 2017 года №651 // Доступ из справ.-правовой системы «КонсультантПлюс».

4. Люшина Э.Ю., Рязанова В.А., Тихонова Е.О. Методы отбора эффективных программ комплексного развития территорий // Казанская наука. – 2017. – №11. – С. 51–54.

РОЛЬ УПОЛНОМОЧЕННОГО ПО ПРАВАМ ЧЕЛОВЕКА В ОБЕСПЕЧЕНИИ ДОПОЛНИТЕЛЬНЫХ ГАРАНТИЙ ГОСУДАРСТВЕННОЙ ЗАЩИТЫ ПРАВ И СВОБОД ЧЕЛОВЕКА НА ТЕРРИТОРИИ РОССИЙСКОЙ ФЕДЕРАЦИИ

М.И. Николаев
Арзамасский политехнический институт (филиал) Нижегородского
государственного технического университета им. Р.Е. Алексеева, студент
Россия, Нижегородская обл., г. Арзамас; e-mail: misha_nikolaev_2000@mail.ru
Научный руководитель: Субботина И.А., к.ист.н., доцент, subbotina.irina.alex@yandex.ru

В статье рассматриваются теоретические и практические аспекты деятельности института Уполномоченного по правам человека в Российской Федерации, а также Уполномоченных по правам человека в субъектах Российской Федерации в связи с развитием и укреплением механизма защиты прав человека в условиях правового государства и гражданского общества. Проводится персональный обзор личностей, замещавших должность Уполномоченного по правам человека в РФ.

Ключевые слова: Уполномоченный по правам человека; омбудсмен; права и свободы; органы государственной власти; субъект РФ.

В условиях развития правового государства, принципы которого с каждым годом становятся все более актуальными, одним из приоритетных направлений деятельности становится укрепление статуса человека и гражданина. Взаимность ответственности личности и государства остается основополагающим критерием существования и деятельности Российской Федерации. Согласно ст. 2 Конституции РФ, «человек, его права и свободы являются высшей ценностью. Признание, соблюдение и защита прав и свобод человека и гражданина - обязанность государства» [1], которую оно реализует, используя механизм организации власти, государственного и муниципального управления. Среди них выделяются посты Уполномоченного по правам человека в РФ и ее субъектах.

Уполномоченный по правам человека – это орган государственного управления, который принимает участие в осуществлении функционирования механизма, ответственного за обеспечение общегражданских и общечеловеческих свобод и прав. То есть он призван охранять, защищать, пропагандировать и оказывать квалифицированную юридическую помощь в сфере охраны прав и свобод [8].

Должность Уполномоченного по правам человека в РФ является сравнительно молодым инструментом и связана с развитием современной России. Впервые идея создания подобного поста в государстве была упомянута в Декларации прав и свобод человека и гражданина РФ, принятой Верховным советом 22 ноября 1991 года [9], однако официально эту должность закрепила Конституция РФ 1993 года.

Законодательной базой деятельности Уполномоченного по правам человека на современном этапе являются нормативно-правовые акты: Конституция РФ, №1-ФКЗ «Об Уполномоченном по правам человека в Российской Федерации» от 1997 года (для федерального уровня); №48-ФЗ «Об уполномоченных по правам человека в субъектах Российской Федерации» от 2020, №184-ФЗ «Об общих принципах организации законодательных (представительных) и исполнительных органов государственной власти субъектов Российской Федерации» от 1999 (для регионального уровня) [2–4].

В системе органов государственного и муниципального управления должность Уполномоченного по правам человека РФ занимает особое положение, не относится ни к одной ветви власти. Статья 2 №1-ФКЗ закрепляет независимость этого поста и отсутствие подотчетности каким-либо государственным органам. Назначение на должность отнесено к полномочиям Государственной Думы РФ; предложения о кандидатах вправе вносить Президент РФ, Совет Федерации, Депутаты Государственной Думы (или депутатские объединения в ее составе) [2].

К кандидатам на должность Уполномоченного по правам человека предъявляются следующие требования:

– достижение возраста 35 лет (для федерального уровня), 30 лет (для уровня субъектов; в зависимости от субъекта, минимальный возраст может быть выше, но не более чем на 5 лет);

– наличие высшего образования, а также знания в области прав и свобод человека и гражданина и опыт их защиты;

– отсутствие иностранного гражданства, либо какого-либо другого факта (документа), подтверждающего проживания на территории другого государства [2].

Длительность полномочий ограничена пятилетним сроком (сравнимым с деятельностью Государственной Думы) с оговоркой о возможности занятия должности одним лицом не более двух сроков подряд [2; 5].

Уполномоченный по правам человека в РФ наделен неприкосновенностью, а также правом беспрепятственного посещения органов государственного и муниципального управления, хозяйствующих субъектов, воинских частей, общественных объединений [11]. Он обладает правом безотлагательного приема органами государственного и муниципального управления, хозяйствующими субъектами различных форм собственности, руководителями общественных объединений, администрацией уголовно-исполнительной системы, военными начальниками.

Уполномоченный по правам человека несет ответственность за соблюдение одной из важнейших задач государства – обеспечение дополнительных гарантий государственной защиты прав и свобод граждан [14]. Конкретизируем, какие именно задачи поставлены перед ним:

– оказание помощи в восстановлении нарушенных прав и свобод гражданина (РФ или иного государства) в РФ;

– участие в совершенствовании нормативных правовых актов, которые непосредственно затрагивают права и свободы человека и гражданина, приведение их в соответствие с Конституцией РФ, а также общепризнанным нормам и принципам международного права;

– поддержание обеспечения условий и гарантий соблюдения прав и свобод человека на территории РФ;

– осведомление граждан относительно их прав и свобод, а также форм и методов их защиты;

– сотрудничество на международном уровне в области прав и свобод человека;

– информирование Президента РФ, высших органов законодательной, исполнительной и судебной власти, общества в целом о состоянии прав и свобод человека и гражданина в России и предложениях направлений развития сектора общественной жизни РФ.

К настоящему времени Пост Уполномоченного по правам человека в РФ (за исключением современного омбудсмена) занимали четыре лица: С.А. Ковалев (1994–1995), О.О. Миронов (1998–2004), В.П. Лукин (2004–2014), Э.А. Памфилова (2014–2016). Особенная роль в укреплении этой должности в системе государственного и муниципального управления РФ, а также на международном уровне принадлежит Владимиру Петровичу Лукину. На протяжении 2004–2014 гг. число региональных уполномоченных увеличилось с 23 до 76; в 2009 году организацией ООН институту российского уполномоченного был присвоен высший аккредитационный статус «А». Ежегодно удовлетворялось около 10% заявок, в то время как в других государствах данный показатель не превышал 7% [9].

В данный момент Уполномоченным по правам человека в РФ является Москалькова Татьяна Николаевна. Приоритетной задачей своей деятельности она объявила пресечение попыток спекуляции западными политиками и СМИ в России темой прав человека; среди важных направлений работы были выделены: жилищно-коммунальное хозяйство, медицинское обслуживание, защита трудовых и миграционных прав [6].

Региональное развитие в рамках федеративного устройства пост Уполномоченного по правам человека получил с конца 90-х годов XX века [12]. Роль Уполномоченного по правам человека в субъекте сводится к обеспечению дополнительных гарантий государственной защиты прав и свобод человека и гражданина на территории конкретного региона [10; 15]. В Нижегородской области этот пост появился в 2004 году, деятельность его регламентирует Закон Нижегородской области от 09.01.2004 №3-З «Об Уполномоченном по правам человека в Нижегородской области» [5]. В соответствии с нормами закона назначение на должность относится к компетенции Законодательного Собрания, при этом требуется согласование кандидатур с Уполномоченным по правам человека в РФ и Губернатором области. При этом следует указать, что пост омбудсмена в Нижегородской области остается независимым и неподотчетным каким-либо органам системы государственного управления. По аналогии с федеральной должностью Уполномоченный по правам человека в Нижегородской области имеет возможность проводить согласительные процедуры с иными органами власти, отправлять запросы, рассматривать жалобы в целях обеспечения дополнительных гарантий государственной защиты прав и свобод. Следует отметить, что практическая деятельность, рассмотрение спорных случаев, этапы разъяснительной работы и прочая активность представлена на официальном сайте Уполномоченного по правам человека в Нижегородской области [7]. Анализ этого материала показывает, что в подавляющем большинстве обращения омбудсмена носят позитивный характер, спорные моменты разрешаются в добровольном порядке, а нарушенные права человека восстанавливаются. Среди разрешенных моментов перечислим рассмотрение дел о недобросовестной конкуренции, предоставлении недостоверной информации в рамках осуществления предпринимательской деятельности, восстановление выплат пособий по безработице, на детей и т.д. [см., например, 13].

На основании вышесказанного делаем вывод, что, несмотря на непродолжительную историю работы, пост Уполномоченного по правам человека необходим, т.к. выполняет важнейшие задачи, связанные с обеспечением дополнительных гарантий государственной защиты прав и свобод. Работа института омбудсменов является продуктивной, соответствующей задачам и требованиям, предъявляемых данной структуре.

Литература

1. Конституция Российской Федерации. – М.: Проспект. – 64 с.

2. Российская Федерация. Законы. Об Уполномоченном по правам человека в Российской Федерации: Федеральный конституционный закон от 26.02.1997 г. №1-ФКЗ. – URL: http://www.consultant.ru/document/cons_doc_LAW_13440/ (дата обращения: 28.10.2020).

3. Российская Федерация. Законы. Об уполномоченных по правам человека в субъектах Российской Федерации: Федеральный закон от 18.03.2020 г. № 48-ФЗ. – URL: http://www.consultant.ru/document/cons_doc_LAW_347911/ (дата обращения: 26.10.2020).

4. Российская Федерация. Законы. Об общих принципах организации законодательных (представительных) и исполнительных органов государственной власти субъектов Российской Федерации: Федеральный закон от 06.10.1999 г. №184-ФЗ. – URL: http://www.consultant.ru/document/cons_doc_LAW_14058/ (дата обращения: 27.10.2020).

5. Российская Федерация. Законы. Об Уполномоченном по правам человека в Нижегородской области: Закон Нижегородской области от 09.01.2004 г. №3-З. – URL: http://www.consultant.ru/regbase/cgi/online.cgi?req=doc&base=RLAW187&n=12313#02701057446268391 (дата обращения: 26.10.2020).

6. Уполномоченный по правам человека в Российской Федерации: официальный сайт. – URL: https://ombudsmanrf.org/ (дата обращения: 19.10.2020).

7. Уполномоченный по правам человека в Нижегородской области: официальный сайт. – URL: http://www.upchnn.ru/ (дата обращения: 19.10.2020).

8. Двойменный И.А. Уполномоченный по правам человека в Российской Федерации как специализированный институт по защите прав и свобод граждан // Регион: системы, экономика, управление. – 2018. – №1 (40). – С. 143–147.

9. Институт Уполномоченного по правам человека в РФ. Досье. – URL: https://tass.ru/info/887410 (дата обращения: 21.10.2020).

10. Ищук В.Г. Особенности правового статуса Уполномоченного по правам человека в субъектах Российской Федерации //Международный журнал конституционного и государственного права. – 2017. – №1. – С. 27–31. – URL: https://www.elibrary.ru/download/elibrary_28906681_23771035.pdf (дата обращения: 22.10.2020).

11. Ладяшкина М.А., Маринова С.Ш. Уполномоченный по правам человека // Актуальные проблемы взаимодействия общественности с органами государственной власти и органами местного самоуправления: материалы III Всероссийской научно-практической конференции / Средне-Волжский институт (филиал) ВГУЮ (РПА Минюста России). – 2018. – С. 78–81.

12. Минакова И.Г. Уполномоченный по правам человека в субъектах Российской Федерации: этапы и перспективы развития //Наука и образование: хозяйство и экономика; предпринимательство; право и управление. – 2020. – №9 (124). – С. 66–68. – URL: https://www.elibrary.ru/download/elibrary_43820076_19214455.pdf (дата обращения: 24.10.2020).

13. Нижегородским Уполномоченным восстановлено право на получение пособий. – URL: http://www.upchnn.ru/index.php/k2/item/981-694-1 (дата обращения: 19.10.2020).

14. Соловьев А.Ю., Колесникова Н.А. Посредники между государством и гражданским обществом // Современные проблемы права и управления. 7-я Международная научная конференция: сборник докладов / Институт законоведения и управления ВПА. – 2017. – С. 163–170. – URL: https://www.elibrary.ru/download/elibrary_32506833_50617501.pdf (дата обращения: 23.10.2020).

15. Страх Р.И. Проблемы и перспективы развития института Уполномоченного по правам человека в субъектах Российской Федерации //Результаты современных научных исследований и разработок: сборник статей IV Международной научно-практической конференции: в 2 ч. – 2018. – С. 115–119. – URL: https://moluch.ru/archive/205/50286/ (дата обращения: 24.10.2020).

ПРОБЛЕМЫ РАЗВИТИЯ КАДРОВОГО ПОТЕНЦИАЛА В СФЕРЕ МЕДИЦИНСКИХ УСЛУГ

Д.Н. Павлунина

Национальный исследовательский Нижегородский государственный университет им. Н.И. Лобачевского, Арзамасский филиал ННГУ, студент

Россия, Нижегородская обл., г. Арзамас; e-mail: darya.pavlunina@yandex.ru

Научный руководитель: Рязанова В.А., к.эк.н, доцент, vr.09@mail.ru

В статье описано отношение населения к качеству медицинской помощи, которая осуществляется на примере Нижегородской области; проанализированы основные причины жалоб населения; выделены основные параметры, определяющие качество медицинских услуг; проблемы подготовки, переподготовки и повышения квалификации медицинских кадров. Сформулированы предложения по развитию кадрового потенциала медицинских организаций.

Ключевые слова: система здравоохранения; качество медицинских услуг; квалификационные требования; непрерывное повышение квалификации.

Стратегии развития кадровых ресурсов являются одной из важнейших составляющих укрепления российской системы здравоохранения. Мировой опыт показывает, что эффективность системы здравоохранения и качество медицинских услуг во многом обусловлены доступностью, знаниями, навыками и мотивацией персонала медицинских учреждений.

Для регионов РФ проблема оказания качественной медицинской помощи является наиболее актуальной. Например, результаты последних исследований показывают неблагоприятную статистику, опубликованную Территориальным фондом обязательного медицинского страхования (ТФОМС) Нижегородской области с точки зрения отношения населения к качеству получаемой медицинской помощи (табл. 1).

Таблица 1

Количество жалоб, зарегистрированных в единой информационно-аналитической базе

Жалобы	**2018 год**	**2019 год**	**Динамика (рост/снижение), %**
Всего:	866	879	1,5
В том числе признанные обоснованными	330	436	32,12
Доля обоснованных жалоб, %	38,1	49,6	11,5

Данные показывают, что в 2019 году количество обоснованных жалоб населения значительно возросло – на 32,12% по сравнению с 2018 годом.

Основные причины, вызвавшие основные жалобы граждан, представлены в таблице 2.

Таблица 2

Основные причины обоснованных жалоб граждан

Причины жалоб	**2018 год**	**2019 год**	**Динамика (рост/снижение), %**
Качество медицинской помощи	125	208	66,04
Организация работы,	109	125	14,68
в том числе материально-техническое МО	0	3	
Отказ в медицинской помощи по программе ОМС	40	51	27,5
Взимание денежных средств за медицинскую помощь по программам ОМС	8	9	12,5
Этика и деонтология медицинских работников	33	28	-15,15
Обеспечение полюсами ОМС	2	0	
Выбор МО в сфере ОМС	0	1	
Лекарственное обеспечение	7	5	-28,57
О видах, качестве, условиях предоставления мед. помощи по программе ОМС	2	0	-
При проведении профилактических мероприятий застрахованным лицам в возрасте 65 лет и старше	0	1	-
Получение медицинской помощи по базовой программе ОМС за пределами субъекта РФ, в котором выдан полис ОМС	0	1	-
Другие причины	4	7	75
ИТОГО	330	436	32,12

В 2019 году по сравнению с 2018 годом увеличилось количество обоснованных жалоб на качество оказания медицинской помощи (на 66,04%), на отказ от оказания медицинской помощи по программам обязательного медицинского страхования (на 27,5%), на организацию работы медицинских организаций (на 11,93%). Динамика структуры причин жалоб населения представлена на рисунке 1.

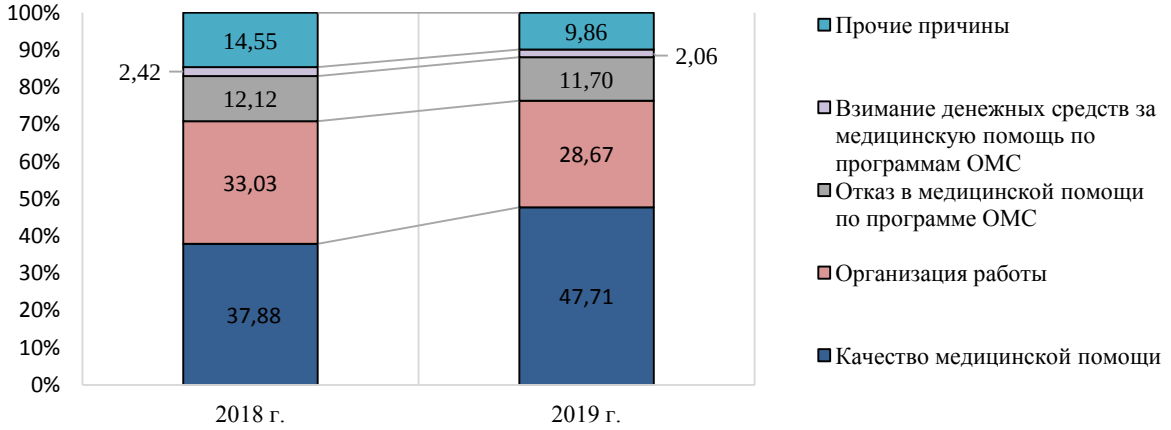

Рис. 1. Структура причин жалоб населения за 2018–2019 гг.

Основными причинами обоснованных жалоб в 2019 году являются:

Качество медицинской помощи – 208 (47,71%);

Организация работы медицинской организации – 125 (28,67%);

Отказ от медицинской помощи по программам обязательного медицинского страхования – 51 (11,70%);

Этика и деонтология медицинских работников – 28 (6,42%).

Как было отмечено выше, на качество оказания медицинской помощи большое влияние оказывает не только техническое оснащение медицинских учреждений, но и обеспеченность персоналом и уровень их квалификации.

Анализ структуры и квалификации медицинского персонала показывает, что в настоящее время существуют значительные диспропорции и несоответствия в структуре квалификаций ограниченных по количеству, но дорогостоящих медицинских специалистов, их потребности в системе здравоохранения. В результате часто наблюдается нехватка специалистов важнейших профессий в области общественного здравоохранения, а также в разработке политики и организации работы в этой области.

В современных условиях кадровая политика развитых стран направлена на внедрение методов управления эффективностью имеющихся ресурсов, усиление роли административных работников, расширение функций медсестер, подготовку специалистов в области здравоохранения, повышение требований к обучению и переподготовка кадров.

В Российской Федерации постоянно обновляется нормативная база номенклатуры медицинских должностей и специальностей, в основном в сторону расширения медицинских специальностей. Использование очень большого количества узкопрофильных специалистов в практике здравоохранения приводит к нехватке кадров в практических медицинских учреждениях по всей стране, что негативно сказывается на ходе структурной реформы в здравоохранении, снижает доступность и качество медицинских услуг.

На основе принятой номенклатуры разработаны и утверждены квалификационные требования к специалистам с высшим и послевузовским медицинским и фармацевтическим образованием в области здравоохранения.

Квалификационные требования включают в себя уровень профессионального базового и послевузовского или дополнительного образования, необходимого для каждой специальности (формальные требования для повышения квалификации один раз в пять лет), а также перечень должностей, которые могут занимать специалисты, прошедшие подготовку таким образом.

Подготовка таких специалистов осуществляется учреждениями высшего медицинского вуза в соответствии с утвержденными образовательными стандартами. При этом зачастую уровень подготовки профильных специалистов не соответствует задачам, которые фактически стоят перед ними в медицинских организациях. В результате такие специалисты не обладают необходимым количеством современных организационных, информационных и медицинских технологий.

Решению проблем развития кадрового потенциала медицинских организаций будут способствовать:

– перевод системы непрерывного повышения квалификации медицинских работников в соответствии с международными стандартами повышения качества непрерывного медицинского образования на накопительный принцип деятельности;

– разработка совместно с медицинскими и немедицинскими (по согласованию) учебными заведениями единых модульных программ послевузовского образования работников по наиболее актуальным проблемам теории и практики здравоохранения;

– шире практиковать обучение сотрудников в ведущих отечественных и зарубежных медицинских центрах.

Литература

1. Приоритетные проекты «Совершенствование процессов организации медицинской помощи на основе внедрения информационных технологий» Нижегородской области. – URL: http://zdrav-nnov.ru/deyatelnost/proekty-v-sfere-zdravookhraneniya/prioritetnye-proekty/ (дата обращения: 26.10.2020).

2. Анализ обращений граждан, рассмотренных министерством здравоохранения Нижегородской области, Территориальным фондом ОМС Нижегородской области и страховыми медицинскими организациями. – URL: http://zdrav-nnov.ru/downloads/2020/14.02.2020_5.pdf

3. Об основах охраны труда в РФ: Федеральный закон от 17 июля 1999 г. №181-ФЗ // Доступ из справ.-правовой системы «КонсультантПлюс».

ПРОБЛЕМЫ КОММУНИКАЦИИ В ОБРАЗОВАТЕЛЬНОМ ПРОСТРАНСТВЕ ВУЗА

Л.Е. Першина

Национальный исследовательский Нижегородский государственный
университет им. Н.И. Лобачевского, Арзамасский филиал ННГУ, магистрант
Россия, Нижегородская обл., г. Арзамас; e-mail: mila152@yandex.ru
Научный руководитель: Люшина Э.Ю., к.эк.н., доцент, Ella65@mail.ru

В статье рассматриваются специфические особенности коммуникационных технологий в образовательном процессе высших учебных заведений, возможности применения дистанционных коммуникационных технологий в образовательном процессе. Рассмотрены причины неэффективной коммуникации между основными структурными компонентами образовательного пространства.

Ключевые слова: личность; образовательное пространство; коммуникация; онлайн-коммуникации; дистанционные коммуникации; высшее образование.

В настоящее время коммуникативные информационные каналы относятся к важнейшей составляющей современного общества, используются для разработки и реализации новой модели управления во всех сферах. Актуальность внедрения новых коммуникативных моделей требует проведения в учреждениях высшего образования всестороннего анализа коммуникационного процесса, что позволит определить все его тонкости.

В коммуникационной цепи коммуникационные процессы служат связующим звеном между различными объектами, с их помощью претворяются в жизнь процессы интеграции, анализа, синтеза информационных потоков. Коммуникации – это основа межличностных отношений, способ ускорения получения информации, сокращения пути передачи данных [3].

В коммуникационном пространстве высшего учебного заведения обмен информацией обеспечивает эффективность работы учреждения. Это связующее звено между всеми участниками процесса – студентами, деканатом,

преподавательским составом, ректоратом. Без него невозможно качественное изучение различных научных дисциплин, так как процесс требует высокой внутренней организации, эффективных коммуникационных навыков, слаженной работы всех уровней организационной системы высшего учебного заведения.

В образовательной среде коммуникационные технологии четко регламентированы. Методология их разработана и на официальном уровне закреплена в приказах, уставах и других внутренних документах. Эффективный обмен информацией немыслим без сложившихся годами методов и приемов, особых, помогающих более полному ее раскрытию на всех уровнях коммуникационного процесса моделей. Данные инструменты позволяют эффективно решать педагогические задачи на любых этапах коммуникационного процесса, включая неформальную коммуникацию, а также более эффективно готовиться к конкретной коммуникативной деятельности. С их помощью, с учетом особенностей студенческой аудитории, разрабатываются сценарии вербального и невербального поведения в конкретном контексте педагогического общения [1]. Творческая реализация моделей и приемов эффективного общения помогает не только в профессиональной деятельности, но и в повседневной жизни. Развитие же и поддержание коммуникативного процесса между различными заинтересованными сторонами образования становится ключевым ресурсом совершенствования всего образовательного пространства.

Сегодня ключевой проблемой считается неэффективность коммуникации, существующей между основными структурными компонентами образовательного пространства. В первую очередь, это касается высших учебных заведений и подразделений внешней среды. Причина скрывается в современных коммуникационных технологиях, которые привели к тому, что многие коммуникационные барьеры, например, связанные с пространством и временными рамками для обмена информацией, были сведены к нулю. Однако в этих, совершенно новых условиях, социальные и психологические барьеры становятся более выраженными. Также процесс осложняется тем, что «с универсализацией возможностей коммуникации тесно связаны социальные процессы «раздифференцирования» коммуникационных сетей и «деиерархизации» коммуникации» [2].

Расслоение коммуникаций в сфере образования напрямую влияет на качество информационного взаимодействия вуза с внутренней и внешней целевой аудиторией. Препятствующие распространению информации социальные барьеры уже не играют решающей роли во взаимодействии таких групп, как студенты, абитуриенты, родители студентов и абитуриентов с руководством вуза. В образовательном пространстве обнаруживается еще масса факторов, затрудняющих коммуникацию.

Например, помимо выполнения основной своей функции – информационно-образовательной, университеты, как элементы структуры образовательного пространства вынуждены расширять отвечающие за рекламные функции подразделения. То есть для каждого отдельного вуза функция рекламы превращается из дополнительной в основную. В итоге в вузах все чаще происходит смена приоритетов. Их основной задачей становится формирование рынка труда. В такой ситуации получаемые в вузах новые знания оказывают непосредственное влияние на рынок труда, заставляя переоценивать ценность тех или иных профессиональных навыков, изменяя количественные и качественные требования к трудовым ресурсам [2].

В то же время, в связи с изменением восприятия собственных функциональных характеристик различными, участвующими в учебном процессе социальными группами структура внутренней коммуникации высших учебных заведений претерпела серьезную трансформацию. В результате студенты больше не считают себя внутренней целевой аудиторией для университетских коммуникаций. В таком контексте в средствах массовой информации понятие «образование», включая распространение рекламы в самих образовательных учреждениях, было заменено термином «образовательные услуги». Это в корне меняет взаимодействие в образовательном пространстве коммуникаторов и реципиентов, когда студент считает себя не единицей общей структуры вуза, а просто включенным во внутреннее сообщество элементом, который представляет часть внешней публичной аудитории, то происходит смена системы социальных ценностей.

В настоящее время важнейшая проблема дистанционных коммуникаций – это так называемое «онлайн-образование». То, что в данный момент представляется достаточно отдаленным, хотя и неизбежным будущим (значительное внедрение асинхронных форм общения в образовательный процесс высшей школы), можно назвать одной из серьезнейших проблем современной высшей школы.

Понятно, что в привычной системе коммуникаций происходят огромные перемены, к которым необходимо быть готовым. Такие новшества как, изменение в подходах к коммуникативным технологиям профессорско-преподавательского состава, осознание студентами непростой адаптации к новому процессу взаимодействия с преподавателями, возможность наблюдать в режиме реального времени все преимущества дистанционного обучения затрагивают всех участников процесса [2].

Сейчас, после проведения первого этапа дистанционного обучения, можно сделать вывод о существовании определенных трудностей, которые заключаются в глубоком «цифровом разрыве» между поколениями педагогов и студентов. Владея навыками работы с элементарными цифровыми технологиями студенты легко и естественно интегрируются в электронную среду современного мира. Необходимость реагировать на новую ситуацию, адаптироваться к ней привела к возникновению движения «цифрового волонтерства». Оказание помощи преподавательскому составу «цифровыми», выбранными из числа студентов волонтерами, – это своевременная, проявленная руководством университетов инициатива.

Проблема дистанционной коммуникации за это время оказалась неотделимой от процесса обучения в дистанционном формате. В классической трактовке под дистанционным обучением подразумевается процесс приобретения знаний, умений и компетенций в системе дистанционного образования. Это совокупность образовательных услуг, оказываемых широким слоям населения через специальную, использующую информационные технологии для предоставления информации дистанционно образовательную среду. В нашем контексте подчеркнем тот факт, что сознательно выбравшие форму очного обучения студенты тестируют дистанционное обучение в национальном масштабе. В данном случае термин «дистанция» в основном означает ситуацию, при которой студенты используют электронные средства коммуникации для общения с находящимся на расстоянии преподавателем. Иными словами, речь идет скорее об образовательной технологии (дистанционном обучении), которая может быть успешно интегрирована в любую форму обучения (очную, заочную, заочную и др.)

Также некоторые сложности возникают при использовании телекоммуникационных технологий, которые требуются для реализации определенной части образовательного процесса. Даже, несмотря на то, что территориальное разделение было вынужденным, это позволило сделать определенные выводы, в частности, убедиться в необходимости тщательного анализа возможностей и перспектив использования дистанционного обучения в Высшей школе. Как оказалось, важный момент – проблема дистанционной связи, без которой процесс невозможен. В данном случае существует определенная иллюзия общения. Хорошо известно, что интерактивные технологии – это формат позитивного восприятия учащимися процесса, при котором в значительной степени затрагивается эмоциональный аспект.

Исходя из вышесказанного, можно сделать следующие выводы:

- основные проблемы коммуникационного процесса в системе образовательного пространства вуза заключаются в неэффективной коммуникации между основными структурными компонентами образовательного пространства. Современные технологии коммуникации привели общество к тому, что многие коммуникационные барьеры, связанные, например, с пространством и временными рамками информационного взаимообмена, сводятся к нулю. Однако социальные и психологические барьеры в этих принципиально новых условиях становятся еще более очевидными.

- в настоящее время важнейшая, требующая решения проблема – это дистанционные коммуникации при так называемом «онлайн-образовании». То, что в данный момент представляется достаточно отдаленным, хотя и неизбежным будущим (значительное внедрение асинхронных форм общения в образовательный процесс высшей школы), можно назвать одной из серьезнейших проблем современной высшей школы.

Литература

1. Эм Гриффин. Коммуникация: теории и практики / пер. с англ. – Х.: Гуманитарный Центр, 2015. – 688 с.

2. Вермишова П.И. О новых формах коммуникации в образовательном пространстве // Позиция. Философские проблемы науки и техники. – 2018. – №12. – С. 153–159.

3. Люшина Э.Ю., Моисеева Е.Г., Тихонова Е.О. Управление человеческими ресурсами: учебное пособие. – Саратов: Вузовское образование, 2017. – 235 с. – Режим доступа: http://www.iprbookshop.ru/68733.html

РОЛЬ ОРГАНОВ МЕСТНОГО САМОУПРАВЛЕНИЯ В РАЗВИТИИ МАЛОГО И СРЕДНЕГО ПРЕДПРИНИМАТЕЛЬСТВА

Ю.А. Самарина

Национальный исследовательский Нижегородский государственный университет им. Н.И. Лобачевского, Арзамасский филиал ННГУ, магистрант

Россия, Нижегородская обл., г. Арзамас; e-mail: yuliasmr@mail.ru

Научный руководитель: Тихонова Е.О., к.эк.н., доцент, jteh@mail.ru

В статье рассмотрены вопросы организации и принятия мер органами местного самоуправления по созданию благоприятного климата и оказанию содействия развитию малого и среднего предпринимательства.

Ключевые слова: малое и среднее предпринимательство; муниципальное образование; муниципальная программа; развитие; поддержка МСП.

В Российской Федерации, согласно Федеральному закону №209-ФЗ от 24.04.2007 г. «О развитии малого и среднего предпринимательства в Российской Федерации», в стране уделяется весомое внимание развитию бизнеса. Субъекты малого и среднего предпринимательства (далее субъекты МСП) – это самозанятые или юридические лица, а также индивидуальные предприниматели, которые в соответствии с определенными критериями соотносятся к микропредприятиям, средним и малым предприятиям согласно нормативно-правовых актов, которые определяют данные критерии и сведения о которых внесены в реестр субъектов малого и среднего предпринимательства.

Согласно статистике:

- на данный момент в РФ зарегистрировано 5,6 миллионов субъектов малого бизнеса, при этом 25% всех занятых в экономике приходится именно на этот сектор экономики и в таком же процентном критерии находится общий объем товаров и услуг, производимых организациями по стране;

- индивидуальными предпринимателями являются 60% от всего количества субъектов малого и среднего предпринимательства;

- 40% это юридические лица;

- основные виды деятельности предоставление услуг и торговля.

Консультационные услуги, повышение квалификации, имущественная, инновационная и финансовая поддержка осуществляется в Российской Федерации в рамках поддержки малого и среднего предпринимательства [4; 5].

Рассмотрим подробнее формы, виды и порядок поддержки МСП, которые могут быть реализованы органами местного самоуправления.

Условия и порядок оказания поддержки субъектам малого и среднего предпринимательства и организациям, образующим инфраструктуру поддержки его субъектов, устанавливаются нормативными правовыми актами Российской Федерации, субъектов Российской Федерации, муниципальными правовыми актами, принимаемыми в целях реализации государственных программ (подпрограмм) Российской Федерации, государственных программ (подпрограмм) субъектов Российской Федерации, муниципальных программ (подпрограмм) [6].

Формы и виды поддержки малого и среднего предпринимательства раскроем в таблице 1.

Таблица 1

Формы и виды поддержки субъектов МСП

Формы поддержки	**Виды поддержки**
Финансовая	Муниципальные гарантии, субсидии, бюджетные инвестиции
Имущественная	Использование по целевому назначению государственного или муниципального имущества, инвентаря, земельных участков, сооружений, машин, установок и т.д., на безвозмездной или возмездной основе, а также возможно применение льготных условий
Информационная	Создание федеральных, региональных и муниципальных информационных систем и информационно-телекоммуникационных сетей и обеспечения их функционирования в целях поддержки субъектов малого и среднего предпринимательства
Консультационная	1) создание инфраструктуры за счет определенных организаций, которые будут иметь возможность оказать поддержку субъектам МСП, осуществлять консультативные услуги и обеспечивать их деятельность; 2) компенсирование затрат субъектам МСП, которые подтверждены документально
Поддержка субъектов МСП в области подготовки, переподготовки и повышения квалификации их работников	1) основываясь на государственные образовательные стандарты, создание образовательных программ по повышению квалификации кадров, подготовки и переподготовки кадров для субъектов МСП; 2) обеспечение условий по повышению профессиональных знаний, а также подготовки выполнения трудовых функций в отношении специалистов относящихся к социально незащищенным группам; 3) помощь субъектам малого и среднего предпринимательства при потребности в установлении учебно-методологической и научно-методической ясности
Поддержка субъектов малого и среднего предпринимательства в области инноваций и промышленного производства	1) создание более широкого взаимодействия кооперационных связей промышленных и прочих производственных предприятий с субъектами малого бизнеса; 2) помощь в получении патента на изобретение

Органы местного самоуправления, исходя из индивидуальных или необходимых финансовых возможностей и социально-экономических приоритетов, составляют мероприятия государственной поддержки малого и среднего предпринимательства на территории соответствующего муниципального образования [2].

Муниципальные образования разрабатывают целевые программы по поддержке малого бизнеса и осуществляют их реализацию, а также обеспечивают предоставление льгот и преференций, согласно возможностей соответствующего муниципального образования (такие возможности могут быть предоставлены за счет привлечения муниципальных ресурсов и средств) [3].

Рассмотрим меры, которые предпринимаются для поддержки малого и среднего предпринимательства на примере закрытого административно-территориального образования (ЗАТО) г. Саров.

ЗАТО г. Саров выделяет развитие малого и среднего предпринимательства как приоритетную задачу и осуществляет её за счет создания муниципальной программы «Поддержка и развитие малого и среднего предпринимательства города Сарова Нижегородской области на 2015–2020 годы» (далее – муниципальная программа)», так же это возможно и за счет прочих нормативно-правовых актов администрации города Сарова [1].

Реализация муниципальной программы предполагает создание условий для обеспечения стабильности и занятости населения в секторе МСП, а также сохранение числа субъектов малого и среднего предпринимательства и общее сохранение данного сектора экономики, увеличение налоговых и неналоговых поступлений от субъектов МСП в бюджет муниципального образования. Общий объем финансирования муниципальной программы составит 132964,7 тыс. руб.

Перечень основных целей муниципальной программы ЗАТО Саров выглядит следующим образом:

1. Создание условий для развития малого и среднего предпринимательства в качестве одного из источников формирования местного бюджета.

2. Сохранение числа действующих малых и средних предприятий и индивидуальных предпринимателей.

3. Увеличение численности занятых в секторе малого и среднего предпринимательства.

4. Стимулирование вовлечения населения в сферу малого и среднего предпринимательства

Для достижения основных целей муниципальной программы, обеспечения результатов ее реализации, а также исходя из объективных потребностей МСП города Сарова, необходимо решение следующих задач:

1. Создание правовых и экономических условий для увеличения роли субъектов малого и среднего предпринимательства в социально-экономическом развитии города Сарова.

2. Упрощение доступа предпринимателей к финансовым и информационным ресурсам.

3. Содействие развитию малого и среднего предпринимательства в приоритетных для муниципального образования направлениях деятельности.

4. Развитие и совершенствование форм взаимодействия органов власти и бизнеса.

5. Вовлечение в сферу малого и среднего предпринимательства молодежи.

6. Сохранение и укрепление материально-технической базы муниципального образования.

Программа поддержки содержит три основных блока: Подпрограмма 1 «Усиление рыночных позиций малого и среднего предпринимательства»; Подпрограмма 2 «Содействие развитию малого и среднего предпринимательства»; Подпрограмма 3 «Укрепление материально-технической базы». Мероприятия всех трех подпрограмм обеспечивают преемственность государственной поддержки МСП на местном уровне.

Подпрограмма 1 является инструментом создания условий для дальнейшего развития МСП и усиления его позиций в экономике города, в частности за счет увеличения числа занятого населения и обеспечения доступа к финансовым ресурсам, роста производительности труда и качества услуг. В связи с этим, приоритетными направлениями Подпрограммы 1 являются: вовлечение в предпринимательство возможно большего количества жителей Сарова и оказание начинающим и действующим субъектам предпринимательства финансовой поддержки.

Мероприятия подпрограммы 1 включают в себя: возмещение части процентной ставки по кредитам коммерческих банков субъектам МСП; возмещение затрат на уплату первого взноса по договорам лизинга оборудования, устройств, механизмов, транспортных средств; возмещение части затрат, связанных с оплатой услуг по регистрации, сертификации продукции, услуг и системы менеджмента качества; возмещение части затрат на патентование изобретений, полезных моделей, промышленных образцов, а также государственной регистрации иных результатов интеллектуальной деятельности субъектам МСП; возмещение части затрат по участию в торгово-экономических миссиях, выставках, ярмарках субъектам МСП; предоставление грантов субъектам МСП; возмещение части затрат по оплате образовательных услуг, связанных с подготовкой, переподготовкой и повышением квалификации сотрудников МСП и т.д.

Основными направлениями Подпрограммы 2 являются: 1.Упрощение доступа предпринимателей к информационным ресурсам. 2. Развитие и совершенствование форм взаимодействия органов власти и бизнеса. Мероприятия Подпрограммы 2 направлены на информирование и разъяснение субъектам МСП нормативных правовых актов в сфере осуществления предпринимательской деятельности; ссодействие развитию деловой активности МСП города Сарова, содействие установлению и расширению деловых контактов и связей субъектов МСП для развития бизнеса; обеспечение консультационной поддержки субъектов малого и среднего предпринимательства.

Главной целью реализации Подпрограммы 3 является сохранение и укрепление материально-технической базы муниципального учреждения, а именно МБУ «Центр поддержки предпринимательства». Укрепление материально-технической базы необходимо для создания условий для повышения качества и увеличения услуг, предоставляемых сотрудниками МБУ «ЦПП». Для достижения поставленной цели необходимо выполнение следующей задачи: проведение текущего ремонта объектов муниципальной собственности, находящихся в оперативном управлении МБУ «ЦПП»

В прогнозных результатах реализации всех направлений и мероприятий муниципальной программы заявлен рост количества субъектов МСП в 2020г. до 3145 ед., работающих в МСП по итогам 2020 года – 11484 чел.

Таким образом, можно сказать, что роль органов местного самоуправления по выполнению полномочий в отношении развития малого и среднего предпринимательства является достаточно весомой. Реализация мероприятий по развитию субъектов МСП относится не только к полномочиям органов местного самоуправления, но и является их обязанностью, определённой нормативно-правовыми актами. Содействие, которое предполагает доступность информации, предоставление сопутствующих услуг, возможность своевременно получить консультативную квалифицированную помощь и доступ к ресурсам – всё это влияет на рост как самих субъектов МСП на территории, так и на повышение социально-экономического потенциала муниципального образования.

Литература

1. Постановление Администрации г. Сарова «Об утверждении муниципальной программы «Поддержка и развитие малого и среднего предпринимательства города Сарова Нижегородской области на 2015–2020 годы». – URL: https://adm-sarov.ru/city/economy/strategicheskoe-planirovanie/munitsipalnyeprogrammy/ (дата обращения: 10.10.2020).

2. Малое и среднее предпринимательство: правовое обеспечение / Л.В. Андреева, Т.А. Андронова, Н.Г. Апресова и др.; отв. ред. И.В. Ершова. – М.: Юриспруденция, 2019.

3. Методы отбора эффективных программ комплексного развития территорий / Э.Ю. Люшина, В.А. Рязанова, Е.О. Тихонова // Казанская наука. – 2017. – №11. – С. 51–54.

4. Тихонова Е.О. Классификация форм интеграции в системе малого и среднего предпринимательства // Влияние науки на инновационное развитие: сборник статей Международной научно-практической конференции. – 2016. – С. 137–139.

5. Тихонова Е.О. Роль интеграции в развитии традиционного и инновационного малого бизнеса // Российское предпринимательство. 2008. – Том 9. – №2. – С. 42–44.

6. Фатькина М.М. Государственная поддержка малого и среднего предпринимательства // Современные проблемы развития техники, экономики и общества: материалы II Междунар. науч.-практ. очн.-заочн. конф. – Казань: Рóкета Союз, 2017. – С. 339–341.

ОБ ОСОБЕННОСТЯХ ОРГАНИЗАЦИИ ПРЕДОСТАВЛЕНИЯ ГОСУДАРСТВЕННЫХ И МУНИЦИПАЛЬНЫХ УСЛУГ В МНОГОФУНКЦИОНАЛЬНЫХ ЦЕНТРАХ В ПЕРИОД ПАНДЕМИИ КОРОНАВИРУСА

Л.А. Сашенкова

Национальный исследовательский Нижегородский государственный университет им. Н.И. Лобачевского, Арзамасский филиал ННГУ, студент

Россия, Нижегородская обл., г. Арзамас; e-mail: Ov.lidia95@yandex.ru

Научный руководитель: Андреев О.Е., к.ист.н., доцент, andreevoe@yandex.ru

В статье рассматривается вопрос об организации предоставления государственных и муниципальных услуг в многофункциональных центрах в период пандемии коронавируса. Автором анализируется изменение в системе предоставления государственных и муниципальных услуг, приводятся сведения об особенностях организации деятельности учреждения в период действия ограничительных мер.

Ключевые слова: МФЦ; услуга; организация; дистанционное оказание услуг; прием; запись; электронный вид; заявитель; коронавирус; ограничительные меры.

Основной целью государственной политики, проводимой в регионах и муниципальных образованиях, является обеспечение достойного уровня благосостояния граждан. Конституционные гарантии призваны обеспечить эффективность принятия государственных решений на благо и в интересах российского общества [1]. На это направлены деятельные усилия всех уровней государственной власти и муниципальных органов.

Оказание государственных и муниципальных услуг является основной составляющей сервисной политики государства в современных условиях. Многофункциональный центр предоставления государственных и муниципальных услуг (далее – многофункциональный центр) – российская организация независимо от организационно-правовой формы (в том числе являющаяся автономным учреждением), отвечающая требованиям, установленным настоящим Федеральным законом, и уполномоченная на организацию предоставления государственных и муниципальных услуг, в том числе в электронной форме, по принципу «одного окна».

Целью создания МФЦ является повышение качества предоставления государственных и муниципальных услуг, в том числе сокращение сроков оказания услуг, уменьшение финансовых издержек граждан и организаций, повышение комфорта при получении услуг, снижение коррупционных рисков. Основной идеей МФЦ является реализация принципа «одного окна», когда гражданин освобождается от необходимости получать справки, ходить по инстанциям или платить посредникам. От получателя требуется только подать заявление и получить результат в установленный срок, а всю остальную работу, в том числе межведомственное согласование, должны проводить сотрудники МФЦ и соответствующие государственные и муниципальные органы власти.

В условиях распространения коронавирусной инфекции изменился привычный уклад жизни всех россиян. Ограничительные меры введены в центрах предоставления государственных и муниципальных услуг «Мои документы».

МФЦ возобновили свою работу в период пандемии, но порядок обслуживания заявителей существенно изменен. Прежде всего, свободного приема заявителей пока нет – прием ведется только по предварительной записи. При этом, специалисты обязательно проверят готовность документов для получения, а также проконсультируют по необходимым документам для желающих обратится в «Мои документы». Получить можно только те услуги, которые не оказываются в электронном виде и для их получения необходимо личное обращение.

В связи с введением из-за пандемии коронавируса режима ограничительных мер изоляции и самоизоляции в организациях и общественных местах, в многофункциональных центрах (МФЦ) все оказываемые услуги были подразделены на две категории – жизненно важные и те, которые можно оказать дистанционно. Для того чтобы получить услуги, относящиеся к первой категории, нужно оформить предварительную запись. Услуги, которые не попали в эти две группы, временно не оказываются. При этом посещение многофункциональных центров возможно теперь только в случае острой необходимости.

К жизненно важным услугам, которые можно оформить в МФЦ по предварительной записи, относятся:

1. Регистрация рождения и смерти.

2. Услуги в сфере миграции (выдача, замена паспортов РФ, регистрация по месту жительства, учет иностранных граждан).

3. Меры социальной поддержки при первичной подаче документов (предоставление субсидий, компенсаций, адресной помощи, установление ежемесячных выплат, обеспечение инвалидов техническими средствами, установление и выплата страховых пенсий).

4. Услуги в сфере недвижимого имущества и земельных отношений (кадастровый учет и регистрация прав на недвижимость, а также сделки с ними).

5. Услуги для предпринимателей (лицензирование медицинской и фармацевтической деятельности, лицензирование деятельности по управлению многоквартирными домами, присвоение квалификационных категорий тем, кто работает в сфере здравоохранения, содействие в поиске работы, выдача разрешений на перевозку граждан и на ввод в эксплуатацию объектов капитального строительства, регистрация специалистов в сфере ветеринарии).

6. Транспортные услуги (проведение экзаменов по вождению и выдача прав).

7. Прием заявлений на предоставление путевок для летнего отдыха и оздоровления детей.

8. Регистрация, подтверждение, восстановление учетной записи на портале «Госуслуги».

Перечень услуг, которые можно оформить онлайн, теперь оформляются только дистанционно. В перечне – почти 400 пунктов. Они доступны для заказа в системе «Госуслуги». К числу услуг, которые оказываются в МФЦ дистанционно, относятся:

1. Услуги в сфере здравоохранения (вызов врача на дом, запись в больницу, предоставление доступа к медицинским материалам).

2. Надзор в сфере здравоохранения (лицензирование медицинской деятельности, регистрация медицинских изделий, аттестация экспертов, привлекаемых к проведению мероприятий по контролю, и т.д.).

3. Выдача разрешений на осуществление различных видов деятельности.

4. Выдача разрешений на строительство, реконструкцию, а также на ввод объектов в эксплуатацию.

5. Рассмотрение заявления о распоряжении средствами материнского капитала.

6. Назначения и выплаты пособия застрахованным лицам.

7. Предоставление сведений и документов из государственных реестров.

8. Сведения из справки о доходах физического лица по форме 2-НДФЛ.

9. Выдача лицензий на приобретение и хранения оружия.

10. Выдача направлений гражданам на прохождение медико-социальной экспертизы.

В современных условиях цифровизация баз данных систем и учреждений коснулась всех общественных сфер. Перевод всего спектра общественных отношений в электронную среду становится осознанной необходимостью. Система оказания государственных и муниципальных услуг населению с использованием электронных ресурсов, устанавливается и регламентируется целым рядом нормативно-правовых актов [2; 7].

Следует отметить услуги, которые в МФЦ временно не оказываются.

В организации деятельности МФЦ направлены усилия на то, чтобы услуги, которые нельзя получить в электронном виде, относились к числу жизненно важных и предоставлялись по предварительной записи. Поэтому в перечне практически нет услуг, которые нельзя оформить в условиях изоляции. Но есть исключения.

В частности, нет необходимости обращаться в МФЦ для получения социальных льгот, если их уже выплачивали ранее. Их продлят в автоматическом режиме. Для этого ничего оформлять и подтверждать повторно не требуется.

Прием заявителей осуществляется строго по предварительной записи. В связи с этим возникла острая проблема, так как не все граждане смогут оперативно это сделать. Причиной является большой поток дистанционных обращений, линии телефонов центра перегружены, а электронный ресурс не справляется с большим наплывом пользователей. Таким образом, люди приходят лично, без записи занимать очередь. В результате могут возникать очереди, а в условиях коронавирусной инфекции это небезопасно.

Для безопасного приема граждан в помещениях МФЦ соблюдаются все предписанные меры профилактики в связи с распространением коронавирусной инфекции, а именно:

- обрабатываются помещения в соответствии с санитарно-эпидемиологическими нормами;
- специалисты и заявители находятся в здании в средствах индивидуальной защиты (маски, перчатки);
- соблюдается социальная дистанция в помещении между заявителями.

В заключение, стоит отметить, что меры по борьбе с коронавирусной инфекцией в МФЦ в настоящее время все так же присутствуют, хоть ограничения сняты и работа осуществляется в порядке живой очереди, наличие масок и перчаток обязательно для приема как для граждан, так и для специалистов. Санитарная обработка здания каждый день, ожидание заявителей в зале не более 7 человек. Все эти меры для безопасности должны соблюдаться всеми гражданами без исключения.

До особого распоряжения органов власти [8] сохраняется действие некоторых ограничительных мер, за нарушение которых последует административная ответственность. В случае ухудшения эпидемиологической обстановки в стране и в регионе они могут быть усилены. При возвращении к привычному режиму работы МФЦ будут выполнять функции в полном объеме.

Литература

1. Конституция Российской Федерации (принята всенародным голосованием 12.12.1993 с изменениями, одобренными в ходе общероссийского голосования 1 июля 2020 года) // Доступ из справ.-правовой системы «КонсультантПлюс».

2. Об организации предоставления государственных и муниципальных услуг: Федеральный закон от 27 июля 2010 г. №210 - ФЗ (в ред. от 28 декабря 2013 г.) (с изм. и доп., вступ. в силу с 03 января 2014г.) // Доступ из справ.-правовой системы «КонсультантПлюс».

3. Об основных направлениях совершенствования системы государственного управления: Указ Президента от 07 мая 2012 г. №601 // Доступ из справ.-правовой системы «КонсультантПлюс».

4. О единой системе межведомственного электронного взаимодействия (с изменениями и дополнениями): Постановление Правительства Российской Федерации от 8 сентября 2010 г. № 697 // Доступ из справ.-правовой системы «КонсультантПлюс».

5. О некоторых мерах по повышению качества предоставления государственных (муниципальных) услуг на базе многофункциональных центров предоставления государственных (муниципальных) услуг информационно-телекоммуникационной сети Интернет: Постановление Правительства Российской Федерации от 3 октября 2009 г. №796 // Доступ из справ.-правовой системы «КонсультантПлюс».

6. О единой системе информационно-справочной поддержки граждан и организаций по вопросам взаимодействия с органами исполнительной власти и органами местного самоуправления с использованием информационно-телекоммуникационной сети Интернет: Постановление Правительства Российской Федерации от 15 июля 2009 г. №478 // В данном виде документ опубликован не был // Доступ из справ.-правовой системы «КонсультантПлюс».

7. Об утверждении Правил организации деятельности многофункциональных центров предоставления государственных и муниципальных услуг: Постановление Правительства Российской Федерации от 22 декабря 2012 г. №1376 (с изменениями и дополнениями) // Доступ из справ.-правовой системы «КонсультантПлюс».

8. О введении режима повышенной готовности (с изменениями на 20 октября 2020 г.): Указ губернатора Нижегородской области от 13 марта 2020 г. №27. – URL:https://government-nnov.ru/?id=265623

УСЛОВИЯ ФУНКЦИОНИРОВАНИЯ И ОСОБЕННОСТИ УПРАВЛЕНИЯ СФЕРОЙ КУЛЬТУРЫ В МУНИЦИПАЛЬНОМ ОБРАЗОВАНИИ

А.О. Сенченко

Национальный исследовательский Нижегородский государственный университет им. Н.И. Лобачевского, Арзамасский филиал ННГУ, магистрант

Россия, Нижегородская обл., г. Арзамас; e-mail: nastena.matantseva@mail.ru

Научный руководитель: Люшина Э.Ю., к.эк.н., доцент, Ella65@mail.ru

В статье исследованы условия функционирования и особенности управления сферой культуры в муниципальном образовании. Охарактеризованы виды культуры и ее основные элементы. Выявлены проблемы в использовании ресурсов, задействованных в работе муниципальных учреждений культуры, предложены пути совершенствования управления культурой на основе ее модернизации.

Ключевые слова: культура; управление; ресурсы; муниципальное образование; проблема; качество жизни.

Культура – своеобразный способ организации и развития человеческой жизнедеятельности, предложенный в продуктах материального и духовного труда, в системе социальных норм и учреждений, в духовных ценностях, в совокупности взаимоотношений людей к природе, между собой и к самим себе. В понятии культура закрепляется как общее различие человеческой жизнедеятельности от биологических форм жизни, так и качественное своеобразие исторически-конкретных форм данной жизнедеятельности на различных этапах общественного развития, в рамках конкретных реформ, общественно-экономических формаций, этнических и национальных общностей. Культура определяет также особенности поведения, сознания и деятельности людей в конкретных областях общественной жизни (культура быта, художественная культура, культура труда, политическая культура). В культуре может закрепляться способ жизнедеятельности единичного индивида (личная культура), социальной группы (культура класса) или всего общества в целом.

Культура делится на повседневную и профессиональную. Профессиональная культура определяется необходимой мерой согласованности официальных и неофициальных отношений друг с другом и с личностью работника. Она предполагает единство организационной и профессиональной идентификации работников, стремление к общей цели, поиск новых форм реализации в профессии, рост профессионального мастерства.

Профессиональная культура личности – это результат совместных усилий общества и личности. Социокультурные институты призваны формировать механизмы привлечения молодого поколения к профессиям, необходимым обществу, предоставления уровня жизни, а также статуса специалистов. Рынки труда и образовательные услуги должны быть взаимосвязаны. Профессионально занятые люди составляют социальную и профессиональную пирамиду общества. Гармония и устойчивость социокультурной пирамиды обусловлены обширным основанием и тесной взаимосвязью между слоями. Стимулирование профессионального поведения внутри пирамиды дает возможность обществу поддерживать устойчивость и динамизм культуры в целом [3].

Повседневная культура характеризует исторически меняющийся опыт воспроизводства жизни людей. Элементами повседневной культуры являются культура окружающей среды, культура повседневной жизни, культура поддержания и воспроизводства жизненного цикла человека (жилье, питание, одежда, тип поселения, технология и средства общения, общение, семейные ценности, домоводство, организация досуга и отдыха, художественное творчество, повседневное мышление, поведение и др.).

Реализация культурных ценностей осуществляется через организацию культурной деятельности. Статья 3 Закона Российской Федерации «Основы законодательства Российской Федерации о культуре» определяет культурную деятельность как деятельность по сохранению, созданию, распространению и освоению культурных ценностей [1].

Управление культурой является важным направлением социальной политики, которое во многом определяет удобство проживания на муниципальной территории, доступ к культурным ценностям каждого гражданина Российской Федерации, а также возможность на участие в культурной жизни и пользование учреждениями культуры.

На современном этапе развития обращается внимание на недостаточно высокий уровень квалификации управленческих кадров с разной степенью их подготовленности. Руководители и специалисты муниципальных органов управления культурой в основном слабо разбираются в стратегических вопросах современного менеджмента, практически не владеют технологиями привлечения сторонних ресурсов для реализации социально значимых задач, культурных проектов (фандрайзинг) и PR-технологиями по созданию и внедрению образа объекта связей с общественностью, основами коммуникационного менеджмента, маркетинговыми инструментами и многими другими [4].

Отдельной проблемой является не эффективно работающая система управления муниципальными учреждениями культуры. В основном это сложности:

- утверждения перечня муниципальных услуг (платных, частично платных и бесплатных);
- перевод муниципальных бюджетных учреждений в автономные;
- формирование муниципальных заданий;
- определение показателей эффективности и результативности культурной деятельности;
- разработка нормативов финансовых расходов и стандартов предоставления муниципальных услуг.

Для решения этих задач управленческий персонал должен обладать системой базовых знаний в области культурного менеджмента, чтобы в дальнейшем творчески использовать их в своей работе.

В целом можно сделать вывод, что малочисленность органов управления культурой, отсутствие у них прав как юридического лица и полномочий учредителя подведомственных учреждений, недостаточная подготовка кадров и недостаток финансовых ресурсов негативно влияют на возможность проведения культурной политики на территории соответствующих муниципальных образований.

Именно поэтому в основе развития культуры лежит качество принимаемых решений органами исполнительной власти федерального, регионального и местного уровня. Планирование стратегического развития и регулирование сферы культуры осуществляется на национальном уровне, что в значительной степени определено в нормативных актах федерального и регионального уровней. В последнее время для финансирования сферы культура используется научно обоснованного подхода – программно-целевое и программное планирование, используются инструменты государственных программ и национальных проектов. Сформированы критерии, которые учитываются при определении объемов и направлений финансирования объектов культуры, что позволяет эффективно использовать ресурсы и оптимизировать затраты по проектам.

В последние годы наметилась тенденция придания статуса юридического лица культурным центрам, которые формируются путем объединения различных типов муниципальных учреждений культуры – клубов, библиотек, музеев и др. Создание культурного центра как новой модели функционирования учреждений культуры имеет свои положительные стороны. Помимо достижения социального эффекта – формирования местной идентичности, внедрения социальных изменений и т.д. – такое объединение помогает также решать экономические задачи, такие как оптимизация расходов и обеспечение полной занятости работников. В настоящее время часть бюджетных учреждений переведена в автономные на муниципальном уровне. При этом автономное учреждение сохраняет за собой право на имущество и земельные участки, ранее закрепленные за бюджетным учреждением, что предполагает их надлежащее использование.

Ключевой проблемой муниципальных учреждений остается ограниченность финансовых ресурсов, выделяемых учреждениями культуры из местных бюджетов. Бюджетные ассигнования, выделяемые этим учреждениям, зачастую позволяют им лишь выплачивать заработную плату и частично возмещать расходы на коммунальные услуги [3].

В настоящее время существуют серьезные проблемы в развитии культуры в нашей стране. Сфера культуры накапливает, производит и хранит огромные материальные и духовные ценности, составляющие не только общее национальное достояние, но и его самую дорогую часть – национальные сокровища. Однако, территориальное неравенство в предоставлении современных культурных услуг, не позволяет в равной степени иметь доступ к объектам культуры части населения. Кроме того, устаревшая и изношенная материально-техническая база значительной доли учреждений культуры не позволяет внедрять инновационные формы работы, информационные технологии, а также заинтересовывать для работы в отрасли молодые кадры. Усложнен доступ к культурным

услугам для жителей отдаленных сельских населенных пунктов из-за малоразвитой инфраструктуры. Музейные фонды остро нуждаются в реставрации уникальных объектов историко-культурного наследия и формирование страховых копий оригинальных предметов, архивной и музейной документации. Грамотное и систематическое пополнение музейных фондов затруднено из-за недоступности гарантированного финансирования на приобретение их фондов, а также отсутствия специально оснащенных музейных хранилищ. Техническое оборудование муниципальных культурно-досуговых учреждений не соответствует современным требованиям, ощущается недостаток квалифицированных кадров, обладающих новыми информационными технологиями, из-за чего возникает риск утраты человеческих ресурсов. Налицо недостаточная подготовка учреждений культуры к посещению их и оказанию услуг, различным категориям инвалидов (с нарушениями опорно-двигательного аппарата, слуха и зрения).

С учетом выделенных проблем назревает необходимость совершенствования управления культурой на основе ее модернизации, которая требует:

– создание новых видов и форм самодеятельного искусства, обращение особого внимания массовой певческой и танцевальной культуре, участие самодеятельных коллективов в спектаклях, конкурсах, фестивалях, праздниках;

– формирование средствами культуры и искусства нравственных и духовных ценностей, направленных на воспитание у населения чувства национальной гордости, гражданственности и патриотизма;

– обеспечение свободного доступа всех жителей муниципального образования, независимо от их места жительства, социально-экономического положения, уровня компьютерной грамотности, к информации, содержащейся в доступных государственных, муниципальных и иных информационных системах, фондах библиотек, музеев и иной социально значимой информации;

– выявление и поддержка молодых талантов;

– сохранение культурного наследия и творческого потенциала муниципальных образований;

– охрана недвижимых памятников истории и культуры, сохранение, расширение, изучение и экспонирование музейного фонда;

– всестороннее и гармоничное развитие детей и подростков на основе эстетического воспитания;

– автоматизация библиотек, будущее развитие библиотечного дела;

– продвижение проектов развития с применением различных видов и методов социально-коммуникативной работы с инвалидами, нацеленных на решение проблем социально уязвимых слоев населения (инвалидов, пожилых людей, малообеспеченных семей и другие), а также социализацию посредством музейной деятельности;

– непрерывное профессиональное обучение и переобучение кадров культуры;

– укрепление материально-технической базы, введение новых информационных технологий, усовершенствование комплектования библиотек художественной, учебной, специализированной литературой, обеспечение сельских поселений библиотеками необходимой мебелью, техническим оборудованием, а также компьютерами и телевизионной аппаратурой;

– создание благоприятных условий для поддержания достигнутого уровня и дальнейшего развития профессионального искусства;

– удовлетворение духовных и досуговых интересов населения района, развитие их творческих способностей;

– внедрение эффективного контракта в отрасли, доведение средней заработной платы сотрудников учреждений культуры до средней заработной платы по региону;

– наиболее полное и многостороннее удовлетворение культурных и духовных потребностей различных слоев общества и всех народов, проживающих в регионе, в области профессионального искусства;

– создание и развитие новых информационных технологий в учреждениях дополнительного художественно-эстетического обучения детей.

Реализация комплекса мер по увеличению объема негосударственных ресурсов, притягиваемых в сферу культуры, развитию государственно-частного партнерства гарантирует рост культурно-досуговой деятельности, проводимой на территории муниципального района, способствует развитию малого и среднего предпринимательства, увеличению уровня и качества жизни населения.

Литература

1. Основы законодательства Российской Федерации о культуре: Закон РФ от 09.10.1992 г. №3612-1 (ред. от 01.04.2020) // Доступ из справ.-правовой системы «КонсультантПлюс».

2. Лебедева Т.Е., Лазутина А.Л., Люшина Э.Ю. Краудсорсинговый проект: этапы, проблемы и пути решения // Наука и бизнес: пути развития. – 2018. – №7 (85). – С. 32–34.

3. Алексеева А.В. Совершенствование управления учреждениями культуры в муниципальном образовании // Скиф. 2019. – №6 (34). – URL: https://cyberleninka.ru/article/n/sovershenstvovanie-upravleniya-uchrezhdeniyami-kultury-v-munitsipalnom-obrazovanii (дата обращения: 02.11.2020).

4. Люшина Э.Ю., Моисеева Е.Г., Тихонова Е.О. Управление человеческими ресурсами: учебное пособие. – Саратов: Вузовское образование, 2017. – 235 с. – Режим доступа: http://www.iprbookshop.ru/68733.html

ПРОБЛЕМЫ РАЗВИТИЯ ФИЗКУЛЬТУРНО-ОЗДОРОВИТЕЛЬНЫХ КОМПЛЕКСОВ НИЖЕГОРОДСКОЙ ОБЛАСТИ

Л.Д. Сулина
Национальный исследовательский Нижегородский государственный
университет им. Н.И. Лобачевского, Арзамасский филиал ННГУ, студент
Россия, Нижегородская обл., г. Арзамас; e-mail: avdeeva-lili@rambler.ru
Научный руководитель: Тихонова Е.О., к.эк.н., доцент, jteh@mail.ru

В статье рассмотрены проблемы организации работы физкультурно-оздоровительных комплексов на примере Нижегородской области и обоснована эффективность различных методов работы спортивного учреждения.

Ключевые слова: физкультурно-оздоровительный комплекс; стандарт; здоровый образ жизни; физическая культура; метод.

Развитие стандартов здорового образа жизни в нашей стране является одним из приоритетных направлений государственной политики. Многие источники даже называют здоровье нации (как физическое, так и духовно-нравственное) государственной идеей [1, с. 9].

7 августа 2009 года вышло распоряжение правительства Российской Федерации об утверждении Стратегии развития физической культуры и спорта в Российской Федерации до 2020 года, основной целью которой было заявлено создание равных условий для всех категорий населения страны систематически заниматься спортом и вести здоровый образ жизни [7] .

На основе стратегии в 2014 году была разработана программа Российской Федерации «Развитие физической культуры и спорта» [6], призванная усилить эффект стратегии и получить конкретные показатели работы спортивных учреждений.

К сегодняшнему моменту государство продолжает активную пропаганду здорового образа жизни уже более десяти лет и это, как мы видим, закреплено на уровне федеральных нормативно-правовых актов, и это факт, конечно, демонстрирует озабоченность государства общим оздоровлением населения. Но в то же время необходимо понимать, что на реальный прирост доли населения, занимающегося спортом, влияет доступность спортивной инфраструктуры для граждан. Это в свою очередь, как отмечает Е.А. Бобровский, приводи к заметной дифференциации по распределению объектов спортивной инфраструктуры отдельно взятого региона и страны в целом [2, с. 101].

Нижегородская область одна из первых начала стремится решить эту проблему. Еще в 2007 году, то есть до опубликования государственной стратегии, которая упоминалась выше, в регионе началась масштабная программа по строительству физкультурно-оздоровительных комплексов (ФОКов), инициированная бывшим губернатором Нижегородской области В.П. Шанцевым. Появление многофункционального комплекса, ориентированного на оздоровление населения, было запланировано для каждого муниципального района области и для каждого района г. Нижний Новгород.

В 2018 году на пресс-конференции, посвященной развитию спорта в Нижегородской области после проведения чемпионата мира по футболу было анонсировано создание обновленного проекта физкультурно-оздоровительных комплексов на территории области. Глеб Никитин, действующий губернатор Нижегородской области, в том же году заявил о пересмотре прежней концепции строительства физкультурных комплексов. Последующее развитие ФОКов теперь напрямую зависит от наличия на них спроса. Также новые комплексы (и модернизация уже существующих) предполагают большее разнообразие. Если по программе Шанцева ФОКи в регионе строились по одному шаблону, то теперь существует три варианта комплекса: «фок-трёшка», включающий в себя спортзал, бассейн и ледовую арену, комплекс только с бассейном и залом, а также просто спортивный зал [8].

Итак, к сегодняшнему дню в Нижегородской области уже функционирует 35 ФОКов [9], но поскольку в регионе 39 районов 13 городов областного значения [5], охват можно считать все еще недостаточным, но уже неплохим.

Инициатива Никитина пока не исполнена и пока можно наблюдать проблему малой персонификации наборов услуг, предоставляемых в физкультурно-оздоровительных комплексах.

В силу недостаточной профессиональной компетентности тренеров в них не в полной мере удовлетворяются потребности клиентов и качество оказанных услуг, что приводит к разочарованию и отказу от занятий физическими упражнениями, низкой рентабельности, повышению платы за посещение занятий и пр. Эту проблему возможно решить в первую очередь качественной подготовкой тренерского состава и обеспечением сотрудников достойной заработной платой. Иначе будет происходить отток квалифицированных специалистов в частные спортивные заведения, уровень цен которых менее доступен для многих граждан. Речь идет в первую очередь про взрослое население, поскольку школьники и пенсионеры все же пользуются льготами и некоторые виды занятий могут посещать даже бесплатно.

Таким образом, возникла необходимость определения эффективных средств реализации в удовлетворении потребности населения региона в двигательной активности, ведении здорового образа жизни. Это значит, что региону необходима комплексная работа по определению оптимальной структурно-функциональной модели

управления системой региональных физкультурно-образовательных комплексов и экспериментальной апробации ее эффективности. Несомненно, прогресс есть. Но в это же время на сайте Министерства спорта Нижегородской области во вкладке «Массовый спорт» существует страница «Информация о развитии» и она пуста [3], то есть совершенно никакой информации о развитии массового спорта в области гражданам не предоставлено. Тем не менее, есть достаточно информации о функционирующих ФОКах и обратная связь по их деятельности (можно оставить отзыв).

Еще одна проблема ФОКов – профессиональное оснащение спортинвентарем. Спортивное оборудование требуют профессиональной установки и монтажа, а также требует обязательной сертификации и квалификационного монтажа в соответствии с правилами одного или другого вида спорта. ФОКи в Нижегородской области достаточно оснащены оборудованием, но при техническом оснащении спортивно-оздоровительных учреждений предъявляются повышенные требования к инженерным системам и их оборудованию. И если оборудование выходит из строя или заканчивается срок его эксплуатации, то необходимо дополнительное финансирование на замену и ремонт, что, конечно же, происходит недостаточно оперативно.

Более того, оснащение спортивного сооружения, физкультурно-оздоровительного объекта системами вентиляции и кондиционировании, холодоснабжения, системами водоочистки, осушения воздуха, теплоснабжения, отопления, водоснабжения имеет свои особенности. Такие внутренние инженерные системы должны в точности соответствовать требованиям СНиП, СанПИН, прочим государственным нормам. И эти системы тоже требуют своевременного технического обслуживания.

В общем, качество предоставляемых ФОКами услуг во многом зависит от квалификации персонала, особенно тренеров и медицинских сотрудников, и также от технического оснащения учреждений; потребитель должен быть уверен в том, что условия обслуживания будут безопасными для жизни, здоровья, имущества и окружающей среды.

Физкультурно-оздоровительные комплексы также являются базами для проведения спортивных соревнований разных уровней и для разных возрастных групп. Но сегодня это преимущественно соревнования среди школьников [4]. Соревнования среди взрослых чаще проводятся в классе профессионалов и полупрофессионалов, то есть на уровне спорта высоких достижений. Исходя из этого, необходимо увеличение количества любительских состязаний среди взрослого населения региона.

Мы можем заключить, что эффективное функционирование спортивно-оздоровительного комплекса возможно при условиях, когда управление физкультурно-оздоровительным комплексом осуществляется на основе системного, компетентностного и индивидуального подходов и разработка основного содержания деятельности администрации, тренеров и персонала, совершенствование материально-технической базы основывается на построении оптимальной структурно-функциональной модели управления физкультурно-оздоровительным комплексом, направленной на удовлетворение потребностей клиентов. Все вышеперечисленное, конечно, невозможно без достаточного финансирования ФОКов и грамотной политики как на уровне Министерства спорта Нижегородской области, так и на уровне каждого из ФОКов.

Литература

1. Агеевец В.У. К вопросу о национальной идее России // Ученые записки университета им. П.Ф. Лесгафта. – 2015. – №5. – С. 9–13.

2. Бобровский Е.А. Развитие спортивной инфраструктуры для активизации массового спорта // Карельский научный журнал. – 2018. – №1. – С. 101–104.

3. Информация о развитии. Массовый спорт // Министерство спорта Нижегородской области. – URL: https://sport.government-nnov.ru/?id=78091

4. Календарный план физкультурных спортивных мероприятий, проводимых на территории Нижегородской области // Министерство спорта Нижегородской области. – URL: https://sport.government-nnov.ru/?id=100861

5. Муниципальные районы, городские и муниципальные округа Нижегородской области // Министерство внутренней региональной и муниципальной политики Нижегородской области. – URL: https://mvp.government-nnov.ru/municipality

6. Постановление Правительства Российской Федерации от 15 апреля 2014 г. №302 «Об утверждении государственной программы Российской Федерации «Развитие физической культуры и спорта» // Российская газета. – URL: https://rg.ru/2014/04/24/sport-site-dok.html

7. Стратегия развития физической культуры и спорта в Российской Федерации на период до 2020 года утверждена распоряжением Правительства Российской Федерации от 7 августа 2009 г. №1101-р // Министерство спорта Российской Федерации. – URL: https://minsport.gov.ru/activities/federal-programs/2/26363/

8. Тарасова Е. В Нижегородской области разрабатывают новый проект ФОКов // Комерсантъ. Нижний Новгород. Приволжье. 27.06.2018. – URL: https://www.kommersant.ru/doc/3670000

9. Физкультурно-оздоровительные комплексы // Сайт Министерства спорта Нижегородской области. – URL: https://sport.government-nnov.ru/?id=78093

ОБ ИТОГАХ ВНЕДРЕНИЯ КОНЦЕПЦИИ «БЕРЕЖЛИВЫЙ УМНЫЙ ГОРОД» В ГОРОДСКОМ ОКРУГЕ ГОРОД САРОВ НИЖЕГОРОДСКОЙ ОБЛАСТИ

А.В. Тихонова
Национальный исследовательский Нижегородский государственный университет им. Н.И. Лобачевского, Арзамасский филиал ННГУ, студент
Россия, Нижегородская обл., г. Арзамас; e-mail: an.perowa2013@yandex.ru
Научный руководитель: Рязанова В.А., к.эк.н., доцент, vr.09@mail.ru

В статье рассматриваются итоги внедрения системы менеджмента на основе концепции «Бережливый умный город (SMART CITY)» в городском округе г. Саров Нижегородской области.

Ключевые слова: концепция; проект; пилотная площадка; информационно-телекоммуникационные технологии; цифровизация; муниципалитет.

Города играют заметную, а чаще ключевую, роль в российской экономике, однако все больше сталкиваются с вызовами, которые препятствуют их эффективному развитию: высокий уровень износа городских инфраструктур, дефицит бюджетных ресурсов, рост экологического давления, изменение требований к городской среде со стороны граждан и бизнеса ставят перед городскими сообществами принципиально новые задачи [1].

Основные вопросы, связанные с преодолением выявляемых проблем, могут быть решены за счет применения в российских городах концепции Smart City или «умного города». Сам термин «умный город» трактуется широко и по-разному, однако во всех подходах основная роль отводится информационно-телекоммуникационным технологиям, которые помогают наиболее эффективно обеспечивать текущие процессы городской жизни благодаря вовлечению граждан, бизнеса и властей.

Зарубежная модель умного города, на современном этапе развития, предусматривает не только различные способы применения цифровых технологических решений, но и активное вовлечение жителей и бизнеса в их развитие, в то время как в начальной стадии формирования концепции умного города она была направлена в первую очередь на развитие технологий и инфраструктуры [2].

Технологии используются для того, чтобы решить ряд важных задач [3]:

1) рациональное использование всех объектов городской инфраструктуры;
2) комплексное благоустройство среды;
3) оперативный сбор и передача данных городским чиновникам;
4) установление тесных связей между городским управленческим аппаратом и местными жителями.

Выбор оптимального сценария цифровой трансформации во многом зависит от целей, которые перед собой ставит город, а также от стартовых условий развития цифровых технологий.

Для средних и малых городов эксперты считают наиболее приемлемой модель локальных действий, в которой из-за недостаточности ресурсов цифровой трансформации подвергаются отдельные, наиболее проблемные инфраструктурные сектора или сферы городской экономики [4].

Действием, запускающим процессы интеллектуализации и цифрового перехода в городах, по мнению авторов способна стать реализация пилотных проектов умных цифровых городов в специально выделенных экспериментальных зонах. В качестве таковых могут выступать как отдельные тестовые полигоны по отработке приоритетных цифровых решений (в том числе в формате «живых лабораторий»), так и целые города, особенности управления которыми позволяют тестировать концепцию в масштабе всего поселения (например, ЗАТО) [4].

Такой пилотной площадкой для реализации «Бережливого умного города» стал г. Саров. Проект входит в число лучших практик программы ООН по населенным пунктам («ООН-Хабитат»).

Цель проекта – добиться большей продуктивности в деятельности муниципалитета: повысить эффективность, сократить бюрократические процедуры и сроки принятия и исполнения решений. В перспективе – устранить потери времени и ресурсов при организации работы во всех отраслях городской жизни: здравоохранении, городском хозяйстве, системе городского транспорта и т.д.

Результаты внедрения приведены в таблице 1.

Таблица 1

Результаты внедрения платформы «Бережливый умный город» в г. Сарове Нижегородской области

Область внедрения	Объект внедрения	До внедрения	После внедрения
Общественный транспорт	Контроль движения общественного транспорта	4 дня	1 день
	Диспетчеризация общественного транспорта	62 часа	1,5 часа
Решение городских проблем	Устранение ям на дорогах	18 дней	9 дней
	Несанкционированная свалка мусора	30 дней	18 дней
Предоставление городских услуг	Получение видеозаписей из городской системы видеонаблюдения	2 дня	1,5 часа
	Получение разрешения на земляные работы	50 дней	15 дней

В итоге по данным Администрации г. Сарова экономия годового бюджета города составила 7% за 2018 г.

Эксперты отмечают, что для успешного внедрения этой модели потребуется, с одной стороны, преодолеть существующий комплекс барьеров, а с другой – разработать базу для совершенствования нормативно-правового регулирования и системы управления цифровым переходом на уровне ОМСУ, а также разработать специальные финансовые инструменты, обеспечивающие ресурсную поддержку реализации проектов умного города и механизмы координации перехода к умным цифровым городам на федеральном уровне.

Россия в части развития умных городов значительно уступает ведущим экономикам, а реализуемые в стране проекты преимущественно связаны с точечной цифровизацией и интеллектуализацией отдельных городских сервисов и инфраструктур.

Литература

1 «SMART CITY» в РОССИИ. Как заставить города поумнеть?. – URL: https://www.csr.ru/ru/publications/smart-city-v-rossii-kak-zastavit-goroda-poumnet/

2 Джонатан Вотцель, Елена Кузнецова. Технологии умных городов: что влияет на выбор горожан? McKinsey Center for Government, 2018. – URL: https://www.mckinsey.com/industries/public-and-social-sector/our-insights/smart-city-solutions-what-drives-citizen-adoption-around-the-globe/ru-ru

3 Доклад «Ростелеком» «Умный город». Цели, задачи, базовые технологии. – URL: https://www.company.rt.ru/projects/digital_economy_rf

4 УМНЫЙ ГОРОД – УМНОЕ ЖКХ: обзор тенденций цифровизации городского хозяйства. – URL: http://www.urbaneconomics.ru/research/analytics/ieg-podgotovil-obzor-tendenciy-cifrovizacii-gorodskogo-hozyaystva-umnyy-gorod

О ТРУДОУСТРОЙСТВЕ В УСЛОВИЯХ ПАНДЕМИИ КОРОНАВИРУСА (НА ПРИМЕРЕ Г. АРЗАМАСА)

Н.Н. Тишинский

Национальный исследовательский Нижегородский государственный университет им. Н.И. Лобачевского, Арзамасский филиал ННГУ, студент

Россия, Нижегородская обл., г. Арзамас; e-mail: nikolayytishinskiyy@gmail.com

Научный руководитель: Андреев О.Е., к.ист.н., доцент, andreevoe@yandex.ru

В статье рассмотрены проблемы трудоустройства и занятости в период пандемии в городе Арзамасе Нижегородской области. Автором предлагается расширение комплекса мер, направленных на активизацию системы государственной поддержки в сфере занятости населения.

Ключевые слова: пандемия; коронавирус; занятость; рынок труда; безработица; трудоустройство; государственная поддержка; проблема; проект.

В начале 2020 года мировое сообщество столкнулось с новой угрозой. Пандемия COVID-19 нанесла серьёзный ущерб мировой экономике. В условиях ограничительных мер наблюдается низкий уровень доверия со стороны предпринимателей к органам государственной власти, происходит снижение предпринимательской и инвестиционной активности, а также покупательской способности вследствие падения доходов населения, крупный и малый бизнес столкнулся с рецессией, и терпит значительные убытки, растёт безработица.

В Российской Федерации, по словам главы Министерства труда, в начале пандемии уровень безработицы составлял 4,7%, сейчас – 6,4%. Пик роста числа безработных пришелся на сентябрь текущего года. По его словам, за период пандемии процент граждан, которые получили возможность обратиться в центры занятости за мерами поддержки, увеличился с 20 до 80%. На сегодняшний день порядка 13,5% населения квалифицировано как бедное – это почти 20 млн человек [10].

В результате опроса более 160 работодателей, проведенного крупнейшей российской компанией в сфере интернет – услуг по поиску работы «HeadHunter»,выяснилось, что в 2020 году каждая десятая компания планирует сократить персонал из – за неблагоприятной экономической ситуации, сложившейся в сфере бизнеса.

Правительство Российской Федерации утвердило перечень отраслей экономики, которые в наибольшей степени пострадали в период пандемии:

1. Пассажирские, грузовые, сухопутные и авиаперевозки.
2. Деятельность автовокзалов и автостанций.
3. Сфера искусства, культуры, досуга и развлечений.
4. Санаторные и курортные организации.
5. Туристический и гостиничный бизнес.
6. Сфера общественного питания.
7. Спортивная сфера.
8. Сфера предоставления образовательных услуг.
9. Сфера предоставления физкультурно-оздоровительных услуг.
10. Сфера бытовых услуг (салоны красоты, парикмахерские и т.д.).
11. Розничная торговля непродовольственными товарами [4].

С началом кризиса Правительством принят ряд первоочередных мер, направленных на поддержку людей, которые потеряли работу, и тех, кто находится под угрозой увольнения:

1. Упрощена процедура регистрации в качестве безработного.

2.Увеличен размер пособия по безработице (минимальный и максимальный).

3. Расширен круг лиц, которые имеют право на получение пособия по безработице.

4. Упрощен порядок продления «путинских» выплат. Это выплаты, которые положены в связи с рождением (усыновлением) первого или второго ребенка в размере детского прожиточного минимума в регионе, положены на детей до трех лет. Их получают семьи среднедушевой (на одного человека) доход в которых меньше двух прожиточных минимумов, установленных в регионе.

5. Автоматическое продление инвалидности, выплаты пенсий по инвалидности и обеспечение людей техническими средствами реабилитации. Упрощенный порядок продления инвалидности будет действовать до 1 марта 2021 года.

6. Автоматическое продление субсидий на оплату ЖКУ. Гражданам, у которых срок действия субсидии заканчивается до 31 декабря 2020 года, он будет продлен автоматически еще на 6 месяцев [7].

7. Льготная ипотека под 6,5% годовых. Программа льготной ипотеки под сниженную процентную ставку, которую ввели в связи с пандемией, действует до 1 ноября 2020 года. Однако Правительство Российской Федерации продлевает программу льготной ипотеки до 1 июля 2021 года. Об этом 22 октября заявил Михаил Мишустин на заседании кабинета министров. Соответствующее постановление от 24 октября 2020 г. №1732 подписано.

8. Выплаты медработникам. Выплаты медработникам были введены в апреле 2020 года, во время первой волны эпидемии. Получают их врачи, средний и младший медицинский персонал, водители скорой помощи и ряд других сотрудников системы здравоохранения, которые заняты лечением больных коронавирусом, либо вступают в контакт с пациентами из групп риска. С ноября 2020 года стимулирующие доплаты медработникам будут устанавливаться в зависимости от отработанного времени [9].

Что касается производства, то государственная поддержки осуществлялась по отношению к четырем группам предприятий:

1. Поддержка малых и средних предприятий, которая включает в себя:

1) субсидии. Правительство предоставляло субсидии предприятиям из наиболее пострадавших отраслей экономики для покрытия расходов на оплату труда;

2) отсрочка и освобождение от арендных платежей. Малым и средним предприятиям предоставлена возможность отсрочки платежей по аренде федерального имущества за апрель, май, июнь 2020 года [2].

На конец июня 2020 года более 34 тысяч соглашений по отсрочке платежей заключено в отношении федерального, регионального и муниципального имущества;

3) отсрочка кредитных платежей;

4) отсрочка налогов. Малые и средние предприятия получили дополнительную отсрочку на 3–6 месяцев. Данная мера была введена Постановлением Правительства РФ №409 от 02.04.2020 года «О мерах по обеспечению устойчивого развития экономики» [1];

5) снижение страховых взносов. Ставка страховых взносов была снижена с 30% до 15%, но только для той части зарплаты, которая превышает МРОТ;

6) льготное кредитование. Расширен доступ к программе льготного кредитования под 8,5%, которая была запущена в 2019 году [3].

2. Поддержка предприятий из наиболее пострадавших отраслей:

1) льготное кредитование. Предприятиям из наиболее пострадавших отраслей для покрытия расходов на оплату труда предоставлялись кредиты под 0% в течение первых 6 месяцев и 4% в течение следующих 4 месяцев;

2) Отсрочка по уплате налогов. Предоставлялась отсрочка налоговых платежей:

– при снижении доходов более чем на 10%;

– снижении выручки более чем на 10%;

– снижении выручки по операциям, облагаемым НДС по ставке 0%, более чем на 10%;

– получении убытка за отчетные периоды 2020 года [1];

3) мораторий на банкротства. На 6 месяцев был введен мораторий на прием заявлений со стороны кредиторов по принудительному банкротству. Компании были освобождены от обязательств подать заявление по добровольному банкротству при признаках несостоятельности.

3. Поддержка системообразующих предприятий:

1) льготное кредитование. Системообразующим предприятиям предоставлены кредиты под ключевую ставку Банка России в целях пополнения оборотных средств;

2) отсрочки налогов. Системообразующие компании получили отсрочку по налоговым платежам, подлежащим выплате в 2020 году, за исключением налога на добычу полезных ископаемых, акцизов и налогов на дополнительных доход от добычи углеводородного сырья [2].

4. Поддержка всех предприятий:

1) продление сроков представления налоговых отчетов.

Одним из направлений по стабилизации рынка труда стало расширение возможностей регионов по поддержке бизнеса. Для этого в регионах были созданы гарантийные и микрофинансовые организации, дополнительный капитал которых составил 12 миллиардов рублей [2].

В рамках дополнительных мер поддержки занятости и трудоустройства населения Министерством труда и социальной защиты Российской Федерации было предложено организовать опережающее профессиональное обучение работников, которое будет проходить дистанционно.

Основным вызовом развития в сфере труда в долгосрочном периоде, считают эксперты Министерства труда Российской Федерации, станет необходимость сбалансированного роста устойчивой и неустойчивой занятости как ответа на внутренние и внешние экономические вызовы [10]. В условиях снижения темпов экономического развития еще острее встает проблема неэффективной занятости [5].

Дополнительной мерой, направленной на поддержание занятости и трудоустройства в условиях пандемии коронавирусной инфекции, стало создание временных рабочих мест, на что Правительством Российской Федерации было выделено регионам из резервного фонда более 4 миллиардов рублей.

В Нижегородской области с начала 2020 года уровень безработицы увеличился с 0,4% до 3,1%. В целом по Приволжскому федеральному округу этот показатель равен 3,6%. Тем не менее, по данным Центра занятости населения, показатель остается одним из самых низких в стране [8].

По словам руководителя управления по труду и занятости населения Нижегородской области, таких показателей удалось достигнуть не только благодаря удобной дистанционной системе по работе с обращениями граждан, но и участию региона в национальном проекте «Производительность труда и поддержка занятости», целями которого являются:

1. Рост производительности труда на средних и крупных предприятиях базовых несырьевых отраслей экономики не ниже 5 процентов в год.

2. Привлечение к участию в реализации указанной национальной программы не менее 10 субъектов Российской Федерации ежегодно.

3. Вовлечение в реализацию указанной национальной программы не менее 10 тыс. средних и крупных предприятий базовых не сырьевых отраслей экономики [12].

Проект призван решить следующие задачи:

1. Стимулирование внедрения передовых управленческих, организационных и технологических решений для повышения производительности труда и модернизации основных фондов, в том числе посредством предоставления налоговых преференций;

2. Сокращение нормативно-правовых и административных ограничений, препятствующих росту производительности труда, а также замещение устаревших и непроизводительных рабочих мест;

3. Формирование системы методической и организационной поддержки повышения производительности труда на предприятиях;

4. Формирование системы подготовки кадров, направленной на обучение основам повышения производительности труда, в том числе посредством использования цифровых технологий и платформенных решений [12].

Проект позволил модернизировать систему службы занятости и внедрить новые методы работы. К примеру, взаимодействие с работодателем было полностью переведено на интернет-портал. Вакансии попадают в него после проверки, которую осуществляют специалисты центра занятости.

Самостоятельно вакансию можно подобрать с помощью портала «Работа в России» trudvsem.ru. Это федеральная информационная система. Вакансии на портале также проходят проверку. Портал бесплатный, подтверждена надежность контрагентов, оказывается поддержка со стороны органов службы занятости. У работодателей есть возможность создания вакансии на портале и осуществления поиска резюме соискателей, а у граждан – доступ к размещению резюме и подбору вакансий во всех регионах России [11].

На целевое профессиональное обучение малоимущих граждан в Нижегородской области выделено 14 млн рублей. Центры занятости приступили к реализации мероприятий по обучению граждан, заключивших социальный контракт, в сентябре 2020 года. В настоящее время из 326 граждан, заключивших социальные контракты на обучение, приступил к образовательным программам 271 человек. Обучение организовано в 65 организациях, с которыми заключены договоры [12].

Специальных льгот для безработных на уровне региона не предусмотрено. Однако для поддержки малоимущих граждан могут выделяться:

1. Меры адресной поддержки и материальная помощь (ее размер определяется в каждом конкретном случае, в зависимости от размера доходов и расходов семьи безработного).

2. Привлечение на оплачиваемые общественные работы.

3. Выделение натуральной помощи (например, предоставление продуктов бесплатно или по сниженным ценам при предъявлении справки из ЦЗН).

Освобождение от платежей за услуги ЖКХ или налогов для безработных не предусмотрено.

Ситуация на рынке труда города Арзамаса Нижегородской области на фоне распространения коронавирусной инфекции COVID-19 остается непростой. С введением режима самоизоляции и ограничительных мер Центр занятости населения города Арзамаса перешёл на дистанционную работу. Документы для постановки на учёт в качестве безработного стали принимать через интерактивный портал службы занятости Нижегородской области

и портал «Работа в России». Однако многие работодатели ещё не зарегистрированы на портале, что осложняет работу службы занятости [13–14].

В условиях режима самоизоляции и введенных ограничительных мер, направленных на предотвращение распространения коронавирусной инфекции, многие предприятия города и района приостановили приём сотрудников, поэтому показатели трудоустройства значительно снизились. В базе данных Центра занятости населения 1280 вакансий, в основном по рабочим специальностям.

Центр занятости населения предоставляет список бесплатных направлений переподготовки, которые предлагается пройти для дальнейшего трудоустройства.

Список бесплатных курсов в Арзамасе в 2020 году представлен перечнем подготовки по следующим отраслям, профессиям и специальностям:

1. Информационные системы. Пользователь ПК со знанием 1С.
2. Транспортная и складская логистика.
3. Основы бухгалтерского учета.
4. Информационные технологии.
5. Парикмахер.
6. Охранник.
7. Машинист крана.
8. Водитель категории В и С.
9. Туристический менеджмент.
10. Портной.
11. Повар.
12. Кладовщик.
13. Кассир.
14. Продавец [13].

Центры занятости располагают различными списками по предоставлению курсов безработной части населения, поэтому перечень может разниться с приведенным выше списком бесплатных курсов.

Таким образом, разработка комплекса необходимых чрезвычайных мероприятий должна поспособствовать повышению эффективности государственной политики в сфере занятости. В условиях пандемии, а также действия ограничительных мер государство и местное самоуправление должны взять на себя повышенную ответственность по социальному обеспечению и защите российских граждан.

Литература

1. О внесении изменений в часть вторую Налогового кодекса Российской Федерации: Федеральный закон РФ от 22.04.2020 г. №121-ФЗ // Доступ из справ.-правовой системы «КонсультантПлюс».

2. О мерах по обеспечению устойчивого развития экономики: Постановление Правительства РФ от 02.04.2020 г. №409 // Доступ из справ.-правовой системы «КонсультантПлюс».

3. Об установлении максимального размера кредита (займа) для кредитов (займов), по которому заемщик вправе обратиться к кредитору с требованием об изменении условий кредитного договора (договора займа), предусматривающим приостановление исполнения заемщиком своих обязательств: Постановление Правительства РФ от 03.04.2020 г. №435 // Доступ из справ.-правовой системы «КонсультантПлюс».

4. Об утверждении перечня отраслей российской экономики, в наибольшей степени пострадавших в условиях ухудшения ситуации в результате распространения новой коронавирусной инфекции: Постановление Правительства РФ от 03.04.2020 г. №434 // Доступ из справ.-правовой системы «КонсультантПлюс».

5. Андреев О.Е. О решении проблемы неэффективной занятости на региональном и муниципальном уровне // Государство и бизнес. Экосистема цифровой экономики: материалы XI Международной научно-практической конференции. – СПб.: Северо-Западный институт управления РАНХиГС, 2019. – С. 79–82.

6. Злобин А. Бизнес попросил у Мишустина субсидии на выплату зарплат и право на увольнение. – URL:https://forbes.ru/newsroom/biznes

7. Федеральная служба по труду и занятости Российской Федерации. – URL: https://rostrud.gov.ru/ (дата обращения: 16.10.2020).

8. Федеральная служба государственной статистики. – URL: https//rosstat.gov.ru/folder/313/document/83078 (дата обращения: 16.10.2020).

9. Правительство Российской Федерации. – URL:http://government.ru (дата обращения: 16.10.2020).

10. Министерство труда и социальной защиты Российской Федерации. – URL: https://mintrud.gov.ru/ (дата обращения: 16.10.2020).

11. Министерство социальной политики Нижегородской области. – URL: https://minsocium.ru (дата обращения: 16.10.2020).

12. Правительство Нижегородской области. – URL: https://government-nnov.ru (дата обращения: 16.10.2020).

13. Центр занятости населения города Арзамаса. – URL:https://zan.nnov.ru (дата обращения: 16.10.2020).

14. Арзамасский муниципальный район. – URL: http://arz.omsu-nnov.ru (дата обращения: 16.10.2020).

ОРГАНИЗАЦИЯ РАБОТЫ ОБРАЗОВАТЕЛЬНОГО УЧРЕЖДЕНИЯ В УСЛОВИЯХ ВВЕДЕНИЯ ОГРАНИЧИТЕЛЬНЫХ МЕР ИЗ-ЗА COVID-19

А.А. Федосеева
Национальный исследовательский Нижегородский государственный университет им. Н.И. Лобачевского, Арзамасский филиал ННГУ, магистр
Россия, Нижегородская обл., г. Арзамас; e-mail: tonya.sergeeva.2013@mail.ru
Научный руководитель: Андреев О.Е., к.ист.н., доцент, andreevoe@yandex.ru

В статье рассмотрены варианты организации работы общеобразовательных школ в период пандемии и обоснована эффективность различных методов работы образовательного учреждения.
Ключевые слова: COVID-19; дистанционное обучение; методы обучения; цифровые образовательные ресурсы.

В связи с пандемией COVID-19 все школы и университеты вынуждены были адаптироваться к новым условиям работы, поскольку государство постепенно вводило ограничительные меры.

Сильнее всего на работу образовательных учреждений повлияло введение повсеместной практики дистанционного обучения. Это случилось во время окончания учебного года 2019–2020. Школы и университеты издали соответствующие приказы (в качестве примера мы приводим документы по Нижегородской области, но подобные документы издавались повсеместно в России). Весной многие школы стали переходить на формат дистанционного обучения в связи с введением в регионах режима повышенной готовности [9]. Поскольку это случилось без обстоятельной подготовки, работа строилась постепенно и возникающие проблемы решались по мере появления таковых.

В соответствии с инструкциями региональных министерств образования, учебные заведения в целях обеспечения санитарно-эпидемиологического благополучия населения и предупреждения распространения коронавирусной инфекции собрали советы школ / университетов и составили протоколы для работы в изменившихся условиях. Так, большинство школ соблюдали дифференцированный подход к разным классам. Расписание уроков было изменено в соответствии с санитарно-гигиеническими требованиями, чтобы обучающиеся не могли проводить слишком много времени за компьютером, поэтому длительность уроков в режиме работы онлайн занимала менее 1 академического часа. Чаще всего уроки длились 30 минут.

Дистанционное обучение стало осуществляться с помощью электронного дневника и платформ: учи.ру, яндекс-учебник, Google-класс, Якласс и т.п. Выбор электронных платформ для реализации учебных программ подбирался школами с учетом всех особенностей работы.

В случае нестабильной работы образовательных платформ дистанционного обучения педагоги разрабатывали альтернативные методы донесения информации до обучающихся и контроля за ее усвоением. Использовались разнообразные цифровые образовательные ресурсы (ЦОР).

Применение информационных технологий в школе методически обосновано и уже постепенно входит в жизнь образовательных учреждений на протяжении последних десятилетий. Дидактические и методические исследования проблемы применения цифровых средств в обучении до 2020 года были сконцентрированы в основном на анализе задач применения информационной технологии в учебном процессе, обосновании возможностей ИКТ в повышении эффективности процесса обучения, типологии средств ИКТ образовательного назначения, определения дидактических требований к средствам ИКТ.

В новых условиях отдельный интерес представляют исследования, сконцентрированные на проблеме подготовки учителя к работе в информационной образовательной среде, отражающие деятельностный и компетентностный подходы к построению учебного процесса [2; 5].

Сегодня учителю доступен огромный арсенал цифровых образовательных ресурсов. В целях целенаправленного методически обоснованного отбора необходимых ЦОРов, педагогу необходимо четко представлять какие образовательные задачи возможно решать используя те или иные цифровые ресурсы, какие методические функции они выполняют и какие виды учебной деятельности могут поддерживать и инициировать. Это определяет потребность взятой за основу педагогом определенной методики обучения в соответствующих цифровых ресурсах. Необходимо учитывать тот факт, что ЦОРы обладают такой важной дидактической характеристикой, как интерактивность, которая в этом случае означает наличие условий для учебного диалога. Именно эти характеристики цифровых образовательных ресурсов и определили их незаменимость в новых условиях преподавания.

Расскажем подробнее о некоторых ЦОРах, которые использовали учителя в качестве альтернатив, когда крупные образовательные платформы еще не адаптировались и происходили сбои. Поскольку в России рынок электронных образовательных программ продолжает пополняться и дополняться, найти необходимое средство обучения представлялось возможным.

Очевидным дидактическим инструментом, существующим на просторах интернета, уже давно являются энциклопедии, предназначенные обычно для осуществления вспомогательной, дополняющей, иллюстрирующей функции по отношению к основному процессу обучения. Можно выделить несколько типов электронных энциклопедий, используемых в процессе обучения, – это исторические энциклопедии, энциклопедии-путеводители, электронные версии крупных бумажных изданий [5, с. 257].

Программы-репетиторы и программы-задачники, ориентированные на заключительный этап обучения (например на интенсивную подготовку к экзамену). Примером подобной грамотно организованной программы может служить Конструктор интерактивных карт с проверяемыми заданиями [3]. Это инновационный творческий инструмент, позволяющий педагогу создавать насыщенные интерактивными объектами карты и картографические задания самостоятельно, без помощи программистов и специалистов в области компьютерной графики. Интерактивные модели, создающиеся на базе Конструктора, можно использовать в целях сопровождения занятий по географии, истории, а также других предметов в области естественных наук, а также обществоведческих дисциплин. Система предназначена для объяснения материала на уроке и основана на добавлении к картографической подложке произвольного количества дополнительных интерактивных объектов, с которыми можно совершать манипуляции в презентационных целях в процессе обучения.

Удобным сервисом контроля знаний учащихся также является Электронная тетрадь – сайт для создания онлайн-тестов по любому общеобразовательному предмету, который также предлагает базу готовых к использованию тестов [11]. Сервис также предоставляет возможность автоматической проверки тестов. Более того, можно создать и совместно использовать списки учеников и просматривать их успеваемость по каждому предмету, создав аккаунт школы.

Мультимедийные учебники. Обширный информационный материал электронных учебников, снабженный красочными иллюстрациями, различные варианты творческих и исследовательских заданий, предполагающие обсуждение проблемных вопросов, способствует углублению знаний учащихся, формированию у них навыков самостоятельного научного исследования и вместе с тем активной жизненной позиции.

Все вышеописанные ресурсы учитель мог искать по-отдельности, а мог воспользоваться Единой коллекцией ЦОР [2]. Федеральное хранилище Единой коллекции цифровых образовательных ресурсов (Коллекция) было создано еще в 2005–2007 годах в ходе реализации проекта «Информатизация системы образования» (ИСО), выполняемого Национальным фондом подготовки кадров по поручению Министерства образования и науки Российской Федерации.

Целью создания Коллекции ЦОР была концентрация в одном ресурсе полного набора современных средств обучения, необходимых для работы в современном цифровом образовательном пространстве в рамках ФГОС [10], а также предоставление доступа к этим ресурсам всем заинтересованным пользователям. В настоящее время в Коллекции размещено более 111 000 ЦОРов по всем предметам базисного учебного плана. В Коллекции представлены наборы цифровых ресурсов к большинству учебников, рекомендованных Министерством образования России к использованию в школах страны, поурочные планирования, методические рекомендации для использования набора ЦОР к учебникам, инновационные учебные материалы, инструменты учебной деятельности, электронные издания, тематические коллекции и инструменты организации учебного процесса.

Итак, в руках преподавательского состава было большее количество вариантов организации учебной деятельности. В этих условиях качество образования зависело в первую очередь от правильной организации учебной работы и от профессионализма и компетентности преподавателя.

Рассылка заданий и материалов учителями осуществлялась либо на платформах Электронных журналов, либо через социальные сети и мессенджеры.

В самом конце учебного года для учеников школы заранее было завершено обучение по некоторым предметам, таким как физическая культура, технология, изобразительное искусство, музыка и некоторым другим [7]. Также были отменены почти все итоговые контрольные работы и экзаменационные испытания (за некоторыми исключениями для 11 класса).

Новый учебный год был начат уже очно, но теперь появились другие нюансы в организации работы образовательного учреждения. Теперь школа или иное образовательное учреждение обязаны соблюдать санитарно-эпидемиологические требования к устройству, содержанию и организации работы.

Так, например, было рекомендовано проводить мероприятия, посвященные Дню знаний, только для обучающихся 1, 9 и 11 классов, с соблюдением норм численности обучающихся [4]. Родительские собрания переведены в режим онлайн.

Также для образовательных учреждений необходима ежедневная уборка всех помещений с применением дезинфицирующих средств, а также обеспечение возможности гигиенической обработки рук с применением кожных антисептиков.

Допуск обучающихся в школу осуществляется только после обязательной термометрии на входе, дети и педагоги с повышенной температурой или с признаками респираторных заболеваний не допускаются в здание образовательного учреждения и отправляются домой.

Изменения коснулись и расписания уроков. Теперь оно составляется так, чтобы сократить количество контактов при проведении термометрии, на переменах, в столовой. Прием пищи организуется также с учетом требования сокращения количества контактов.

Использование средств индивидуальной защиты органов дыхания предусмотрено только среди сотрудников, участвующих в приготовлении и раздаче пищи, обслуживающего персонала.

Вместе с тем, с учетом складывающейся ситуации в Нижегородской области приняли меры к соблюдению масочного режима всеми сотрудниками общеобразовательных учреждений, в том числе педагогического состава при нахождении в здании вне периода проведения уроков [8].

На момент написания статьи все школы Нижегородской области ушли на досрочные каникулы, как и во многих других регионах России [6]. Как в дальнейшем будет организовано обучение, пока неясно, но ясно, что теперь образовательные организации готовы к любому развитию событий в такие непростые времена.

Литература

1. Единая коллекция цифровых образовательных ресурсов. – URL: http://school-collection.edu.ru/

2. Коджаспирова Г.М., Петров К.В. Технические средства обучения и методика их использования: учебное пособие. – 3-е изд., перераб. и доп. – М., 2015. – 256 с.

3. Конструктор интерактивных карт с проверяемыми заданиями. – URL: http://files.school-collection.edu.ru/dlr-store/34dd419e-91a7-470e-9a32-95ab328cfbbf/MapKit_1-4_Description.html

4. Организация образовательной деятельности в 2020-2021 учебном году // Министерство образования, науки и молодежной политики Нижегородской области. – URL: https://minobr.government-nnov.ru/?id=62609

6. Осин А.В. Мультимедиа в образовании: контекст информатизации. – М., 2014. – 320 с.

7. Приказ Об организации школьных каникул // Министерство образования, науки и молодежной политики Нижегородской области. – URL: https://minobr.government-nnov.ru/?id=242053

8. Приказ Об осуществлении образовательной деятельности в мае 2020 года и завершении 2019–2020 учебного года // МБОУ «Средняя школа №16 с углубленным изучением отдельных предметов». – Арзамас, 25.04.2020. – URL: https://school16-arzamas.edusite.ru/DswMedia/prikazozaversheniimboussh-16.pdf

9. Приказ О соблюдении санитарно-эпидемиологических мер при осуществлении образовательного процесса // Министерство образования, науки и молодежной политики Нижегородской области. – URL: https://minobr.government-nnov.ru/?id=234927

10. Указ губернатора Нижегородской области от 13 марта 2020 г. №27. О введении режима повышенной готовности // Министерство образования, науки и молодежной политики Нижегородской области. – URL: https://www.government-nnov.ru/?id=265623

11. Федеральный государственный образовательный стандарт основного общего образования. – М.: Просвещение, 2010. – 31 с.

12. Электронная тетрадь. Сервис по составлению и прохождению онлайн-тестов по учебным дисциплинам. – URL: http://onlinetetradka.ru/

ОЦЕНКА ВЛИЯНИЯ РЕАЛИЗАЦИИ ПРОЕКТА ПАЛОМНИЧЕСКО-ТУРИСТИЧЕСКОГО КЛАСТЕРА «АРЗАМАС – ДИВЕЕВО – САРОВ» НА ИНВЕСТИЦИОННУЮ ПРИВЛЕКАТЕЛЬНОСТЬ Г. АРЗАМАСА

А.Ю. Филипчук

Национальный исследовательский Нижегородский государственный университет им. Н.И. Лобачевского, Арзамасский филиал ННГУ, магистрант

Россия, Нижегородская обл., г. Арзамас; e-mail: filipchuk.al@yandex.ru

Научный руководитель: Рязанова В.А., к.эк.н., доцент, vr.09@mail.ru

В статье дана оценка влияния реализации проекта, реализующего стратегию социально-экономического развития Нижегородской области до 2035 года. Показано решение задачи активизации кластерного подхода в развитии туристско-рекреационных зон.

Ключевые слова: проект; кластер; инвестиционная привлекательность; логистические проблемы; туризм; развитие.

Одна из важнейших задач, стоящих перед органами государственной власти и местного самоуправления РФ на современном этапе, заключается в создании необходимых условий для интенсификации экономического роста, повышения качества жизни населения. В свою очередь в социально-экономическом развитии муниципальных образований Российской Федерации важнейшую роль играют инвестиционные процессы, проходящие на их территории. В последнее время большую актуальность приобрела проблема создания эффективной системы управления инвестиционной активностью территории как важнейшей составной части действующего инвестиционного процесса. Это обусловлено тем, что кризис 2015 года вызвал спад инвестиционной активности и углубление инвестиционного кризиса, которые сохраняются до сегодняшнего момента.

Для расширения своих возможностей регионам необходимо постоянно совершенствовать деятельность в сфере привлечения инвесторов, туристов, потенциальных жителей, а также уметь формировать положительный и четкий бренд своей территории. В рамках реализации стратегии социально-экономического развития Нижегородской области до 2035 года ставиться задача активизации кластерного подхода в развитии туристско-рекреационных зон [6].

В результате решения задачи правительство Российской Федерации выпустило распоряжение, в котором приводится перечень мероприятий (54 мероприятия) по развитию паломническо-туристического кластера «Арзамас – Дивеево – Саров» [5].

Половина мероприятий (23 мероприятия) так или иначе относится к Арзамасу и Арзамасскому району. На федеральный бюджет приходится 92% финансирования мероприятий. На 23 мероприятия планируется потратить

8,2 млрд рублей, из них 7,4 млрд рублей это средства федерального бюджета и 0,8 млрд рублей – средства местного бюджета.

Распределение денежных средств в рамках развития паломническо-туристического кластера «Арзамас – Дивеево – Саров» представлено на рисунке 1.

Рис. 1. Распределение денежных средств в рамках развития паломническо-туристического кластера «Арзамас – Дивеево – Саров»

На финансирование мероприятий, связанных с дорожным хозяйством и транспортом, планируется потратить 60%, от всех средств

Если посмотреть на статистику общей протяженности автомобильных дорог по городу и району за 5 лет, видно, что новые автомобильные дороги не строились. За то же время количество легковых автомобилей выросло в среднем по России, на 9,2%, грузовых на 4% [3]. Грузооборот автомобильным транспортом увеличился на 5% [4].

Отсутствие расширения автодорожной сети, в сумме с ростом автомобильного трафика, привело к возникновению логистических проблем. Во-первых, в пиковые часы по всему городу возникают дорожные заторы. Во-вторых, восточный выезд полностью парализовал логистику южной части города. Практически все юго-западные населенные пункты вынуждены ехать через р.п. Выездное и Арзамас, чтобы добраться до областного центра.

Для оценки экономических потерь была применена формула, расчет которой включает такие показатели, как стоимостная оценка потери времени в пробке на человека и увеличение расхода топлива.

Вначале необходимо рассчитать потери на общественный транспорт. По данным «Яндекс.Транспорт», в часы пик с 7:00–8:00 и с 17:00–18:00 на городских маршрутах курсирует 43 автобуса со средней загруженностью 70 человек. Согласно тому же сервису, около 30% автобусов стоят в пробке в среднем по 30 минут, т.е. ежедневно 903 человека на 13 автобусах тратят как минимум один час стоя в пробке.

Расход топлива на холостом ходу составляет в среднем 4 литра в час. При цене на бензин марки АИ-92 в 42,5 рублей получаем, что за день один автобус сжигает в пробке топлива на 170 рублей.

Кроме того, при расчете потери времени в пробке на человека использовались данные:

– о среднемесячной заработанной плате (по данным Росстата по Нижегородской области – 36631 рублей);

– о годовом фонде рабочего времени – 1749 часов при 40-часовой неделе.

Для того чтобы вычислить экономические потери у легкового транспорта, был произведён подсчет количества автомобилей, находящихся в наиболее загруженных частях города. В среднем в пробке простаивает 860 автомобилей по 30 минут. Среднее количество пассажиров составляет 1376 человек.

Результаты расчетов условной экономической потери и упущенной выгоды пассажиров представлены в таблице 1.

Таблица 1

Расчет экономических потерь от отсутствия развитой транспортной инфраструктуры

Параметр	**Тип транспорта**	
	Общественные транспортные средства	**Частные транспортные средства**
Количество Транспорта, тыс. ед.	13	860
Перерасход топлива, л	4	1,5
Количество пассажиров, чел.	903	1376
Экономические потери в день за счет перерасхода топлива, руб.	2210	54825
Экономические потери в день у пассажиров, руб.	226653	345376
Суммарные годовые экономические потери, тыс. руб.	229606	

Самые приблизительные расчеты показывают, что в общей сложности убытки от пробок в Арзамасе в год составляют 229606 тыс. руб.

На решение логистической проблемы правительство планирует потратить 4,3 млрд руб., из которых 3,3 млрд руб. пойдет на строительство южного обхода г. Арзамас. Помимо этого, будет построена дублирующая дорога из Арзамаса в Выездное, а также создан дорожный прокол железнодорожного полотна, пересекающего дорогу из г. Арзамаса в с. Выездное. Остальная часть средств, около 500 млн руб., будет потрачена на ремонт и обустройство дорог, а также закупку автобусного парка.

Реализация данных мероприятий создаст новый транзитный маршрут, что позволит разгрузить дороги города, приведет к снижению времени в пути, повышению скорости перевозки грузов, повысит безопасность дорожного движения, а также поможет сэкономить денежные средства.

Второе место по объему финансирования занимает строительство противотуберкулезного диспансера. Новое лечебное заведение улучшит качество, а также доступность услуг здравоохранения для населения, что в свою очередь приведет к повышению качества жизни.

На реставрацию объектов культурного наследия выделено 836 млн руб. Реализация данных мероприятий позволит сохранить культурное наследие города, а также повысит его туристическую привлекательность.

В рамках мероприятий по улучшению коммунального хозяйства будет проведена реконструкция очистных сооружений стоимостью 680 млн руб. Реконструкция позволит увеличить очистные мощности, что положительно скажется на инвестиционной привлекательности города.

На благоустройство, экологию, культуру и образование в общей сумме будет выделено 818 млн руб. Реконструкции школ и детских садов, расчистка русла реки, благоустройства общественных пространств и дворовых территорий, строительство культурных центров, все эти мероприятия необходимы для повышения туристической привлекательности города, а также повышению качества жизни населения.

В результате реализация проекта будут созданы новые транзитные коридоры, новые рабочие места, построены новые инфраструктурные объекты, все это приведёт к вложению прямых инвестиций. Приток туристов, а также решение логистических задач повысит инвестиционную привлекательность Арзамаса.

Литература

1. Царьков Н.Р. Механизм повышения инвестиционной привлекательности и качества инвестиционного климата на территории муниципального образования // Наука молодых: сборник научных статей по материалам XII Всероссийской научно-практической конференции. – 2020. – С. 1197–1201.

2. Рязанова В.А. Механизмы управления реализацией муниципальных программ // Государство и бизнес. Экосистема цифровой экономики: сборник материалов XI Международной научно-практической конференции. – СПб.: РАН-ХиГС при Президенте Российской Федерации, Северо-Западный институт управления, 2019. – С. 29–32.

3. Наличие транспортных средств по Российской Федерации. – Адрес доступа: https://www.gks.ru/storage/mediabank/nalich.xls

4. Перевозки грузов по видам транспорта по Российской Федерации. – Адрес доступа: https://www.gks.ru/storage/mediabank/per-gruz.xls

5. Распоряжение Правительства РФ от 28.03.2019 г. №552-р. «Об утверждении перечня мероприятий по развитию паломническо-туристического кластера «Арзамас – Дивеево – Саров» Нижегородской области». – Адрес доступа: http://www.consultant.ru/cons/cgi/online.cgi?req=doc&base=EXP&n=627375#012774487526711842

НОВЫЙ НЕМАТЕРИАЛЬНЫЙ ПРОДУКТ ДЛЯ РАЗВИТИЯ ЭКОНОМИКИ НИЖЕГОРОДСКОГО РЕГИОНА

Д.Д. Шаманин

Нижегородский государственный технический университет им. Р.Е. Алексеева, студент

Россия, Нижегородская обл., г. Нижний Новгород; e-mail: danil.shamanin.01@mail.ru

Научный руководитель: Дубик Е.А., к.эк.н., доцент, dubikandrey@mail.ru

Экономика услуг растет по отношению к экономике товаров. Фокус смещается на приобретение нематериальных благ, например, экскурсионные поездки. В Нижегородском регионе приоритетным новым продуктом для потребителя в туристическом секторе является промышленный туризм – посещение промышленных объектов, позволяющий туристам понять процессы и секреты производства, которые относятся к прошлому или настоящему. В настоящей работе приведен актуальный список промышленных объектов Нижегородского региона для посещения туристов.

Ключевые слова: промышленный туризм; впечатления; объект; промышленность; развитие; нематериальный продукт; экономика.

Острая респираторная инфекция мира 2019–2020 гг., вызываемая коронавирусом Covid-19, очень сильно изменила экономику всей планеты.

Домашний режим самоизоляции, который должны были соблюдать все независимо от возраста, введенный в некоторых странах и регионах России, ограничил людей в возможности совершать покупки в магазинах, посещать театры, музеи, цирки и другие учреждения культуры, перемещаться по городам и странам. Многие граждане перешли на удаленную работу или на гибкий график во избежание большого скопления людей.

Неблагоприятная ситуация с прогрессирующем распространением Covid-19 привело к массовому закрытию образовательных учреждений. В 188 странах мира 1,5 миллиарда учащихся (91% от общего числа в мире) перешли в режим карантина – и около 80% из них перешли к новой учебно-образовательной модели – онлайн.

В России в течение марта–апреля 2020 г. произошел самый большой эксперимент в истории образовании, торговли, здравоохранении и туризма [1].

Изучение данных по обороту розничной торговли и объему платных услуг [3] показало, что экономика услуг растет по отношению к экономике товаров и на рынке спрос все больше на нематериальные блага (табл.). Фокус смещается на приобретение/получение опыта и впечатлений, а не вещей. Раньше люди хотели больше тратить денег на материальные вещи, чтобы чувствовать себя счастливее и лучше. Сегодня вместо того, чтобы купить, например, телевизор с плоским экраном, люди охотнее приобретают экскурсионные поездки. Конкурентоспособным продуктом для бизнеса и социума на рынке в виде предложения становиться создание услуг с новыми и полезными свойствами.

Таблица

Таблица объемов товаров и услуг в России

Год	**2015**	**2016**	**2017**	**2018**	**2019**
Объем платных услуг населению, млрд руб.	7882,2	8377,8	8839,1	9703,4	10239,7
Объем платных услуг населению, % к предыдущему году	-	106,2	105,5	109,7	105,5
Оборот розничной торговли товаров, млрд руб.	27526,8	28240,9	29005,5	31579,4	32624,3
Оборот розничной торговли товаров, % к предыдущему году	-	102,6	102,7	108,8	103,3

Нижегородская область является одной из наиболее исторически-индустриальных регионов европейской части Российской Федерации. Промышленная мощь края развивается с XVIII в. и известна металлургическими, металлообрабатывающими, химическими, автомобильными, военно-промышленными заводами.

Сегодня в Нижегородском регионе по официальной статистике 210 предприятий-производителей, которые поставляют на общероссийский рынок 60% автобусов, 55% грузовых автомобилей, 54% листов из термопластов, 20% стальных труб, 15% полимерных пленок, 14% бумаги, 7% первичной переработки нефти.

Исторические и динамичные темпы развития промышленного комплекса области достойны перспективного контекста в туризме, для исследования объектов индустриального наследия жителями и гостями региона, познание создания продукции.

Сегодня в мире туристический сектор значительно ускоряет темп социально-экономического развития страны. По официальным данным, 10,4% мирового валового внутреннего продукта (ВВП) приходится на экономическую отрасль туризм. Каждое десятое рабочее место в мире задействовано в индустрии туризма. Однако в России туризм формирует 3,8% ВВП страны и 0,7% общей численности занятых.

В Стратегии развития туризма РФ на период до 2035 г. ключевой задачей стоит повышение туристической активности россиян путем увеличения доступности туристических объектов и интереса к ним, роста сегментации туристских продуктов. Для этого необходим гибкий подход к выделению возможных видов туризма с учетом индивидуальных туристских ресурсов и развития территорий страны.

Для Нижегородской области Приволжского федерального округа приоритетным туристическим продуктом является промышленный туризм – посещение промышленных объектов, позволяющий туристам понять процессы и секреты производства, которые относятся к прошлому или настоящему.

По результатам анализа промышленных предприятий Нижегородской области и городу Нижнему Новгороду согласно производимого продукта интересного для потребителя-туриста, привлекательности производства, средств размещения, безопасности, систем допуска и открытости в сфере доступного туризма создан список промышленных объектов Нижегородского региона для посещения по разным направлениям [1; 3]:

1) экскурсии на ведущие промышленные предприятия и научно-исследовательские организации г. Нижнего Новгорода: ОАО «ГАЗ», ПАО «Завод Красное Сормово», АО «Красный якорь», АО ПКО «Теплообменник», ОАО «Нижегородский химико-фармацевтический завод», ПАО «НИТЕЛ», АО «Промис», АО «Вимм-билль-дан», ПАО «Завод им. Г.И. Петровского»;

2) экскурсии в музеи промышленных предприятий города: ПАО «Завод Красное Сормово», ОАО «ГАЗ», Нижегородский авиастроительный завод «Сокол», ПАО «Нител» (Нижегородский телевизионный завод им. В.И. Ленина), ПАО «Завод им.Г.И. Петровского», ПКО «Теплообменник»;

3) технические учебные центры города: Нижегородский государственный технический университет им. Р.Е. Алексеева, ОАО Концерн ПВО «Алмаз-Антей», мультимедийный парк Нижегородского губернского колледжа;

4) инженерная инфраструктура города Нижнего Новгорода: ОАО «Нижегородский водоканал», музей связи, музей аэропорта, музей трамваев, музей истории развития железной дороги, музей метрополитена, колцентр компании МТС, мусорсортировочный завод ООО «МАГ Груп»;

5) по пешеходные экскурсионные программы:

6) - Нижегородскому Кремлю – «Нижегородский Кремль как кольцо обороны города. Военная техника Нижегородского Кремля»;

7) - улице Верхне-Волжской набережной – «История верхневолжской набережной Нижнего»;

8) - улица Большая Покровская – «Инженерно-архитектурное пространство театров»;

9) промышленные автобусные экскурсии по городам и поселкам Нижегородской области по маршрутам:

- г. Н. Новгород – г. Ворсма – г. Павлово – р.п. Вача – г. Н.Новгород с посещением музеев ОАО «Павловского автомобильного завода» или ОАО «Павловский завод им. Кирова» и АО «Казаковская филигрань», ножевой студии Ворсменского мастера, предприятий ЗАО «Медполимер ЛТД» и ООО «Павловский автобусный завод» или ОАО «Павловский завод им. Кирова»;

- г. Н. Новгород – г. Бор – г. Н. Новгород с посещением предприятий АО «Борский трубный завод», ПО «Автостекло» и ООО «Посуда»;

- г. Н. Новгород – г. Кстово – г.Н. Новгород с посещением производства «СИБУР-Кстово» и музея ОАО «Лукойл»;

- г. Н. Новгород – г. Семенов – г. Н.Новгород с посещением производства, ассортиментного кабинета и музейно-туристического центра ЗАО «Хохломская роспись»;

- г. Н. Новгород – г. Богородск – г. Н. Новгород с посещением производства ООО «Караван-СК» и ООО «Богородская обувная фабрика»;

- г. Н. Новгород – Арзамас – г. Н. Новгород с посещением музея ОАО «Арзамасский приборостроительный завод имени П.И. Пландина или ПАО «Арзамасский машиностроительный завод» и производства ОАО «Арзамасский приборостроительный завод имени П.И. Пландина или ПАО «Арзамасский машиностроительный завод», ЗАО «Арзамасский хлеб»;

- г. Н. Новгород – Городец – г.Н. Новгород с посещением производства музеев ООО «Городецкий судоремонтный завод» и ЗАО «Фабрика Городецкая роспись», ЗАО «Фабрика городецкая роспись» и производства Пряничная артель Суворовых»;

- Н.Новгород – Балахна – Н. Новгород с посещением производств АО «Волга» (бумажный комбинат), АО «Балахнинское стекло» и ОАО «Полимертех»;

- Н.Новгород – Чкаловск – Н.Новгород с посещением производства АО Центральное конструкторское бюро по судам на подводных крыльях им. Р.Е. Алексеева, ПАО «Чкаловская судоверфь», ЗАО «Гипюр» и музея ЗАО «Гипюр», «Мемориальный музей В.П. Чкалова»;

- Н. Новгород – Выкса – Н. Новгород с посещением производства и музея ОАО «Выксунский металлургический завод»;

- Н. Новгород – Навашино – Кулебаки – Н. Новгород с посещением производства ОАО «Окская судоверфь» (Навашинский судостроительный завод «Ока») и ОАО «Кулебакский металлургический завод (Русполимет)»;

7) инженерное закулисье Нижегородского государственного академического театра им. М. Горького.

Для повышения мотивации жителей и гостей Нижегородской области к совершению путешествий по промышленным объектам/пространствам предлагаемый промышленный туристический продукт основывается на сочетании нескольких типов и разновидностей туризма, что повышает его конкурентоспособность и стимулирует спрос к туризму на рынке.

Литература

1. Дубик Е.А. Развитие человеческого капитала в условиях инновационной экономики: монография. – Н. Новгород: Нижегородский государственный технический университет им. Р.Е. Алексеева, 2014. – 179 с.

2. Дубик Е.А., Усов Н.В., Басова Л.Н. Промышленный туризм Нижегородской области – тренд развития культуры и экономики региона // Русский мир: динамика научного познания: сборник статей участников Международной научно-практической конференции, 23–25 октября 2019 г. – Арзамас: Арзамасский филиал ННГУ, 2019. – С. 374–377.

3. Краткосрочные экономические показатели 2020 г.: сайт https://rosstat.gov.ru/compendium/document/50802 (дата обращения: 01.10.2020).

ПРОБЛЕМЫ РАЗВИТИЯ ТЕРРИТОРИАЛЬНОГО ОБЩЕСТВЕННОГО САМОУПРАВЛЕНИЯ

Т.С. Шестакова

Национальный исследовательский Нижегородский государственный
университет им. Н.И. Лобачевского, Арзамасский филиал ННГУ, студент
Россия, Нижегородская обл., г. Арзамас; e-mail: shes-97@mail.ru
Научный руководитель: Рязанова В.А., к.эк.н., доцент, vr.09@mail.ru

В статье отмечается особая роль территориального общественного управления в выражении интересов во всех сферах жизни общества. Акцентируется внимание не только на преимуществах, но и проблемах ТОС, связанных с недостаточной наполненностью нормативной базы, а также с разграничением полномочий и взаимодействием органов местного самоуправления с органами ТОС. Выработаны перспективные направления совершенствования института территориального общественного самоуправления.

Ключевые слова: гражданское общество; территориальное общественное самоуправление; органы местного самоуправления; муниципальное образование; взаимодействие; полномочия; реализация права.

В настоящее время в России проблема формирования гражданского общества является наиболее актуальной. Базой для создания такого общества служат самоорганизующиеся объединения граждан, которые могут вы-

ражать разнообразные интересы, касающиеся всех сфер жизни общества. Важная роль в этом отводится территориальному общественному самоуправлению (ТОС), являющемуся неотъемлемой частью гражданского общества и одной из форм реализации прав граждан на местное самоуправление. Организация ТОС в муниципальном образовании свидетельствует об инициативности граждан в политической сфере, о желании самостоятельно решать важные вопросы местного значения.

Право на ТОС закрепил Федеральный закон РФ «Об общих принципах организации местного самоуправления» (ст. 27). В законе говорится, что под территориальным общественным самоуправлением понимают «форму добровольной самоорганизации граждан, по месту их жительства на определенной части муниципального образования для того, чтобы самостоятельно и под собственную ответственность воплотить в жизнь собственные инициативы для решения вопросов местного значения» [3].

Формирование ТОС является свидетельством нового уровня диалога между органами местного самоуправления и общественностью, когда население демонстрирует доверие к местной власти и идет на добровольное сотрудничество с ней. При этом необходимо отметить, что в современном российском обществе еще не накоплено достаточного опыта и обобщения практики эффективного функционирования ТОС, в связи с чем, возникают определенные затруднения в реализации права граждан на территориальное общественное самоуправление. Сравнительная характеристика проблем с неполной нормативной базой регулирования ТОС и с разграничением полномочий и взаимодействием органов местного самоуправления (ОМСУ) с органами ТОС представлена в таблице 1.

Таблица 1

Проблемы территориального общественного самоуправления

Проблема с неполной нормативной базы регулирования ТОС	**Проблема с разграничением полномочий и взаимодействием органов местного самоуправления с органами ТОС**
На федеральном уровне отнесены только общие положения ТОС, в ст. 27 Федерального закона «Об общих принципах организации местного самоуправления» закреплены понятие и полномочия ТОС. Вопросы же более детального регулирования работы ТОС законодательство РФ относит к ведению субъектов федерации и муниципальных городских округов [2]. Впрочем при таком подходе существует угроза того, что данные права не будут признаваться, и не будет гарантироваться право на ТОС со стороны субъектов РФ, а еще имеет возможность неравенство людей, живущих в различных местах (субъектах) РФ, при использовании права на ТОС	В данных отношениях обязан соблюдаться баланс. Так, органы ТОС не обязаны вмешиваться в зону районных властей, в то время как органы районного самоуправления обязаны поддерживать и развивать территориальное общественное самоуправление. ТОС жизнеспособен там, где есть поддержка со стороны местных властей. При этом создание ТОС должно происходить по желанию населения, а не как искусственного происхождения стимулирование со стороны районных властей. Территориальное общественное самоуправление является одновременно и элементом местного самоуправления и звеном местного общества. И хотя понятие и возможности ТОС находится в ст. 27 Федерального закона №131-ФЗ, более отчетливая и доскональная регламентация предоставленного вопроса располагается в Положениях о порядке организации ТОС в муниципальном образовании, принятых субъектами РФ или самими органами местного самоуправления. Именно поэтому есть угроза декларативности данных актов

До сих пор не достаточно полно раскрыт потенциал взаимодействия органов ТОС и местного самоуправления. Наиболее перспективным, на наш взгляд, является способ взаимодействия в форме общественного совета. Следующим по приоритетности способом взаимодействия можно поставить участие в обсуждении разрабатываемых муниципальных программ, работа в согласительных и конфликтных комиссиях. Следующим шагом является более широкое предоставление муниципальных грантов, оказание поддержки при формировании имущества и подготовки кадров, налаживание коммуникаций для обмена информацией.

Проблемы в функционировании органов ТОС возможно сформулировать следующим образом:

в соответствии с п. 2 ст. 27 Федерального закона № 131-ФЗ при учреждении устав территориального общественного самоуправления должен содержать сведения о всех направлениях его деятельности (например, хозяйственная деятельность по удовлетворению социально-бытовых потребностей людей соответствующей территории);

в соответствии с п. 8 ст. 27 деятельность ТОС должна осуществляться за счет средств граждан, а также на договорной основе между ОМСУ и органами ТОС возможно использование средств районного бюджета [3]. При этом необходимо отметить, что заключение такого договора – это право органов муниципального образования, но не обязанность. Расходование средств районного бюджета на нужды ТОС необходимо прописывать и планировать в бюджет отдельно. Дополнительная нагрузка на бюджет в условиях повсеместного снижения доходной его части может послужить причиной отказа районных властей в поддержке территориального общественного самоуправления.

Проблема взаимодействия органов ТОС и местного самоуправления порождает еще одну проблему – финансирование. Задачи эффективного распределения и использования финансовых ресурсов, направляемых на решение социальных вопросов, в сложившейся в настоящее время неблагоприятной социально-экономической ситуации, являются наиболее актуальными. Система социального заказа, взаимодействие органов местного самоуправления и субъектов ТОС с большой вероятностью откроет возможность для более эффективного расходования бюджетных средств.

Являясь, по сути, субъектами местного самоуправления наиболее тесно связанными с общественностью, хорошо осведомленными о проблемах, сдерживающих развитие конкретной территории муниципального образования, органы ТОС могли бы вносить в органы местного самоуправления предложения о первоочередном направлении денежных средств местного бюджета для решения наиболее острых проблем. При этом возможны несколько вариантов направления средств местных бюджетов (рис. 1).

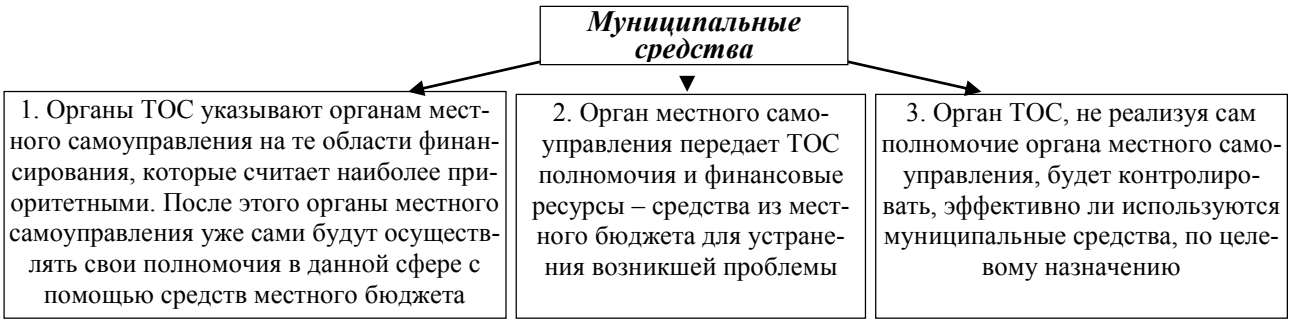

Рис. 1. Взаимодействие ТОС с ОМСУ по вопросам финансирования

Некоторые специалисты ошибочно считают, что органы ТОС должны самостоятельно изыскивать источники финансирования своей деятельности, и не претендовать на средства местных бюджетов. Так как ТОС представляет интересы населения определенной территории, то имеют право использование части налоговых доходов бюджета для повышения качества жизни жителей данной территории. Несомненно, что подавляющая часть средств бюджета расходуется и будет расходоваться и в дальнейшем на общие цели, тем не менее, осознавать, что некоторую их часть необходимо направить на решение проблем на местах, с учетом рекомендаций всех заинтересованных лиц о направлениях использования этих средств [1].

Еще одной проблемой является недостаточно четко отлаженный процесс информационного обмена между участниками коммуникаций – ОМСУ, ТОС и населением. В этой связи существует достаточно серьезная угроза пассивности населения, проявляющаяся не просто в нежелании проявлять инициативу, а в незнании того, что каждый гражданин имеет право на участие в местном самоуправлении, и неосведомленности о способах такого участия. Недостаточная грамотность в сфере государственного и муниципального управления большей части населения приводит к тому, что граждане не имеют представления каким образом можно реализовать свое право на самоуправление, какие шаги нужно предпринять, что бы создать территориальное общественное самоуправление и каким образом вести деятельность.

На основе обозначенных проблем, возникающих при реализации права граждан на территориальное общественное самоуправление, можно сформулировать следующие предложения о перспективе совершенствования института территориального общественного самоуправления (рис. 2).

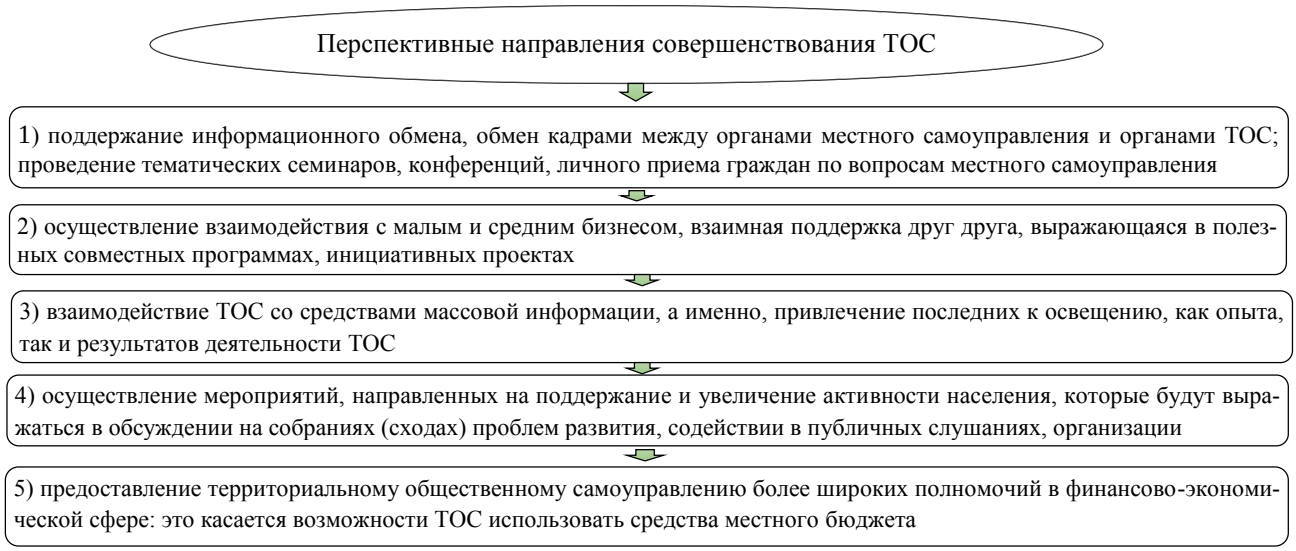

Рис. 2. Перспективные направления совершенствования ТОС

Все вышесказанное позволяет сделать вывод о том, что институт территориального общественного самоуправления представляет важное звено гражданского общества, основу конституционного права граждан на участие в местном самоуправлении. Существующие в настоящее время проблемы в возможности реализации права на ТОС являются предметом дискуссий в обществе по поводу их разрешения, что дает свои результаты в виде генерируемых предложений способов и методов решения проблем территориального общественного самоуправления.

Литература

1. Актуальные проблемы муниципального права: учебник для магистров, обучающихся по направлению подготовки «Юриспруденция» / под науч. ред. Б.С. Эбзеева, Е.Н. Хазова; под общ. ред. В.В. Комаровой, Л.Т. Чихладзе. – М.: ЮНИТИ-ДАНА, 2018. – 319 с.
2. Мельников И.А. Развитие института местного самоуправления в условиях становления гражданского общества в России: автореф. дисс. ... канд. полит. наук. – М., 2018. – 25 с. – URL: https://www.dissercat.com/content/razvitie-instituta-mestnogo-samoupravleniya-v-usloviyakh-stanovleniya-grazhdanskogo-obshches;
3. Хайдуков И.А. Теоретические основы развития территориального общественного самоуправления // Инновационное развитие современной науки: проблемы, закономерности, перспективы. – 2018. – С. 280–282. – URL: https://docplayer.ru/87349023-Innovacionnoe-razvitie-sovremennoy-nauki.html

ОСНОВНЫЕ НАПРАВЛЕНИЯ БЮДЖЕТНОЙ ПОЛИТИКИ РОССИЙСКОЙ ФЕДЕРАЦИИ

Г.А. Шмелева

Национальный исследовательский Нижегородский государственный
университет им. Н.И. Лобачевского, Арзамасский филиал ННГУ, магистрант
Россия, Нижегородская обл., г. Арзамас; e-mail: galinaschmelewa@yandex.ru
Научный руководитель: Люшина Э.Ю., к.эк.н., доцент, Ella65@mail.ru

В статье проанализированы подходы к определению сущности бюджетной политики, рассматриваются наиболее существенные направления бюджетной политики Российской Федерации, приводятся сведения о её формировании и основных направлениях.

Ключевые слова: бюджет; бюджетная политика; расходы; доходы; бюджетный потенциал; финансирование; местные бюджеты; налоги; дефицит; профицит; управление бюджетом.

Бюджетная политика представляет собой основной фактор ускорения социально-экономических изменений, поэтому целесообразным является обеспечение ее формирования и внедрения на научных началах согласно государственным целям и стратегическим направлениям развития. Эффективная бюджетная политика должна быть направлена на рациональное распределение и перераспределение валового внутреннего продукта между слоями населения, субъектами хозяйствования, сферами государственной деятельности и административно-территориальными единицами. Это является стимулом весомого инструмента качественного бюджетного регулирования структурной перестройки экономики, содействия развитию единиц частной формы собственности, а также с иностранными инвестициями, повышение уровня жизни населения и обеспечение социальных гарантий.

Действенным инструментом эффективного государственного регулирования в социальной и экономической сферах страны является бюджет. На основе его формирования обеспечивается разработка источников поступления и определение направления бюджетных средств в соответствии с целями стратегического развития государства. Экономический рост страны и территорий обеспечивается соответствующим уровнем адаптивности бюджетной политики к определенному вектору регулирования социально-экономического развития, что направлено на соответствие внедряемых регулятивных мер эндогенным и экзогенным изменениям в экономическом пространстве.

Бюджетная политика выступает наиболее весомым элементом с точки зрения инновационной политики, инструментом обеспечения конкурентоспособности экономики. Сейчас содержанием бюджетной политики должно быть обеспечение инновационной ориентации развития экономики, а ее результатом – активизация научно-технической и инновационной деятельности, адаптация научно-технического комплекса к условиям рыночной экономики, обеспечение взаимодействия государственного и частного капитала в целях развития экономики знаний [1].

Отечественные ученые имеют несколько разные подходы к определению сущности бюджетной политики. В частности, по мнению А.М. Година, бюджетная политика государства – это совокупность мер государства по организации и использованию финансов для обеспечения экономического и социального развития. О.А. Ворсина и И.И. Глотова определяют бюджетную политику как деятельность государства по использованию бюджетных отношений для обеспечения социально-экономического развития общества. С.М. Омирбаев и соавторы трактуют бюджетную политику как целенаправленную деятельность государства в финансово-бюджетной сфере. А.С. Нешитой формулирует бюджетную политику государства как деятельность органов государственной власти, государственного управления и местного самоуправления по определению стратегической цели, направлений, задач и приоритетов развития бюджетных отношений и средств бюджетной тактики для их достижения и применения. Р.В. Хитущенко определяет экономическую сущность бюджетной политики в качестве инструмента регулирования экономического развития, который состоит в использовании бюджетной архитектоники, которая устанавливается оптимальными соотношениями между элементами бюджетной системы для воздействия на динамику экономического роста [2].

Экономическая сущность бюджетной политики заключается в государственном регулировании бюджета через применение инструментов, показателей, методов, принципов, механизмов на всех этапах бюджетного процесса в соответствии со стратегическими направлениями государственной политики социального и экономического развития страны.

Бюджетная политика формируется государственными финансовыми институтами с соблюдением следующих основных условий:

– соблюдение требований основополагающих законов экономики и тенденций и особенностей общественного развития;

– исследование предыдущего опыта экономического развития, развития финансово-бюджетной сферы;

– внедрение опыта развитых зарубежных стран;

– анализ конкретного этапа развития общества, сопоставление особенностей внутреннего этапа развития и международной экономической ситуации;

– применение комплексного подхода к разработке и реализации мер бюджетной политики, а также политики в области финансов, ценообразования, кредита, заработной платы и т.п. [3].

Важными целями политики в бюджетной сфере является обеспечение выполнения задач социально-экономического развития страны и территорий, в то же время важна поддержка, прежде всего, запаса устойчивости бюджетной системы. С целью разработки и реализации сбалансированного бюджетного регулирования в течение определенного периода бюджетная политика должна определяться, исходя из цикличности экономического развития, а также состояния государственных финансов и запаса устойчивости бюджетной системы, существенное уменьшение которого может привести к осложнениям в проведении эффективного бюджетного регулирования в отношении положительного влияния на экономический рост.

Главным идеологом и основателем теории и практики регулирования экономики посредством использования государственных финансов в XX веке был известный английский экономист Дж. Кейнс, сформулировавший теорию государственных финансов – важную составляющую кейнсианской экономической теории. Основная цель политики государства в сфере экономики, согласно учению Дж. Кейнса, заключается в принятии решений о влиянии на совокупный спрос, а инструментом для проведения указанной политики является бюджет как весомый фактор экономического регулирования. Государство влияет на объемы доходов и расходов бюджета, а именно на разницу между ними, в зависимости от конкретных экономических условий, и таким образом регулирует объем совокупного спроса и величину предложения. Так, в условиях экономического спада государство должно сокращать налоговую нагрузку на экономику и увеличивать расходы бюджета, создавая условия для бюджетного дефицита и усиливая тем самым дополнительный спрос в экономике. Во время экономического роста бюджетное регулирование должно сдерживать спрос с помощью повышения налоговой нагрузки и ограничения бюджетных расходов. Дефицит бюджета может иметь место и при растущих объемах производства с целью стимулирования экономических процессов и ускорения темпов роста.

Американский лауреат Нобелевской премии П. Самуэльсон обеспечил развитие теоретической системы Дж. Кейнса и в середине XX века основал основы теории общественных благ, где государству отводится регулирующая роль. Рынок, по его мнению, не в состоянии решать в оптимальном режиме основные общественные проблемы, поэтому необходима регулирующая роль государства, в том числе бюджетное финансирование. Он рассматривал расходы государственного бюджета как основной фактор смягчения циклических колебаний, как одну из составляющих «встроенного бюджетного стабилизатора», которым непосредственно является государственный бюджет. Кроме того, он вводит понятие «общественный товар», под которым понимает товары и услуги, предоставляемые государством. По его мнению, важным является государственное регулирование предложения общественных товаров, которое должно быть направлено на достижение оптимальности расходов.

Дж. Бьюкэнэн в теории «общественного выбора» анализирует, какой общественно-политический механизм может обеспечить адекватный выбор относительно распределения ограниченного объема ресурсов. Основой теории общественного выбора является идея выявления взаимозависимости политических и экономических явлений, применения экономических методов к изучению политических процессов. Он рассматривает распределение финансовых ресурсов на основе заранее определенных эффективных норм. Позитивная теория государственных финансов подразделяется на две части: отражение развития индивидуального выбора общественных благ; осуществление анализа реального финансового мира.

Дж. Бьюкенен отметил, что последствиями наличия дефицита бюджета являются: повышение уровня конкуренции на кредитном рынке, рост процентных ставок, уменьшение стимулов к эффективности производства, то есть производительных накоплений капитала и трудовой деятельности. Он обосновал, что роль государственного бюджета в общественном развитии зависит не только от государственной направленности экономического регулирования, но и от институционального обеспечения, которая основывается на основе «затраты – выгоды». К тому же обеспечение эффективности регулирования должно осуществляться не на основе отбора приоритетных средств и подходов, в частности денежно-кредитных или бюджетно-налоговых, а должны быть направлены на существенное усовершенствование системы принятия политических решений. Он отмечает, что важно наличие такого подхода к разработке политики в экономике, что обеспечит ее максимальный уровень оптимальности.

Институциональный подход развития бюджетной политики объединяет социальные, экономические и инновационные составляющие бюджета, устанавливает оптимальное соотношение между ними с целью постепенного усовершенствования механизма финансовой системы государства. Такие составляющие бюджета, как доходная и расходная части бюджета, их структура и объемы, наличие бюджетного дефицита или профицита и государственного долга, источников покрытия дефицита, направления использования профицита бюджета, межбюджетные отношения, механизм взаимодействия между участниками бюджетного процесса, методология его

функционирования, определяются на основе установленной институциональной архитектоники бюджетной политики.

Институциональная среда раскрывает влияние бюджетного механизма на показатели экономического и социального развития. Институциональные основы системы бюджетного регулирования определяются соответствующими нормативно-правовыми актами, которые регламентируют порядок создания основного централизованного денежного фонда в совокупности с направлениями и методами использования бюджетных средств и обеспечивающих выполнение органами государственного управления, местного самоуправления соответствующих функций, способствуют достижению приоритетных целей. Бюджетное регулирование рассматривается как макроэкономический регулятор воспроизводимых процессов, целью которого является реализация долгосрочных приоритетов социального и экономического роста страны.

Применение действенных инструментов способствует повышению уровня эффективности планирования и исполнения бюджета, качества управления расходной частью бюджета, ускоряет достижение важных показателей экономического развития на макроуровне и обеспечивает качественные преобразования в социальной сфере. В странах с транзитивной экономикой активизация возможностей бюджетной политики в государственной политике развития требует повышения уровня оптимальности и эффективности использования ее регуляторного потенциала, важности формирования задач бюджетной политики в соответствии с задачами и целями стратегического значения общественного развития страны.

Эффективность бюджетной политики имеет весомое значение в стабилизации макроэкономических показателей и пропорций.

Благодаря механизму бюджетного регулирования через местные бюджеты осуществляется выравнивание показателей доходов и расходов территорий. Местные бюджеты являются весомым инструментом социально-экономического развития административно-территориальных единиц, основными финансовыми планами их развития, источником финансирования местной инфраструктуры и обеспечивают реализацию функций органов местного самоуправления в части финансирования и предоставления качественных общественных услуг.

На современном этапе экономического развития страны важным является достижение равновесия между финансово-бюджетными и социально-экономическими показателями в разрезе административно-территориальных единиц и достижение установленных целей. Вопрос децентрализации бюджетных полномочий актуален, поскольку децентрализация финансов является весомой основой самостоятельности местных органов власти. Повышение уровня децентрализации принятия решений создает соответствующие условия для принятия местными властями действенных мер с целью развития территориальной единицы.

Фискальная децентрализация постепенно обеспечивает предоставление качественных общественных услуг путем оптимального распределения расходов органов власти в соответствии с насущными потребностями территории. Необходимой предпосылкой децентрализации является финансовая независимость местных бюджетов с целью эффективного выполнения своих полномочий.

Важным является повышение уровня возможностей местных органов власти в увеличении объемов наполнения доходной части бюджета, в том числе за счет налоговых поступлений и неналоговых с одновременным уменьшением прямой зависимости от объемов получения трансфертов из государственного бюджета. Целесообразным является формирование оптимального распределения финансовых ресурсов расходной части бюджета с целью выполнения функций и задач государства в сфере образования, здравоохранения, культуры и тому подобное.

Функционирование эффективной системы межбюджетных отношений, где орган власти самостоятельно отвечает за местную бюджетную политику, возможно на основе создания экономически взвешенной системы распределения полномочий, расходных обязательств и доходов. В условиях функционирования такой системы должна быть достигнута институциональная симметрия [4].

Реализация задач бюджетной политики будет способствовать внедрению действенного влияния институтов местного самоуправления на развитие социально-экономической системы страны. На этапе экономической рецессии целесообразным является увеличение расходной части бюджета с одновременным обеспечением снижения налоговой нагрузки, что приведет к определенному уровню дефицита бюджета и создаст условия для стимулирования внутреннего спроса и повлияет на ускорение экономического развития. В период экономического роста необходимо обеспечивать уменьшение его объема.

Литература

1. Антосевич Т.Н. Приоритетные направления бюджетной политики Российской Федерации // Вестник магистратуры. – 2018. – №12–2 (87). – С. 69–71.

2. Бабкина Е.В., Нуртдинова А.И. Бюджетная политика Российской Федерации // Академическая публицистика. – 2017. – №11. – С. 296–302.

3. Проскурович О.В., Щипанова Я.И. Бюджетная политика как инструмент государственной регуляции экономики // Вестник Хмельницкого национального университета. Серия Экономические науки. – 2014. – №4–2 (216). – С. 259–262.

4. Люшина Э.Ю., Шмелева Г.А. Проблемы покрытия дефицита бюджета муниципального района // Инновационное развитие экономики. Будущее России: материалы и доклады VI Всероссийской научно-практической конференции. – Княгинино, 18 апреля 2019 г. – Н. Новгород: Нижегородский государственный инженерно-экономический университет, 2019. – Том 2. – С. 354–356.

==========

АНАЛИЗ ПРАВОВОГО РЕГУЛИРОВАНИЯ ЗАКУПОЧНОЙ ДЕЯТЕЛЬНОСТИ ПРИ ИСПОЛНЕНИИ ГОСУДАРСТВЕННОГО ОБОРОННОГО ЗАКАЗА В РОССИЙСКОЙ ФЕДЕРАЦИИ

Е.И. Баймуратова
Национальный исследовательский Нижегородский государственный
университет им. Н.И. Лобачевского, Арзамасский филиал ННГУ, студент
Россия, Нижегородская обл., г. Арзамас; e-mail: baymurstova.lena@mail.ru
Научный руководитель: Далёкин И.П., к.эк.н., старший преподаватель, DPapifngtu@mail.ru

Данная статья посвящена исследованию вопросов правового регулирования закупочной деятельности при исполнении государственного оборонного заказа. Сформулированы ключевые принципы реализации закупочной деятельности государственного оборонного заказа, выявлены проблемные вопросы в применении законодательных норм.

Ключевые слова: государственный оборонный заказ; закупочная деятельность; определение поставщиков; головной исполнитель; исполнитель; заказчик.

На сегодняшний день, когда имеют место различные геополитические и экономические вызовы, в деятельности всех хозяйствующих субъектов и публично-правовых образований важнейшей задачей является обеспечение безопасности государства. Одной из составляющих эффективной безопасности страны следует назвать непрерывное функционирование предприятий военно-промышленного комплекса, осуществляемое посредством выполнения процедур государственного оборонного заказа (далее – ГОЗ).

Правовое регулирование ГОЗ затрагивает различные вопросы институционального характера, для которых характерна сложная взаимосвязь норм публичного и частного права. В данном случае необходимо отметить Гражданский кодекс Российской Федерации, в котором содержатся преимущественно диспозитивные правовые нормы, а также ряд федеральных законов, включающих нормы императивного характера. Кроме того, Федеральный закон «О государственном оборонном заказе» №275-ФЗ от 29.12.2012 г. [3], Федеральный закон «О контрактной системе в сфере закупок товаров, работ, услуг для обеспечения государственных и муниципальных нужд» №44-ФЗ от 05.04.2013 г. [1], Федеральный закон «О закупках товаров, работ, услуг отдельными видами юридических лиц» №223-ФЗ от 18.07.2011 г. [2].

Ряд субъектов закупочной деятельности на этом фоне могут демонстрировать нежелание исполнять букву закона при осуществлении процедур государственного заказа, в которых содержатся высокие коррупционные риски. Законодательные нарушения в данной сфере могут привести к должностным преступлениям корыстного характера и вызвать ряд проблем, требующих детального освещения и изучения.

Исключительное право выступать в роли заказчика по договорам ГОЗ и распоряжаться для реализации своих полномочий бюджетными ассигнованиями принадлежит Министерству обороны РФ. В центральном аппарате Министерства для этого организован Департамент по обеспечению ГОЗ, Департамент финансового мониторинга ГОЗ, Управление военных представительств Минобороны России. Осуществлением других закупок, не связанных с государственным заказом, занимается департамент государственных закупок под контролем Департамента аудита государственных закупок.

Рассматривая цивилистический и административно-правовой аспекты правового регулирования ГОЗ, О.А. Беляева, П.П. Кабытов и В.И. Кузнецов отмечают, что организация и исполнение государственного заказа по своей правовой природе представляют обособленный случай организации закупочной деятельности в РФ. Характер такой деятельности является нетипичным и определяется использованием специальных методов регулирования государственного оборонного заказа, таких как соблюдение антимонопольных требований, государственное регулирование цен на продукцию, квотирование, банковское и казначейское сопровождение и др. [5].

Обязательным условием является вовлечение в ГОЗ отдельных категорий поставщиков и хозяйствующих субъектов (исполнителей, подрядчиков), а также существование специального состава административных правонарушений при несоблюдении законодательства о государственном оборонном заказе. Это позволяет сделать вывод, что институт ГОЗ характеризуется наличием признаков специального административно-правового режима [6, с. 68].

Нормативно-правовые акты, составляющие правовую основу регулирования ГОЗ, определяются статьей 2 Федерального закона «О государственном оборонном заказе» №275-ФЗ от 29.12.2012 г. Данная законодательная норма говорит о том, что правовая основа ГОЗ представлена законодательством о контрактной системе в сфере закупок товаров, работ и услуг для обеспечения государственных и муниципальных нужд.

В статье 3 Федерального закона «О государственном оборонном заказе» №275-ФЗ от 29.12.2012 г. представлена схема взаимодействия между участниками закупочной деятельности в сфере ГОЗ, которая включает в себя следующих участников:

– государственный заказчик оборонного заказа, занимающийся обеспечением поставок по ГОЗ;

– головной исполнитель поставок продукции по оборонному заказу, заключающий государственный контракт по заказу с заказчиком и исполняющий его;

– исполнитель, принимающий участие в поставках продукции по ГОЗ.

При этом исполнитель является лицом, находящимся в кооперации с головным исполнителем и заключившим с ним контракт. В силу положений статьи 2 ФЗ №275-ФЗ регулирование отношений между государственным заказчиком и головным исполнителем по ГОЗ осуществляется с помощью норм закона №44-ФЗ.

Существуют определенные, требующие разрешения вопросы, связанные с функционированием, с одной стороны, на уровне головного исполнителя по оборонному заказу, а с другой, – исполнителя, принимающего участие в поставках продукции. Основным из таких вопросов является необходимость выяснения, должно ли данное взаимодействие быть основано на нормах закона №44-ФЗ для исполнения контракта по государственному оборонному заказу или могут использоваться положения закона №223-ФЗ.

Ответить на данный вопрос можно, определив, какими субъектами правоотношений должны быть исполнены нормы закона №223-ФЗ. Среди таких субъектов можно выделить:

– государственные корпорации, коммерческие юридические лица, другие автономные учреждения, доля участия публично-правовых образований в которых составляет свыше 50%;

– их дочерние хозяйственные общества;

– федеральные государственные унитарные предприятия (ФГУП), представляющие для обеспечения законных интересов и прав граждан РФ существенное значение;

– государственные унитарные предприятия (ГУП) и муниципальные унитарные предприятия (МУП);

– бюджетные учреждения в законодательно установленных случаях.

Целью применения таких норм является коммерческое использование процедур закупок в соответствии с законом №223-ФЗ, где имеют место необходимые показатели надежности, качества, цены, эффективность использования финансовых средств, расширение возможностей участия физических и юридических в процессах закупки работ, услуг, товаров для нужд заказчиков. Также среди этих целей можно выделить стимулирование добросовестной конкуренции, обеспечение прозрачности и гласности закупок, предотвращение злоупотреблений и коррупции и пр.

Таким образом только ограниченный круг участников хозяйственного оборота может пользоваться нормами закона №223-ФЗ. В данном случае основным критерием является или самостоятельное учреждение публично-правовыми образованиями юридических лиц, или же участие таких образований в хозяйственных обществах с государственной долей свыше 50%. Важно подчеркнуть, что цель использования здесь не связана с обеспечением нужд государства, но может определяться как обеспечение для данных субъектов необходимой коммерческой деятельности.

Важно помнить о том, что предусмотренное законами №44-ФЗ и №275-ФЗ правовое регулирование должно быть использовано всегда, независимо от уровня взаимодействия между участниками ГОЗ. Это может быть, с одной стороны, государственный заказчик по ГОЗ и, с другой, головной исполнитель поставок по ГОЗ, или же, с одной стороны, головной исполнитель поставок и, с другой, участвующий в поставках по ГОЗ исполнитель. При этом нормами закона №275 не допускается использование норм федерального закона №223-ФЗ.

Для всех участников закупочной деятельности сферы государственного оборонного заказа необходимо исполнение положений закона № 44-ФЗ, касающихся требований к конкурсной документации с учетом особенностей, установленных Федеральным законом №275-ФЗ, а также постановлением Правительства Российской Федерации от 27.11.2017 г. №1428 «Об особенностях осуществления закупки для нужд обороны страны и безопасности государства» [4].

Учитывая положения Постановления №1428, заказчики имеют возможность выбора поставщиков посредством использования различных конкурентных способов, например, закрытого аукциона, закрытого конкурса, закрытого конкурса с ограниченным участием и пр. Анализ основных составляющих каждого из способов при определении поставщиков для целей исполнения государственного оборонного заказа представлен в таблице 1.

Таблица 1

Состав и отличительные особенности способов определения поставщиков для целей исполнения государственного оборонного заказа

Способ определения поставщика	**Основные аспекты**
Аукцион	- способ определения поставщика, при котором победителем признается участник закупки, предложивший наиболее низкую цену контракта, наименьшую сумму цен единиц товаров, работ, услуг (п. 4 ст. 24 Федерального закона от 05.04.2013 г. №44-ФЗ)
Конкурс	- способ определения поставщика (подрядчика, исполнителя), при котором победителем признается участник закупки, предложивший лучшие условия исполнения контракта (п. 3 ст. 24 Федерального закона от 05.04.2013 г. №44-ФЗ)

Запрос котировок	- способ определения поставщика (подрядчика, исполнителя), при котором информация о закупаемых для обеспечения государственных или муниципальных нужд товарах, работах или услугах сообщается неограниченному кругу лиц путем размещения в единой информационной системе извещения о проведении запроса котировок и победителем запроса котировок признается участник закупки, предложивший наиболее низкую цену контракта, наименьшую сумму цен единиц товаров, работ, услуг (п. 1 ст. 73 Федерального закона от 05.04.2013 г. №44-ФЗ)
Запрос предложений	- способ определения поставщика (подрядчика, исполнителя), при котором информация о закупаемых для обеспечения государственных или муниципальных нужд в товаре, работе или услуге сообщается неограниченному кругу лиц путем размещения в единой информационной системе извещения о проведении запроса предложений, документации о проведении запроса предложений и победителем запроса предложений признается участник закупки, направивший окончательное предложение, которое наилучшим образом соответствует установленным заказчиком требованиям к товару, работе или услуге (п. 1 ст. 83 Федерального закона от 05.04.2013 г. №44-ФЗ)

Кроме того, в соответствии с основаниями ст. 93 закона №44-ФЗ заказчик может осуществлять закупки у единственного подрядчика (исполнителя, поставщика).

Вместе с тем необходимо отметить, что Постановление №1428 не предусматривает возможность осуществления закупок посредством проведения котировок (в том числе, для обеспечения деятельности заказчика на территории иностранного государства), запроса предложений (в том числе, в случаях, обозначенных в ст. 83 закона №44-ФЗ) [4].

Основой для разграничения являются принципы осуществления закупок, различающиеся при закупках для государственных нужд и для закупок отдельными видами юридических лиц. Различные цели действия указанных законов и принципы осуществления закупок определяют особенности регулирования отношений, возникших при применении этих законов, а также правовые последствия несоблюдения субъектами закупок данных требований.

Таким образом, автор делает выводы:

– для всех участников закупочной деятельности в сфере ГОЗ необходимо соблюдение положений закона №44-ФЗ в части соблюдения закупочных процедур и требований к конкурсной документации с учетом особенностей установленных нормами Федерального закона №275-ФЗ и Постановления Правительства Российской Федерации от 27.11.2017 г. №1428;

– осуществление правового регулирования закупочной деятельности по ГОЗ производится на основании норм законов №44-ФЗ и № 275-ФЗ независимо от уровня сторон контракта по государственному оборонному заказу. В этих отношениях статья 2 закона № 175-ФЗ исключает Федерального закона №223-ФЗ.

– основу для разграничения составляют принципы осуществления закупок, отличающиеся при закупках для государственных нужд и для закупок отдельными видами юридических лиц. Эти отличия оказывают влияние на особенности регулирования отношений, возникающих при применении данных законов, а также правовые последствия несоблюдения субъектами закупок их требований.

Таким образом, институт государственного оборонного заказа характеризуется признаками специального административно-правового режима, в основе которого находится частноправовой метод регулирования отношений по ГОЗ. Императивные правила этого специального правового режима частично ограничивают диспозитивные принципы рассматриваемой сферы с целью обеспечения безопасности и обороноспособности РФ. Наличие разрозненной судебной практики и указанные правовые пробелы требуют дальнейшего совершенствования нормативно-правового обеспечения в данной области исследования.

Литература

1. Федеральный закон от 05.04.2013 г. №44-ФЗ (ред. от 31.07.2020) «О контрактной системе в сфере закупок товаров, работ, услуг для обеспечения государственных и муниципальных нужд» (с изм. и доп., вступ. в силу с 01.09.2020) // Справочно-правовая система «Консультант плюс».
2. Федеральный закон от 18.07.2011 г. №223-ФЗ (ред. от 31.07.2020) «О закупках товаров, работ, услуг отдельными видами юридических лиц» (с изм. и доп., вступ. в силу с 31.08.2020) // Справочно-правовая система «Консультант плюс».
3. Федеральный закон от 29.12.2012 г. №275-ФЗ (ред. от 31.07.2020) «О государственном оборонном заказе» // Справочно-правовая система «Консультант плюс».
4. Постановление Правительства РФ от 27.11.2017 г. №1428 (ред. от 06.08.2020) «Об особенностях осуществления закупки для нужд обороны страны и безопасности государства» // Справочно-правовая система «Консультант плюс».
5. Беляева О.А., Кабытов П.П., Кузнецов В.И. Правовое регулирование государственного оборонного заказа: цивилистический и административно-правовой аспекты // Журнал российского права. – 2019. – №9. – С. 60–72.
6. Ломакин С.С. Правовой статус органов местного самоуправления в рамках специального административно-правового режима несостоятельности (банкротства) // Закон и право. – 2013. – №1. – С. 112–114.

НАЛОГОВЫЕ ПРОВЕРКИ
КАК ОСНОВНАЯ ФОРМА НАЛОГОВОГО КОНТРОЛЯ В РОССИЙСКОЙ ФЕДЕРАЦИИ

К.В. Борисова
Национальный исследовательский Нижегородский государственный
университет им. Н.И. Лобачевского, Арзамасский филиал ННГУ, студент
Россия, Нижегородская обл., г. Арзамас; e-mail: ksen.borisowa2014@yandex.ru
Научный руководитель: Далёкин И.П., к.эк.н., старший преодаватель, DPapifngtu@mail.ru

Данная статья посвящена выявлению места и роли налоговых проверок в системе форм налогового контроля в Российской Федерации. В этих целях дано определение налоговой проверки, названы основные их виды и выявлены отличия между ними. Это показало высокую актуальность налоговых проверок, так как вопросы порядка проведения налоговых проверок, правил их проведения и оформления результатов, вопросы защиты прав граждан при проведении налоговых проверок и их правового статуса продолжают оставаться неразрешенными.

Ключевые слова: налоговый контроль; налоговая проверка; выездная проверка; камеральная проверка.

Современное государство, преследуя цели развития, выполняя социальные и иные функции, нуждается в систематическом получении финансовых средств. Получать такие средства в достаточном объеме возможно только при эффективном и непрерывном функционировании механизма сбора налогов. При отсутствии налогового контроля в данной сфере и возможности применить при помощи государственно-властного аппарата определенные последствия очевидно, что имела бы место постоянная недостаточность столь необходимых финансовых средств для функционирования государства. Это делает проблему эффективности и совершенствования форм налогового контроля особенно актуальной на любом этапе развития, так как применение эффективных инструментов налогового контроля позволяет обеспечить правильность, своевременность и полноту взимания налогов.

Налоговый механизм может быть эффективным только при условии применения разных инструментов. Вариативность в сфере налоговых правоотношений способствует повышению объемов взимаемых налогов, согласно действующему законодательству, на принципах разумности и справедливости. Налоговый контроль, среди многочисленных инструментов, по общему признанию исследователей, является определяющим, так как он обеспечивает наибольшую результативность.

Согласно статье 82 Налогового кодекса Российской Федерации, «налоговым контролем признается деятельность уполномоченных органов по контролю за соблюдением законодательства о налогах и сборах в порядке, установленном настоящим Кодексом» [1]. С целью более точного представления о налоговом контроле необходимо обратиться к позициям исследователей, так как вопрос понятия налогового контроля в научной литературе остается дискуссионным.

Н.Е. Евстигнеев считает, что налоговый контроль – это совокупность способов и приемов по обеспечению соблюдения налогового законодательства и налогового производства, установленная нормативными актами [3, с. 115].

Н.А. Филиппова полагает, что под налоговым контролем в широком смысле следует понимать «неотъемлемую часть системы мер государственного регулирования, направленных на обеспечение эффективной финансовой политики и экономической безопасности РФ, на достижение баланса прав налогоплательщиков и законных требований государства» [6, с. 27].

С экономической точки зрения, как отмечает Н.Н. Шестакова, налоговый контроль представляет собой комплекс мер по проверке исполнения норм налогового права и фактор, который обеспечивает экономическую безопасность, оказывает упреждающее влияние на факты хозяйственной деятельности организации [7, с. 19]. Эти определения позволяют судить о том, что налоговый контроль не может иметь единого понимания – данный вид контроля разрабатывается разными отраслями права и он должен иметь многоаспектное значение.

Нормативно-правовое обеспечение налогового контроля практически не обозначает его границы, лишая возможности на основе определения этого института получать представление о возможных формах налогового контроля. Но как любой вид контроля, реализуемый в стране, налоговый контроль осуществляется путем применения государственными органами специальных мероприятий. Последние по отдельности и в своей совокупности могут признаваться самостоятельными формами налогового контроля.

Таким образом, налоговый контроль весьма обширен в своей реализации, поэтому и количество форм налогового контроля довольно численно. В ст. 82 Налогового Кодекса Российской Федерации также определено, что налоговый контроль проводится должностными лицами налоговых органов в пределах своей компетенции посредством «налоговых проверок, получения объяснений налогоплательщиков, налоговых агентов и плательщиков сбора, плательщиков страховых взносов, проверки данных учета и отчетности, осмотра помещений и территорий, используемых для извлечения дохода (прибыли), а также в других формах, предусмотренных настоящим Кодексом».

Так, законодатель не делает перечень форм налогового контроля закрытым, но среди всех других форм, именно налоговая проверка поставлена на первое место. Распространенность и действенность разных видов налоговой проверки подтверждена официально публикуемыми данными Федеральной налоговой службы России. Так, согласно представленным данным, количество выездных налоговых проверок в 2019 году в России достигло практически 10 000. По сравнению с 2018 г., количество выездных налоговых проверок снизилось на 37%, но это

по-прежнему довольно высокий их показатель, обособляющий налоговые проверки как главную форму налогового контроля на современном этапе [5].

Налоговые проверки – самая эффективная форма налогового контроля. При этом ряд вопросов правового регулирования в отношении этой формы проверки продолжает оставаться неразрешенным.

Понятие налоговой проверки в литературе также не является однозначным. Ситуация осложнена отсутствием правового определения понятия «налоговая проверка». Законодатель однозначно указывает лишь на виды налоговых проверок и цель их проведения, конечно же, определяя порядок их проведения и порядок оформления результатов. Поэтому для определения понятия налоговой проверки необходимо обращаться к научным исследованиям.

Л.И. Кофлер указывает, что налоговая проверка представляет собой контрольное действие налогового органа за правильностью исчисления, своевременностью, а также полнотой уплаты и перечисления налоговых и иных обязательных платежей в бюджет [4, с. 165]. Другие исследователи полагают, что налоговая проверка должна позиционироваться как процессуальное действие уполномоченного органа по контролю за теми же действиями, что перечислены выше. При наличии и ряда других определений следует склониться к позиции, что речь идет о комплексе мероприятий, проводимых уполномоченными налоговыми органами за соблюдением действующего законодательства о налогах и сборах. В сущности же, судить о том, что собой представляет налоговая проверка, можно через определение различных видов таковой.

Анализ положений налогового законодательства позволяет утверждать, что налоговые органы проводят такие виды налоговых проверок налогоплательщиков, плательщиков сборов, плательщиков страховых взносов, налоговых агентов, как: камеральные налоговые проверки; выездные налоговые проверки.

Согласно ст. 88 НК РФ, камеральная налоговая проверка является проверкой, которая проводится по месту нахождения налогового органа на основе налоговых деклараций и расчетов, представленных налогоплательщиком – это основание для исчисления и уплаты налогов. Так как камеральная проверка распространяется на всех налогоплательщиков, её можно назвать всеобъемлющей формой налогового контроля.

При наличии общей цели для двух видов налоговых проверок, цель камеральной налоговой проверки – это контроль за соблюдением налогоплательщиком законодательства о налогах и сборах, предотвращение налоговых правонарушений, взыскание неуплаченных сумм налогов по выявленным правонарушениям, привлечение виновных лиц к ответственности за совершение налоговых правонарушений, подготовка информации для обеспечения разумного отбора налогоплательщиков для проведения выездных налоговых проверок [2, с. 8].

Анализ положений ст. 89 НК РФ позволяет утверждать, что выездная налоговая проверка является проверкой, проводимой на территории налогоплательщика на основании решения руководителя налогового органа. Предмет выездной налоговой проверки – правильность исчисления, а также своевременность уплаты налогов. В этом случае речь идет о проведении широкого комплекса мероприятий: проверка налоговых деклараций, актов выполненных работ, распоряжений, первичной учетной и бухгалтерской документации и т.д. Представители налоговых органов могут обследовать помещения, которые используются в коммерческих целях, широкий комплекс действий могут осуществлять привлекаемые по инициативе налогового органа эксперты, специалисты, переводчики и иные лица.

Количество оснований, позволяющих разделять камеральную и выездную налоговые проверки, является большим, что видится целесообразным отразить в таблице 1.

Таблица 1

Отличия камеральной налоговой проверки и выездной налоговой проверки

Параметр для сравнения	**Выездная налоговая проверка**	**Камеральная налоговая проверка**
Предмет проведения проверки	Правильность исчисления налогов, своевременность их уплаты; период, за который предоставлена уточненная налоговая декларация (при условии наличия уточнений)	Декларации, расчеты и документы, предоставленные налогоплательщиком в налоговые органы
Основания для проведения проверки	План выездных налоговых проверок, критерии отбора налогоплательщиков	Подача декларации, расчетов и иных документов
Сроки для проведения проверки	Не более двух месяцев	В течение трех месяцев со дня представления налогоплательщиком налоговой декларации (расчета)

Таким образом, налоговым контролем признается деятельность уполномоченных органов по контролю за соблюдением законодательства о налогах и сборах в порядке, установленном законодательством.

Объединяет камеральную и выездную проверку единая цель – «контроль за соблюдением налогоплательщиком, плательщиком сборов, плательщиком страховых взносов или налоговым агентом законодательства о налогах и сборах». Принципиальная разница между ними состоит в том, что камеральные проверки охватывают проверку всех налогов, а выездные проверки охватывают проверку того налога, по которому подана декларация.

Проблемы, характерные для реализации налоговых проверок, продолжают оставаться многочисленными и характеризуются комплексностью: отсутствие научной разработки всех категорий в этой области, отсутствие по-

нятия и признаков налоговой проверки, принципов её организации, которые были бы отражены в законодательстве и т.д. Чтобы решить эти проблемы, необходимо не только обеспечить научную разработку ряда вопросов, но и отразить полученные достижения в законодательстве.

Литература

1. Российская Федерация. Законы. Налоговый кодекс Российской Федерации (часть первая): текст с изменениями и дополнениями на 20 июля 2020 года. – М.: Эксмо, 2020. – 231 с.

2. Брылёв А.А. Налоговый контроль в условиях качественных преобразований системы налогового администрирования в России // Научные записки молодых исследователей. – 2019. – №3. – С. 5–14.

3. Евстигнеев Е.Н. Налоги и налогообложение: учебное пособие. – М.: Проспект, 2013. – 520 с.

4. Кофлер Л.И., Каширина Ю.П. Налоговые проверки: виды, порядок проведения и оформления результатов // Территория науки. – 2017. – №1. – С. 164–169.

5. Статистика и аналитика // Федеральная налоговая служба России: сайт. – URL: https://www.nalog.ru/rn77/related_activities/statistics_and_analytics/ (дата обращения: 26.10.2020).

6. Филиппова Н.А., Макевнина Д.Ю. Налоговый контроль: специфика, роль, место и значение в системе государственного контроля // Экономика и предпринимательство. – 2012. – №2. – С. 24–30.

7. Шестакова Н.Н. Налоговые проверки в системе налогового контроля // Социально-экономический и гуманитарный журнал Красноярского ГАУ. – 2018. – №1. – С. 15–27.

БЕЗОПАСНОСТЬ КОНФИДЕНЦИАЛЬНОЙ ИНФОРМАЦИИ В СФЕРЕ ТРУДОВЫХ ОТНОШЕНИЙ

В.И. Козюлина

Елецкий государственный университет им. И.А. Бунина, студент

Россия, Липецкая обл., г. Елец; e-mail: elleganss@mail.ru

Научный руководитель: Власенко М.С., к.юрид.н., доцент, vlasenkomaria@mail.ru

В настоящее время сеть Интернет – это не только современный канал связи, коммуникации, продаж и электронного документооборота; не только место, где проводятся исследования, хранятся труды выдающихся и начинающих ученых, авторов и т.д. Интернет – это, в том числе, и платформа для совершения различных преступлений и правонарушений. В связи с этим данная статья посвящена актуальной проблеме обеспечения безопасности конфиденциальной информации в сфере трудовых отношений. Акцентируется внимание на мерах и средствах обеспечения ее защиты, правовых, человеческих и организационных факторах как явлениях угрозы конфиденциальности информации в исследуемой сфере.

Ключевые слова: конфиденциальная информация; трудовые отношения; информатизация; безопасность; информационная безопасность; несанкционированный доступ.

Кто владеет информацией, тот владеет миром.
Н.М. Ротшильд

Широкое распространение технических средств обработки, хранения и защиты информации, а также появление электронного документооборота и дальнейшее развитие компьютерных технологий привели к информатизации общества, – процессу, при котором создаются условия удовлетворения потребностей любого человека в получении необходимой информации.

Появление инноваций в сфере информационных технологий, как правило, имеет как положительные, так и отрицательные аспекты. С одной стороны, без них невозможно было бы эффективное совершенствование науки и образования, технических средств, высокоскоростного обмена информацией и других составляющих современного развития человека. С другой стороны, информационные технологии породили проблему разработки средств несанкционированного доступа к конфиденциальным информационным ресурсам, распространенным в трудовых отношениях, что зачастую приводит к тому, что сведения, которые предназначены для ограниченного доступа, становятся общедоступными. Это может нанести серьезный ущерб не только определенной организации, но и впоследствии безопасности государства в целом.

В юридической основе становления и развития информационного общества в Российской Федерации лежит большое количество нормативно-правовых актов. Так, одним из них является «Доктрина информационной безопасности РФ». В ней дается определение информационной безопасности как состоянии защищенности личности, общества и государства от внешних и внутренних информационных угроз [6].

Если учитывать, что безопасность информации соразмерна состоянию защищенности, то в более широком смысле эту безопасность можно определить как состояние защищенности самой информации. Но далеко не вся информационная сфера как совокупность информационной деятельности человека – объект информационной безопасности, а лишь та информация, защищенность которой является необходимым условием обеспечения государственной безопасности [2, с. 82].

Так как понятия «безопасность информации» в законе не существует, то нередко используют наряду с ним понятие «конфиденциальная информация». Так, под конфиденциальностью информации в Федеральном законе «Об информации, информационных технологиях и о защите информации» понимается обязательное для выпол-

нения лицом, получившим доступ к конкретной информации, требование не передавать такую информацию третьим лицам без согласия ее обладателя (п. 7 ст. 2). Важно отметить, что в ходе усовершенствования закона, касающегося правового регулирования информации, юридическая наука не определила конфиденциальность информации как самостоятельный институт, и в связи с этим наибольшая часть регулирования приходится лишь на государственную и служебную тайны [1, с. 123–125].

Основными техническими средствами, позволяющими работать с конфиденциальной информацией в сфере трудовых отношений, являются информационно-вычислительные сети, средства вычислительной техники, системы приема, обработки и передачи конфиденциальной информации (например, система звукозаписи, телевизионные платформы, средства изготовления пакета документов и др.), а также программы защиты информации, применяемые в информационных системах.

Как мы уже отметили, на сегодняшний день с проблемой информационной безопасности в сфере трудовых отношений сталкиваются не только объекты государственной собственности, но и частные предприятия, организации, учреждения. Особенно появление сети Интернет во многом негативно отразилось на безопасности коммерческой тайны. Все чаще в СМИ публикуют новости о мощных атаках хакеров на крупные серверы, в том числе правительственные; о взломах корпоративных сайтов, бизнес-сайтов, промо-сайтов, электронного документооборота компании и других серверов, касающихся трудовых отношений. Особенно на «теневых» рынках «киберкриминального» мира на данный момент популярно предоставление пакетов баз данных на юридических и физических лиц.

Угрозами конфиденциальной информации в сфере трудовых отношений могут выступать как человеческие, так и организационные факторы. В основном организационный фактор исходит от человеческого, ведь техническая информационная безопасность в основном зависит от самой личности. Поэтому рассматривая угрозы конфиденциальной информации, следует рассматривать, прежде всего, человеческие факторы. К ним можно отнести следующие ситуации:

1) недостаток осведомленности у работников и работодателей, связанных с отсутствием общих знаний об атаках. Они не знают, что необходимо выявлять шпионские программы и насколько важно указывать сложный и надежный пароль на рабочей электронной технике;

2) работники часто выходят в социальные сети с рабочих компьютеров, что может вызвать утечку информации;

3) работники и работодатели часто считают, что установка антивирусного программного обеспечения решает их проблемы по обеспечению безопасности информации, но это является лишь рискованным убеждением.

Из приведенных выше примеров следует, что доступ к конфиденциальной информации может быстро и достаточно просто оказаться в руках злоумышленников.

Противодействие угрозам несанкционированного доступа к информации (утечке) в сфере трудовых отношений регулируется, прежде всего, на государственном уровне при помощи государственных и ведомственных актов. В Российской Федерации такими регуляторами являются Конституция РФ, Федеральные законы РФ, гражданское, уголовное и административное право. Ведомственные нормативно-правовые акты определены приказами, руководствами, инструкциями и положениями, издаваемыми самими ведомствами, организациями или предприятиями, действующими в рамках соответствующих структур [8, с. 32].

Помимо государственного контроля используются различные неюрисдикционные формы обеспечения безопасности конфиденциальной информации в сфере трудовых отношений:

1) улучшенный способ сертификации средств защиты информации, а также лицензирования деятельности;

2) создание систем защиты от несанкционированного доступа к информации;

3) эффективное выявление технических средств и программ, представляющих угрозу информационной системы;

4) активный контроль над действиями персонала, работающего с какой-либо информацией;

5) криптографическая защита (шифрование информации) при обработке и хранении информации;

6) мониторинг характеристик и важных показателей информационной безопасности в трудовых отношениях [5, с. 94–95].

На современном этапе стали выделять основное, действительно эффективное средство защиты конфиденциальной информации. Им является электронная цифровая подпись (далее – ЭЦП). Принцип работы ЭЦП заключен в шифровании информации. Ключи для шифрования данных различны. Так, «закрытым» ключом зашифровывают информацию, а «открытым» ее расшифровывают. При этом подписать какой-либо электронный документ может лишь обладатель «закрытого» ключа, а проверить наличие ЭЦП – каждый, кто имеет «открытый ключ». Удостоверение подлинности «открытых» ключей осуществляет специальный центр [3].

Однако какими бы ни были средства обеспечения безопасности информации, никто не помешает заинтересованному лицу добыть и впоследствии расшифровать конфиденциальную информацию, которую недобросовестно оставили без присмотра.

Существенная модернизация по обеспечению защиты информации необходима во многих сферах, в том числе и в сфере трудовых отношений. Новые, еще неизведанные практикой пути решения в данном вопросе попытался решить доктор юридических наук И.М. Рассолов путем анализа правовых отношений, складывающихся

в виртуальном пространстве. Являясь основателем самостоятельного направления в юридической науке «интернет-право», он предлагает:

1) принять закон «О приватности (защите частной информации граждан)» с учетом основных положений закона «О персональных данных»;

2) достаточно быструю процедуру осуществления правосудия: судебные органы и органы следствия должны иметь неограниченный доступ к информации в интернете;

3) дальнейшее международное сотрудничество и его развитие в сфере обеспечения информационной безопасности;

4) участие в различных формах коммуникации в виртуальном пространстве, а также поддержка участников виртуального общества [4, с. 384].

Техническая защита конфиденциальной информации должна происходить безостановочно и находиться в балансе с экономическими, а также правовыми методами обеспечения информационной безопасности [7, с. 92].

Таким образом, проведенное исследование показало, что актуальность проблемы обеспечения защиты конфиденциальной информации в сфере трудовых отношений связана с усовершенствованием разнообразных технических средств. Опасность несанкционированного доступа к информации – серьезная угроза потери конфиденциальной информации. Согласно мировой статистике, киберкриминальное пространство в настоящее время охватывает всю нашу планету. Главная причина вредоносного вмешательства связана с нехваткой средств безопасности.

Соблюдение принципа баланса интересов общества и государства в сфере информатизации предполагает как законодательное закрепление приоритета данных интересов в разных сферах жизни общества, так и применение различных форм общественного контроля со стороны рабочего коллектива над информационной системой в целом. В свою очередь, реализация гарантий неотчуждаемых конституционных прав и свобод человека и гражданина в информационной сфере, является одной из важнейших задач нашего государства в области информационной безопасности.

Литература

1. Антонов А.В. Информация: восприятие и понимание. – Киев, 1988. – С. 123–125.

2. Кириленко В.И. О соотнесении понятий «информационная безопасность, «информационная сфера», «информационная среда» // Аграрное и земельное право. – 2010. – №4/64. – С. 82.

3. Официальный сайт ведомств реестров действующих УЦ Минкомсвязи. – URL: https://digital.gov.ru/ru/ (дата обращения: 19.10.2020).

4. Рассолов И.М. Право и интернет. Теоретические проблемы 2-е издание. – М.: Норма, 2009. – 384 с.

5. Семашко А.В. Правовые основы оборота информации с ограниченным доступом (конфиденциальной информации) в Российской Федерации: дисс. … канд. юрид. наук. – М.: МосГУ, 2008. – С. 94–95.

6. Указ Президента Российской Федерации от 5 декабря 2016 г. №646 «Доктрина информационной безопасности РФ» // Российская газета. 2016.

7. Хлестова Д.Р., Попов К.Г. Особенности организации технической защиты конфиденциальной информации на предприятиях // Символ науки. – 2016. – №7–2. – С. 92.

8. Чернышов Б.В. Определение приоритетных задач в политике (теория научного выбора и опыт истории) // Информационная безопасность регионов. – 2014. – №1 (14). – С. 32.

ПРАВОВОЕ РЕГУЛИРОВАНИЕ ЗАНЯТОСТИ И ТРУДОУСТРОЙСТВА В РОССИЙСКОЙ ФЕДЕРАЦИИ

В.Д. Костоломова

Елецкий государственный университет им. И.А. Бунина, студент

Россия, Липецкая обл., г. Елец; e-mail: kostolomova2020@bk.ru

Научный руководитель: Власенко М.С., к.юр.н., доцент, vlasenkomaria@mail.ru

Государство прилагает много усилий по трудоустройству населения, в целях реализации прав граждан на труд. Многие проблемы, связанные с трудоустройством, являются скрытыми, довольно серьезными и имеют скрытый характер. В настоящее время проблема трудоустройства должна быть в центре внимания любого гражданского общества и социально-правового государства.

Ключевые слова: правовое регулирование; трудоустройство; трудовое законодательство; профессиональная квалификация; высококвалифицированный специалист; трудовой договор.

Доказательство истинности любого призвания – любовь к тяжелой работе, которой оно требует.

Логан Пирсолл Смит

В современном мире главную роль играет вопрос обеспечения занятости населения и регулирование трудоустройства в соответствии с современными требованиями и задачами. Инновация экономики в России заставила искать новые, более эффективные программы обучения высококвалифицированных рабочих.

Гражданин получает материальный доход при осуществлении определённой деятельности. Работник получает заработную плату, выполняя работу по трудовому договору, тем самым удовлетворяя личные материальные потребности.

Закон Российской Федерации «О занятости населения в Российской Федерации» является актуальным и продолжает улучшаться. Государственная политика в области поддержания занятости население, на реализацию которого целенаправлен данный закон, прежде всего, обеспечивает одинаковые перспективы для всех граждан Российской Федерации независимо от национальности, пола, возраста граждан, их социального положения в обществе, политического или религиозного верования.

Также регулирования отношений, которые возникли в сере труда, можно найти в ст. 34, 37 Конституции Российской Федерации. Они дают гарантии гражданам на свободное распоряжение своими способностями к труду.

Проблем в сфере правовой базы, регулирующей трудовую деятельность, достаточно немало. Данное законодательство о трудоустройстве требует изменения. Должно быть улучшено понятие «трудоустройство», права и обязанности граждан и работодателей, определить круг трудоустраивающих органов, а также их права и обязанности. Кроме того, немаловажно урегулировать деятельность негосударственных кадровых агентств, четко определить новые гарантии в сфере трудоустройства, нуждающихся граждан в социальной защите и имеющие проблемы с трудоустройством и т.п. [5].

Пробелом в законодательстве является регулирование деятельности негосударственных агентств занятости, поэтому, необходимы новые условия услуг деятельности организации по трудоустройству в законе. Также необходимо установить их правовой статус, порядок работы с гражданами, выделить гарантии и дополнительные меры ответственности для трудоустраиваемых. Дискриминация трудоустраиваемых граждан по признаку расы и пола, а также национальности и религии, политической принадлежности обязательно должна отсутствовать в негосударственных агентств по трудоустройству.

Если синтезировать С.П. Маврина, И.А. Шуваловой, Д.О. Барабашиной и др., политика занятости представляет собой комплекс организационных, экономических, правовых мер, которые направлены на создание и поддержание социальных институтов, являющихся субъектами этой политики, направленных на создание условий, обеспечивающих трудоустройство населения и возможности применить свои собственные способности и таланты для получения средств к существованию.

Поскольку политика занятости напрямую связана с концепцией занятости, она также связана с концепцией безработицы. Безработица, являясь одной из основных проблем рыночной экономики, которой занимается государство, представляет собой явление макроэкономической нестабильности в социально-экономической сферы [7].

Выдающийся автор, С.А. Карташов считал, что безработица является давно не самостоятельной проблемой, так как ее главные причины связаны с экономической системой, что является для государства главной задачей ее решения [4]. Мы полностью поддерживаем высказывание автора, так как действительно причина безработицы кроется в нерационально функционирующей экономической системе, а следовательно, эффективное трудоустройство – одна из важнейших задач государства. В настоящее время уровень безработицы составляет от 17% до 20% экономически активного населения.

Большой проблемой является низкие пособия по безработице, которые даже не обеспечивают прожиточный минимум граждан, из-за чего они нуждаются в социальной защите. Необходимо обратить внимание, что важные положения о вопросе занятости детализированы и конкретизированы в актах МОТ, в Конвенциях и Рекомендациях, большую и важную часть которых Российская Федерация не приняла или не ратифицировала.

Безработица должна обладать нормальной трудоспособностью, а если гражданин потерял работу, он мог бы быстро найти себе подходящее место работы. При этом государство не должно отказываться от помощи в трудоустройстве инвалидов и других социально незащищенных групп населения.

Существует несколько вариантов количества уровней политики занятости. Так, например, О. Ефимов и Л. Рогова, затрагивая данный вопрос, подчеркнули несколько уровней: общегосударственный, субъектный, региональный, на отдельных территориях и в населенных пунктах, а также осуществляемый местными органами [3, с. 247–260]. Д.О. Барабашина, напротив, подчеркивает три уровня: федеральный, региональный и местный. С данной точкой зрения соглашается и поддерживает Ю.П. Орловский, так как Закон о занятости является одним из главных документов, который регулирует правоотношения в вопросах трудоустройства и оказания ему помощи со стороны государства [2, с. 283–286].

Государство должно гарантировать на всей территории страны рациональное распределение рабочей силы, регулирования отношений, которые возникли у субъектов рынка труда, и финансовое обеспечение безработных.

Если анализировать актуальные вопросы правового обеспечения и организации трудоустройства, можно выделить в качестве важных мер содействия занятости два основных блока: организация общественных работ и профессионального обучение и дополнительного профессионального образования безработных и незанятых, которые перечислены в Государственной программе содействия занятости населения 2020 года [6, с. 146].

В настоящее время ситуация с занятостью в Российской Федерации показывает, что полномочия рынка труда к саморегулированию сегодня все еще мала. Сфера труда является основным источником социальной напряженности. Это обстоятельство предопределяет необходимость использования элементов государственного правового регулирования в данной сфере.

Выделяют несколько принципов реализации политики занятости, которые являются важными с точки зрения Конституции: добровольность, недопустимость любых форм принуждения к труду, соблюдение прав населения на полную и свободно избранную занятости.

Нужно обеспечить соответствующий уровень образования, полноценную профессиональную подготовку и переподготовку. При этом важно сохранить активную роль государства в создании условий для реализации свободы выбора рода занятий. В тоже время государству не следует отходить от помощи в занятости инвалидов и других, немаловажных социально незащищенных групп населения. Необходимо обеспечить формирование экономической эффективности занятости с минимальными социальными затратами.

Правительству Российской Федерации предстоит решить вопрос разработки занятости политики. Это означает полное изучение и профессиональное применение опыта против безработицы, что будет способствовать быстрому формированию оптимального внутреннего механизма государственного регулирования населения Российской Федерации.

Для того что бы масштаб занятости населения поднять, необходимо следующее:

1) разработать новые законодательные и организационные механизмы;

2) государство должно формулировать общероссийские и региональные приоритеты в сфере занятости;

3) новые, квалифицированные и урегулированные, стабильные сети контактов между работодателями, учреждениями профессионального образования и государством [1].

Литература

1. Бабурина С.Н., Курбанова Р.А. Трудовое право России. – М.: Юнити–Дана, 2013 г.

2. Барабашина Д.О. Государственная политика занятости в РФ // Электронный научный журнал. – 2016. – №7 (10). – С. 283–286.

3. Ефимов О.Н., Рогова Л.Г. Государственная политика занятости и особенности ее реализации в России // Экономика труда. – 2016. – Т. 3. – №3. – С. 247–260.

4. Карташов С.А. Типология моногородов и меры по стабилизации рынка труда: содействие занятости, миграция // Международная торговля и торговая политика.

5. Кязимов К.Г. Регулирование рынка труда и содействие занятости молодежи // Профессиональное образование и рынок труда. – 2017. – №4.

6. Павловская О.Ю. Актуальные вопросы правового обеспечения трудовой занятости и организации трудоустройства в современной России: монография. – М.: РУСАЙНС, 2016. – 146 с.

7. Экономическая политика государства: социальная справедливость в экономических отношениях: учебное пособие. / Петросян Д.С., Безпалов В.В., Лочан С.А. – М.: НИЦ ИНФРА-М, 2016. – 214 с. – Режим доступа: http://znanium.com/catalog/product/526401

ПРАВОВОЕ РЕГУЛИРОВАНИЕ САМОЗАНЯТОСТИ В РОССИИ

О.В. Лаухина

Елецкий государственный университет им. И.А. Бунина, студент

Россия, Липецкая обл., г. Елец; e-mail: leka2801@yandex.ru

Научный руководитель: Власенко М.С., к.юр.н., доцент, vlasenkomaria@mail.ru

В данной статье рассматривается поиск оптимального правового регулирования деятельности самозанятых граждан. Сделан акцент на правовой статус индивидуальных предпринимателей расширение сферы действия трудового законодательства с целью установить равновесие экономических и социальных потребностей общества и государства.

Ключевые слова: самозанятость; правовое регулирование; неформальный сектор экономики; индивидуальные предприниматели; общественные отношения.

В соответствии с законодательством Российской Федерации самозанятыми признаются граждане, которые оказывают услуги на профессиональной основе, но не оформлены в установленном порядке. Это «деятельность физического лица по самостоятельному (без обладания статусом индивидуального предпринимателя, без учреждения юридических лиц или без привлечения наемных работников) осуществлению принадлежащих ему гражданских прав, направленная на получение дохода от пользования имуществом, выполнения работ или оказания услуг в установленных законом случаях» [1, с. 208].

На протяжении многих лет не только в России, но и в других государствах в целом идет поиск приемлемого варианта правового регулирования деятельности самозанятых граждан.

Международно-правовой литературой проводится классификация самозанятых граждан на индивидуальных предпринимателей, не привлекающих наемный труд, предпринимателей некорпоративного бизнеса, привлекающих наемный труд, членов производственных кооперативов, неоплачиваемых работников семейных предприятий [2, с. 158]. Целью нашей статьи является поиск оптимального правового регулирования деятельности только тех самозанятых, которые находятся в неформальном секторе экономики, так как они представляют собой наиболее проблемную с точки зрения формализации их статуса категорию. Кроме этого, будет рассмотрен вопрос о правовом статусе индивидуальных предпринимателей, но только в той части, которая обусловлена заявленной целью.

Неформальный сектор экономики, по мнению Международной организации труда (далее – МОТ), характеризуется тем, что в нем отсутствуют нормативное признание и регулирование деятельности трудящихся, которые в связи с этим находятся в состоянии высокой степени уязвимости. Им не предоставляется правовая и социальная защита. Они не могут обеспечивать исполнение договоров или иметь гарантии имущественных прав. Неформальные трудящиеся редко способны организоваться для эффективного представительства и практически не имеют права голоса. Они лишены или имеют ограниченный доступ к государственной инфраструктуре и благам. Их занятость, как правило, крайне нестабильна, а доходы весьма низки и нерегулярны. Они оказываются в невыгодном положении с точки зрения рыночной конкуренции.

Основная проблема заключается в том, что в силу теневого характера и многообразия форм работы неформальных работников, среди которых имеется огромное количество самозанятых, их крайне сложно отслеживать статистически. Так, по данным МОТ, в России в 2019 г. доля занятости в неформальном секторе в рамках общей занятости составляла 19,8%. Согласно сведениям Федерального фонда обязательного медицинского страхования, число неформальных самозанятых достигает 15 млн чел.

Динамика общественных отношений находится в постоянном развитии, в ходе которого одни, устаревшие, виды исчезают, а другие, наоборот, возникают. Право и законодательство тоже обладают свойством динамичности, но они не всегда совпадают по темпу развития с общественными отношениями. Изменения в праве и законодательстве происходят гораздо медленнее, чем изменения, происходящие в обществе.

В российском законодательстве отсутствуют положения, направленные на регулирование новых форм занятости, наряду с другими причинами объективного характера (несовершенство государственной политики, нечеткость законодательных положений, которые не позволяют точно определить правовой статус трудящихся, наличие в законодательстве положений, позволяющих «обойти» официальные трудовые отношения, отсутствие достойных рабочих мест в формальной экономике, цифровизация экономики и др.). Это приводит к тому, что огромное количество трудящихся оказывается в сфере неформальной экономики. Аналогичная ситуация характерна и для самозанятых.

Такие причины, как низкий уровень правовой грамотности граждан, их нежелание вступать в формальные правовые отношения, страх потерять работу и доход, неготовность к смене работы, места жительства, способствуют росту неформальной экономики. Однако признано, что самозанятые трудящиеся работают в неформальной экономике не по своей воле, а в силу отсутствия таких возможностей в формальной экономике. У них нет стабильности как в оплате труда, так и в сфере социального обеспечения полностью или в части, им не гарантируются надлежащие и безопасные условия труда. При возникновении новых форм осуществления трудовой деятельности, таких как дистанционная, по вызову, они зачастую не вписываются в существующую традиционную концепцию трудового права, но и гражданское право не справляется с поставленными перед ним задачами. Поэтому вопросы повышения качества самозанятости трудящихся являются сегодня одними из наиболее актуальных. В рамках МОТ вопросы повышения качества трудовой жизни самозанятых не раз становились предметом обсуждения.

Сам термин «самозанятый» законодательно не закреплен, но гражданско-правовая классификация физических лиц была расширена путем добавления к ней новой категории – физических лиц, осуществляющих определенную предпринимательскую деятельность без регистрации в специальных органах в качестве индивидуального предпринимателя. В то же время стали выделяться определенные характеристики самозанятых граждан: они не работают по трудовому договору, занимаются предпринимательской деятельностью без статуса индивидуального предпринимателя, оказывают определенные законом услуги, деятельность самозанятых носит личный характер, они не могут привлекать работников, а их контрагентами являются физические лица, не являющиеся индивидуальными предпринимателями. Поэтому объем данного понятия неизвестен, какие признаки ему присущи, не ясно. В связи с этим возникает вопрос: как мы можем регулировать деятельность субъекта, для которого мы не знаем, кто он? Однако если за методологическую основу взять дедуктивный метод, который в данной ситуации более приемлем, то необходимо сначала проанализировать особенности понятия «самозанятые», определить общий круг субъектов, входящих в его сферу, классифицировать их, выявить тех самозанятых, деятельность которых уже охвачена нормативным регулированием, но она несовершенна и поэтому нуждается в обновлении, и тех самозанятых, деятельность которых осталась вне правового регулирования. Что касается последних, то необходимо также решить, требует ли их деятельность нормативного регулирования или нет, и если да, то именно в какой отрасли права.

Вариант регулирования деятельности самозанятых в России был логически выстроен иначе, что повлекло за собой ряд неблагоприятных последствий. В 2013 году, когда стали официально заявлять о необходимости законодательного выделения самозанятых в отдельную категорию, прежде всего, было определено, что вопросы самозанятости будут рассматриваться только в рамках гражданского законодательства, поскольку предлагалось регистрировать их в качестве индивидуальных предпринимателей и уплачивать налог в связи с применением патентной системы налогообложения и обязательных платежей по страховым взносам.

Квалифицировать самозанятых предлагалось следующим образом: «независимый самостоятельный труд не по найму без привлечения наемных работников; отсутствие регистрации индивидуального предпринимателя; отсутствие юридического статуса; получение дохода, который напрямую зависит от деловых и профессиональных качеств индивида и используется с целью удовлетворения элементарных личных (семейных) жизненных

потребностей (материальных и духовных); самостоятельное планирование режима работы, отдыха» [5, с. 14]. Но в целом данный эксперимент оказался неудачным.

На современном этапе в число самозанятых включаются любые физические лица, в том числе имеющие статус индивидуального предпринимателя. Вместо термина «самозанятый» в законодательстве появился новый налоговый термин «налогоплательщик налога на профессиональный доход». Характеристики самозанятых граждан изменились: ими признаются любые физические лица, которые ведут деятельность, при которой у них отсутствует работодатель, не привлекают для помощи наемных работников по трудовым договорам.

Мир труда в последнее время настолько преобразился, что порой отличить трудовые отношения от гражданско-правовых отношений становится практически невозможно в силу объективных причин, а не в связи с намерением лица, использующего личный труд трудящегося, замаскировать трудовые отношения под иной вид правоотношений. Такие общественные связи МОТ квалифицирует в качестве «трудовых отношений, которые носят объективно неопределенный характер».

Кроме того, МОТ отдельно анализирует правовой статус таких категорий работников, как «зависимые независимые работники» при нестандартной занятости, то есть работники, которые «оказывают услуги компании по гражданско-правовому договору, но их доход зависит от одного или нескольких клиентов, либо они получают прямые указания о том, как должна выполняться работа» [4, с. 3].

Некоторые авторы отечественной литературы по трудовому праву уже высказывали мысль о том, что необходимо переосмыслить границы трудового права и по-другому взглянуть на проблему соотношения труда и смежных трудовых отношений. В качестве возможного критерия такой дифференциации теоретики называют организационную и (или) финансовую зависимость работника от работодателя, что, по их мнению, наиболее вероятно для расширения сферы применения трудового права [3, с 62]. В этой части мировому сообществу и российскому государству еще предстоит понять истинную правовую природу отношений в сфере самозанятости и найти адекватное направление регулирования таких форм занятости.

В декларации МОТ 2008 года «О социальной справедливости в интересах справедливой глобализации» идея распространения юрисдикции мот на самозанятых, которые обычно работают в неформальном секторе экономики, постоянно поддерживалась и развивалась в контексте достойного труда. Сегодня МОТ провозглашает необходимость расширения универсальной трудовой гарантии, которая может обеспечить минимальный уровень защиты и включает «основные права трудящихся – свободу ассоциации, свободу от дискриминации; основные условия труда – заработную плату, обеспечивающую удовлетворительные условия жизни, максимальное рабочее время и охрану труда и здоровья» [6, с. 45]. Таким образом, самозанятые, а также формально зависимые работники находятся под юрисдикцией МОТ и должны быть в равной степени защищены гарантиями их прав, занятости, социальной защиты и социального диалога как важнейших компонентов достойного труда.

Принято считать, что работники и самозанятые различаются тем, что работники находятся в положении зависимости и подчиненности от своего работодателя, в то время как самозанятые самостоятельно обеспечивают себя работой и необходимыми материалами и ресурсами, несут все риски от осуществляемой трудовой деятельности. Главное, что их объединяет, – личный характер выполнения работы.

Индивидуальные предприниматели являются самозанятыми в широком смысле этого слова, поэтому проводить разграничение между индивидуальными предпринимателями и самозанятыми еще сложнее. Основным отличием между самозанятыми, правовой статус которых нуждается в обособленной нормативной регламентации, и индивидуальными предпринимателями, является то, что такие самозанятые не нанимают других работников для осуществления своей деятельности (они всегда лично выполняют работу) и не имеют государственной регистрации в качестве индивидуального предпринимателя. Индивидуальные предприниматели, в свою очередь, могут быть работодателями в отношении других физических лиц наравне с юридическими лицами (организациями). При этом в настоящее время в связи с усложнением общественных отношений и появлением новых форм труда самозанятых следует разделять на две подкатегории: независимые и зависимые. Это позволит сформулировать более четкие дифференцированные нормативные предписания, отражающие существо их трудовой деятельности.

В общей сложности все вышесказанное указывает на то, что вопросы самозанятости актуальны как никогда, поскольку переход самозанятых в формальную экономику является необходимым условием повышения качества их трудовой жизни наряду с другими работниками, независимо от выбранной ими формы занятости. Главная задача, которая стоит сегодня на повестке дня,-это определение оптимальных путей развития международной и национальной нормотворческой практики в их регулировании. В то же время наиболее важными с начала дискуссии по ним остаются два вопроса: кто должен быть отнесен к самозанятым и какая отрасль права должна включать отношения с их участием.

Трудовое право направлено на регулирование трудовых отношений в индустриальной экономике, но не в экономике знаний. Сегодня наблюдается тревожная тенденция к снижению распространенности традиционных трудовых отношений по сравнению с нетрадиционными формами занятости. Напротив, в ближайшем будущем они, скорее всего, станут нетрадиционными, уступив место новым формам работы. Одной из задач науки и правоприменительной практики является сокращение этого разрыва и минимизация негативных последствий данного явления для всех работников и членов их семей.

Необходимость расширения сферы действия современного трудового законодательства, а также наполнения его положениями, которые создадут основы для их регулирования, обусловлена большой скоростью развития общественных отношений. В совокупности это должно способствовать сбалансированию экономических и социальных потребностей общества и государства.

Подводя итог, добавим, что действующий вариант национального регулирования деятельности самозанятых и их правового статуса не соответствует в полной мере социальным потребностям российского общества. Чтобы исправить ситуацию, следует определить некоторые рекомендации.

Следует выяснить объем значения, вкладываемого в понятие «самозанятый», провести четкое разграничение между индивидуальными предпринимателями, самозанятыми и работниками, сохранить защиту трудовых прав лиц, участвовавших в скрытых трудовых отношениях, реформировать трудовое законодательство, совершенствовать практику применения ст. 19.1 Трудового кодекса Российской Федерации. Причем этому будет способствовать увеличение значимости принимаемых Верховным Судом Российской Федерации решений, поскольку в каждом конкретном случае суд будет устанавливать наличие или отсутствие трудовых отношений при неопределенности их отраслевой принадлежности; усилить государственный и профсоюзный контроль с целью защиты прав работников.

Правовое регулирование деятельности, осуществляемой самозанятыми, должно преимущественно основываться на методе дозволения.

В свою очередь, необходимо решить вопрос обеспечения самозанятых социальным страхованием. С одной стороны, интерес государства заключается и в предоставлении всем гражданам определенного уровня социальной защиты, и в оптимизации своих бюджетных и внебюджетных доходов и расходов. С другой стороны, самозанятые не готовы платить за себя страховые взносы. В этом конфликте нужно найти компромиссное решение, удовлетворяющее обе стороны. Причем государству, желающему вывести самозанятых из тени, придется пойти на значительные уступки, чтобы они сами изъявили желание формализовать свой статус. Поэтому совершенствование системы социального страхования самозанятых в России возможно только при дополнительных финансовых расходах государства, например путем субсидирования уплаты ими страховых взносов во внебюджетные фонды. Метод принуждения в данном случае будет неэффективным.

Литература

1. Бабайцева Е.А. Гражданско-правовая природа самозанятости граждан // Бизнес. Образование. Право. – 2017. – №1. – С. 206–209.

2. Байтенизов Д.Т., Патласов О.Ю. Особенности развития фриланса на российском рынке труда: социологический аспект анализа // Наука о человеке: гуманитарные исследования. – 2016. – №4. – С. 156–165. DOI: 10.17238/issn1998-5320.2016.26.156.

3. Лушников А.М., Лушникова М.В. О будущем трудового права в эпоху перемен // Herald of the Euro-Asian Law Congress. – 2018. – Вып. 1. – С. 55–65.

4. Нестандартные формы занятости. Анализ проблем и перспективы решения в разных странах. Обзорная версия. – Женева: МБТ, 2017. – 39 с.

5. Павловская О.Ю. К вопросу о проблемах правового регулирования самозанятости // Право и экономика. – 2018. – №12. – С. 12–17.

6. Работать ради лучшего будущего: Доклад Глобальной комиссии по вопросам будущего сферы труда. – Женева: МБТ, 2019. – 88 с.

ФАВОРИТИЗМ И НЕПОТИЗМ КАК ФОРМЫ ПРОЯВЛЕНИЯ УПРАВЛЕНЧЕСКИХ ДЕВИАЦИЙ В ОРГАНИЗАЦИИ

А.С. Мальгин

Национальный исследовательский Нижегородский государственный университет им. Н.И. Лобачевского, Арзамасский филиал ННГУ, студент

Россия, Нижегородская обл., г. Арзамас; e-mail: electronnay.pochta@mail.ru

Научный руководитель: Верещагин О.А., к.ф.н., доцент, helgardt@mail.ru

В статье рассмотрены понятия «фаворитизм» и «непотизм», их основные причины, последствия развития в организации. Рассмотрена нормативная база, регулирующая эти понятия в России, а также приведены некоторые способы противодействия данным явлениям.

Ключевые слова: фаворитизм; непотизм; нормативно-правовое регулирование; организация; организационные девиации.

На разных уровнях управления, будь то небольшая некоммерческая организация, крупный холдинг или же государственная административная структура, возможны системные сбои в системе управления и организации. Особенно заметны управленческие девиации, оказывающиеся в ситуации вызова факторов внешней и внутренней среды, на фоне общего замедления экономической активности основных субъектов хозяйственной деятельности и стагнации главных социально-экономических институтов.

Можно предположить, что сама макроэкономическая ситуация и те негативные тренды, которые характеризуют ее развитие, часто складываются под непосредственным влиянием низкого уровня правовой культуры менеджеров и непрофессионализма административных должностных лиц. В данном случае можно говорить о механизме обратного влияния следствия (организационные девиации) на порождающую причину (экономическая стагнация).

В результате формируется порочный круг, когда непрофессионализм управленческих кадров провоцирует и усугубляет депрессивные процессы в экономике, а они в свою очередь создают благоприятную почву для разрастания различных нарушений в менеджериальной среде и практике администрирования.

Как показывает существующая социальная практика, замещение руководящих должностей людьми, которые в силу личных качеств, а также в силу отсутствия необходимой профессиональной подготовки не могут занимать соответствующие должности, по-прежнему является системной управленческой проблемой современной России. В реальности мы наблюдаем не уменьшение, а наоборот увеличение объема неэффективных решений, приводящих к проблемным ситуациям в организации.

Таким образом, интерес вызывают все те организационные факторы, которые способствуют продвижению неэффективных сотрудников на руководящие должности, и с другой стороны, препятствующих продвижению высококвалифицированных работников той или иной организации. В связи с этим, в теории кадрового менеджмента и в исследованиях по административному праву начинают описываться такие проявления управленческих девиаций как фаворитизм и непотизм.

Фаворитизм – положение, при котором всё или многое обусловливается влиянием, ролью фаворитов (в 1 знач.), выдвижение, поощрение фаворитов [8].

Фаворитизм – такое положение в какой-н. области общественной жизни, когда большое влияние на ход дел принадлежит фаворитам, фавориткам [3].

Таким образом, фаворит – это определённое лицо, которое максимально приближено к руководителю и которое имеет возможность влиять на его решения, тем самым беспрепятственно продвигаться на должность руководителя.

Непотизм – 1. Раздача римскими папами доходных должностей, поместий и т. п. своим родственникам. 2. Служебное покровительство родственникам, своим людям; кумовство [8].

Таким образом, из приведённых терминов можно сделать вывод о том, что фаворитизм, также как и непотизм, проявляются в условиях, когда руководитель (покровитель) продвигает своего фаворита или непота вперёд по карьерной лестнице. При этом нет никакого акцента на умениях, навыках, способностях, нет заслуг и успехов продвигаемого.

Важно отметить, что фаворитизм распространён повсеместно. Ссылаясь на исследования Penn Schoes Berland и Georgetown Univerrsity, можно сделать вывод о том, что около 75% опрошенных являлись свидетелями фаворитизма, более того, 23% сами являются практикантами в этой области. Ещё один факт, выявленный в данном исследовании, определяя, что 83% респондентов отмечают негативную сторону данного явления [9].

Безусловно, любая организация или организационная структура стремиться выработать механизмы поддержания своего функционирования. Сотни факторов, таких как нестабильность внешней среды, налоговое обременение, бюрократия, влияют на поиск адаптационных механизмов выживания. В результате руководители стремятся окружить себя проверенными людьми, которым можно будет доверять. Тут уже уровень профессионализма и эффективности избранников отодвигается на второй план. Происходит своего рода цепная реакция. Если фаворитов таким образом восхваляют, то получив заветное место, они аналогичным образом поступают со своими подчинёнными. Возникает круговая порука.

Основными критериями выбора фаворитов являются доверие и симпатия. Самих же фаворитов можно поделить на 2 группы. К первой группе относятся очень хорошие знакомые, родственники, друзья. Во вторую группу можно отнести тех, кто смог добиться доверия руководителя: новые знакомые, люди со схожими ценностями, поведением, интересами, а также лица, способствующие передачи руководителю какой-либо сокрытой/конфиденциальной информации.

Но действительно ли фаворитизм – это исключительно негативное явление? Ведь фаворитом может оказаться и по-настоящему высококлассный специалист. Таким образом, сам факт продвижения человека по карьерной лестнице, который нравиться руководителю, нельзя изначально определять как фаворитизм или непотизм.

Какие же негативные последствия может включать в себя техника управления, которой присущ фаворитизм и непотизм? Это демотивация работников организации; утрата веры в себя, социальная отчужденность работника; моббинг; потеря первоклассных специалистов; ограничение или полное отсутствие здоровой конкуренции; принятие непрофессиональных управленческих решений; формирование нездоровой организационной культуры или разрушение благоприятного психологического климата.

В связи с этим под угрозу попадает само организационное развитие во всех его аспектах. Особой проблемой становится раздувание управленческого аппарата, бюрократизм, который значительно ухудшает продуктивную деятельность организации [4].

Отсюда появляется комплекс других проблем. Многие специалисты начинают полагать, что становится невозможным достижение успеха без покровительства (отсутствие знакомых и связей). Здесь же проявляется самая главная болезнь безукоризненного исполнения закона – коррупция. Помогая друг другу, родственники или друзья покрывают действия друг друга при совершении противоправных действий, носящих коррупционный характер. Россия занимает 137 место из 180 на 2019 год по уровню коррупции в стране [6]. Относительно данного явления существует мнение известного шведского экономиста Кьелла Нордстрема: «Россия никогда не создаст ничего ценного. Это цена, которую страна платит за централизованное управление. Только открытые, либеральные, демократические общества могут создать что-то дельное» [7]. И действительно, так или иначе принципы фаворитизма и непотизм значительно замедляют развитие организаций, отвергаются инновационные идеи, превращают рыночную экономику в монополизацию.

Далее рассмотрим какие существуют способы борьбы с явлениями фаворитизма и непотизма.

На законодательном уровне еще в 2004 году принят Федеральный закон №79-ФЗ «О государственной гражданской службе Российской Федерации». В нем имеется ст. 16 п. 5 «Ограничения, связанные с гражданской службой». Очевидно, что главной целью этой статьи является обеспечение эффективного исполнения гражданским служащим своих должностных обязанностей, исключающего возможность злоупотребления полномочиями, создание условий для беспристрастного принятия им управленческих решений [5].

В соответствии с п. 1 ст. 3 Федерального закона от 27 июня 2003 г. «О системе государственной службы Российской Федерации» установлен принцип равного доступа граждан к государственной службе [10].

В современном трудовом законодательстве, в ст. 3 Трудового кодекса Российской Федерации указаны два важнейших положения о том, что каждый имеет равные возможности для реализации своих трудовых прав и никто не может быть ограничен в трудовых правах и свободах или получать какие-либо преимущества в зависимости от каких-либо обстоятельств, не связанных с деловыми качествами работника [2].

Как мы видим, сегодня в российском законодательстве не существует такого нормативно-правового документа или статьи кодекса, которая бы прямо запрещала фаворитизм и непотизм на местах. Отсюда следует, что этот момент в трудовых отношениях можно регулировать с помощью внутренних правил, которые запрещают формирование и развитие фаворитизма и непотизма.

Таким образом, фаворитизм и непотизм являются антисоциальным и внеправовым механизмом для развития в организации нездоровой конкуренции, продвижению малоэффективных сотрудников на руководящие должности, развития коррупции и моббинга. В результате этого падает эффективность компании, её организационное и экономическое развитие замедляется или вовсе останавливается.

Литература

1. Кодекс законов о труде Российской Федерации (утв. ВС РСФСР 09.12.1971) (ред. от 10.07.2001, с изм. от 24.01.2002) (электронный ресурс). – URL: http://www.consultant.ru/document/cons_doc_LAW_1035/ (дата обращения: 21.10.2020).

2. Трудовой кодекс Российской Федерации от 30.12.2001 №197-ФЗ (ред. от 31.07.2020) (с изм. и доп., вступ. в силу с 13.08.2020) (электронный ресурс). – URL: http://www.consultant.ru/document/cons_doc_LAW_34683/0d18caafb87d28222d0cb617c21634cc407ee0f5/ (дата обращения: 21.10.2020).

3. Толковый словарь русского языка / под ред. Д.Н. Ушакова (1935–1940). – URL: http://feb-web.ru/feb/ushakov/ush-abc/21/us4a4904.htm?cmd=0&istext=1

4. Белова Т.А. Изучение бюрократии зарубежными исследователями: к постановке проблемы // Омский научный вестник. – 2014. – №4 (131). – С. 5–8.

5. Комментарий к Федеральному закону от 27 июля 2004 года №79-ФЗ «О государственной гражданской службе Российской Федерации». – URL: http://docs.cntd.ru/document/420384702 (дата обращения: 21.10.2020).

6. Рейтинг стран по уровню коррупции. Рейтинг Transparency International на 2019 год. – URL: https://nonews.co/directory/lists/countries/corruption (дата обращения: 21.10.2020).

7. Рыбников А. Россия никогда не создаст ничего ценного. – URL: https://topwar.ru/21939-rossiya-nikogda-ne-sozdast-nichego-cennogo.html (дата обращения: 21.10.2020).

8. Словарь русского языка: В 4-х т. / РАН, Ин-т лингвистич. исследований; под ред. А.П. Евгеньевой. – 4-е изд., стер. – М.: Рус. яз.; Полиграфресурсы, 1999. – URL: http://feb-web.ru/feb/mas/mas-abc/21/ma454801.htm?cmd=0&istext=1

9. Фаворитизм плохо влияет на компанию? – URL: https://www.prostoy.ru/1400.html (дата обращения: 21.10.2020).

10. Федеральный закон «О системе государственной службы Российской Федерации» от 27.05.2003 №58-ФЗ. – URL: http://www.consultant.ru/document/cons_doc_LAW_42413/ (дата обращения: 21.10.2020).

СОВРЕМЕННЫЕ ТЕНДЕНЦИИ В ОПРЕДЕЛЕНИИ РАЗМЕРА КОМПЕНСАЦИИ МОРАЛЬНОГО ВРЕДА

О.В. Обойчук
Елецкий государственный университет им. И.А. Бунина, магистрант
Россия, Липецкая обл., г. Елец; e-mail: olgaoboichuk@mail.ru
Научный руководитель: Власенко М.С., к.юр.н., доцент, vlasenkomaria@mail.ru

В статье раскрыты основные аспекты определения суммы компенсации морального вреда, обозначены основания для взыскания. Дана характеристика понятия моральный вред. Освещена правовая база, на которую опирается суд при вынесении вердикта в каждом отдельном случае. Обосновывается необходимость закрепления в нормативных правовых актах структуры определения размера компенсации морального вреда, на которую мог бы опираться суд.

Ключевые слова: моральный вред; компенсация; физические страдания; нравственные страдания; взыскание.

Всем известно и не требует дополнительных доказательств утверждение о том, что высшей ценностью в любом правовом государстве являются права и свободы человека. Основной закон Российской Федерации, ее Конституция, провозглашая личные права и свободы человека, называет их естественными и неотчуждаемыми от личности, предполагает, что государство должно эффективно защищать и охранять указанные права.

Учитывая, что одним из видов вреда, который может быть причинен личности, является моральный вред, особое место должно отводится именно гражданско-правовому институту компенсации морального вреда. Компенсация морального вреда в ст.12 ГК РФ названа одним из способов защиты гражданских прав. Несмотря на то, что институт компенсации морального вреда закрепился в законодательстве Российской Федерации сравнительно недавно, он соотносится с Конституцией и является действительно эффективным средством защиты нематериальных благ и личных неимущественных прав личности, постоянно видоизменяясь и совершенствуясь.

В силу ст. 53 Конституции РФ каждый имеет право на возмещение государством вреда, причиненного незаконными действиями (или бездействием) органов государственной власти или их должностных лиц.

В соответствии со ст.1069 ГК РФ вред, причиненный гражданину или юридическому лицу в результате незаконных действий (бездействия) государственных органов, органов местного самоуправления либо должностных лиц этих органов, в том числе в результате издания не соответствующего закону или иному правовому акту акта государственного органа или органа местного самоуправления, подлежит возмещению.

Однако вопросы определения размера компенсации морального вреда в современных реалиях очень актуальны. Анализ судебной практики за последнее десятилетие показывает, что практически в каждом судебном деле, где заявлен иск о восстановлении и защите прав, заявлено и дополнительное требование о компенсации морального вреда, уже не говоря о количестве исков, где заявлено одно требование только о компенсации морального вреда. При этом каждый пострадавший считает, что он в той или иной степени испытывает страдания или переживания. В связи с этим данный вопрос весьма активно обсуждается в научных публикациях, в средствах массовой информации, однако единого мнения как в законодательстве, так и в практике применения, еще не сложилось, в связи с чем судебная практика по вопросам компенсации морального вреда достаточно противоречива. Так как правовая база о компенсации морального вреда недостаточно разработана, вопросы о компенсации морального вреда определение размера компенсации, доказывание страданий в суде по искам о компенсации морального вреда и так далее являются весьма дискуссионными. Указанная неопределенность требует нормативно-правового закрепления единых и четких критериев для определения условий, необходимых для возникновения права на компенсацию морального вреда, минимальная необходимая доказательственная база в обоснование заявленных требований о компенсации (так как ГПК РФ возлагает бремя доказывания на истца) и самого размера компенсации.

Вопрос определения размера компенсационных выплат никак не урегулирован законодательством несмотря на то, что данный институт активно используется при защите своих прав гражданами. В связи с отсутствием единообразной позиции в судебной практике решения судов по определению размеров морального вреда занимают едва ли не первое место по своей неопределенности и немотивированности, что вызывает противоречивые соображения в правоприменительной практике, и требует дополнительного освещения.

Моральный вред может заключаться в страхе, унижении, беспомощности, стыде, в ином дискомфортном состоянии в связи с утратой родных, неспособностью вести активную общественную жизнь, потерей работы, раскрытием семейной, врачебной тайны, распространением сведений, которые не соответствуют действительности, временным ограничением каких-либо прав и др. [1].

Также существенный моральный вред гражданин претерпевает вследствие незаконного осуждения, незаконного привлечения к уголовной ответственности, незаконного применения в качестве меры пресечения заключения под стражу или подписки о невыезде, незаконного наложения административного взыскания в виде ареста или исправительных работ, а также в иных случаях, предусмотренных законом [2].

Для обеспечения правильного применения законодательства по данной категории дел в Постановлении Пленума Верховного Суда РФ от 20.12.1994 г. №10 (ред. от 06.02.2007) «Некоторые вопросы применения зако-

нодательства о компенсации морального вреда» установлено, что суду необходимо выяснять характер взаимоотношений сторон по каждому делу и непосредственно правовые нормы, которыми они регулируются. При этом, обсудив материалы проведенного изучения судебной практики по делам о компенсации за нанесенный моральный вред, Пленум Верховного Суда Российской Федерации в своем постановлении признает, что многообразие законодательных актов, регулирующих отношения, связанных с причинением морального вреда, различными сроками введения их в действие, порождают вопросы, требующие разрешения. При рассмотрении дел о компенсации причиненных нравственных или физических страданий необходимо учитывать, что моральный вред признается законом вредом неимущественным, несмотря на то, что он компенсируется в денежной или иной материальной форме.

В Гражданском кодексе Российской Федерации вопросам рассмотрения механизму взыскания морального вреда посвящены специальные статьи. В статье 151 ГК РФ моральный вред определяется как физические или нравственные страдания, причиненные действиями, нарушающими его личные неимущественные права, либо посягающими на принадлежащие гражданину нематериальные блага, причем суд вправе принудить нарушителя к выплате денежной компенсации. В процессе определения размеров компенсации суд принимает во внимание не только степень вины нарушителя, но и степень физических и нравственных страданий гражданина, которые он понес в ходе причинения вреда. Однако несмотря на то, что статьей 1101 ГК РФ определен способ и размер компенсации морального вреда, в данной статье указаны лишь ориентиры и общие критерии в ходе определения размера компенсации, которыми может руководствоваться суд.

В определении именно размера компенсации морального вреда в правоприменительной практике Российской Федерации существуют проблемы. Прежде всего, нет единой формулы расчета, в соответствии с которой суд сможет определить однозначный расчет сумм для его возмещения. Учитывая, что истец вправе затребовать любую сумму в качестве компенсации, судебная практика в данном направлении существенно разнится, т.к. все в данном случае зависит от доказанности понесенных им моральных страданий, обоснованности запрашиваемой суммы. В результате суды не могут опираться на единообразные ориентиры, и в большинстве случаев определяют к возмещению сумму морального вреда, руководствуясь «внутренним убеждением», что приводит к отсутствию единого подхода назначения денежной компенсации даже в стенах одного и того же суда.

В качестве примера можно привести следующие гражданские дела, связанные с возмещением морального вреда за незаконные уголовные и административные преследования.

1. 27.08.2015 года Управлением Россельхознадзора по Липецкой области было вынесено постановление о привлечении Ю. к административной ответственности по ч. 1 ст.8.6 КоАП РФ за самовольное снятие и перемещение плодородного слоя почвы, и назначено наказание в виде штрафа в размере 5000 рублей. Постановлением председателя Липецкого областного суда от 23.12.16 г. постановление административного органа, решение Добринского районного суда Липецкой области, решение судьи Липецкого областного суда были оставлены без изменения, а жалобы Ю. – без удовлетворения. Однако Постановлением Верховного Суда РФ от 22.05.2017 г. судебные решения, которыми постановление в отношении Ю. было оставлено без изменения, отменены по нереабилитирующим основаниям. Производство по делу было прекращено на основании п. 6 ч. 1 ст. 24.5 КоАП РФ – в связи с истечением срока давности привлечения к административной ответственности. Вопрос о виновности лица разрешен не был [3].

Истец Ю. обратился в суд, указывая, что в связи с незаконным привлечением его к административной ответственности в виде штрафа, ему были причинены физические и нравственные страдания, которые он оценивает в 1000000 рублей, поскольку ему пришлось длительное время добиваться справедливости, он переживал, нервничал. Дополнительно указал, что все время, пока он пытался добиться отмены постановления о привлечении его к административной ответственности, он сильно переживал, постоянно думал об этом, вместе с ним переживали его родные, особенно мучительно было от того, что его обвинили за нужное и хорошее дело – освоение земель, которое он хотел воплотить в жизнь.

В силу ст. 1070 ГК РФ вред, причиненный гражданину в результате незаконного осуждения, незаконного привлечения к уголовной ответственности, незаконного применения в качестве меры пресечения заключения под стражу или подписки о невыезде, незаконного привлечения к административной ответственности в виде административного ареста, а также вред, причиненный юридическому лицу в результате незаконного привлечения к административной ответственности в виде административного приостановления деятельности, возмещается за счет казны Российской Федерации, а в случаях, предусмотренных законом, за счет казны субъекта Российской Федерации или казны муниципального образования в полном объеме независимо от вины должностных лиц органов дознания, предварительного следствия, прокуратуры и суда в порядке, установленном законом.

В соответствии со ст.1100 ГК РФ компенсация морального вреда осуществляется независимо от вины причинителя вреда в случаях, когда: вред причинен гражданину в результате его незаконного осуждения, незаконного привлечения к уголовной ответственности, незаконного применения в качестве меры пресечения заключения под стражу или подписки о невыезде, незаконного наложения административного взыскания в виде ареста или исправительных работ; в иных случаях, предусмотренных законом.

В силу ст.151 ГК РФ, если гражданину причинен моральный вред (физические или нравственные страдания) действиями, нарушающими его личные неимущественные права либо посягающими на принадлежащие гражданину нематериальные блага, а также в других случаях, предусмотренных законом, суд может возложить на нарушителя обязанность денежной компенсации указанного вреда.

Под моральным вредом, исходя из п.2 постановления Пленума Верховного Суда РФ от 20 декабря 1994 г. №10 «Некоторые вопросы применения законодательства о компенсации морального вреда» понимаются нравственные или физические страдания, причиненные действиями (бездействием), посягающими на принадлежащие гражданину от рождения или в силу закона нематериальные блага (жизнь, здоровье, достоинство личности, деловая репутация, неприкосновенность частной жизни, и т.п.) или нарушающими его личные неимущественные права (право на пользование своим именем, право авторства и другие неимущественные права в соответствии с законами об охране прав на результаты интеллектуальной деятельности) либо нарушающими имущественные права гражданина. Моральный вред, в частности, может заключаться в нравственных переживаниях в связи с утратой родственников, невозможностью продолжать активную общественную жизнь, потерей работы, раскрытием семейной, врачебной тайны, распространением не соответствующих действительности сведений, порочащих честь, достоинство или деловую репутацию гражданина, временным ограничением или лишением каких-либо прав, физической болью, связанной с причиненным увечьем, иным повреждением здоровья либо в связи с заболеванием, перенесенным в результате нравственных страданий и другое.

Административные правонарушения, которые в отличие от преступлений, влекущих наступление уголовной ответственности, представляют собой меньшую общественную опасность и, по общему правилу, влекут менее строгие меры административной ответственности, имеют для граждан не столь значительные негативные последствия, поэтому федеральный законодатель, реализуя свои полномочия по правовому регулированию административной ответственности и административной процедуры (статья 72 (пункт «к» части 1) Конституции Российской Федерации), вправе определять пределы целесообразности публичного преследования таким образом, чтобы обеспечить наряду с эффективной государственной, в том числе судебной, защитой прав граждан процессуальную экономию, оперативность при рассмотрении дел и профилактику правонарушений.

Этим, в частности, обусловлено установление в Кодексе Российской Федерации об административных правонарушениях в качестве основания прекращения дела истечение сроков давности привлечения к административной ответственности (пункт 6 части 1 статьи 24.5). При этом в силу презумпции невиновности (статья 1.5 КоАП Российской Федерации) лицо, в отношении которого дело об административном правонарушении прекращено ввиду истечения сроков давности, считается невиновным, т.е. государство, отказываясь от преследования лица за административное правонарушение, не ставит более под сомнение его статус в качестве невиновного и, более того, признает, что не имеет оснований для опровержения его невиновности.

Вместе с тем отказ от административного преследования в связи с истечением сроков давности привлечения к административной ответственности не может препятствовать реализации права на возмещение вреда, причиненного незаконными действиями должностных лиц, совершенными при производстве по делу об административном правонарушении. Прекращение дела не является преградой для установления в других процедурах ни виновности лица в качестве основания для его привлечения к гражданской ответственности или его невиновности, ни незаконности имевшего место в отношении лица административного преследования в случае причинения ему вреда: споры о возмещении причиненного административным преследованием имущественного ущерба и о компенсации морального вреда или, напротив, о взыскании имущественного и морального вреда в пользу потерпевшего от административного правонарушения разрешаются судом в порядке гражданского судопроизводства (статья 4.7 КоАП Российской Федерации).

Лицо, привлекавшееся к административной ответственности, участвует в таком споре не как субъект публичного, а как субъект частного права и может доказывать в процедуре гражданского судопроизводства и свою невиновность, и причиненный ему ущерб. Таким образом, предъявление лицом соответствующих требований не в порядке административного судопроизводства, а в другой судебной процедуре может привести к признанию незаконными действий осуществлявших административное преследование органов, включая применение ими мер обеспечения производства по делу об административном правонарушении, и к вынесению решения о возмещении причиненного вреда.

Таким образом, по своему конституционно-правовому смыслу в системе действующего законодательства положение пункта 6 части 1 статьи 24.5 КоАП Российской Федерации предполагает, что в случае, когда производство по делу об административном правонарушении было прекращено в связи с истечением сроков давности привлечения к административной ответственности, проверка и оценка выводов юрисдикционного органа о наличии в действиях конкретного лица состава административного правонарушения не исключаются. Иное препятствовало бы судебной защите прав и свобод граждан, делая иллюзорным механизм компенсации вреда, причиненного в результате злоупотребления властью, и, соответственно, противоречило бы статьям 19, 45, 46, 52 и 53 Конституции Российской Федерации [4].

Так как Ю. был неправомерно привлечен к административной ответственности в виде наложения штрафа Советский районный суд г. Липецка в своем решении от 3 августа 2017 г. по делу №2-5454/2017 пришел к выводу, что в результате незаконного привлечения истца к административной ответственности истцу безусловно были

причинены нравственные страдания, поэтому Ю. имеет право на компенсацию морального вреда. С учетом всех обстоятельств по делу в их совокупности, индивидуальных особенностей истца, степени и характере его нравственных страданий, а также с учетом требований разумности и справедливости с ответчика в пользу истца решением суда взыскана компенсация морального вреда в сумме 80000 рублей не смотря на то, что ни административного ареста, ни административного приостановления деятельности в качестве административного наказания применено не было.

2. Решением Советского районного суда г. Липецка от 15.08.2017 года по делу №2-4797/2017 взыскано с Министерства финансов Российской Федерации за счет средств казны Российской Федерации в пользу В. компенсация морального вреда в размере 40000 рублей [5].

Основанием для принятия такого решение было обращение в суд истца В. с иском о возмещении вреда, причиненного в результате незаконного уголовного преследования. В обоснование исковых требований истец указал, что в отношении него было возбуждено уголовное дело, которое было прекращено в связи с отсутствием в его действиях указанного состава преступления. По указанному делу он содержался под стражей с 04.07.2008 г. по 04.12.2008 г. Ссылаясь на то, что в результате незаконного привлечения его к уголовной ответственности, избрании в отношении него меры пресечения содержание под стражей, ему причинены физические и нравственные страдания и причинен имущественный вред. Истец просил взыскать с ответчиков компенсацию морального вреда в размере 760300 рублей.

Давая оценку физическим и нравственным страданиям, суд учел, что В. был обвинен в совершении уголовных преступлений, в отношении него избиралась мера пресечения – заключение под стражу. При этом в отношении истца уголовное преследование осуществлялось длительное время. Все это время было ограничено его предусмотренное ст. 22 Конституции РФ право на свободу и личную неприкосновенность и предусмотренное ст. 27 Конституции РФ право на свободу передвижения. Суд согласился с утверждениями истца о том, что в период нахождения в местах лишения свободы он находился под воздействием психотравмирующей ситуации, претерпел глубокие нравственные страдания. Кроме того, истец длительное время был лишен общения со своими близкими родственниками, был лишен возможности заниматься привычными делами, вести обычный образ жизни. Также судом установлено, что у истца в период его нахождения под стражей было выявлено заболевание (туберкулез).

Из положений ч. 2 ст. 136 УПК РФ следует, что иск о компенсации за причиненный моральный вред в денежном выражении предъявляется в порядке гражданского судопроизводства. Согласно п.2 ст. 1101 ГК РФ размер компенсации морального вреда определяется судом в зависимости от характера причиненных потерпевшему физических и нравственных страданий, а также степени вины причинителя вреда. При определении размера компенсации вреда должны учитываться требования разумности и справедливости. Характер физических и нравственных страданий оценивается судом с учетом фактических обстоятельств, при которых был причинен моральный вред, и индивидуальных особенностей потерпевшего.

В соответствии с общепризнанными принципами и нормами международного права, положениями статей 1, 34 Конвенции о защите прав человека и основных свобод от 4 ноября 1950 года в толковании Европейского Суда с целью восстановления нарушенных прав и свобод человека суду необходимо установить наличие факта нарушения этих прав и свобод, отразив указанное обстоятельство в судебном акте. Причиненные таким нарушением материальный ущерб и (или) моральный вред подлежат возмещению в установленном законом порядке. При определении размера денежной компенсации морального вреда суды могут принимать во внимание размер справедливой компенсации в части взыскания морального вреда, присуждаемой Европейским Судом за аналогичное нарушение (пункт 9 Постановления Пленума ВС РФ от 27.06.2013 г. №21 «О применении судами общей юрисдикции Конвенции о защите прав человека и основных свобод от 4 ноября 1950 года и Протоколов к ней»).

Суд, учитывая фактические обстоятельства причинения морального вреда истцу, индивидуальные особенности истца, состояние здоровья истца, учитывая характер и объем причиненных истцу нравственных и физических страданий, разумности и справедливости, с учетом сложившейся практики Европейского Суда по делам, связанным со взысканием справедливой компенсации в связи с длительным содержанием под стражей, незаконным уголовным преследованием, посчитал подлежащим взысканию компенсацию морального вреда в размере … 40000 рублей, что в два раза ниже определенного размера морального вреда (80000 рублей) при незаконном привлечении к административной ответственности в виде административного штрафа 5000 рублей.

Приведенные примеры судебных решений показывают, что суммы по незаконным привлечениям к административной и уголовной ответственности могут непредсказуемо разниться и определение размера компенсации морального вреда зависит от субъективного взгляда судьи на спор. Отсутствие конкретной единой системы определения судами компенсации морального вреда создает проблемы несоразмерности сумм, возмещенных в представленных делах в стенах одного и того же суда в один и тот же период (август 2017 года).

Четкого решения проблемы неопределенности расчета компенсации морального вреда не гарантирует и формула Эрделевского А.М., в основе которой лежит таблица компенсаций по различным видам правонарушений [6].

Такая методика, не будучи нормативным актом, не нашла в российских судах всеобщего применения и признания. Как неоднократно указывалось, формулу Эрделевского А.М. необходимо тщательно исследовать и доработать с учетом установления среднего размера компенсации за понесенный моральный вред. Определить и обосновать его можно путем анализа уже принятых судебных решений, результатов их обжалований, вступивших в законную силу. Важно при этом учитывать категории дел и конкретные обстоятельства.

На основании вышеизложенного можно сделать вывод о том, что закон не устанавливает величину компенсаций, положенных в тех или иных случаях. Поэтому суд основывается лишь на общих рекомендациях. Закрепление формулы расчета размера компенсаций могло бы значительно упростить задачу и истца, и ответчика. Однако степень нравственных и физических страданий не поддается точному математическому расчету, следовательно, выведение данной формулы практически невозможно. Возможным решением проблемы может стать статистическое исследование и вычисление среднего размера компенсации морального вреда по каждому виду дел с учетом конкретных обстоятельств.

Литература

1. Табунщиков А.Т. Компенсация морального вреда: учебно-практическое пособие. – М.: Проспект, 2017. – 80 с.

2. Идрисова Э.М. Неустраненные проблемы реабилитации в уголовном процессе// Известия Института систем управления СГЭУ. – 2019. – №1 (19). – С. 62–63.

3. Решение Советского районного суда г. Липецка (Липецкая область) №2-5454/2017 2-5454/2017~М-4422/2017 М-4422/2017 от 3 августа 2017 г. по делу №2-5454/2017 О возмещении ущерба от незаконных действий... -> иные (о возмещении ущерба от незаконных действий органов дознания, следствия, прокуратуры и суда). Судебная практика // Судебные и нормативные акты РФ. – Режим доступа: https://sudact.ru/regular/doc/HK1Kpgjl9eJ1/?regular-txt=юриков&regular-case_doc (дата обращения: 10.10.2020).

4. Постановление Конституционного Суда РФ от 16.06.2009 г. №9-П «По делу о проверке конституционности ряда положений статей 24.5, 27.1, 27.3, 27.5 и 30.7 Кодекса Российской Федерации об административных правонарушениях, пункта 1 статьи 1070 и абзаца третьего статьи 1100 Гражданского кодекса Российской Федерации и статьи 60 Гражданского процессуального кодекса Российской Федерации в связи с жалобами граждан М.Ю. Карелина, В.К. Рогожкина и М.В. Филандрова» // Законы, кодексы и нормативно-правовые акты в Российской Федерации. – Режим доступа: https://legalacts.ru/doc/postanovlenie-konstitutsionnogo-suda-rf-ot-16062009-n (дата обращения: 10.10.2020).

5. Решение Советского районного суда г. Липецка (Липецкая область) № 2-4797/2017 2-4797/2017~М-3643/2017 М-3643/2017 от 15 августа 2017 г. по делу №2-4797/2017- Прочие исковые дела -> прочие (прочие исковые дела). Судебная практика // Судебные и нормативные акты РФ. – [Электронный ресурс]. – Режим доступа:https://sudact.ru/regular/doc/G6jKMfKkjNlK/?regular-txt=&regular-case_doc=2-4797%2F2017+&regular- (дата обращения: 10.10.2020).

6. Эрделевский А.М. Компенсация морального вреда в России и за рубежом. – М.: ФОРУМ-ИНФРА-М.,1996. – С. 62–63.

ПРАВОВОЕ РЕГУЛИРОВАНИЕ ДЕЯТЕЛЬНОСТИ САМОЗАНЯТЫХ ГРАЖДАН В РОССИЙСКОЙ ФЕДЕРАЦИИ

А.В. Остапенко

Нижегородский государственный университет им. Н.И. Лобачевского, к.п.н., доцент

Россия, Нижегородская обл., г. Нижний Новгород; e-mail: alena-o1@yandex.ru

В статье предложен подход к определению правового статуса самозанятых граждан в Российской Федерации. Рассмотрены виды деятельности, подходящие для самозанятости как формы предпринимательской деятельности. Изучена система налогообложения самозанятых граждан. Проведен анализ действующего законодательства в сфере защиты прав и регулирования деятельности самозанятых. Автором сделано предложение корректировки действующего законодательства с целью расширения и уточнения статуса, а также защиты интересов и прав самозанятого как предпринимателя.

Ключевые слова: самозанятость; предпринимательская деятельность; правовой статус; государственная регистрация; налог; работодатель; гражданско-правовой договор.

По состоянию на июль 2020 г. в России зарегистрировано более 850 тысяч самозанятых, как утверждает Министерство экономического развития РФ [1]. Однако причины перехода на самозанятость, в большинстве случаев из статуса наемного работника не всегда связаны с желанием попасть под юрисдикцию облегченного налогообложения и упрощенного ведения предпринимательства в малой форме. Зачастую к переходу на самозанятость бывших участников трудовых отношений вынуждают или же сами работодатели, подменяя трудовые отношения гражданско-правовыми, или неблагоприятные жизненные обстоятельства. В частности, такими причинами могут быть регулярная задержка заработной платы, потеря работы, повлекшая за собой статус безработного, поиск более высокого по уровню заработка, потребность в экономической и управленческой свободе от кого-либо в своих действиях, поиск направления деятельности, которое позволит реализовать гражданину свой творческий потенциал.

Большинство перечисленных причин перехода в самозанятость как нельзя более актуальны в настоящее время, так как в период эпидемиологических ограничений, введенных в Российской Федерации в 2020 году, существенное число работников потеряли рабочие места при невозможности перехода на удаленную форму работы, что вынудило их искать новые способы заработка.

Сегодня категория самозанятых граждан как предпринимателей не закреплена ни в одном из действующих нормативно-правовых актов Российской Федерации, легальное определение этого правого института отсутствует. Понятие «самозанятость» на законодательном уровне было упомянуто впервые в законе «О внесении изменений в статьи 2 и 23 части 1 Гражданского кодекса Российской Федерации» от 26.07.2017 г. №199-ФЗ. Однако широкое применение «самозанятость» получила только в 2019 году [2].

Гражданский кодекс Российской Федерации позволяет осуществлять лицом предпринимательскую деятельность без регистрации статуса индивидуального предпринимателя [3]. При этом условия ведения предпринимательской деятельности должны быть предусмотрены на законодательном уровне отдельно. В 2017 году последовали изменения и в Налоговый Кодекс РФ, который в настоящее время содержит норму о том, что предпринимательскую деятельность граждане могут осуществлять, в том числе и без регистрации в качестве индивидуального предпринимателя.

Анализируя действующее законодательство, можно выявить такие виды профессиональной деятельности, осуществляя которые, гражданин не может зарегистрировать себя в качестве самозанятого. В Федеральном законе «О проведении эксперимента по установлению специального налогового режима "Налог на профессиональный доход" в городе федерального значения Москве, в Московской и Калужской областях, а также в Республике Татарстан (Татарстан)» от 27.11.2018 №422-ФЗ перечислены ситуации, когда применение законодательства о налоге на профессиональный доход невозможно:

- предприниматель занимается продажей подакцизных товаров, для продажи которых требуется специальная лицензия;
- предприниматель занимается скупкой и последующей продажей товаров;
- деятельность гражданина связана с добычей полезных ископаемых;
- предприниматель оформил трудовые договоры с наемными работниками;
- доход гражданина от предпринимательской деятельности превышает сумму 2,4 млн рублей в год;
- предпринимательская деятельность ведется в интересах не своего лица, а в пользу третьих и иных лиц [4].

Параллельно деятельность самозанятых граждан регулирует ст. 217 Налогового кодекса РФ, в которой указан перечень видов деятельности, которыми могут заниматься зарегистрированные как самозанятые. К ним относятся:

- няни и сиделки за пожилыми людьми;
- люди, ухаживающие за больными людьми, нуждающимися в постоянном наблюдении;
- репетиторы, коуч-тренеры;
- уборщицы или горничные, работающие на себя;
- лица, ведущие мелкие бытовые дела на заказ (доставка продуктов из магазина, приготовление пищи, выгул домашних животных и т.д.);
- граждане, сдающие жилое помещение, имеющие на него права распоряжения, пользования и использования, при этом подобная деятельность должна производиться не на постоянной основе, иначе лицу придется зарегистрироваться в качестве ИП;
- косметологи, проводящие процедуры на дому;
- фотографы;
- лица, занимающиеся проведением праздников, свадеб, юбилеев;
- консультирующие по юридическим вопросам вне своей трудовой деятельности;
- граждане, оказывающие услуги по ремонту и строительству, не зарегистрированные как учредители юридического лица или индивидуальные предприниматели [5].

Рассмотрим преимущества и недостатки статуса самозанятого гражданина как лица, осуществляющего предпринимательскую деятельность. В первую очередь, самозанятость привлекает возможностью установления свободного рабочего графика и соответственно режима рабочего времени, удобного для самого гражданина. Очевидно, что в самозанятости привлекает независимость от какого-либо внешнего руководства, так как лицо работает только на себя. Также существует право одновременно быть и наемным работником по трудовому договору, и вести предпринимательскую деятельность в качестве самозанятого, что является возможностью для дополнительного заработка в экономически непростое время.

Существенным плюсом является упрощенная система регистрации в качестве самозанятого: достаточно использовать приложение «Мой налог», установленное на мобильное устройство. В указанном приложении предприниматель может получить всю информацию об уплаченных налогах, задолженности и сумме доходов. При этом не нужно сдавать отчётность, декларации, платить взносы и открывать отдельный расчетный счет. Важно уточнить, что если нет доходов, то налог не начисляется.

Совершенно очевидно, что налоговое бремя, которое вынужден нести самозанятый гражданин, существенно отличается от системы налогообложения индивидуальных предпринимателей, а также

от порядка уплаты налога на доходы физического лица. Дополнительно при оформлении специального патента в общую стоимость фискальных отчислений самозанятого могут войти и взносы во внебюджетные фонды.

Необходимо подробно остановиться на налоге на профессиональную деятельность, уплачиваемом самозанятыми в бюджет. Ставка данного налога составляет 4% с доходов, полученных от физических лиц в процессе осуществления предпринимательской деятельности, и 6% с доходов, если самозанятый гражданин получил доход от юридического лица или индивидуального предпринимателя. Это существенно меньше ставки НДФЛ, составляющей 13% от суммы дохода работника, находящегося в трудовых отношениях и обязанного нести налоговую обязанность по уплате налога на доходы физического лица.

Однако представляется необходимым рассмотреть и те стороны самозанятости, которые носят отрицательную окраску, а также, с какими проблемами на практике может столкнуться самозанятый гражданин. Следует отметить отсутствие четких гарантий и положений в законодательстве РФ, регламентирующих обеспечение защиты от незаконной предпринимательской деятельности, поэтому риск получения штрафа возрастает из-за схожести юридического статуса индивидуального предпринимателя и самозанятого. Самозанятый несет риски финансового характера при взаимодействии с недобросовестными клиентами. Важным моментом является отсутствие защиты социальной направленности, в том числе и по вопросам пенсионного обеспечения, более того, периоды предпринимательской деятельности, осуществляемой в статусе самозанятого, не засчитываются в качестве периодов страхового стажа при назначении трудовой пенсии в системе обязательного пенсионного страхования. Самозанятый не может воспользоваться налоговым вычетом, т.к. он не является плательщиком НДФЛ, что является существенным минусом при решении вопроса о регистрации в качестве самозанятого.

В России важно развивать правовое сознание граждан для понимания достоинств и недостатков правового статуса самозанятого, повышать уровень правовой грамотности. Зачастую граждане имеют весьма поверхностное представление о возможностях, которыми обладают самозанятые как категория предпринимателей, опасаются усложненной системы регистрации, ведения налоговой отчетности и налогового бремени как такого, поэтому не стремятся выходить из теневого сектора малого предпринимательства.

Представляется целесообразным усовершенствовать действующее законодательство, так как очевидны правовые пробелы в регулировании статуса самозанятых, что затрудняет переход физических лиц, работавших раньше в сфере теневой экономики, на «свет» [6, с. 224]. Очевидно, что назрела необходимость разработки регламента защиты прав и интересов самозанятых. В настоящее время статус самозанятого интересует не только бывших наемных работников, но и переходящих на него индивидуальных предпринимателей с целью снизить налоговые издержки, а также тех граждан, которые ранее работали без оформления легального статуса предпринимателя. Законодательству РФ необходимо обеспечить всестороннюю защиту интересов самозанятых, чтобы при решении вопроса о получении статуса самозанятого гражданина граждане отчетливо осознавали все риски, преимущества и недостатки этого вида малого предпринимательства.

Грамотное правовое регулирование является залогом успешного ведения предпринимательской деятельности в форме самозанятости без неоправданных рисков и излишних финансовых издержек, что дает возможность эффективного функционирования механизма взаимодействия всех участников хозяйственной деятельности, что в итоге является одной из предпосылок для развития экономики страны.

Литература

1. Официальный сайт Министерства экономического развития Российской Федерации. – URL: https://www.economy.gov.ru (дата обращения: 26.10.2020).

2. Сигаева Е. Кто подпадает под понятие «самозанятый гражданин». – URL: https://nalog-nalog.ru (дата обращения: 26.10.2020).

3. Гражданский кодекс Российской Федерации (часть первая) от 30.11.1994 №51-ФЗ // Собрание законодательства Российской Федерации. – 1994. – №32. – ст. 3301.

4. Федеральный закон «О проведении эксперимента по установлению специального налогового режима "Налог на профессиональный доход" в городе федерального значения Москве, в Московской и Калужской областях, а также в Республике Татарстан (Татарстан)» от 27.11.2018 №422-ФЗ // Российская газета. – 30 ноября 2018 г. – №270.

5. Налоговый кодекс Российской Федерации (часть первая) от 31.07.1998 №146-ФЗ (ред. от 20.07.2020) // Собрание законодательства РФ. – № 31. – 03.08.1998. – Ст. 3824.

6. Швец Н.Е. Самозанятость как способ ведения предпринимательской деятельности: особенности правового статуса, перспективы развития // Молодой ученый. – 2018. – №48 (234). – С. 220–224.

КРИМИНАЛИСТИЧЕСКИЙ И СОЦИАЛЬНО-ПСИХОЛОГИЧЕСКИЙ АНАЛИЗ ЛИЧНОСТИ ЖЕНЩИНЫ, СОВЕРШИВШЕЙ ДЕТОУБИЙСТВО

Н.Б Смирнова
Национальный исследовательский Нижегородский государственный
университет им. Н.И. Лобачевского, Арзамасский филиал ННГУ, студент
Россия, Нижегородская обл., г. Арзамас; e-mail: sofya.rogova.97@bk.ru
Научный руководитель: Колосова В.А., к.п.н., доцент, vakolosova@gmail.com

В данной статье рассматривается актуальная проблема распространения женской преступности в Российской Федерации, также раскрываются и анализируются факторы риска и мотивы совершения детоубийства женщиной. Представлен обобщенный психологический портрет женщины-детоубийцы.

Ключевые слова: женская преступность; портрет преступника; факторы риска; мотивы совершения преступлений; предупреждение преступности.

На сегодняшний день изучению женской преступности уделяется большое внимание в современной криминологии Российской Федерации, хотя при анализе отечественного уголовного права до 1996 г. создается впечатление, что личность женщины не учитывалась при назначении наказания. Удельный вес женщин в общем числе выявленных лиц, совершивших преступления, составляет около 15%, хотя в структуре населения в целом доля женщин превышает долю лиц мужского пола [3].

Криминологическая ситуация нашей страны претерпевает общий рост и возникновение новых видов преступности, а также повышение числа нераскрытых преступлений.

Свежий отчет Министерства внутренних дел Российской Федерации за январь-август 2020 года отмечает рост числа выявленных преступлений на 0,9% (зарегистрировано 1 367 378, что на 11 903 больше, чем за аналогичный период прошлого года) [2].

Особое положение среди преступлений в современной криминологической ситуации занимает убийство (ч. 1 ст. 105 УК РФ, ч. 2 ст. 105 УК РФ, ст. ст. 106–108 УК РФ, включающие простые, квалифицированные и привилегированные убийства). С начала 2020 года от преступлений в России погибло свыше 5 тысяч человек и около 14 тысяч пострадали [2].

Министерство внутренних дел в отчете о состоянии преступности за январь-сентябрь 2020 года отмечает, что из общего количества преступлений (1367378) 92627 совершены только женщинами [2]. Эти данные, к сожалению, не учитывают количества убийств, совершенных женщинами, но уже позволяют нам сделать вывод о состоянии женской преступности в России.

Известно, что женщина занимает особое положение в обществе, поскольку ее поведение является показателем духовного и нравственного здоровья человека, к тому же женщина играет ключевую роль в воспитании подрастающего поколения. Поэтому распространение женской преступности, в том числе убийств, является двойным страшным ударом для всего общества. Оно влечет за собой ряд негативных последствий, таких как искажение представлений о нравственном здоровье человека, его духовности, отношения к общечеловеческим ценностям. Девиантное поведение женщины наиболее ярко проявляется в тяжких последствиях, относящихся к ее личности, семье, физическому, нравственному здоровью и становлению не только подрастающего поколения, но и общества в целом. А главное, увеличение общего процента женской преступности, в том числе убийств, совершенных женщинами, ведет к возникновению у граждан сомнений в отношении личной и имущественной безопасности, что противоречит Конституции Российской Федерации, а именно ст. 22 о праве человека на свободу и личную неприкосновенность, ст. 23, касающейся неприкосновенности частной жизни, и ст. 25, гарантирующую неприкосновенность жилища [1].

Также у преступниц нередко остаются маленькие дети, оставшиеся без попечения матерей, что противоречит ст. 38 Конституции РФ о защите материнства и детства [1]. В связи с этим изучение преступности, в особенности преступлений против личности, с точки зрения гендерного подхода приобретает двойную актуальность.

В отечественной практике научным исследованием женской преступности занимались Ю.М. Антонян, А.А. Габиани, М.Н. Голоднюк, Н.Ф. Кузнецова, Н.С. Лейкина, А.С. Михлин, Е.В. Середа, Д.А. Шестаков, Т.М. Явчуновская, А.В. Чернышевой, И.В. Корзуна, В.А. Сушко. Большинство исследователей выделяли особую значимость социальных условий жизнедеятельности и влияния процедуры их стержневого изменения на формирование преступного поведения у женщин. Из ученых, занимающихся исследованием личности женщины-детоубийцы, выделяют Е.Н. Алферову, О.Н. Борондкова, Г.Ю. Дыменко, Д.Н. Ненашева, Р.Н. Рохлина, С.Ю. Суслякову и др.

Среди лиц, совершивших насильственные преступления, особое место занимают женщины-детоубийцы, осужденные по ст. 106 УК РФ [2]. В отечественной криминологической практике достаточно исследований, посвященных изучению личности женщины-детоубийцы, однако данные исследования зачастую учитывают только социально-демографические, уголовно-правовые и уголовно-исполнительные характеристики. Мы должны понимать, что данной информации недостаточно. Эффективная профилактика возможна только тогда, когда она будет рассматриваться как комплексное явление, в котором необходимо учитывать не только характер и направленность уже существующих и вероятных преступлений, но также нужно учитывать саму личность женщины-

детоубийцы. На этом основании современная криминологическая наука требует привлечения смежных наук, в том числе психологии. Рассмотрением данной проблемы следует заниматься с юридической, психологической и социологической точки зрения.

Некоторые статьи УК РФ, касающиеся личности преступника, например, ст. 21, 22 УК РФ об оценке преступной личности с точки зрения вменяемости, а также ст. 25, 26, 27 УК РФ, рассматривающие аспекты умышленности, неосторожности преступлений и форму вины человека в нем [2], доказывают, что личность преступника выступает центральным звеном в механизме преступного поведения. В связи с этим, одним из основных направлений следственной и розыскной практики является разработка психологического портрета преступной личности. Метод психологического портретирования в правоохранительной деятельности выступит эффективной мерой в противодействии и предупреждении женской преступности, в том числе убийств, поскольку позволит заранее выявлять личности, склонные к совершению преступных деяний.

За последний 20 лет количество убийц среди женщин возросло в 2,5 раза. Только вдумайтесь, на сегодняшний день каждый тридцатый убийца в стране – это женщина.

Что же толкает женщину – отражение духовного и нравственного здоровья человека на такой отвратительный поступок – детоубийство. Чтобы в конечном итоге составить психологический портрет женщины-детоубийцы, необходимо учесть факторы риска и мотивы, толкающие женщину на этот отвратительный поступок. На рисунке 1 представлены основные факторы риска для женщины в совершении детоубийства.

Рис. 1. Основные факторы риска для женщины при совершении детоубийства

В конце прошлого века в России за детоубийство на 70 осужденных за него мужчин приходилось 3940 женщин. М.Н. Гернет объяснял такую колоссальную разницу не особенностями физиологического строения женщины или особой «добротой» мужчины к детям, а теми обстоятельствами, в которые бывает поставлена женщина в случае рождения внебрачного ребенка, ведь чаще всего детоубийства совершались именно в такой ситуации. М.Н. Гернет замечал по этому поводу следующее: «Как было бы ошибочно объяснить незначительное участие мужчины в совершении этого преступления его особой жалостью к новорожденным, так было бы неверно предполагать, что причиной детоубийства является жестокость женщины. Наблюдения показывают, что детоубийцами являются девушки-матери, а это обстоятельство дает все основания утверждать, что детоубийство имеет главной причиной известные взгляды современного общества на внебрачные рождения» [3].

Анализируя схему (рис. 1), мы видим главные факторы риска женщины, совершившей детоубийство.

Один из факторов – низкий материальный достаток в семье. Зачастую именно нищета толкает матерей на столь ужасные поступки. Значительный процент женщин убивали своего ребенка по этой причине, опасаясь за его будущее, обреченное на постоянную нужду, недоедание и пр. Часто такие матери уже имеют по 2–4 ребенка и убивают новорожденного, поскольку он «просто не вписывался в бюджет семьи». Эти преступления заранее обдуманы и спланированы. Обычно преступница комментирует подобный поступок фразой: «А что мне оставалось делать?».

Жесткие методы воспитания, а также отсутствие доверительных отношений, эмоциональный голод являются серьезным фактором риска в ситуации убийства матерью своего ребенка. Гиперопека, давление родителей не позволяют реально оценивать сложившуюся ситуацию, искать выход из нее и планировать будущее.

Личностные особенности женщины занимают особое место в списке факторов риска. Сюда входят черты характера – ригидность, высокая импульсивность, тревожность, ранимость, неуверенность в себе; нарушения эмоционального реагирования – острые эмоциональные реакции, возникающие в ответ на различные ситуации (эксплозивность, эмоциональное застревание, абвивалентность). Также в эту категорию относятся психические расстройства личности женщины (психопатия, шизофрения).

Отдельное место занимает психотравмирующая ситуация в жизни женщины, например, реакция на изнасилование. Будущая мать из-за ненависти и мести к насильнику хочет убить «его ребенка», чтобы об этом горьком опыте не осталось никаких воспоминаний.

Незамужний статус беременной женщины играет большую роль в совершении матерью детоубийства. В период беременности, если от нее нельзя избавиться по каким-то причинам, ребенок воспринимается как нечто, что может значительно усложнить жизнь матери. Накапливаются негативные эмоции. Плод становится источников всех бед и несчастий матери. Поэтому еще до рождения женщина уже полна решимости избавится от ребенка.

Сложная беременность и роды могут причинять столько страданий и мучений, что ребенок может восприниматься как источник «всего зла» для матери, поэтому сразу после рождения женщина решает избавиться от предмета её мучений и пыток.

Отдельным фактором риска можно считать юный возраст женщины (16–24 года).

Мы должны понимать, что факторы риска напрямую связаны с мотивами совершения детоубийства женщинами, но все-таки между этими понятиями есть весомые различия. На рисунке 2 представлены основные мотивы женщины при совершении детоубийства.

Рис. 2. Основные мотивы совершения детоубийства

Анализируя схему (рис. 2), мы видим главные мотивы женщины, совершившей преступное деяние. Как ни странно, стыд и страх суда общественного мнения является одним из главных мотивов при совершении детоубийства. Женщина боится общественного осуждения, особенно за ребенка, рожденного вне брака, до достижения совершеннолетия. Это характерно, в большинстве случаев, для жительниц сельской местности. Ненависть к отцу ребенка, который покинул беременную в беспомощном состоянии, является важным мотивом, поскольку ребенок в этом случае является частью отца и становится объектом перенесенной ненависти и мести.

Страх нужны и материальные трудности не только могут быть фактором риска при совершении детоубийства, но также служат настоящим мотивом. Нищета порой может угнетать здоровых людей, а беременных женщин с нарушением гормонального и эмоционально фона бедность нередко доводит до крайности и безысходности.

Интересен пункт «Болезненные психические состояния». Обычно, он характерен для женщин с психическими расстройствами, в основном шизофрении. В результате аффективно-бредового синдрома, измененного состояния личности у женщины могут возникать слуховые, зрительные галлюцинации, она может принять новорожденного за «порождение дьявола» или «выполнять волю Всевышнего».

Все женщины хотят, чтобы их ребенок был самым здоровым и красивым, но нередко, под влиянием тех или иных факторов, на свет может появиться дитя с физическими или психическими отклонениями. Некоторые матери, истощенные стрессом во время беременности, не могут трезво оценить ситуацию, поэтому решают избавить себя и ребенка от страданий и совершают детоубийство.

Наконец, мучения во время родов также могут стать серьезным мотивом, это подробнее описывалось в пункте о факторах риска среди женщин при совершении детоубийства.

Само собой, иногда факторы риска и мотивы не ограничиваются каким-то одним пунктом. Вполне возможна совокупность мотивов, натолкнувших женщину на совершение столь ужасного поступка.

Таким образом, учитывая изложенные факторы риска и мотивы женщин, совершивших преступления, а также обобщенный криминалистический опыт, можно представить психологический портрет женщины-детоубийцы: возраст от 16 до 25 лет; воспитывалась в семье с авторитарными методами воспитания, где отсутствовали доверительные отношения и царил эмоциональный голод; не состоит в юридически-оформленном браке; материальный достаток ниже прожиточного минимума; жилье не соответствует санитарным нормам; нет постоянного места работы; имеет некоторые особенности личности (жестокость, инфантилизм, эмоциональная и интеллектуальная ограниченность, ригидность, высокая импульсивность); находятся в жесткой зависимости от ситуации.

Литература

1. Конституция Российской Федерации от 12 декабря 1993 г. с изм. 21.07.2014 г. [Текст] // РГ. – 1993. – №237. – 25 декабря.
2. Собрание законодательства Российской Федерации. – 2016. – № 26 (Ч.1). Ст. 3851.
3. Уголовный кодекс Российской Федерации от 14.11.2002 г. №138-ФЗ // Российская газета. – 2002. – 20 ноября.
4. Антонян Ю.М. Преступность среди женщин. – М.: Рос. право, 1992. – 256 с.
5. Горшенков Г.Н. Проблемы криминологии: курс лекций. – Н. Новгород: Нижегородская правовая академия, 2016. – 260 с.
6. Криминология: учебник / под ред. акад. В.Н. Кудрявцева, проф. В.Е. Эминова. – М.: Юристъ, 1997. – 512 с.
7. Краткая характеристика состояния преступности в Российской Федерации за январь-август 2020 года // Министерство внутренних дел Российской Федерации. – URL: https://xn--b1aew.xn--p1ai/reports/item/21244698 (дата обращения: 26.09.2020).
8. Характеристика лиц, содержащихся в исправительных колониях для взрослых. // Федеральная служба исполнения наказаний. – URL: http://fsin.su/structure/inspector/iao/statistika/Xar-ka%20lic%20sodergahixsya%20v%20IK/ (дата обращения: 29.09.2020).

ОСНОВНЫЕ ПРАВА ГРАЖДАН В ОБЛАСТИ ЗАНЯТОСТИ И ГАРАНТИИ ИХ РЕАЛИЗАЦИИ

Е.Д. Степина

Елецкий государственный университет им. И.А. Бунина, студент

Россия, Липецкая обл., г. Елец; e-mail: stepinae710@gmail.com

Научный руководитель: Власенко М.С., к.юр.н. доцент, vlasenkomaria@mail.ru

В данной статье поднимается актуальная на сегодняшний день проблема в сфере трудоустройства и обеспечение реализации прав граждан на труд. Определены гарантии, предоставляемые государством в этом направлении, а также существующие нормативные акты, гарантирующие и способствующие реализации государственных прав и гарантий в области занятости населения.

Ключевые слова: трудоустройство; государство; граждане; пособие; права; Конвенция; закон; службы занятости.

Все граждане нашей страны как владельцы рабочей силы обладают целью реализовать свое право на труд путем выбора подходящей оплачиваемой работы. Работодателю нужна рабочая сила для осуществления производственной и иной деятельности, приносящей ему доход. Именно таким образом создаются рабочие отношения, а государство выступает в этих отношениях как регулятор и организатор и способствует их цивилизованному развитию. Государственная власть принимает участие в формировании и стабилизации общесоциального партнерства между гражданами и работодателями, которые являются субъектами трудовых отношений. Все условия гарантирования занятости (правовые, экономические и координационные) и обеспечение реализации прав граждан на труд определяются действующим законодательством.

Данные положения в общем намечают государственную политику в области занятости и гарантий реализации права граждан на труд.

Что же вообще такое «занятость населения»? Прежде всего – это деятельность, которая направлена на удовлетворение личных, а затем общественных потребностей, и приносящая доход. Более детальное раскрытие определения содержится в законе РФ от 19 апреля 1991 г. №1032-1 «О занятости населения в Российской Федерации» [1]. Занятость человека не является обязательной и не наказывается привлечение его к какой-либо ответственности.

Данный закон содержит основные права граждан в области занятости [2]. К этим правам относится:

– право граждан на выбор места работы.

– право граждан на консультацию, профессиональную ориентацию, содействие в переезде и переселении в другую местность для трудоустройства, психологическую поддержку, профессиональное обучение и дополнительное профессиональное образование, получение информации в органах службы занятости.

– право граждан на профессиональную деятельность за пределами территории Российской Федерации.

– право граждан на обжалование действий органов службы занятости и их должностных лиц.

Раскроем кратко каждое право.

Граждане могут выбирать место работы как самостоятельно, предлагая свою кандидатуру работодателю, так и с помощью органов службы занятости. Во время поиска работы с помощью служб трудоустройства государство назначает пособие по безработице.

При приёме работника работодатель заключает с ним трудовой договор, который гарантирует работнику соответствующие с законодательством Российской Федерации условия труда и в полном размере своевременную заработную плату.

Все граждане имеют право на бесплатную консультацию, бесплатную информацию и услуги, связанные с профессиональной ориентацией, в органах управления по трудоустройству выбирать сферу деятельности (про-

фессию), трудоустройство, возможность повышения квалификации и дополнительного профессионального образования. Службы занятости, опираясь на новые технологии, создают возможность получения гражданами этих услуг в электронном виде в соответствии с законодательством Российской Федерации.

Безработные граждане также имеют право на бесплатные пособия при переезде и переселении в другую область для трудоустройства, психологической поддержки, профессиональной подготовки и дополнительному профессиональному образованию по направлению органов службы занятости.

Гражданин Российской Федерации имеет право на выезд за пределы страны, но безусловно есть исключения, которые учтены законодательством. Данное право содержится в ст. 27 Конституции Российской Федерации. И, конечно же, любой гражданин нашей страны имеет право на свободный поиск деятельности, профессии и трудоустройство на территориях других стран, то есть за пределами Российской Федерации.

Граждане вправе обжаловать решения, действия (бездействие) трудовых служб и их должностных лиц в вышестоящем органе службы занятости, а также в судебном порядке, установленном законодательством Российской Федерации.

В нашей стране была создана капитальная правовая сущность для регулирования труда и занятости. Эти вопросы переданы в таких нормативно правовых актах, как Конституция РФ, в Трудовой кодекс РФ и Закон РФ «О занятости населения в Российской Федерации». В статье 37 Конституции РФ основами занятости населения являются свобода труда, запрет на принудительный труд, вознаграждение, труд без дискриминации, а также закреплено право обладать способностями к труду, выбирать вид деятельности и профессию [3].

Также направления политики государства в сфере содействия вытекает из международно-правовых актов. В частности, указание на незамедлительное действие и необходимость создания Правительством Российской Федерации условий для полноценного существования права на труд заключается в Международном пакте «Об экономических, социальных и культурных правах» [4]. Безусловно, Всеобщая декларация прав человека 1948 года в статье 23 оглашает право каждого на труд, на свободный труд, на достойные и благоприятные условия труда и на защиту от безработицы [5].

В статье 5 Закона «О занятости населения» зафиксированы основные направления политики российского государства по содействию реализации прав граждан на полноценную, результативную и свободно подобранную занятость:

– развитие рабочей силы, повышение ее мобильности, защита национального рынка труда;

– государство создаёт условия для равных возможностей всем гражданам Российской Федерации;

– условия, гарантирующие достойную жизнь и свободное развитие человека;

– поддержка трудовой и предпринимательской активности граждан, осуществляемой в рамках законности, содействие развитию их навыков продуктивного, творческого труда;

– помощь гражданам, столкнувшимся с временной безработицей;

– профилактика и снижение длительной безработицы (более года);

– проведение стимулирующих действий для работодателей, сохраняющих активные и создающих новые рабочие места, особенно для граждан, которые испытывают трудности с поиском работы;

– комплекс мероприятий участников рынка труда и согласованность их действий в осуществлении деятельности по содействию трудоустройства населения;

– координация деятельности государственных органов, профсоюзов, других представителей работников и работодателей при разработке и реализации мер по обеспечению занятости населения;

– международное участие в процессе решения трудовых проблем, в том числе вопросов, связанных с поиском деятельности и профессии граждан за пределами территории РФ и иностранных граждан на территории РФ, соблюдение международных трудовых норм.

В зависимости от главных тенденций государственной политики в сфере занятости можно выделить два её вида:

1. Активная политика в сфере занятости. Она характеризуется наличием форм занятости, направленных на быстрый поиск работы, а также на перепрофилирование и профессиональное обучение безработных, то есть в дополнение государство организовывает стимулы для тех, кто хочет найти работу и пытается устроиться.

2. Пассивная государственная политика в сфере занятости. Она характеризуется наличием повышенных сумм по безработице и другими мерами материальной помощи безработным, то есть поддержанием уровня жизни граждан в период их поиска работы.

Хотим заметить, в Российской Федерации достаточно активна государственная политика обеспечения занятости в условиях резкого снижения максимального и минимального уровня денежных выплат, так как низкий уровень пособия заставляет безработных самостоятельно искать работу. В названных международных актах, конечно, отмечается, что государственная линия проведения должна быть нацелена на совершенствование социального партнерства на всех уровнях, разработку и реализацию механизма сотрудничества исполнительной власти, работодателей, профсоюзов и иных представителей работников при урегулировании проблем занятости населения на рынках труда.

Закон «О занятости населения в Российской Федерации» также закрепляет право профсоюзов участвовать в разработке государственной политики по поощрению занятости населения.

Достойно внимания также то, что для определенных категорий граждан, особенно нуждающихся в социальной защите на рынке труда, государство создает повышенные гарантии в сфере их занятости, таких как квоты на работу для инвалидов и молодежи, создание специальных программ занятости, что позволяет говорить о обеспечении их занятости. Такого рода обязательства государства детализируются в нормативных правовых актах, в том числе принятых Правительством Российской Федерации, а также органами субъектов Федерации по обеспечению занятости этих групп населения.

Линия поведения государственной власти Российской Федерации в сфере занятости населения как воплощение стратегии в этой области является долей социально-экономического процветании страны, направленной на интегрированное решение проблем занятости в пользу полного и эффективного использования трудового потенциала.

Отметим, что государственная система занятости основана на сети трудовых служб и фондов различных уровней.

К числу таких служб относятся органы по вопросам занятости, а также специальные подразделения, которые занимаются трудоустройством определенных категорий граждан. Необходимо подчеркнуть, что потребность создания специальных органов, осуществляющих содействие в трудоустройстве безработных граждан, предусмотрена также международными Конвенциями о труде. В частности, Конвенция МОТ № 88 предписывает государство создать бюро занятости на безвозмездной основе, одной из важных целей которого является обеспечение воздействия на рынок труда для достижения полной занятости [6].

На государственном уровне имеется Федеральная служба занятости, в каждом из субъектов федерации есть региональные службы занятости, а в городах и поселках, а также в крупных сельских районах есть местные службы труда. Федеральная служба труда и занятости управляется министерством здравоохранения и социального развития РФ. К её функциям относится мониторинг и надзор в сфере труда и занятости, предоставления и оказание государственных услуг в сфере стимулирования занятости и защиты от безработицы, трудовой миграции и разрешения коллективных трудовых споров. Всё это показывает, что наше государство развивается и оказывает помощь своим гражданам.

Разумеется, задача создания мощной и результативной политики занятости стоит остро перед Правительством Российской Федерации. Существующая на сегодняшний день политика в этой сфере далека от совершенства и не дает желаемых результатов. Изучение в полном объёме поставленной проблемы и умелое применение опыта в противостоянии с безработицей во многих странах мира будет способствовать в ближайшем будущем скорейшему формированию наиболее благоприятного внутреннего механизма государственного регулирования занятости населения РФ [8, с.505].

Стимулирование занятости может идти через реструктуризацию и возрождение предприятий, улучшение информационного обеспечения в сфере социальных и трудовых отношений. В целом сегодня уже наблюдается тенденция к активизации действий и выходу из сложившейся ситуации [11, с. 71].

Но всё же в этой ситуации мы видим, что в Российской Федерации устанавливаются и реализуются государственные гарантии в сфере занятости населения. Для их реализации совершенствуется законодательство и обеспечивается его соблюдение.

Литература

1. Закон РФ от 19 апреля 1991 г. №1032-1 «О занятости населения в Российской Федерации» (с изменениями и дополнениями). Глава I. Общие положения // СПС «Консультант Плюс».

2. Закон РФ от 19 апреля 1991 г. №1032-1 «О занятости населения в Российской Федерации» (с изменениями и дополнениями). Глава II. Права граждан в области занятости // СПС «Консультант Плюс».

3. Конституция Российской Федерации (принята всенародным голосованием 12.12.1993) (с учетом поправок, внесенных Законами РФ о поправках к Конституции РФ от 30.12.2008 № 6-ФКЗ, от 30.12.2008 г. №7-ФКЗ, от 05.02.2014 г. №2-ФКЗ, от 21.07.2014 г. №11-ФКЗ) // СПС «Консультант Плюс».

4. Международный пакт об экономических, социальных и культурных правах (Принят 16.12.1966 Резолюцией 2200 (XXI) на 1496-ом пленарном заседании Генеральной Ассамблеи ООН) // СПС «Консультант Плюс».

5. Всеобщая декларация прав человека (принята Генеральной Ассамблеей ООН 10.12.1948) // СПС «Консультант Плюс».

6. Конвенция Международной Организации Труда №88 об организации службы занятости (Сан-Франциско, 17 июня 1948 г.) // СПС «Консультант Плюс».

7. Трудовой кодекс Российской Федерации от 30.12.2001 г. №197-ФЗ (ред. от 31.07.2020) (с изм. и доп., вступ. в силу с 13.08.2020) // СПС «Консультант Плюс».

8. Кисилев И.Я. Трудовое право России и зарубежных стран. Международные нормы труда. – М., 2015. – С. 505.

9. Низова Л.М. Правовое регулирование занятости населения // Трудовое право. – 2015. – №1. – С. 40–41.

10. Буянов М.О. Трудовое право в вопросах и ответах. – М., 2014. – С. 41.

11. Викторов И.С., Макашева А.Ж. Социально-правовые аспекты проблемы занятости в России // Трудовое право. – 2014. – №8. – С. 71.

ПРОБЛЕМА ОПРЕДЕЛЕНИЯ ПОНЯТИЯ «КОНТРОЛИРУЮЩИЕ ЛИЦА ДОЛЖНИКА», ПРИВЛЕКАЕМЫЕ К СУБСИДИАРНОЙ ОТВЕТСТВЕННОСТИ В РАМКАХ БАНКРОТСТВА ОРГАНИЗАЦИЙ

Ю.А. Трошанина, А.А. Королев
Национальный исследовательский Нижегородский государственный
университет им. Н.И. Лобачевского, магистранты
Россия, Нижегородская обл., г. Нижний Новгород; e-mail: julia.troshanina@mail.ru, al.cor96@yandex.ru
Научный руководитель: Сперанская Ю.С., к.юр.н., доцент, nirpch@mail.ru

В статье поднимается вопрос об определении понятия «контролирующее лицо должника». Рассмотрены подходы анализа данного понятия в юридической науке и судебной практике.
Ключевые слова: субсидиарная ответственность; контролирующее лицо; банкротство.

В действующей редакции Федерального закона от 26.10.2002 г. №127-ФЗ «О несостоятельности (банкротстве)» (далее – Закон о банкротстве) понятие контролирующего лица регулируется ст. 61.10. Закон раскрывает это понятие [1] так – «физическое или юридическое лицо, имеющее либо имевшее не более чем за три года, предшествующих возникновению признаков банкротства, а также после их возникновения до принятия арбитражным судом заявления о признании должника банкротом право давать обязательные для исполнения должником указания или возможность иным образом определять действия должника, в том числе по совершению сделок и определению их условий».

Судебная практика по делам о привлечении к субсидиарной ответственности контролирующих лиц должника показывает, что круг данных субъектов расширяется. В связи с этим и в целях упрощения процесса доказывания были введены в законодательстве следующие понятия: возможность для определения действия должника, презумпции признания контролирующим лицом и основания для признания. В содержание нормы не упоминается, каким образом данные дефиниции соотносятся. Вместе с тем этот вопрос имеет ключевое значение для определения предмета доказывания при признании того или иного лица контролирующим.

Согласно нормам конкурсного законодательства основанием для признания контролирующим лицом должника, является возможность давать обязательные для исполнения должником указания или иным образом определять действия должника. При этом суду дано право признавать лицо контролирующим и по другим основаниям.

Так, например, в юридической науке под контролирующим лицом следует понимать «лицо, самостоятельно или совместно с другими лицами определившее формирование воли должника на совершение или воздержание от совершения конкретных действий» [4]. Такая позиция является верной с теоретической точки зрения, однако с практической точки зрения установление именно влияния на волю должника достаточно затруднительно. Покровский С.С. предлагает считать квалифицирующим признаком субъекта правонарушения возможность распоряжаться имуществом несостоятельного должника [5]. Такой подход является ограниченным, так как контроль может выражаться и другими способами, например, путем дачи распоряжений по искажению бухгалтерской документации.

В соответствии с п. 2 ст. 61.10 Закона о банкротстве предусмотрено, каким образом данное влияние может осуществляться. В соответствии с п. 3 Постановления Пленума ВС РФ от 21.12.2017 г. №53 данные факты являются не безусловными основаниями для признания лиц контролирующими, а лишь примерами связей, в силу которых у лица может появиться возможность влиять на волю должника. ВС РФ указывает, что они должны рассматриваться как дополнения к презумпциям.

Стоит обратить внимание на тот факт, что перечень способов оказания влияния является открытым. Это подтверждает ВС РФ, что судам необходимо устанавливать в первую очередь фактическую связь должника и предполагаемого контролирующего лица [2].

Указанная норма должна позволить привлекать к ответственности не только директоров и учредителей должника, а также иных лиц, оказывающих влияние на должника. На практике суды по-прежнему требуют наличия письменных доказательств возможности давать должнику обязательные для исполнения указания. Исключение составляет ответственность собственников унитарных предприятий, которые могут быть привлечены к субсидиарной ответственности, если будет доказано, что в результате изъятия им имущества предприятия последнее лишилось возможности осуществлять свою деятельность и отвечать по своим обязательствам [3].

Для облегчения бремени доказывания п. 4 ст. 61.10 Закона о банкротстве установлены презумпции признания лиц контролирующими. Доказанное наличие хотя бы одного из указанных в статье факторов приводит к автоматическому признанию лица контролирующим, без необходимости доказывания наличия реальной возможности контролировать или определять действия должника. Вместе с тем ВС РФ указывает, что данные презумпции являются опровержимыми, то есть привлекаемое к ответственности имеет право опровергнуть вывод о том, что это он определял действия должника [2].

Не остается без внимания вопрос об ответственности номинальных директоров. Долгое время нормы Закона о банкротстве критиковали как раз за то, что к ответственности в большинстве случаев привлекались номинальные директора, а не реальные бенефициары. Хотя последние изменения и расширили сферу действия норм и круг исследуемых в суде обстоятельств. Все-таки Верховный суд указал, что номинальный директор не может быть автоматически освобожден от ответственности, так как на нем лежит обязанность по выбору представителя и контролю за его действиями (бездействием), а также по обеспечению надлежащей работы системы управления юридическим лицом [2]. Считаем, что в большинстве случаев у номинальных директоров отсутствуют и эти полномочия, однако позиция Верховного суда РФ призвана не допустить еще большего увеличение количества номинальных директоров из-за освобождения их от ответственности.

Кроме привлечения учредителей и номинальных директоров компании, Арбитражный суд Уральского округа [6] оставил в силе решения нижестоящих судов о привлечении к субсидиарной ответственности юриста компании, чьи функции могли влиять на волю должника.

В суд обратился кредитор с заявлением о привлечении контролирующих компанию лиц к субсидиарной ответственности. В их числе оказалась и юрист как организатор фиктивного документооборота и преднамеренного банкротства компании. Кредитор подал ходатайство об обеспечении иска.

Позиция арбитражного суда заключалась в следующем, что обеспечительные меры соответствуют предмету спора и направлены на предотвращение уменьшения активов, за счет которых возможно удовлетворение требований о привлечении к субсидиарной ответственности. В итоге имущество юриста арестовали. В суде ответчик просил отменить арест, так как истец не представил доказательств предъявления требований надлежащему лицу. Ответчик подчеркнула, что никогда не состоял в трудовых отношениях ни с должником, ни с контролирующими его лицами. Ни в одном из представленных доказательств он не фигурирует в качестве, которое давало бы хоть минимальный повод заподозрить наличие отношений, предусмотренных статьей 61.10 Закона о банкротстве. Но суд отказал, пояснив, что к моменту рассмотрения его ходатайства заявление о привлечении его к субсидиарной ответственности по существу не рассмотрено. По мнению суда, для принятия обеспечительных мер достаточно приведенных истцом мотивов отнесения юриста к контролирующим лицам.

Апелляция отменила решение арбитражного суда и изложила позицию следующим образом:

1. Суд первой инстанции не оценил представленные дополнительно доказательства, свидетельствующие о том, что доводы кредитора являются злоупотреблением правом, направленным на оказание воздействия на юриста как представителя конкурсных кредиторов в других процессах.

2. Поводом к заявлению о привлечении ответчика к ответственности является профессиональный конфликт, а также длительный корпоративный конфликт между пайщиками компании, выступающими в деле конкурсными кредиторами.

3. Доказательств того, что юрист предпринимает попытки уменьшить объем принадлежащего ему имущества или имеет на это намерение, заявителем не представлено.

4. Заявленные обеспечительные меры в отношении имущества юриста направлены не на сохранение положения, существующего между сторонами, а на нанесение ему серьезного репутационного и экономического ущерба.

Кредитор подал кассационную жалобу на определение апелляционного суда и кассационная инстанция приняла такое решение:

1. Обеспечительные меры являются ускоренным и предварительным средством защиты, поэтому правила доказывания их оснований не аналогичны тем, что применяются при доказывании обстоятельств по существу судебного спора. Для применения обеспечительных мер достаточно подтвердить разумные подозрения наличия предусмотренных ч. 2 ст. 90 АПК РФ оснований.

2. Доводы об отсутствия у ответчика статуса контролирующего лица и о неправомерном обращении кредитора с заявленными требованиями о привлечении его к субсидиарной ответственности входят в предмет рассмотрения спора по существу и не входят в предмет доказывания на стадии принятия обеспечительных мер.

3. Судом апелляционной инстанций не учтено, что институт обеспечительных мер, прежде всего, направлен на достижение эффективной судебной защиты прав и законных интересов истца. Определение апелляционной инстанции отменено. Решение арбитражного суда об аресте имущества юриста оставлено в силе и в передаче в Верховный суд на рассмотрение отказано

Еще один вопрос возник в судебной практике касаемо возможности исключенного участника требовать привлечь бывших партнеров по компании к субсидиарной ответственности [7].

После исключения бывший участник компании через суд взыскал действительную стоимость доли. Вскоре компания была признана банкротом, бывший участник компании включил свое требование в реестр, а затем подал заявление о привлечении ответчиков к субсидиарной ответственности.

Он утверждал, что он вправе подавать заявление о привлечении к субсидиарной ответственности, поскольку как бывший генеральный директор и участник должника, имеет денежное требование к должнику, вытекающее из договора займа, а также из обязательства по выплате действительной стоимости доли. Однако суды

первой и апелляционной инстанций отказали бывшему учредителю во включении требования в реестр со ссылкой на корпоративный характер заявленных требований: они подлежат удовлетворению за счет имущества, оставшегося после удовлетворения требований независимых кредиторов.

Теперь же в обособленном споре о субсидиарной ответственности суды первой и апелляционной инстанций вернули бывшему учредителю компании заявление:

- Раз требование не было включено в реестр, то и право подавать заявление о субсидиарной ответственности у него не возникло;

- Добросовестные участники корпорации, а также лица, приравненные к ним в части прав на получение удовлетворения требований за счет ликвидационной квоты, могут иметь определенный материально правовой интерес в деле о банкротстве. При этом соответствующий интерес может быть реализован, путем обжалования конкретных действий с обоснованием нарушения прав заявителя;

- В размер субсидиарной ответственности по ст. 61.11 текущие, реестровые и зареестровые требования. Поэтому даже в случае поступления в конкурсную массу денежных средств от привлечения к субсидиарной ответственности, эти средства не могут быть направлены на удовлетворение требований бывшего участника компании. Кроме того, заявитель не представил доказательств наличия имущества, которое может остаться после удовлетворения требований всех других кредиторов, и на которое может претендовать бывший участник;

- С учетом вышеуказанного, привлечение к субсидиарной ответственности контролирующих должника лиц не затрагивает права и интересы бывшего участника компании.

Но суд кассационной инстанции отправил дело на пересмотр. Несмотря на более низкую вероятность получить реальное исполнение в процедуре банкротства, у бывшего участника должника сохраняется материальное требование к должнику, не являющееся корпоративным.

Кредитор имеет все права, предоставляемые участвующему в деле о банкротстве лицу (статьи 34 Закона о банкротстве). Так, в частности, он вправе участвовать в судебных заседаниях по делу о банкротстве, обжаловать принятые по этому делу судебные акты, заявлять возражения против требований кредиторов, подавать жалобы на действия арбитражного управляющего, участвовать в собраниях кредиторов без права голоса и т.д. Требования бывшего участника компании к должнику, подтвержденные вступившими в законную силу решениями суда, вытекают как из договора займа, так и из обязательства по выплате действительной стоимости доли.

Таким образом, бывший учредитель компании как лицо, участвующее в деле, вправе защищать принадлежащий ему имущественный интерес в деле о банкротстве компании, в том числе путем подачи заявления о привлечении к субсидиарной ответственности

В заключение хотелось бы отметить, что круг субъектов и основания признания контролирующим лицом расширяются. Реформирование законодательства и конкретизация норм закона не позволит решить проблему привлечения к субсидиарной ответственности учредителей компании, обладающих имуществом для погашения требований кредиторов. Корпоративные отношения во многом зависят от экономических факторов, которые многообразны и не стабильны. Следовательно, закрепить все критерии влияния контролирующего лица на должника невозможно. Поэтому в каждом отдельном случае суд должен проводить качественный анализ для выяснения реальной структуры контролирующих лиц. При этом необходимо основываться на ключевом признаке контролирующего лица, то есть реальной возможности руководить деятельностью должника и определять его действия, а не на нормах Закона, в которых закреплен примерный перечень таких лиц.

Судебная практика показывает, что привлечь к субсидиарной ответственности можно не только учредителей или номинального директора. Бухгалтер также может быть привлечен, если его полномочия затрагивают контролирующие функции учредителей компании. Но наш взгляд, будет ошибочным мнение о том, чтобы привлекать контролирующее лицо, которое выступает выгодоприобретателем в сделках, поскольку это приведет к злоупотреблению со стороны кредиторов.

Литература

1. Федеральный закон от 26.10.2002 г. №127-ФЗ (ред. от 31.07.2020) «О несостоятельности (банкротстве)» (с изм. и доп., вступ. в силу с 01.10.2020) // Российская газета, 02.11.2002. – №209-210.

2. Постановление Пленума Верховного Суда РФ от 21.12.2017 г. №53 «О некоторых вопросах, связанных с привлечением контролирующих должника лиц к ответственности при банкротстве» // СПС «Консультант-Плюс».

3. Письмо ФНС России от 29.06.2017 г. №СА-4-18/12520@ «О направлении обзора судебных актов» // СПС «Консультант Плюс».

4. Николаев А.Р. Правовое положение контролирующих должника лиц в процедурах несостоятельности (банкротства): дисс. … канд. юрид. наук. – М., 2013. – 213 с.

5. Покровский С.С. Ответственность контролирующих должника лиц за доведение до банкротства: дисс. …канд. юрид. наук. – М.: МГУ, 2017. – 436 с.

6. Постановление Арбитражного суда Уральского округа от 16.01.2020 года №18АП-13133/2019 // СПС «Консультант-Плюс».

7. Постановление арбитражного суда Поволжского округа от 25.02.2020 г. по делу №А06-3155/2018 // СПС «Консультант-Плюс».

ПРАВОВЫЕ ОСНОВЫ СДЕЛОК M&A: СЛИЯНИЕ И ПОГЛОЩЕНИЕ КОМПАНИЙ

Н.А. Чередов
Национальный исследовательский Нижегородский государственный
университет им. Н.И. Лобачевского, Арзамасский филиал ННГУ, студент
Россия, Нижегородская обл., г. Арзамас; e-mail: koliano895@gmail.com
Научный руководитель: Далёкин П.И., к.эк.н., старший преподаватель, DPapifngtu@mail.ru

В статье рассмотрены правовые аспекты сделок слияния и поглощения в предпринимательской сфере на современном этапе развития страны. Сделки слияния и поглощения в условиях концентрации капитала становятся основным инструментом реорганизации бизнеса.

Ключевые слова: сделки; слияние; поглощения; акционерные общества; общества с ограниченной ответственностью.

В условиях углубляющегося финансового кризиса, как в мировом, так и национальном масштабе, участники экономических отношений вынуждены разрабатывать новые пути и механизмы увеличения прибыли, консолидации и интеграции капитала, расширения сфер деятельности и рынка сбыта товаров и услуг. В зависимости от потребностей рынка и динамики его развития, российские организации все чаще начинают использовать в своей деятельности стратегии слияний и поглощений с целью концентрации капитала в условиях глобализации и трансформации. Сделки слияния и поглощения выступают основным инструментом на пути построения холдингов и корпораций в отечественном бизнес-секторе, способствуют усложнению межхозяйственных связей. В связи с этим возникает необходимость изучения и совершенствования правовых аспектов сделок слияний и поглощений.

Цель данного исследования – определение правовых аспектов сделок слияния и поглощений компаний в Российской Федерации, определение направлений совершенствования в данной области исследования.

С целью раскрытия содержания и сути процедуры слияния и поглощения компаний, подробно рассмотрим природу данных понятий с точки зрения правового закрепления в законодательстве Российской Федерации и определения ключевых аспектов функционирования.

Термины «слияние» и «поглощение» были заимствованы из английского языка и являются дословным переводом известных терминов mergers and acquisition (M&A), используемых в англосаксонской системе права [1].

Рассмотрим правовые аспекты сделок слияния и поглощения в Российской Федерации.

Указом Президента Российской Федерации от 16.11.1992 г №1392 «О мерах по реализации промышленной политики при приватизации государственных предприятий», в п.5.1. впервые были введены понятия «слияние» и «поглощение».

В ч. 1 ст. 57 Гражданского кодекса Российской Федерации, Федерального закона №51-ФЗ от 30.11.1994 г., впервые появился термин «слияние». Однако законодатель не дал точного определения терминов «слияние», а также текст указанного закона не содержит понятия «поглощение».

Юридический смысл термина «слияние» приводится лишь в ч.1 ст. 16 Федерального закона от 26.12.1995 г. №208-ФЗ «Об акционерных обществах», в котором «слиянием» обществ признается возникновение нового общества путем передачи ему всех прав и обязанностей двух или нескольких обществ с прекращением последних. Однако и в данном нормативно-правовом акте законодатель не отразил определение и значение процедуры поглощения предприятий на российском бизнес-рынке.

Понятие «слияние» содержится также в п. 1 ст. 52 Федеральном законе от 08.02.1998 г. №14-ФЗ «Об обществах с ограниченной ответственностью», однако законодатель при этом практически не изменил формулировку, содержащуюся в Федеральном законе от 26.12.1995 г. №208-ФЗ «Об акционерных обществах».

В пункте 1 ст. 52, по аналогии с нормой п. 1 ст. 16 Федерального закона от 26.12.1995 г. №208-ФЗ «Об акционерных обществах» определено, что слиянием обществ признается создание нового общества с передачей ему всех прав и обязанностей двух или нескольких обществ и прекращением последних. Обе указанные нормы основаны на общей норме п. 1 ст. 58 части первой Гражданского кодекса Российской Федерации, согласно которой при слиянии юридических лиц права и обязанности каждого из них переходят к вновь возникшему юридическому лицу. По мнению автора, из приведенной нормы следует, что законодатель в данном случае произвел подмену понятий «присоединение» и «поглощение».

В главе 6 Распоряжения Федеральной комиссии по рынку ценных бумаг от 04.04.2002 г. №421/р «О рекомендации к применению Кодекса корпоративного поведения» раскрывается определение и сущность понятия «поглощение», в котором сказано, что поглощение – это приобретение 30 и более процентов размещенных обыкновенных акций.

Несмотря на то, что указанный Кодекс корпоративного поведения не носит обязательный характер, акционерным обществам, созданным на территории Российской Федерации, рекомендуется следовать его положениям, принципам и нормам.

В п. 20 Постановления Пленума Высшего арбитражного суда Российской Федерации №19 от 18.11.2003 года «О некоторых вопросах применения Федерального закона об акционерных обществах» определил, что положения закона об акционерных обществах, определяющие порядок их реорганизации путем слияния, присоединения, разделения или выделения, не предусматривает возможность проведения реорганизации этих

обществ посредством объединения с юридическими лицами иных организационно-правовых форм (в том числе с обществами с ограниченной ответственностью) либо разделения их (выделение) на акционерное общество и юридическое лицо другой организационно-правовой формы. Слияние или присоединение двух или нескольких акционерных обществ может осуществляться в целях создания более крупного общества, а разделение (выделение) – в целях образования одного или нескольких новых акционерных обществ. Из приведенного выше следует, что терминологические трудности в настоящее время вызваны отсутствием в законодательстве Российской Федерации полного и четкого определения понятий «слияние» и «поглощение».

Стратегию слияния и поглощения на российском рынке можно проследить в ежегодном Бюллетене АК&М «Рынок слияния и поглощений».

Сделки M&A являются эффективным инструментом для реструктуризации компании, установления контроля над обществом и его активами, защиты компании от конкурентов, расширения рынков сбыта, улучшения качества продукции, уменьшения издержек т.д. Но при их осуществлении присутствует возможность установления монополии на рынке, что для компании не несет в себе негативных последствий, в отличие от государства и потребителей. В России, как и в других развитых странах, монополия запрещена (за исключением естественных и государственных). Именно поэтому, в целях ограничения возможности создания монополии с использованием сделок M&A, существует нормативно-правовое регулирование сделок слияний и поглощений. Оно является составной частью политики антимонопольного регулирования и осуществляются в форме государственного контроля над экономической концентрацией в различных отраслях и сферах деятельности.

Государственные органы РФ принимают непосредственное участие в сделках, в процессах слияния и поглощения Российских компаний [2].

В России государственный контроль над соблюдением антимонопольного законодательства в процессе сделок слияний и поглощений осуществляется в лице федерального антимонопольного органа, деятельностью которого руководит Правительство Российской Федерации.

В настоящее время существуют две процедуры контроля Федеральной антимонопольной службы Российской Федерации при осуществлении слияний и поглощений коммерческих предприятий: предварительное согласование сделок и последующее уведомление о сделках. Предварительный контроль осуществляется до совершения сделки и состоит в рассмотрении ходатайств о получении разрешения на совершение действий, обозначенных в ходатайстве. Он обязателен для транзакций, участниками которых являются крупные юридические лица, а именно продавцы и покупатели. Наличие согласия антимонопольного органа служит необходимым условием совершения сделки слияния и поглощения.

По мнению автора, развитие законодательства в области сделок слияния и поглощения должно проводиться по следующим направлениям:

1. Уточнение понятий «слияние» и «поглощение» компаний на основании особенностей правоприменительной практики.
2. Определение характерных черт сделок слияния и поглощения в условиях правовых ограничений.
3. Выделение основных признаков сделок слияния и поглощения юридических лиц на российском рынке.
4. Определение ключевых преимуществ и недостатков сделок слияния и поглощения.
5. Определение особенностей ответственности в рамках сделок слияния и поглощения компаний.
6. Проведение параллелей между сделками слияния и поглощения и функционированием холдинговых структур.
7. Идентификация основных направлений совершенствования в данной области исследования.

Таким образом, сделки слияния и поглощения компаний в современных условиях концентрации капитала и глобализации выступают основным инструментов объединения и реорганизации бизнеса. Анализ европейского законодательства свидетельствует, что ориентация на построение основ нормативно-правового обеспечения позволяет снизить уровень теневых сделок в данной сфере, повысить уровень фискальных процедур и открытость проводимых сделок.

Развитие нормативно-правовой базы в сфере сделок слияния и поглощения позволяет:

- защитить интересы акционеров и участников обществ;
- повысить уровень корпоративного управления на основе принципа открытого взаимодействия;
- создать единую правовую базу развития законодательства в данной области исследования;
- упорядочить правоприменительную и судебную практику.

Сделки слияния и поглощения порождают необходимость регулирования в Российской Федерации деятельности холдингов и корпораций. Однако данное направление также остается открытым с позиций нормативно-правового обеспечения, т.к. отсутствуют специальные источники права. Статус холдингов и корпораций с юридической точки зрения является не урегулированным в Российской Федерации.

Широкое развитие холдинговых структур в экономики Российской Федерации определено на основе набора существенных преимуществ, позволяющих отличать их от сходных структур. Основное достоинство структур холдингового типа заключается в наличии так называемого синергетического эффекта от объединения юридических лиц. Кроме того, в качестве существенных преимуществ автор отмечает:

- устойчивость и стабильность данной структуры коллективного участия субъектов предпринимательской деятельности;
- возможность распределения риска между участниками и ограниченность ответственности;

- перспективы привлечения иностранных инвестиций при сохранении стратегического контроля над активами компаний;

- обеспечение сохранности активов путем их передачи «хранителю активов»;

- гибкость в распределении функций и снижение затрат на управление структурой холдинга;

- рационализация размещения производственных единиц и облегченность процедур создания и т.д.

Основные направления развития нормативно-правовой базы в сфере объединений юридических лиц включают в себя:

- разработку и принятие федерального закона «О холдинговых структурах»;

- внесение изменений в Гражданский кодекс Российской Федерации относительно статуса объединений юридических лиц;

- определение статуса налогоплательщика в форме холдинга в налоговом законодательстве с учетом структурных характеритик и т.д.

Во-первых, современное правовое регулирование носит фрагментированный характер и отражается в законодательных актах разных отраслей права. Основной проблемой является отсутствие закрепления понятия холдинга в гражданском законодательстве. Статус холдинга, механизм их создания и управления не урегулированный в гражданском законодательстве создает сложности в практической реализации ими своих функций.

Во-вторых, налоговое законодательство до сих пор не рассматривает холдинг как самостоятельный субъект права. В то же время положительной тенденцией является расширение механизма контроля над налогооблагаемой базой в сфере деятельности холдингов.

В-третьих, изменения в антимонопольном законодательстве предусматривает нормы, запрещающие ограничивающие конкуренцию соглашения и нормы, запрещающие распространение запрета на согласованные действия внутри хозяйствующего субъекта.

В-четвертых, отсутствие в законодательстве правовых норм, определяющих и регламентирующих холдинговые отношения, порождают нарушения как прав акционеров (участников) и кредиторов дочерних обществ, так и публичных интересов государства. Довольно часто сложно квалифицировать те или иные отношения как холдинговые, поскольку они основываются на договорах с неопределенными условиями.

В целях развития гражданского законодательства целесообразно закрепить критерии оснований возникновения холдинговых отношений, а также отразить в гражданском законодательстве вопросы урегулирования косвенного контроля в многоуровневом холдинговом объединении, построенном на «системе участия».

Таким образом, правотворчество и правоприменительная практика в сфере сделок слияния и поглощения, холдингов и корпораций являются взаимосвязанными и требуют согласованного совершенствования нормативно-правового обеспечения. Сделки слияния и поглощения компаний в российской практике чаще всего движутся на пути создания и укрупнения холдинговых структур. Действующее законодательство в недостаточной степени соответствует всем бизнес-механизмам, функционирующим в условиях развития предпринимательских объединений.

Литература

1. Федоров А.М. Особенности коллизионного регулирования трансграничных сделок слияния и поглощения // Уральский журнал правовых исследований. – 2020. – №4 (11). – С. 142–154.

2. Лысова А.М. Значение антимонопольного контроля за сделками слияния и поглощения // Молодой ученый. – 2020. – №23 (313). – С. 259–260.

РОЛЬ КОЛЛЕКТИВНОГО ДОГОВОРА В РЕГУЛИРОВАНИИ ТРУДОВЫХ ОТНОШЕНИЙ

В.Ю. Шевалдина

Елецкий государственный университет им. И.А. Бунина, студент

Россия, Липецкая обл., г. Елец; e-mail: valera.shevaldina@mail.ru

Научный руководитель: Власенко М.С., к.юр.н., доцент, vlasenkomaria@mail.ru

В данной статье рассматривается особая роль коллективного договора на современном этапе развития России, освещается понятие, сущность и функции коллективного договора, проводится их анализ, на основании которого формируется вывод о роли и значении коллективного договора в урегулировании трудовых отношений.

Ключевые слова: коллективный договор; работник; работодатель; социальное партнёрство; гарантии; трудовые отношения; трудовое законодательство; локальный нормативный акт.

В настоящее время все цивилизованные государства стремятся к созданию правовых норм, которые смогли бы стабилизировать общественные отношения. Возникающие проблемы возможно решить только при достижении согласия сторон, основываясь на реализации их прав и интересов.

Именно поэтому в современном мире преобладает идея социального партнёрства, сущность которого заключается в согласовании деятельности работников и работодателя, которая направлена на достижение общих целей. Социальное партнёрство предполагает, что помимо стандартного индивидуального трудового договора между представителями работников и работодателями заключается ещё и коллективный договор.

В связи с тем что коллективный договор отражает интересы как работников, так и работодателей, его можно назвать разновидностью социально-партнёрского соглашения.

Чтобы понять, какую роль в урегулировании трудовых отношений играет коллективный договор, нужно, прежде всего, определить понятие, сущность и функции коллективного договора.

Деятельность Международной организации труда оказала существенное влияние на формирование и развитие системы коллективно-договорного регулирования трудовых отношений. Так, в соответствии со ст. 2 Рекомендации №91 Международной организации труда «О коллективных договорах» (принята в г. Женеве 29.06.1951 на 34-й сессии Генеральной конференции МОТ) под коллективным договором понимается «всякое письменное соглашение относительно условий труда и найма, заключаемое, с одной стороны, между предпринимателем, группой предпринимателей или одной или несколькими организациями предпринимателей и, с другой стороны, одной или несколькими представительными организациями трудящихся, при их отсутствии представителями самих трудящихся, надлежащим образом избранными и уполномоченными согласно законодательству страны» [2].

В соответствии со статьёй 40 Трудового кодекса Российской Федерации «коллективный договор – правовой акт, регулирующий социально-трудовые отношения в организации или у индивидуального предпринимателя и заключаемый работниками и работодателем в лице их представителей» [5]. Коллективный договор – это локальный нормативный акт. Он принимается отдельно в каждой конкретной организации и содержит локальные нормы, которые являются обязательными для исполнения, распространяются на неопределённый круг лиц и рассчитаны на многократное применение [3].

Данный документ имеет срочный характер и заключается в ходе переговоров между равноправными сторонами-партнёрами. Он закрепляет взаимную ответственность работника, в лице профсоюзной организации, и работодателя, что способствует построению гармоничных социально-трудовых отношений между ними. Согласно ст. 41 Трудового кодекса Российской Федерации структура и содержание коллективного договора законодательством строго не регламентируются, они определяются сторонами самостоятельно. Однако, в указанной статье содержится примерный перечень вопросов, которые могут быть включены в коллективный договор.

Заключается коллективный договор как в организации в целом, так и в её филиалах и иных обособленных подразделениях. В трудовом законодательстве отсутствует прямое предписание на обязательное наличие в организации коллективного договора, также законодательство не предусматривает ответственность за отсутствие в организации указанного документа [6, с. 60]. Так, заключение коллективного договора вовсе не обязательно, это является правом сторон, а не их обязанностью, но, несмотря на это, коллективный договор заключается практически во всех организациях. Это обусловлено тем, что коллективный договор играет огромную роль в урегулировании трудовых отношений.

Для работников коллективный договор выполняет больше защитную и объяснительную функцию, а для работодателя коллективный договор – это способ снизить социальную напряжённость. У работодателя формируется представление о реальных интересах работников, а работники уверены в том, что у них есть необходимые гарантии для удовлетворения своих интересов.

Конечно, коллективный договор не может в полной мере ликвидировать конфликты между сторонами, но его принятие вполне способно минимизировать их количество, благодаря согласованию интересов сторон.

Назначение коллективного договора состоит в определении основных положений регулирования трудовых отношений в конкретной организации, независимо от её формы собственности [1, с. 31].

В первую очередь, коллективный договор осуществляет правовое регулирование вопросов, которые законодательно отнесены к его компетенции. Они закреплены в статье 41 Трудового кодекса Российской Федерации. Помимо этого, коллективный договор даёт возможность уточнить и конкретизировать законодательство в рамках одной определённой организации. Также коллективный договор может служить средством восполнения пробелов в трудовом законодательстве, в частности, он может повышать гарантии трудовых прав работника. Например, коллективным договором могут быть предусмотрены: повышенные требования охраны труда по сравнению с государственными стандартами, дополнительные отпуска, возмещение транспортных расходов или предоставление служебного транспорта, обеспечение работников питанием и другие условия.

Не так важно количество дополнительных социальных гарантий, включаемых в коллективный договор, как важна их актуальность и применимость в условиях конкретной организации, с учётом её реальных социальных проблем.

Безусловно, коллективный договор не должен противоречить нормам действующего трудового законодательства, повторять их, а также не может ухудшать положение работников, сокращать предусмотренные законодательством гарантии, компенсации и льготы [7, с. 297].

Очень распространённой является точка зрения Смирнова, в соответствии с которой коллективный договор «… выступает в качестве средства воспитания дисциплины труда, добросовестного отношения к труду, предусматривая меры материального и морального поощрения высококачественного труда и меры воздействия на недисциплинированных работников – нарушителей коллективного договора» [4, с. 121].

По мнению большинства работодателей, коллективный договор нужен исключительно для работников, чтобы обеспечить им дополнительные гарантии, компенсации и льготы, но такое мнение является ошибочным. Ведь именно благодаря коллективному договору руководство организации способно не только улучшить условия труда, но и помочь своей организации.

Именно государство очень часто оказывает помощь организациям, которые заключают коллективные договоры, например, в соответствии с Налоговым кодексом, расходы на выплаты, прописанные в коллективном договоре, налогом не облагаются. Также коллективный договор повышает статус организации, что, безусловно, сказывается на её материальной состоятельности. Благодаря коллективному договору работодатель также получает возможность урегулировать отношения с профсоюзной организацией, что помогает укрепить социальное партнёрство. Именно поэтому заключение коллективного договора работодателям выгодно ничуть не меньше, чем работникам.

К сожалению, зачастую, в силу неумения использовать имеющиеся возможности, коллективный договор заключается как формальный акт, что является в корне неправильным. Заключая коллективный договор, нельзя забывать, что все включённые в него обязательства являются реальными и непременно должны исполняться, ведь за их неисполнение наступает реальная ответственность.

На основании вышесказанного, можно сделать вывод, что не стоит недооценивать роль коллективного договора в регулировании трудовых отношений. Роль коллективного договора заключается не только в том, чтобы регулировать отношения между работником и работодателем, он также призван главным образом повышать уровень качества жизни работников, предоставляя им всевозможные льготы и гарантии. Благодаря этим гарантиям работникам открывается доступ к большему числу материальных благ, работники приобретают чувство защищенности и уверенности в завтрашнем дне, повышается мотивация, снижается социальное напряжение, что влияет на производительность труда и эффективность работы в целом. Если коллективный договор составлен грамотно, он будет незаменимым инструментом для разрешения трудовых споров.

Таким образом, коллективный договор является очень выгодной формой регулирования трудовых отношений не только для работников, но и для работодателей, так как он распределяет груз ответственности на все стороны соглашения.

Литература

1. Анисимов А.Л. Коллективные договоры и соглашения и их социально-правовое значение // Трудовое право. – 2003. – №2. – 31 с.

2. Международная организация труда, Рекомендация №91 «О коллективных договорах» (Женева, 29 июня 1951 года).

3. Подвысоцкий П.Т. Локальное нормативное регулирование трудовых и иных непосредственно связанных с ними отношений: дисс. … канд. юрид. наук. – М., 2002.

4. Смирнов О.В. Трудовое право. – М.: Теис, 1996. – 121 с.

5. Трудовой кодекс Российской Федерации от 30.12.2001 г. №197-ФЗ (ред. от 05.02.2018) // Собрание законодательства РФ. – 07.01.2002.

6. Хныкин Г.В. Коллективный договор // Законодательство. – 2005. – №11. – С. 60.

7. Шаповал Е.А. Соотношение коллективного договора как локального источника трудового права с другими источниками российского трудового права // Научные труды РАЮН. В 2-х т. Т. 1. – М.: Юрист, 2002. – Вып. 2. – 297 с.

Раздел 15. ИНОСТРАННЫЕ ЯЗЫКИ

==========

ЭВОЛЮЦИЯ ГЕРОЯ В РОМАНЕ ГАРОЛЬДА РОБИНСА «КАМЕНЬ ДЛЯ ДЕННИ ФИШЕРА»

К.В. Баранова
Национальный исследовательский Нижегородский государственный
университет им. Н.И. Лобачевского, Арзамасский филиал ННГУ, студент
Россия, Нижегородская обл., г. Арзамас; e-mail: yaksenia333@mail.ru
Научный руководитель: Кубанев Н.А., к.фил.н., доктор культурологии, профессор,
e-mail: nik-kubanev@yandex.ru

Гарольд Робинс – известный американский писатель первой половины XX века. Как и многие другие его современники, он привнес в литературу свой личный опыт, свою индивидуальность. В своем романе «Камень для Денни Фишера» он показывает главного героя в его нравственном и психологическом становлении и развитии.

Ключевые слова: сюжет; роман; становление; нравственный мир; эволюция; Великая Депрессия.

Одной из главных задач художественных произведений является воспроизведение сферы нравственного мировоззрения, решение нравственных проблем. Параллельно «эпической» стороне истории проводятся исследования нравственно-этических и социально-психологических корней человеческого бытия. Для современной литературы, как отечественной, так и зарубежной, характерно описание нравственной эволюции главного героя. Как правило, вначале художественных произведений показываются герои с присущими им слабостями, порой ведущие аморальный образ жизни. Все это для того, чтобы на протяжении всего сюжета мы могли наблюдать становление и преображение героя. Для более яркого описания происходящих событий берется сложный исторический период [1, с. 191].

Современная американская литература не является исключением. Так Гарольд Роббинс, популярный американский писатель, показал в своем романе «Камень для Денни Фишера» все сложности судьбы и нравственного становления героя Денни Фишера. Роман очень интересен, с захватывающим сюжетом, яркими образами героев, динамичным развитием событий [2].

Фон романа – районы Нью-Йорка: изначально, недавно застроенный район Бруклина, затем Стэнтон-стрит в Ист-Сайде. Описываемые события происходят в сложную историческую эпоху 20–40 годов США, с ее «сухим законом», подпольными поставками дефицитных сигарет во время войны. Все это оказывает еще большее воздействие на читателя.

В своих книгах Гарольд Роббинс пишет о своих современниках, то есть о людях первой половины XX века. Его произведения всегда реалистичны, так как историческую эпоху он знает не понаслышке, а герои всегда выглядят настоящими и живыми. Читатель словно проживает вместе с автором описываемые события.

В 1958 г. роман вышел на экраны, сюжет книги был заложен в основу фильма-мюзикла «Король Креол», с королем рок-н-рола Элвисом Пресли в ролях.

В романе рассказывается о молодом человеке – Дэнни Фишере, описывается его судьба и характер. В самом начале произведения говорится о том, что главный герой мертв, и, несмотря на это, на протяжении всего романа автор ни один раз заставляет переживать за молодого человека. Роман является повествованием самого Дэнни Фишера о своей судьбе сыну, которого не узнал при жизни.

Дэнни Фишер – обыкновенный американец, мечтавший о счастье, благополучии, богатстве. В начале произведения главному герою 8 лет. С этого возраста автор описывает все значимые события жизни Дэнни Фишера до самой смерти. Детскую восторженность от приобретения собственного дома, куда переезжает семья в день рождения героя:«… the day that Mamma and Papa bought a house for me, for my birthday»; «That’s my house! There it is! – I shouted» [3, с. 4], сменяет ненависть и цинизм, когда из-за проблем в делах отца приходится перебраться и жить в беднейший квартал Нью-Йорка. Именно там герой приобщается к разбою и воровству:

«Get the dough. We ain’t got all night!»

He was right. I ran my fingers through his pockets quickly and found the money pouch just as Spit dropped to one knee beside me, fumbling with Mr. Gold’s wrist.

«What’re yuh doin’?» I barked.

«Grabbin’ his watch. It’s a beaut!» [3, с. 129].

В один из моментов показывается, как он испытывает наслаждение от драки, от боли, которую причиняет другому человеку.

«A wild violence was running through me, a savage joy. For the first time in my life I liked fighting. My first punch flattened his nose. He screamed again. I laughed wildly and hit him in the mouth. When he gasped for breath I could see a hole where some teeth had been. I was happy. I had never been so happy before. Blood was running down the side of his face. A red haze settled over my eyes and I was laughing and hitting him and yelling for joy» [3, с. 93].

Только благодаря беспощадной борьбе, драке возможно было выжить в новых условиях. Если не будешь драться, не добьешься поставленных целей и останешься пустым местом. Именно борьба могла помочь преодолеть состояние нищеты и чувство голода:

«I put my hand in my pocket, took out a ten-dollar bill, and tossed it on the table. «I made a few bucks last night,» I said casually.

Papa looked at the money, then up at me. His eyes began to glitter. I knew the look: it was a sign he was working up his temper.

For a moment Papa was quiet, then his voice, strangely husky, rasped at my ears: «Where'd you get it? Fighting?» [3, c.142].

Значительное место в книге занимает описание бокса – любительского, профессионального, подпольного, сыгравшего огромную роль в судьбе Дэнни Фишера:

«You will, not me», Papa retorted angrily. «I made up my mind. He gives up this fighting or I'm through. One more fight and he don't have to come home. I won't have any murderers sleeping under my roof!» [3, c. 184].

Не обошлось на страницах без рассказа о мафии, легальном и теневом бизнесе:

«My mom came toward me and took my hand. «You'll listen to your father, Danny», she said gently, her eyes pleading with me. «You'll give up this fighting business» [3, c. 172].

Автор описывает жизнь человека, который никогда не изменяет себе, а только следует своим чувствам, доверяет инстинктам, умело понимает людей и внимательно к ним относится, никогда не забывает о своем месте в жизни и является настоящим патриотом в душе. Еще в детстве ему пришлось познать жестокость на почве религии и веры, так как по национальности он еврей:

«I'm a Jew», I said, my voice shrill. The two brothers looked at each other, a sudden knowing look in their eyes. Their faces settled into dull, unfriendly masks.

«Why did you kill Christ?» he snarled at me. I was really scared at the savagery in his voice…» [3, c.8].

Но на фоне жестокости автор показывает, как маленький Дэнни находит себе дорогого и преданного друга – собаку Рекси. В одном из эпизодов романа они вместе долго и упорно пытаются выбраться из ямы:

«All right, doggy», I said softly, «we'll get out of here together. I won't leave you» [3, c.9].

Через несколько лет, когда семья переживает тяжелые времена и практически всего лишается, главный герой теряет и собаку:

«Rexie!» I cried, my voice choked.

I was holding her against me now, her body trembling violently. Suddenly she gasped and was still. Her paws fell limply against my jacket. The light had gone from her eyes» [3, c. 94].

Все это не проходит бесследно для главного героя.

На страницах книги описываются испытания и переживания Дэнни Фишера, его успехи, главным из которых можно считать обретение дорогой и близкой женщины – Нелли:

«The sun pouring through the window reached my eyes and they opened quickly and saw her watching me. She was lying on her side, her head resting on one hand, her eyes fixed on me. She smiled.

«You look even beautifuller in the morning, «I love you, Nellie,» I said» [3, c. 163].

Они женятся:

«… It was the same world we had left a few minutes ago, but it was changed now. We were married. Her face was flushed and her eyes were happy and sparkling» [3, c. 169].

Он поддерживает свою жену в любой ситуации, заботится о ней:

«She'd had enough for one day, there was no use in making it worse.

«Nothin' special», I said evasively. «He just wanted to ask some questions, that's all. Go back to bed and rest, baby» [3, c. 232].

Именно ей он посвящает в начале книги такие слова:

«To my wife I am the lover, who, beside her in the night, worshiped with her at the shine of passion and joined her in a child» [3].

Большую любовь и уважение Дэнни, исходя из сюжета, испытывает к своему отцу. Несмотря на то, что отец лишился многого из того, что у него было, а вместе с ним лишилась и вся семья, главный герой прощает ему все, лишь бы услышать похвалу и доброе слово. Уже в детские годы Денни старается помогать отцу во всем:

«Business was bad and Papa needed my help» [3, c. 38].

Герой очень переживает, когда из-за занятия боксом и заработка с помощью драк отец перестает с ним общаться:

«It's me, Papa», I said. «Let me in.» Everything would be all right now.

For a moment there was silence, then Papa's voice came back heavily through the door: «Go away.»

Slowly the words penetrated my mind. A cold fear was running through me. I banged on the door, leaving bloody imprints from my hand. «Let me in, Papa!» I cried hysterically. «Let me in! I got no place to go!»

I could hear Mamma's voice. She seemed to be pleading with him. Then I heard Papa again. His voice was hoarse and rough and as immutable as time.

«No, Mary, I'm through. I meant what I said. This time it's final!» [3, c. 190]

И хотя судьба главного героя похожа на судьбы сотен других людей на планете, борющихся за свою любовь и свое счастье, он все равно особенный. Будучи очень умным и ловким, он достигает успеха в любимом деле и боксе, различных делах и коммерции, а затем собирает определенное состояние благодаря смекалке и ловкости. Его жизнь, полная любви и уважения к близким людям, может послужить примером для других.

Однако, несмотря на все положительные стороны Дэнни Фишера, нельзя назвать его безгрешным. Но даже вопреки этому, его проблемы вызывают переживания, его трудности принимаются близко к сердцу, а его жизнь проживается вместе с ним. Скорей всего, это связано с тем, что его проблемы являются знакомыми и понятными. Так смерть дочери:

«Vickie was coughing violently. Desperately I forced her tiny mouth open with my lips. Again and again I tried to make my breath her breath, my life her life, even long after I knew that there was nothing I could ever do for her again.

I stood there silently in the room, holding her still body feeling the chill of the morning enter into her. This was my daughter. I could feel the salty edge of tears coming into my eyes» [3, с. 215].

Недопонимание дома, появление финансовых трудностей, безденежья:

«You see, you're on relief. You're supposed to be destitute. That means you have no money, that's why we help you. – said John Morgan of the Welfare Department».

«If I'd had any money I would have called another doctor. Maybe then my daughter would be alive now!» – I could feel the knots in my throat choking me» [3, с. 229].

Или же проблема безработицы и проблемы с законом:

«Maybe you got the money from working nights without reporting it to us? We have ways of finding out things», he said mysteriously. «You know, Mr. Fisher, you can go to jail for something like that. It constitutes fraud against the City of New York» [3, с. 229].

Также унижения, чувство стыда и безысходности:

«Nothing goes right for us, Danny», Nellie said hopelessly; «not even on a day like this. Trouble, always trouble» [3, с.240].

Кроме этого, коррупция, и, конечно любовь, за которую приходится бороться.

Можно сказать, что этот роман об обидах, о несправедливости, о бедном, окончательно запутавшемся Дэнни.

"I don't want to rest!" I shouted against it. "I want to live!"

«But to live is to suffer, Danny Fisher». The voice was deep and warm and rich and comforting. «Surely you must know that by now».

«Then let me suffer», I screamed. «I want to live. There are so many things I have to do!» [3, с. 327].

Подводя итог, можно сказать, что книга и главный герой вызывают смешанные чувства. С одной стороны, Дэнни Фишер предстает смышленым, красивым молодым человеком, ловким, смелым и сильным. Мальчишкой, у которого была мечта о своем доме и собаке. Подростком, отчаянно желавшим побороть нищету и избавить отца от унижений. Гордым боксером, который так и не сдался. Безумно влюбленным. Сообразительным дельцом. Да и в целом хорошим человеком.

Просто он, как и многие его современники, стал жертвой Великой Депрессии, которая сломала ни одну судьбу и заставила идти на крайности не одного жителя Америки:

«This is a new Danny Fisher yuh're lookin' at. I been through too much to ever be the same. I'm not the same any more, Sam» [3, с. 301].

Историческая эпоха перелома меняла судьбы. Человек либо крутился, переступая через общечеловеческие добродетели, либо добродетельно погибал от голода и холода. Возможно, в жизни Дэнни Фишера все могло сложиться иначе, но у судьбы были свои планы.

Все решает последний момент, когда главный герой совершает по-настоящему правильный поступок – спасает друга, теряя собственную жизнь. Он мертв, но его история теперь навсегда в сердцах любящих его людей. О нем всегда будет помнить его сын и будущие внуки. А подвальные архивы Нью-Йорка сохранят историю его непростой судьбы.

Все же роман содержит в себе две основные мысли. Во-первых, семья является самым важным и ценным в жизни каждого человека. Во-вторых, все, что есть на земле, никогда не исчезнет бесследно. Каждый из нас будет жить в сердцах наших потомков, как наши предки живут в нас.

Таким образом, эволюция главного героя в романе отчетливо видна. Он такой же, как и многие другие, но в то же время ни на кого не похож, с сильным, неординарным характером и волей. Он навсегда в памяти тех, кто знал его судьбу и любил его. Окончание романа печальное, но не грустное, так как «жить в сердцах тех, кто остается – значит не умирать».

Литература

1. Гиоева З.А. Эволюция этического мировоззрения персонажей романа Д. Мамсурова «Поэма о героях» // Известия Российского Государственного педагогического университета им. А.И. Герцена. – 2009. – С. 191–195.

2. Биография Гарольда Роббинса и его путь к славе. – URL: https://www.kakprosto.ru/kak-959665-robbins-garold-biografiya-karera-lichnaya-zhizn#ixzz6aNbUMTEU (дата обращения: 07.10.2020).

3. Robbins, Garold. A stone for Danny Fisher. – London: Clerkenwell House, 1988. – 330 с.

ОБУЧЕНИЕ ЛЕКСИЧЕСКИМ НАВЫКАМ С ИСПОЛЬЗОВАНИЕМ ГРАФИЧЕСКИХ МАТЕРИАЛОВ ОНЛАЙН-ПЛАТФОРМ

Д.Н. Киреева
Национальный исследовательский Нижегородский государственный
университет им. Н.И. Лобачевского, Арзамасский филиал ННГУ, студент
Россия, Нижегородская обл., г. Арзамас; e-mail: darincca_k@mail.ru
Научный руководитель: Баронова Е.В., к.ф.н., доцент, ipprepod@yandex.ru

В статье анализируется вопрос развития лексических навыков в ходе обучения английскому языку при помощи графических материалов онлайн-платформ. Устанавливается сущность понятий «лексический навык» и «лексическая компетенция». В статье также выяснены характерные черты применения онлайн-платформ в обучении иностранному языку. В заключение делается вывод об эффективности использования графических материалов онлайн-платформ для развития лексической компетенции.

Ключевые слова: графические материалы; лексические навыки; лексическая компетенция; обучающая онлайн-платформа.

Язык считается основным элементом общения, в отсутствии которого невозможно существование и развитие людей. По этой причине главной целью преподавания иностранному языку во школе считается развитие коммуникативной компетенции, то есть возможности, а также готовности реализовывать иноязычное межличностное и межкультурное взаимодействие с носителями языка.

В основе коммуникативной компетенции лежат коммуникативные умения, развитие которых подразумевает освоение языковыми средствами, такими как грамматика, лексика и фонетика, а также умениями оперирования ими в процессе говорения, аудирования, чтения и письма. Таким образом, лексические навыки представляются основным элементом общения.

За курс обучения в средней школе учащиеся должны усвоить значение и формы лексических единиц и уметь их использовать в различных ситуациях устного и письменного общения [3].

Целью данной статьи считается определение способов, а также отличительных черт развития лексических навыков на уроках английского языка с применением информационно-коммуникационных технологий в средней общеобразовательной школе.

В соответствии со словарем методических терминов, лексический навык представляет собой автоматизированное действие по подбору лексической единицы адекватно замыслу, а также ее верному сочетанию с иными единицами в продуктивной речи, а также автоматизированное понимание и классификация со значением в рецептивной речи [1, с. 133].

Получаемые лексические навыки оказывают большое влияние: а) на верный подбор соответствующего значения иноязычного слова; б) на умение сочетать лексические единицы между собой в основе правил лексической, а также грамматической валентности; в) на способность высказывать мысли существующими лексическими средствами [2, с. 106].

От степени сформированности лексических навыков непосредственно находится в зависимости развитие лексической компетенции. Согласно определению А.Н. Шамова, лексическая компетенция – это базирующаяся на лексических знаниях, навыках, умениях, а кроме того и на индивидуальном языковом, а также речевом опыте способность лица устанавливать контекстуальное значение слова, сопоставлять размер его значения в 2-ух языках, понимать структуру значения слова, а также акцентировать своеобразно национальное в смысле слова [5, с. 19–25].

Использование таких средств как мультимедийные продукты, развлекательные обучающие программы помогает формировать, развивать и совершенствовать лексическую компетенцию.

Применение таких средств как мультимедийные продукты, развлекательные обучающие проекты может помочь создать, совершенствовать, а также улучшать лексическую компетенцию.

В наше время период имеется огромное число всевозможных платформ для преподавания, тестирования, а также контроля в формате урока английского языка, а также во внеурочное время в режиме онлайн [4, с. 106–107].

Такие ресурсы имеют все шансы быть способом внедрения новых лексических тем, для рассылки учебных материалов и видеоматериалов на английском языке, с целью создания упражнений и тестов.

Для анализа нами было отобрано 3 онлайн-платформы для обучения лексике: Kahoot!, Quizlet, LearningApps.org. Далее подробно о каждой из них.

Kahoot! – это бесплатная платформа для обучения в игровом формате. Возможности этой платформы позволяют формировать викторины с множественным выбором, тесты, а также дидактические игры. Данное приложение создано для социального обучения; учащиеся находятся перед основным экраном, к примеру, интерактивной доской либо монитором. Кроме того, ученики имеют возможность решать созданные педагогом задачи с планшетов, ноутбуков, телефонов, то есть с любого устройства, обладающего доступом к сети Интернет. Создавая тесты и викторины в Kahoot! рекомендуется включать в них фотографии, картинки, а также видеофрагменты, ввести баллы за верные ответы, а также установить скорость выполнения задания. Характерной чертой этого приложения считается возможность дублировать и редактировать тесты. Это дает возможность сэкономить

время. При создании заданий можно выбрать любой из 4 форматов – викторина (quiz), игра со смешанными ответами (jumble), обсуждение (discussion), опрос (survey).

В Kahoot! можно зарегистрироваться в качестве учащегося или педагога, установить изучаемый язык, аудиторию, которая сможет увидеть упражнение, кроме того, есть возможность добавить видеофрагмент, включающий сведения для выполнения задания. Количество вопросов в приложении не ограничено. Педагог имеет возможность поделиться ссылкой на тест. Для участия учащимся следует предоставить пин-код для допуска к опросу.

Основой программы-приложения Quizlet являются специальные списки – модули. Это может быть как список слов с переводом, так и перечень различных понятий, картинок или фотографий с описанием. Оптимальный вариант для начального этапа обучения – это только слово и картинка. Такой механизм позволяет миновать процесс «перевода», закладывает информацию, поданную в графической форме в виде рисунка (картинки, фото) напрямую в память. По мере расширения лексического запаса целесообразнее давать к картинке и перевод. Важно, что есть функция озвучивания написанного, что помогает тренировать навыки произношения. Эффективность применения этой технологии для тренировки лексики высока, так как одни и те же лексические единицы многократно повторяются и озвучиваются в различных упражнениях. Подобранные картинки существенно облегчают процесс запоминания слов путем образования ассоциаций. Для создания прочных и гибких лексических речевых связей происходит отработка правильного отбора и сочетания лексических единиц в рамках однотипных речевых ситуаций на занятии. Для этого модули составляются по отдельным текстам, которые разбираются при изучении той или иной темы, для тренировки словоупотребления в рамках предложенного контекста. Для отработки какого-то аспекта, например, словообразования можно группировать лексические единицы на основе значения словообразовательных элементов.

Закрепление отобранного материала происходит с помощью следующих режимов работы, предлагаемых программой-приложением Quizlet:

- «карточки» – главный режим для заучивания слов, их можно переворачивать: с одной стороны, иноязычное слово, с другой картинка или картинка и перевод;
- «заучивание» – режим заучивания в виде теста, предлагающий четыре варианта ответа;
- «письмо» – режим тренировки письменных навыков: нужно написать предлагаемое слово, правда, не допускаются отклонения от изначальной формы подачи слова;
- «правописание» – тренировка навыка звукового восприятия слов: нужно написать слово, которое предлагается послушать.

Программа снабжена и игровыми вариантами заучивания слов: это «подбор» и «гравитация». В первой необходимо соотнести картинку и перевод путем их перетаскивания мышкой друг на друга, при правильном соотнесения элементы с экрана исчезают. Во второй нужно написать перевод слова, которое «ползет» сверху вниз по экрану в виде астероида, допускается одна ошибка, можно установить один из трех уровней сложностей в зависимости от скорости движения «астероида».

Обе игры – игры на время, результат фиксируется, его можно улучшать. Описанные режимы работы дают учащимся возможность для самостоятельного определения уровня освоения лексики и многократного прохождения тестов.

LearningApps.org представляет собой веб-сервис интерактивных заданий и упражнений, которые можно использовать в различных формах организации учебной и самостоятельной деятельности и на разных этапах занятия (во время опроса, повторения, закрепления изученного материала).

Все представленные задания можно сгруппировать по функциональному признаку (Multiple-choice, Sequence или Pairing, Order, Filling in).

В рамках первой группировки заданий ученикам предлагаются задания на выбор правильных ответов (Multiple-choice). Задания могут быть представлены как в виде текста и картинки, так и в виде аудио- и видеоматериалов, контента с другой веб-страницы в виде встроенного окна. Примеры заданий на развитие лексических навыков из категории «выбор»:

- Викторина. Традиционные вопросы множественного выбора с мультимедийным контентом с несколькими вариантами правильных ответов.
- Викторина с выбором правильного ответа. Традиционные вопросы множественного выбора с мультимедийным контентом с одним правильным вариантом ответа.
- Игра «Кто хочет стать миллионером?» Многоуровневая игра (6 уровней сложности). На каждый уровень можно добавить по несколько вопросов.
- Слова из букв. Составление слов из лежащих рядом друг с другом букв в сетке. Можно задать расположение слов по диагонали или вертикали.
- Скачки. Игра соревнование. Необходимо дать верный ответ быстрее, чем это сделает соперник или компьютер.

В рамках группировки Sequence или Pairing (соответствие), задания представлены в виде игры «Парочки», поиска объекта на карте в ряде заданий страноведческого характера, поиска лексической пары или грамматических соответствий. Примеры заданий на развитие лексических навыков из категории «распределение/соответствие»:

- Найди пару. Вариант задания на соотнесение мультимедийного элемента из второго множества.
- Игра «Парочки». Более сложный вариант задания «Найди пару». Каждый элемент (мультимедийный) из первого множества имеет две характеристики, и задача пользователя – правильно расположить его в таблице (на пересечении двух характеристик).

Категория Filling in (заполнение) представлена упражнениями, которые необходимо заполнить правильными ответами: викторина с вводом текста, «виселица», кроссворды.

- Викторина с вводом текста. Викторина с вводом ответа на каждый вопрос. Количество правильных ответов может быть увеличено до 2–3.
- «Виселица». С помощью этого шаблона вы можете найти искомое слово, нажимая на буквы, прежде чем вы будете «повешены».
- Заполнить пропуски. Задание с вводом ответа на вопрос. Количество правильных ответов может быть увеличено до 2–3.

В заключение следует отметить, что согласно Государственному образовательному стандарту по английскому языку для средней школы сложные явления «лексический навык» и «лексическая компетенция» являются частью коммуникативной компетенции. По исследованиям Шамова А. Н., Воробьевой А.Е., лексическая компетенция основывается на лексических навыках и является способностью лица устанавливать контекстуальное значение слова, понимать разницу в значениях в родном и иностранном языках.

В нашем исследовании были рассмотрены следующие онлайн-платформы: Kahoot!, Quizlet, LearningApps.org. Также были выделены основные качества и особенности. Было выявлено, что данные онлайн-платформы могут быть использованы для увеличения активного словарного запаса школьников, их мотивации, а также для улучшения успеваемости. Рассмотренные онлайн-платформы могут применяться учителями при оценке сформированности лексических навыков, так как данные платформы упрощают наблюдение за достижениями учеников.

Литература

1. Азимов Э.Г., Щукин А.Н. Словарь методических терминов (теория и практика преподавания языков). – СПб.: Златоуст, 1999. – 472 с.
2. Воробьева А.Е. Теоретические основы обучения иноязычной лексике студентов языкового вуза // Мир науки, культуры, образования. – 2010. – №4 (23). – С. 106–108.
3. Государственный образовательный стандарт по английскому языку для средней школы. – 2010.
4. Мещерякова Е.В. Роль современной социокультурной ситуации в процессе подготовки будущего воспитателя (на материале английского языка): Теоретико-методологическое исследование. – Волгоград, 2016. – С. 106–107.
5. Шамов А.Н. Лексическая сторона иноязычной речи: технологии обучения // Иностр. языки в школе. – 2018. – №9. – С. 19–25.

ОБРАЗ ЗАМКА НОЙШВАНШТАЙН В СОВРЕМЕННОЙ КУЛЬТУРЕ

О.В. Кудакова
Национальный исследовательский Нижегородский государственный университет им. Н.И. Лобачевского, Арзамасский филиал ННГУ, студент
Россия, Нижегородская обл., г. Арзамас; e-mail: sily456143@gmail.com
Научный руководитель: Шампарова С.И., ассистент, sv_original@mail.ru

Статья посвящена теме образа замка Нойшванштайн в современной культуре. Автор приводит краткую историю замка. Путем анализа шедевров живописи, кинематографа и современной компьютерной индустрии автор раскрывает влияние образа замка Нойшванштайн на мировую культуру.

Ключевые слова: Нойшванштайн; вдохновение; искусство; мультипликация; компьютерные игры; архитектура.

Замок Нойшванштайн – один из самых почитаемых памятников Германии. Он привлекает людей необыкновенной архитектурой, бросившей вызов самой природе, и романтической легендой. Великолепен пейзаж, окружающий замок. Нойшванштайн находится на границе Баварии и Австрии, среди гор, на высоте 965 метров. Это место – одно из самых красивых в мире, оно священно и недоступно.

Строился замок королём-романтиком Людвигом II Баварским. Именно поэтому за основу проекта монарх решил взять «древние замки немецких рыцарей» и германские легенды, сюжеты которых использовал в своих операх великий Вагнер. Замок должен был стать особым местом, где могли бы продолжить своё существование романтические традиции рыцарства. Идеальным миром, противопоставленным реальной жизни, или по крайней отдалённым от неё. Облик дворца восходит к эскизам театрального художника Кристиана Янка, высоко ценимого королём. Дорабатывал их архитектор Эдвард Ридель. Строил замок Георг Доллман. Строительство замка длилось 23 года – небольшой срок для такого грандиозного сооружения [1, с. 64].

Необыкновенной красоты замок сразу привлек внимание художников и музыкантов со всего мира. Впечатления от увиденного они стали передавать в своих произведениях.

На картине Э. Уорхола замок Нойшванштайн изображен затерянным в горах. В картине он не является главным, мы больше смотрим на пейзаж. Горные массивы, густая растительность снижают значение замка в пейзаже. Замок изображен в светлых тонах и потому выглядит призрачным, таинственным. Красное небо усиливает этот эффект. Кажется, мы попали в другое измерение.

Среди известных произведений, посвященных Нойшванштайну, есть работа начинающего художника А. Гитлера. Здесь замок выглядит уже совсем другим. Он здесь более натуральный и приземленный, на полотне занимает центральное место и выглядит превалирующим. На заднем плане мы также видим горы и леса, но небо уже совсем другое. Оно светлое и создает романтическую, а не тревожную атмосферу. Вдалеке мы видим летящих птиц. Возможно, это намек на легенду, связанную с замком, о лебедях.

По данным еженедельного журнала Life, публиковавшего материалы о Гитлере и его картинах в 1936 и 1939 годах, Гитлер создал сотни работ. По мнению некоторых критиков, живописный талант Гитлера был небольшим; он редко изображал людей, что, по мнению Life, происходило по причине нежелания или неумения. Его картины изображали по большей части архитектурные сооружения или ландшафты: общественные места, здания, загородные местности. Одному современному искусствоведу предложили рассмотреть некоторые из картин Гитлера, не сказав при этом, чьи это работы; он оценил их как «довольно неплохие». Однако стиль, в котором были нарисованы фигуры людей, по мнению того же критика, демонстрировал «глубокую незаинтересованность в людях» [2, с. 42].

В 2015 году аукционный дом Weidler продал более десятка картин, написанных Гитлером. Самой дорогой стала картина с изображением замка Нойшванштайн в Баварии. Китайский покупатель предложил за нее 100 тыс. евро [3].

Уолт Дисней впервые увидел Нойшванштайн в 30-е годы прошлого столетия во время путешествия по Европе. Возвышающийся над безлюдными баварскими лесами замок показался аниматору вратами в сказочный мир. В то время Дисней обдумывал идею создания парка развлечений, и в 1955 году в центре первого Диснейленда расположился замок Спящей красавицы, стилизованный под Нойшванштайн. Он же позднее был отрисован в мультфильме «Спящая красавица» и «Золушка». А в 1985 г. силуэт «Лебединого замка» стал логотипом компании Walt Disney Pictures. С этого момента популярность баварского замка резко возросла и сегодня он окружён сказочной аурой [4].

В мультфильме «Золушка» замок выглядит как готический собор, узкий и длинный, стремящийся к облакам. Он изображен белоснежным, символом мечты главной героини сказки, ведь именно здесь они сбудутся.

В мультфильме «Спящая красавица», как и в реальной жизни, замок расположен на возвышенности, и до него не так просто добраться: впереди большой подъем. Это говорит о том, что придется приложить усилия, чтобы осуществить свои мечты. Это соответствует мечтам принца, который прошел немало испытаний, чтобы спасти девушку. Образ сказочного замка использован в парках – Диснейлендах по всему миру, например, замок Спящей Красавицы в Парижском Диснейленде. Здесь замок более нарядный. Его стены розовые, а крыша красивого синего цвета. Там нет возвышенности и замок выглядит очень дружелюбно и приветливо. Его формы словно кружевные.

В современном мире большое распространение получили компьютерные игры. Разработчики игр тоже вдохновились историей Нойшванштайна и придумали игру-детектив «Mystery of Neuschwanstein». Всемирно известный замок, загадочная нераскрытая смерть «сказочного» короля и множество улик, указывающих на целую сеть тайного заговора – что еще нужно журналисту, чтобы сделать захватывающую публикацию, достойную, быть может, Пулитцеровской премии? Вот почему Сара Гамильтон, следственный репортер ирландского журнала «Facts & Fancy», не колебалась ни секунды, когда получила свидетельство того, что что-то странное происходит в знаменитом баварском замке Нойшванштайн. Следуйте за Сарой и ее знакомым Вольфгангом Адлером, профессором по истории криминологии из Гейдельберга. В захватывающей приключенческой игре-головоломке они вступили на опасный путь поиска истины, стоящей за загадочной смертью «сказочного» баварского короля Людвига II в 1886 году. Этот великолепный замок много чего скрывает от простого взгляда. В нем есть скрытые коридоры, потайные комнаты и прочие секреты! Сара и профессор Адлер должны будут объединить свое знание и различные навыки, чтобы добраться до сути вещей. Но это легче сказать, чем сделать – особенно после того, как загадочный монах начинает передавать зашифрованные сообщения, и обнаруживается первый труп. Амбициозная журналистка и рассеянный профессор Адлер должны быть очень внимательными и осторожными в своем расследовании; люди не таковы, какими они кажутся, и некоторые из них не хотят, чтобы были разгаданы тайны замка Нойшванштайн. Что скрывается за вежливой внешностью смотрительницы замка Беатрис фон Лоен, и что на уме у Франкетти, итальянского строительного инспектора? Доходят и слухи о тайном обществе Guglmänner, хотя никто не знает, какую роль оно играет в сети заговора. Захватывающая загадочная история, касающаяся замка Нойшванштайн, основана на подлинных фактах жизни баварского короля Людвига II. Эта игра набрала большую популярность среди любителей детективов и головоломок.

Таким образом, замок Нойшванштайн вдохновляет творческих людей по всему миру. Ему посвящены произведения живописи, мультипликации, компьютерной графики. Мы думаем, что он будет волновать еще многие поколения художников.

Литература

1. «Нойшванштайн». – М.: Эксмо, 2013. – 64 с.
2. Paintings by Adolf Hitler. – URL: https://books.google.co.il/books?id=NEEEAAAAMBAJ&pg=PA42&redir_esc=y#v=onepage&q&f=false (дата обращения: 25.10.2020).
3. Русская служба BBC. Картины, написанные Гитлером, проданы за 400 тыс. евро. – URL: https://www.bbc.com/russian/international/2015/06/150622_hitler_paintings_auction (дата обращения: 25.10.2020).
4. 7 реальных мест, попавшие в мультфильмы. – URL: http://www.vokrugsveta.ru/article/214903/ (дата обращения: 25.10.2020).

СУФФИКСАЦИЯ КАК ПРОДУКТИВНЫЙ СПОСОБ СОВРЕМЕННОГО СЛОВООБРАЗОВАНИЯ И МЕТОДИКА ЕЁ ИЗУЧЕНИЯ

Т.С. Мочалова

Национальный исследовательский Нижегородский государственный университет им. Н.И. Лобачевского, Арзамасский филиал ННГУ, студент

Россия, Нижегородская обл., г. Арзамас; e-mail: tatianam201416@gmail.com

Научный руководитель: Ильина Е.В., старший преподаватель, ilinaekaterina@yandex.ru

В данной статье рассматривается суффиксация, один из процессов аффиксации, как продуктивный способ словообразования, даётся классификация суффиксов по основным признакам. Одной из важных задач этой работы является рассмотрения того, как суффиксы изучаются в школе на примере УМК «Spotlight».

Ключевые слова: словообразование; аффиксация; аффиксы; суффиксы; УМК.

Словообразование представляет собой науку «о процессах, способах, типах и правилах образования новых слов, изучающая продуктивность, активность и закономерности использования словообразовательных моделей» [9, с. 3]. Данный раздел лексикологии является одним из важнейших источников пополнения словарного запаса английского языка. К основным способам образования новых слов в современном английском языке относят аффиксацию, конверсию и словосложение [9, с. 26].

Первый из перечисленных способов словообразования, аффиксация, является одной из распространенных и продуктивных форм пополнения словарного запаса английского языка. По мнению И.В. Арнольд, аффиксация – это «создание новых слов путем присоединения к основе тех или иных словообразовательных элементов – аффиксов» [6, с. 107].

Общая модель процесса аффиксации без её разделения на префиксацию и суффиксацию может быть определена как «основа + аффикс». Тем самым аффиксация относится к линейным моделям. В качестве результата процесса аффиксации мы получаем новое производное слово [7, с. 41].

Одну из значимых ролей в словарном составе английского языка играют одноморфемные слова.

Но несмотря на это, словообразование с помощью аффиксации всегда было и остаётся одним из главных способов пополнения словарного состава английского языка [6, с. 135].

К словообразовательным элементам, аффиксам, относят префиксы и суффиксы.

Префиксами называют «словообразовательные морфемы, предшествующие корню и изменяющие лексическое значение слова, но, в большинстве случаев, не влияющие на принадлежность его к тому или иному лексико-грамматическому классу» (например, *take – overtake* (префикс *over-*)).

Суффиксы являются «словообразовательными морфемами, располагающиеся за корнем слова, присоединяющиеся или непосредственно к корневой морфеме, или образующие последовательности из двух или более суффиксов» (например, *imagine – imagination* (суффикс *-tion*)). Не менее важным является и тот факт, что, в отличие от суффиксов, префиксы, как правило, не изменяют принадлежность образуемых слов к определённой части речи [9, с. 27].

Например, чтобы создать противоположную по смыслу форму слова *active*, необходимо добавить префикс *in- – inactive*. С помощью суффикса *-ly* можно образовать наречие *actively*, а суффикс *-ate* служит для образования от исходного слова глагол *activate*. В свою очередь, суффиксы *-ity, - ist, -ism, -or* и *-tion* помогают образовать, соответственно, существительные *activity, activist, activism, activator* и *activation*.

Суффиксы, словообразующие морфемы, могут быть классифицированы по нескольким признакам:

1. По происхождению: романские (например, *-age, -ment, -ion*), собственно английские (например, *-er, -dom, - ship*), греческие (например, *-ism, -ize*) и так далее;

2. По продуктивности: продуктивные (например, *-er, -ing, -ness, - ation, -ee, -ism, -ist, -ance, -ry, -or, -ics*), непродуктивные (например, *-some, -th, -hood, -ship, -ful, -ly, -en, - ous*);

3. По образующей части речи: образующие существительные (например, слова *writer, bondage, knighthood, tenderness, friendship, assistance, freedom, housing*), образующие прилагательные (например, слова *readable, normal, phonetic, dependent, shaped, hopeful, whitish, positive, courageous*), образующие числительные (например, слова *sevenfold, fifteen,fifth, forty*), образующие глаголы (например, слова *activate, intensify, harmonize, establish*);

4. По стилистической окраске: нейтральные (например, слова *readable, housing*); со стилистической важностью (например, слова *positron, asteroid*) [8, с. 32].

И.В. Арнольд отмечает, что суффикс *-y* является одним из самых продуктивных за всё время развития английского языка. С его помощью можно образовать прилагательные от существительных. Например, существительное *blood (кровь) – bloody (кровавый)* [6, с. 115].

Суффикс *-ly* также является одним из продуктивных аффиксов английского языка. С его помощью можно образовать наречие от любого качественного прилагательного. Значения однокоренных прилагательного и наречия при этом соответствуют друг другу [6, с. 118]. Например, *analytical (аналитический) – analytically (аналитически); educational (образовательный, учебный) – educationally (педагогически).*

К числу продуктивных суффиксов также относят суффикс *-ing*. Данный аффикс может образовывать существительные, обозначающие процесс действия, внутреннее состояние или свойство, от глагольных основ германского или романского происхождения. Например, *falling, drinking, beginning*. Также стоит отметить, что рассматриваемый суффикс может использоваться в словообразовании на ряду с имеющимися в языке существительными другой структуры. Например, *translating – translation, dying – death* и т.д.

Суффикс *-er* может считаться одним из самых распространённых в современном английском языке. Он используется в образовании существительных от глаголов. Образованные существительные имеют агентивное или орудийное значение. Например, *receiver, shaver, boiler* [6, с. 119–120]. Кроме того, существительные с суффиксом *-er* могут обозначать людей, совершающих действия в момент, о котором идет речь, а также людей определённых профессий: *sleeper, listener; baker, reporter* [10, с. 19–20].

Суффикс *-dom* стал за последние 100 лет весьма продуктивным. За данный период времени, по некоторым оценкам, было выявлено около 226 неологизмов: *slavedom, serfdom* [6, с. 124].

Также часто встречается суффикс *-ful*. Он, с одной стороны, помогает образовывать новые существительные от уже имеющихся. Они указывают определённое количество, которое может содержаться в соответствующей таре или предмете. Например, *spoonful, boxful, plateful*. С другой стороны, рассматриваемый суффикс используется для образования прилагательных от существительных со таким значением, что определённый предмет обладает ярко выраженным свойством или качеством. Например, *beautiful, thankful, peaceful* [10, с. 22–23].

Для рассмотрения того, как суффиксы как словообразовательные аффиксы изучаются в школьном курсе английского языка, мы взяли УМК «Spotlight» авторов О.В. Афанасьевой, Д. Дули, И.В. Михеевой и т.д.

Проанализировав учебники и книги для учителя, предназначенные для 2–11 классов, можно прийти к выводу, что суффиксы в данном УМК рассматриваются на среднем и старшем этапе обучения, а именно в 5–7 [2–4] и 9–10 [5; 1] классах.

В начале 5 класса дети изучают числительные, начиная с 11. В модуле 1b «First day» обучающимся предлагается сравнить употребление суффиксов *-teen* и *-ty* в количественных числительных (*fourteen/fourty*). Затем они активируют данную лексику в задании, которое предусматривает диалог, используя вопрос *«How old are you?»*

В модуле 2a «I'm from …» рассматриваются суффиксы *-an, -ish, -ian, -er, -ese*, соответствующие теме урока, в котором идёт речь о странах и национальностях. В предложенном правиле написано, что данные суффиксы используются для образования слов, обозначающих национальности. Следом за ознакомлением с новым материалом идёт его отработка: учитель просит привести несколько примеров прилагательных с данными суффиксами, например, *American, British, Russian, Icelander, Japanese*.

В модуле 3a «At home» учащиеся знакомятся с порядковыми числительными, в которых используется суффикс *-th* (*seventh*), и исключениями. Затем новые слова активируются в диалоге-расспросе, тема которого соответствует теме урока.

В модуле 10b «Summer fun» изучаются такие суффиксы прилагательных, как *-ing, -ous, -able*, использующихся в лексике по теме «Каникулы, отдых» [2].

В 6 классе учащиеся повторяют порядковые числительные и характерный им суффикс *-th* в модуле 2a «Happy times», а также изучают сложности написания порядковых числительных больше 20.

В модуле 4a «How about …?» в рамках развития умений выражать вкусы и предпочтения вводятся суффиксы *-ful, -ing, -able, -ic*, с помощью которых можно образовать прилагательные от глаголов. Затем учащиеся отрабатывают данный материал в устных высказываниях о предпочтениях.

Суффиксы *-er* и *-est* рассматриваются в важной грамматической теме «Степени сравнения прилагательных» в модуле 8b «Shall we?» Для закрепления данной темы используется задание по заполнению пропусков [3].

В 7 классе в модуле 7c «In the charts!» в подтеме урока «Словообразование» изучаются суффиксы *-ful, -less, -ed*. Дано правило, в котором объясняются значения данных суффиксов, и примеры их использования. Затем учащиеся должны образовать прилагательные от существительных, используя эти суффиксы.

В модуле 10d «Culture corner» рассматривается также суффиксы прилагательных *-ive, -ative*. В правиле объясняется, что они используются для образования прилагательных от глаголов. Как и в раннее рассматриваемом модуле, дети закрепляют пройденный материал в соответствующем упражнении [4].

В 9 классе в учебнике «Spotlight» каждый модуль посвящён отдельным навыкам в соответствии форматом ОГЭ по английскому языку, который сдают по выбору многие школьники по окончанию 9 класса. Так, модуль 6f посвящен «English in use», в котором в раздел «Word formation» рассматривается материал по образованию абстрактных существительных с помощью суффиксов *-hood, -ship* от других существительных; *-ity, -ness, -ment* от прилагательных; *-age, -ation* от глаголов. Новый материал отрабатывается в соответствующем упражнении [5].

В 10 классе в модуле 1с «Grammar in use» обобщаются и отрабатываются в упражнении все суффиксы, с помощью которых можно образовать прилагательные от существительных (*-able, -ese, -ful, -ical, -al, -ish, -ous, -y, -ed*) и глаголов (*-ive, -ing, -ed, -less*), которые изучались учащимися на среднем этапе обучения.

В модуле 4с «Grammar in use» суффикс *-less* рассматривается на ряду с префиксами для образования прилагательных с отрицательным значением.

В «Culture corner» модуля 7 в подтеме «Music» есть задание на сравнение прилагательных и существительных, в составе которых есть суффиксы (*music-musical-musician*). Также учащимся предлагается образовать подобные группы слов от приведённых существительных и прилагательных [1].

Обобщая всё выше сказанное, можно сделать вывод, что суффиксация является одной из важных частей современного словообразования английского языка, продуктивным способом пополнения словарного запаса английского языка.

На сегодняшний день наблюдается активное изучение суффиксации в современных УМК по английскому языку. Например, в рассматриваемом в данной работе УМК «Spotlight» они рассматриваются, начиная со среднего этапа обучения, в 5–7 и 9–10 классах. Знание аффиксов необходимо для совершенного владения иностранным языком.

Литература

1. Английский язык. 10 класс: учеб. для общеобразоват. учреждений / О.В. Афанасьева, Д. Дули, И.В. Михеева. – 4-е изд. – М.: Express Publishing: Просвещение, 2012. – 248 с.

2. Английский язык. 5 класс: учеб. для общеобразоват. учреждений / Ю.Е. Ваулина, Дж. Дули, О.Е. Подоляко, В. Эванс. – 4-е изд. – М.: Express Publishing: Просвещение, 2010. – 164 с.

3. Английский язык. 6 класс: учеб. для общеобразоват. учреждений / Ю.Е. Ваулина, Дж. Дули, О.Е. Подоляко, В. Эванс. – 2-е изд. – М.: Express Publishing: Просвещение, 2008. – 136 с.

4. Английский язык. 7 класс: учеб. для общеобразоват. учреждений / Ю.Е. Ваулина, Дж. Дули, О.Е. Подоляко, В. Эванс. – 2-е изд. – М.: Express Publishing: Просвещение, 2008. – 144 с.

5. Английский язык. 9 класс: учеб. для общеобразоват. учреждений / Ю.Е. Ваулина, В. Эванс, Дж. Дули, О.Е. Подоляко. – 2-е изд., доп. и перераб. – М.: Express Publishing: Просвещение, 2010. – 216 с.

6. Арнольд И.В. Лексикология современного английского языка: учебное пособие. – 2-е изд., перераб. – М.: ФЛИНТА: Наука, 2012. – 376 с.

7. Елисеева В.В. Лексикология современного английского языка (базовый курс): учебное пособие. – СПб.: СПбГУ, 2015. – 232 с.

8. Кругликова Е.А. Лексикология английского языка: учебное пособие. – Краснояр.: СФУ, 2016. – 162 с.

9. Основы лексикологии английского языка для студентов V курса заочного отделения. – Н. Новгород: НГЛУ им. Н.А. Добролюбова, 2005. – 136 с.

10. Шидловская С.Н. Английское словообразование: пособие для подготовки к централизованному тестированию и экзамену. – Минск: ТетраСистемс, 2010. – 432 с.

ОТРАЖЕНИЕ БРИТАНСКОЙ СИСТЕМЫ ОБРАЗОВАНИЯ В РОМАНАХ ДЖОАН РОУЛИНГ

А.В. Остроумова

Национальный исследовательский Нижегородский государственный университет им. Н.И. Лобачевского, Арзамасский филиал ННГУ, студент

Россия, Нижегородская обл., г. Арзамас; e-mail: alex.ostroumova@gmail.com

Научный руководитель: Шампарова С.И., ассистент, sv_original@mail.ru

В данной статье рассматривается система образования в Великобритании, а именно образование в школах-пансионах. Описывается отражение реалий данной системы в серии книг Дж. Роулинг о Гарри Поттере, где раскрыты как достоинства, так и недостатки британских школ.

Ключевые слова: школа-пансион; британская система образования; Гарри Поттер; Джоан Роулинг; система образования в Хогвартсе.

В образовании Великобритании нет единообразия школ. Различия их огромны. В разных источниках используется большое количество критериев для классификации школ. Одним из наиболее древних образовательных институтов Британии являются элитные, высококлассные школы-пансионы. Почти достоверно и точно быт и реалии таких школ показаны в произведениях Джоан Роулинг о Гарри Поттере.

Как правило, в школах-пансионах обучающиеся проживают на протяжении всего учебного года. Но понятие школ-пансионов в Англии и в других странах различается. В Британии – это элитные учебные заведения, большинство из них – негосударственные, они дают школьникам среднее образование высокого качества. Школы-пансионы предоставляют своим воспитанникам не только обучение, но и питание, проживание и огромный спектр занятий, направленных на всестороннее развитие личности. Целью таких школ становится обучение трудных детей, сирот, которые не имеют возможности обучаться в обычных школах. В средние века мальчиков отправляли на обучение в монастыри или знатные семьи, чтобы в дальнейшем они могли вести самостоятельную

жизнь далеко за пределами родного дома. Начиная с XII века, при монастырях начали открываться школы, впоследствии это дало толчок для развития частных учебных заведений в Великобритании, а начиная с XVI века, в аристократических семьях начался постепенный отказ от домашнего обучения в пользу школ, так как считалось, что общение с другими детьми оказывает решающее воздействие на развитие будущих аристократов. На данный момент в Британии школы-пансионы – это знак качественного образования [1, с. 69].

Хогвартс – это вымышленный институт, но Дж. Роулинг создала его на основе быта и реалий британских школ-пансионов. Как и многие реальные школы-пансионы, школа чародейства и волшебства находится за городом. У большинства британских школ есть свой девиз (зачастую на латинском). Например, девиз школы Итона – Floreat Etona, что означает «Процветай, Итон». Джоан Роулинг же выбрала для Хогвартса необычный девиз, чтобы избежать традиции британских школ-пансионов выбирать пафосные фразы в качестве девиза: Draco dormiens nunquam titillandus! – «Никогда не щекочи спящего дракона!»

На своем форуме «jkrowling.com» Роулинг упоминала, что Хогвартс спонсируется Министерством магии. Следовательно, проживание и обучение предоставляется ученикам совершенно бесплатно, но нужное оборудование, книги и канцелярские принадлежности они покупают самостоятельно. В Британии же бесплатное проживание или обучение предоставляют государственные школы-пансионы, тогда как частные взимают плату и за обучение, и за проживание.

Тщательный отбор учеников – это еще один критерий, который роднит Хогвартс с британскими школами. Имя волшебника вписывается Пером приема в Книгу доступа, когда тот проявляет свои чародейские способности. Иногда между этими зачарованными предметами возникают споры о возможностях того или иного волшебника, что помогает отсеивать «сквибов» (людей, которые родились в семье волшебников, но несмотря на это не обладающих магическими способностями). В Хогвартс юные волшебники поступают в возрасте 11 лет. Они получают письмо с приглашением обучения в школе, со списком необходимых для обучения вещей и подробной инструкцией. Если волшебник родился в семье обычных людей (маглов), то их семью навещает представитель Хогвартса и подробно информирует их об обучении в данном заведении и об устройстве волшебного мира в целом.

Когда ученики прибывают в Хогвартс, они проходят распределение по факультетам. Всего их четыре, и они носят имена основателей школы: Гриффиндор, Слизерин, Когтевран, Пуффендуй. Однако в оригинальном тексте книги, как и в нынешних британских школах используется название «house», что в переводе с английского означает «дом». Именно это название отражает суть распределения лучше всего, так как в школах-пансионах учеников делили в соответствии с общежитием, в котором они проживают. Позднее данный способ деления учеников вышел из употребления, а термин «house» сохранился, в том числе и в Хогвартсе. Однако в Хогвартсе учеников наоборот заселяют в разные части замка в зависимости от их факультета. Студенты Гриффиндора и Когтеврана проживают в двух высоких башнях, Слизеринцы живут в подземелье, а пуффендуйцы – неподалеку от кухни. Для каждого факультета предоставляются общие комнаты, где обучающиеся могут делать свое домашнее задание, отдыхать и проводить собрания.

Еще один магический предмет, который решает судьбу маленьких волшебников, – это Распределительная шляпа. Она распределяет учеников на разные факультеты, основываясь на их способностях, особенностях, характера и темперамента. На данный момент такого строгого распределения в школах-пансионах не наблюдается, но при наборе классов учитываются желания учеников изучать какой-либо профиль предметов.

В Хогвартсе, как и в реальных школах, во главе факультета стоит декан (профессор, несущий ответственность за студентов). Они определяют старост факультетов и капитанов команд по квиддичу, сообщают ученикам важную информацию, принимают решения о дисциплинарных наказаниях. В британских школах у каждого «дома» есть староста. В Хогвартсе в роли старосты выступают юноша и девушка с пятого курса, которых назначает декан. Старосты помогают другим ученикам, следят за дисциплиной и порядком, а также имеют право снимать баллы за дисциплинарные нарушения. Таким образом, привлечение учеников к ответственной организаторской работе помогает школам-пансионам воспитывать в своих подопечных лидерские качества, чувство ответственности, организованность и собранность.

Деление на факультеты порой представляется читателю как настоящее деление на команды в какой-нибудь спортивной дисциплине, так как мгновенно возникает конкуренция между их представителями. Это касается как Хогвартса, так и реальных британских школ. Если смотреть на данную конкуренцию более позитивно, то она сплачивает коллектив, развивает чувство взаимной ответственности, умение работать в коллективе. О чем говорит профессор МакГонагалл: «Отбор – очень серьезная процедура, потому что с сегодняшнего дня и до окончания школы ваш факультет станет для вас второй семьей. Вы будете вместе учиться, спать в одной спальне и проводить свободное время в комнате, специально отведенной для вашего факультета» [2, с. 142]. Но иногда конкуренция заходит слишком далеко, так как в попытке обогнать противника кто-то рискует своим здоровьем, а кто-то и вовсе старается всеми способами подставить противника.

Для учеников Хогвартса такая борьба становится особенно важной: «Пока вы будете учиться в Хогвартсе, ваши успехи будут приносить вашему факультету призовые очки, а за каждое нарушение распорядка очки будут вычитаться. В конце года факультет, набравший больше очков, побеждает в соревновании между факультетами – это огромная честь» [2, с. 142].

Квиддич является наиболее важным спортом в волшебном мире. Как и в школах-пансионах, в Хогвартсе большое внимание уделяется спортивному развитию подрастающего поколения. Попасть в команду по квиддичу от своего факультета очень сложно и престижно. Все ученики и преподаватели с большим интересом наблюдают за соревнованиями, между которыми участники команд усиленно тренируются, чтобы в конце учебного года получить Кубок Хогвартса по квиддичу. В современных британских школах также устраиваются соревнования по регби, лакроссу, крикету и так далее. Школы проводят соревнования между собой, а лучшая команда получает в награду кубок.

Можно сделать вывод, что образование в школах-пансионах направлено на разностороннее развитие личности. Целью таких учреждений является не только подготовка к экзаменам, но и подготовка учащихся ко взрослой жизни, ответственности. Так как школы-пансионы в основном частные, государство не может влиять на программу обучения в них, а программа, составляемая школой, зачастую имеет множество дополнительных предметов, благодаря которым учащимся впоследствии легче поступить в желаемые вузы.

В Хогвартсе ученикам также помогают с выбором будущей карьеры. Перед шестым курсом ученики должны определиться с будущей профессией, чтобы в последние два года обучения сконцентрировать свое внимание на тех предметах, которые важны в данной сфере. После пятого курса волшебники сдают СОВ (экзамены по всем изученным предметам): «Наступил июнь, но для пятикурсников это означало одно: экзамены наконец придвинулись к ним вплотную. Им больше не задавали ничего на дом; все уроки были посвящены повторению вопросов, которые, по мнению преподавателей, почти наверняка должны были встретиться им на экзаменах» [3, с. 665].

Чтобы продолжить дальнейшее обучение по выбранным предметам, юные чародеи должны хорошо сдать экзамен СОВ (Стандарты Обучения Волшебству). В волшебном мире существуют и выпускные экзамены ЖАБА (Жутко Академическая Блестящая Аттестация). Для некоторых сфер деятельности достаточно просто хорошо сдать эти экзамены, чтобы устроиться на работу, а для каких-то требуется дополнительное обучение.

Так как быт и реалии Хогвартса основываются на реальных школах-пансионах, Джоан Роулинг очень хорошо удалось передать читателям как же все-таки функционируют эти образовательные институты. В школе чародейства и волшебства отражен не только быт и иерархия, но и психологические конфликты британских школ.

Литература

1. Вяземский Е.Е. Современная система образования в Великобритании // Проблемы современного образования: журнал. – 2010. – №6. – С. 68–84.
2. Дж. К. Роулинг. Гарри Поттер и Философский камень. – М.: РОСМЭН-ПРЕСС, 2002. – 399 с.
3. Дж. К. Роулинг. Гарри Поттер и Орден Феникса. – М.: РОСМЭН-ПРЕСС, 2004. – 827 с.

АНГЛОЯЗЫЧНАЯ ХУДОЖЕСТВЕННАЯ ЛИТЕРАТУРА И НЕОБХОДИМОСТЬ ЕЁ ИЗУЧЕНИЯ НА УРОКАХ АНГЛИЙСКОГО ЯЗЫКА

А.Е. Рьянов[1] В.Е. Рьянова[2]
[1]Арзамасский политехнический институт (филиал) Нижегородского государственного технического университета им. Р.Е. Алексеева, студент
Россия, Нижегородская обл., г. Арзамас; e-mail: ryanov.artem@mail.ru
[2]Национальный исследовательский Нижегородский государственный университет им. Н.И. Лобачевского, Арзамасский филиал ННГУ, преподаватель
Россия, Нижегородская обл., г. Арзамас; e-mail: ryanov.artem@mail.ru, valery.ryanova@yandex.ru

В статье доказывается необходимость и целесообразность изучения англоязычных художественных произведений на уроках английского языка в общеобразовательной школе. Особую актуальность изучение аутентичной литературы приобретает на уроках в старшем звене, когда возраст и более высокий уровень владения иностранным языком учащихся позволяет читать классические произведения британской и американской литературы в оригинале, понимать и осознавать прочитанное, знакомиться с культурными реалиями и новой лексикой изучаемого языка.

Ключевые слова: англоязычная художественная литература; чтение; методика обучения; иностранный язык.

Актуальность исследования данной темы обусловлена тем фактом, что на старшем этапе обучения английскому языку в общеобразовательных школах Российской Федерации практически не уделяется внимания классическим произведениям английской литературы. На тех уроках, которые посвящены отдельным произведениям, они изучаются очень поверхностно, в порядке ознакомления с творчеством того или иного автора. Однако, такой поверхностный подход не дает учащимся возможности в полной мере ознакомиться с произведением, что крайне негативно влияет на формирование их социокультурной компетенции. Кроме того, такому направлению изучения английского языка, как интерпретация текстов художественных произведений, также отводится очень мало времени. Все это подтверждает необходимость более детального исследования данного направления работы с художественными произведениями английских авторов на старшем этапе обучения английскому языку в общеобразовательной школе. Соответственно, представляется целесообразным проанализировать особенности приобщения обучающихся к англоязычной художественной литературе на занятиях по английскому языку

Ни для одного учителя иностранного языка не является секретом, что обучение иностранному языку является очень сложной задачей. Один из наиболее сложных видов речевой деятельности в изучении языка является обучение чтению. Сам по себе процесс чтения играет значительную роль не только в образовательном, но и в воспитательном процессе. И только от учителя зависит, насколько процесс чтения на уроках будет мотивировать учащихся к дальнейшему изучению языков, а также к чтению вне школы.

Существует немало приемов для того, чтобы сделать процесс чтения увлекательным и интересным для учащихся. Чтения является основой для формирования картины мира учащихся, для расширения кругозора, способствует формированию навыков самостоятельной работы, а также преследует воспитательные цели, такие как развитие нравственности, формирование ценностей [2, с. 1664]. Наряду с этим у чтения существует и образовательная функция, которая наиболее эффективно осуществляется благодаря введению в процесс обучения современной художественной литературы.

Причем данный вид литературы может применяться на всех этапах обучения.

В первую очередь, современные художественные тексты являются платформой для изучения именно современного английского языка, в той форме, в которой он используется носителями языка. Помимо актуальной лексики и грамматики, в современной художественной литературе представлены ситуации современного мира, те, которые могли бы действительно произойти с каждым учащимся [6, с. 1201]. Читая данные тексты, учащиеся не только лучше понимают значения новых слов и их контекстуального употребления, но и могут спроецировать данные ситуации по отношению к самим себе.

Стоит обратить внимание на таких авторов, как Роальд Даль, Ник Хорнби, Джоан Роулинг и многие другие [4, с.1 17]. Помимо всего прочего, художественная литература расширяет словарный запас, знание грамматических структур, совершенствуют навыки переводческой деятельности, навыки устной и письменной речи, умение работать с фразеологизмами, развивают языковую догадку, филологическое мышление и т.д.», что, несомненно, является одной из основных задач изучения иностранного языка.

Во-вторых, чтение актуальных аутентичных текстов формирует современную картину мира о культурах и особенностях стран изучаемого языка, исключая и корректируя уже имеющиеся знания и стереотипы. Культурную компетенцию как можно описать как «способность осуществлять межкультурное общение посредством создания общего для коммуникантов значения происходящего и достигать в итоге позитивного для обеих сторон результата общения» [5, с. 250]. Достижение позитивного результата общения возможно только лишь при условии, что обе стороны адекватно друг друга воспринимают и осознают особенности культуры общения, как и культуры в общем, собеседника.

Современная художественная литература в состоянии обеспечить адекватные примеры данных коммуникативных ситуаций и их последствий.

В-третьих, чтение современной литературы способствует развитию более творческого использования языка при выполнении различного рода заданий на развитие основных видов деятельности. С точки зрения Риса Калафато, «учащиеся могут обсуждать стилистику произведения или интерпретировать его содержание, главное – они должны высказывать собственное мнение на этот счет. Читательский подход также стимулирует учащихся к тому, чтобы формировать собственное независимое мнение по поводу прочитанного» [4, с. 92]. К тому же, чтение современных аутентичных текстов поднимает актуальные вопросы и проблемы современности для обсуждения в рамках урока.

Однако стоит помнить, что не каждая современная литература уместна для использования на уроке. Данная литература должна соответствовать определенным требованиям. Такие тексты должны в первую очередь соответствовать возрасту учащихся и нести в себе не только языковую нагрузку, как например актуальный сленг, фразеологизмы и грамматические конструкции, но и воспитательную и социокультурную. Данные тексты должны находить у учащихся эмоциональный отклик, а также иллюстрировать наиболее целостные и правдоподобные ситуации общения, поведения персонажей и естественности окружающего мира [3, с. 207].

Для примера можно рассмотреть книгу Джоан Роулинг «Гарри Поттер и кубок огня». Стоит начать с того, что книга современна, а значит соответствует ситуациям, происходящим в современном мире. Главный герой книги Гарри Поттер является 15-летним мальчиком и сталкивается с проблемами, которые смогут увлечь учащихся старшего звена при чтении этой книги, поскольку эти проблемы очень похожи на те, с которыми справляются учащиеся в этом возрасте. Ярко выражена в книге и социокультурная составляющая. В книге достаточное количество реалий, характерных для европейской страны, в частности, жизнь в пригороде и жизнь в центре, обучение в школе, внешность и манера речи. Несмотря на то, что Роулинг описывает вымышленный мир, в нем немало черт, характерных для реального. Эта книга также носит воспитательный характер, поскольку Роулинг очень четко разграничивает понятия добра и зла, хорошего и плохого, ценностей, которые характеризуют добросовестного человека и верного друга. Языковая компетенция в книге обеспечивается тем, что Роулинг использует популярные фразы, характерные для английского языка неофициального стиля.

Итак, можно говорить о том, что оптимальным средством формирования межкультурной компетенции, вовлечения учащихся в образовательный процесс и эффективного введения и совершенствования речевых навыков является введение при обучении чтению современной литературы. Передавать мысли и обмениваться ими в различных ситуациях в процессе взаимодействия является основой иноязычного общения. В ходе работы с аутентичными текстами учащиеся получают представление об иноязычной культуре, чужих обычаях и традициях, учатся

воспринимать и ценить культуру других стран, а также свою собственную, воспитывают в себе культуру общения между сверстниками и получают ценный опыт.

Таким образом, подводя итог исследованию, проведенному в рамках заявленной темы, можно сделать ряд выводов относительно особенностей приобщения обучающихся к англоязычной художественной литературе на занятиях по английскому языку в старших классах.

Одним из ключевых моментов в обучении иностранному языку является умение читать и понимать иноязычную художественную литературу. Во-первых, чтение литературных текстов позволяет учащимся познакомиться с «живым» языком, отойти от стандартизированных учебных материалов, развить лексические и грамматические навыки, расширить представления о социокультурном устройстве современного иноязычного общества, развить эстетический вкус, сформировать навыки самостоятельной работы, повысить познавательную и личную мотивацию и т.д.

Работа с текстами художественного стиля занимает особое место в учебном процессе, так как овладение профессиональным языком является важнейшим условием будущей подготовки грамотного специалиста любой области. Следует отметить, что для полного понимания информационной составляющей текста и дальнейшего его использования в практической деятельности (например, пересказ текста, составление диалогических и монологических высказываний и т.д.) необходим поэтапный подход к изучению художественного текста, а именно работа с текстом на предтекстовом, текстовом и послетекстовом этапах.

Литература

1. Астахова А.Г. Использование аутентичных материалов при обучении английскому языку // Студенческий форум: электрон. научн. журн. – 2017. – №9 (9). – Режим доступа: https://nauchforum.ru/journal/stud/9/23576 (дата обращения: 12.09.2020).

2. Белькова А.Е., Чубак П.А. Методические способы формирования читательского интереса // Молодой ученый. – 2016. – №11. – С. 1663–1666.

3. Болотнова Н.С. Художественный текст в коммуникативном аспекте и комплексный анализ единиц лексического. – Томск: Изд-во Том. ун-та, 1996. – 312 с.

4. Бредихина И.А. Методика преподавания иностранных языков. Обучение основным видам речевой деятельности. – М., 2018. – 324 с.

5. Василенко Б.Н., Сидоренко А.С. Художественный текст в обучении английскому языку как иностранному (на примере романов Зэди Смит и Иэна Макьюэна) // Восточнославянские языки и литературы в европейском контексте – 2015: сб. науч. ст. – Могилев: МГУ имени А. А. Кулешова, 2016. – С. 247–252.

6. Лобанова Е.Ю., Тумакова Н.А. Аутентичность текста на занятии по иностранному языку // Молодой ученый. – 2015. – №10. – С. 1201–1203.

СТРУКТУРА ЛЕКСИКО-СЕМАНТИЧЕСКОЙ ГРУППЫ ГЛАГОЛОВ ИЗМЕНЕНИЯ В ПРИРОДЕ

Е.А. Сухарева, Я.М. Байкова

Национальный исследовательский Нижегородский государственный
университет им. Н.И. Лобачевского, Арзамасский филиал ННГУ, студенты
Россия, Нижегородская обл., г. Арзамас;
e-mail: ohsuxarik@yandex.ru, jana.sollymolly@yandex.ru
Научный руководитель: Власова К.А., к.ф.н., доцент, nngu.vlassova@yandex.ru

Одним из актуальных аспектов исследования лексики является изучение лексических единиц как элементов системы. Такой подход помогает в раскрытии глубинных структур семантики, что является чрезвычайно значимым. Цель нашей работы заключается в попытке классификации лексико-семантической группы глаголов изменения в природе.

Ключевые слова: системность языка; семантика; лексико-семантическая группа; глаголы изменения природы.

Современные исследования лексики базируются на системе языка в целом и его отдельных ярусах. Системность в лексике понимается как «внутренне организованная совокупность языковых элементов, естественно связанных относительно устойчивыми отношениями и постоянно взаимодействующих» [7, с. 170]. Системный подход имеет большие преимущества, с его помощью можно классифицировать лексические единицы на различные лексические ассоциации, такие как «группы», «семантические поля». Они подразделяются на лексические, лексико-семантические, семантические, тематические, идеографические, концептуальные, вербальные и языковые поля [5, с. 49–50]. Наиболее часто используемой группой является лексико-семантическая группа.

В современной лингвистической литературе можно найти различные точки зрения на проблему определения сущности той или иной лексико-семантической группы. Например, Ф.П. Филин описывает лексико-семантическую группу как «совокупность слов, имеющих сходные (в том числе и противопоставленные – антонимы) и идентичные значения с различными оттенками и дифференциальными признаками (синонимы)» [6, с. 225]. Л.Г. Бабенко рассматривает лексико-семантическую группу как объединение лексических единиц, которые обладают сходными парадигматическими, синтагматическими и функциональными свойствами [2, с. 30].

Другими словами, лексико-семантическая группа – совокупность слов, относящихся к одной и той же части речи, объединенных внутриязыковыми связями на основе взаимообусловленных и взаимосвязанных элементов

значения. Члены лексико-семантической группы характеризуются однородностью семантических отношений. Они связаны определенными семантико-парадигматическими отношениями, например, синонимичны и антонимичных. Кроме общего грамматического значения, члены лексико-семантической группы имеют также общий компонент лексического значения, то есть архисему [1].

В лексико-семантической группе различают ядро и периферию. Ядро группы составляют слова, стилистически нейтральные и наиболее распространенные по содержанию. Периферия лексико-семантической группы состоит из лексических единиц с наибольшим количеством дифференциальных сем: специальных слов (терминов), слов с коннотативным элементом значения [4, с. 46].

Как часть речи, глагол давно привлекает внимание лингвистов. Лингвисты предполагают, что глагол – это сложная и обширная грамматическая категория [3].

В данной работе анализируются глаголы, обозначающие изменения в природе. Они классифицируются по трем критериям: семантической, структурной и стилистической.

1. *Гаснуть* ‘die away: stop burning, become dark, lose brightness’;
2. *Расти* ‘to grow: getting bigger, sprout, be ripe’;
3. *Менять* ‘to change: change of seasons, make different, affect the weather, change the color’;
4. *Рассветать* ‘to dawn: getting brighter, sunrise, early morning before sunrise’;
5. *Цвести* ‘to blossom: plant, blossom with color, spread the petals, bloom, blooming’;
6. *Темнеть* ‘to darken: dark, darkness, sunset, to blacken, to frown, to fade’;
7. *Сажать* ‘to plant: seedling, to bury the roots in the ground or to sow for cultivation’;
8. *Падать* ‘to fall off: fallen, to change the leaves, old’;
9. *Гнить* ‘to rot: rotten, to die, decline, becomes immature’;
10. *Моросить* to drizzle: rainfall, to drizzle with small drops;
11. *Холодать* ‘to get cold: to become cold, decrease in temperature’;
12. *Пахнуть или издавать аромат* ‘to smell: to smell sweet, to publish aroma, fragrant’;
13. *Таять* ‘to melt: become liquid, disappear, shrink, dissolve’;
14. *Леденеть* ‘to freeze: become hard, cold, ice’.

Прежде всего, рассмотрим группы глаголов, которые объединены по структурному признаку. Их можно разделить на простые, производные, сложные и составные.

1) Составные (фразовые) глаголы состоят из глагола и наречия или предлога. Они представляют собой устойчивое сочетание глагола. К ним можно отнести: *die away, fall off, to sow for (cultivation), to drizzle with small drops, blossom with color, change of seasons.* Из проанализированных, таких глаголов оказалось 9,6%.

2) Также можно выделить простые глаголы, состоящие только из корня: *to grow, sprout, bloom, dark, sunset, to blacken, to frown, to fade.* Они составляют 13% от всех глаголов.

3) В следующую группу мы объединили глаголы, имеющие неличную форму: *getting brighter, seedling, blooming, getting bigger*. Всего их 6%. Такие глаголы, как *to blacken, to frown, to fade* могут являться в предложении сказуемыми, поэтому относятся к группе с личной формой глагола. Их процентное соотношение составляет 5%.

Далее рассмотрим группу глаголов, объединенных семантическим признаком. Семантическая структура глагола более обширна и гибка, чем у любой другой грамматической категории. Это свойство глагола зависит от особенностей грамматического строения глагола. Семантические качества морфологических единиц, в данном случае глаголов. Кроме того, важны дополнительные оттенки, связанные с такими категориями, как стиль.

Среди проанализированных слов мы выделили две основные семантические характеристики: сему изменения природных условий и сему жизненного цикла растений.

Анализ показал, что сема смены природного условия преобладает в анализируемых нами глаголах. Их процентное соотношение составляет 48%. Это глаголы типа *to get cold, to freeze, to melt, to darken, to dawn* и другие.

К семе жизненного цикла растений можно отнести глаголы to grow, to blossom, to rot, to die, to plant и т.д. Эта группа глаголов составляет 30%.

Глагол, как известно, является самой многозначной частью языка. Возможности его комбинирования и выделения значений более разнообразны, чем в именах.

Следующим критерием, по которому мы анализировали глаголы этой лексико-семантической группы, был стиль. Стилистическая классификация исследует и разделяет словарный запас английского языка с точки зрения области применения, а также эмоциональной окраски этой лексики, в соответствии с критериями места и формы его использования. В этом отношении различают официальную, литературную, современную лексику и др. Проанализировав представленные выше глаголы, можно сделать следующий вывод:

К межстилевой лексике относятся слова, которые обычно не имеют ориентированной функционально-стилевой закрепленности. Такая лексика составляет основу словарного запаса языка (*to change, to drizzle, to smell* и т.д.). В современной научной литературе, публицистике превалируют слова стилистически нейтральные. Сила нейтральной лексики заключается в четко продуманном отборе слов, убедительном и доказательном построении речи, логической последовательности повествования.

В процентном соотношении проанализированной нами лексико-семантической группы, глаголы межстилевые составляют 33%.

Достаточно широко представлена лексика разговорно-обиходного стиля. В языке он проявляется как самый богатый и разветвленный пласт словарного запаса – общие слова.

В повседневном общении стараются конкретизировать понятия, выделить воспринимаемые знаки. Отсюда следует, что нужны такие слова, которые не только выражают общее понятие, но и идентифицируют некоторые его особенности. Разговорные слова обычно более конкретны и понятны по своему значению.

Проанализировав нашу лексико-семантическую группу, мы обнаружили, что глаголы разговорно-обиходного стиля составляют 38%.

Высокий стиль представлен 16% указанных глаголов. Это книжные, поэтические лексические языковые средства, привносящие в контекст образцовость речи.

Из вышеизложенного можно сделать вывод: наша классификация глаголов об изменениях в природе показывает, что распределение глаголов по группам является относительным, поскольку некоторые глагольные лексемы любого из перечисленных семантических полей могут из-за своей многозначности. Один и тот же глагол в своем специфическом значении с несколькими компонентами может переходить из одной подгруппы в другую как в контексте одной лексико-семантической группы, так и в другой.

Также можно заметить, что глаголы лексико-семантической группы изменения в природе тесно связаны с именами существительными, которые обозначают различные объекты природы. В такую группу природных объектов включаются такие понятия, *как dark* 'темнота', *weather* 'погода', *color* 'цвет', *petals* 'лепестки', *temperature* 'температура'. В связи с этим в нашей работе классификация глаголов лексико-семантической группы изменения в природе создана по отношению этих глаголов к именам существительным.

Литература

1. URL:https://studme.org/122976/literatura/ponyatie_leksiko_semanticheskih_tematicheskih_gruppah_semanticheskih_polyah (дата обращения: 15.09.2020).
2. Бабенко Л.Г. Глагол в системе языка и речевой деятельности: материалы научной лингвистической конференции. – Свердловск: УрГУ, 1990. – 164 с.
3. Виноградов В.В. Русский язык (Грамматическое учение о слове) / под. ред. Г.А. Золотовой. – М.: Русский язык, 2001. – 720 с.
4. Зиновьева Е.И. Основные проблемы описания лексики в аспекте русского языка как иностранного / отв. ред. К.А. Рогова. – СПб.: Филол. фак-т СПбГУ, 2005. – 88 с.
5. Слесарева И.П. Проблемы описания и преподавания русской лексики: учебное пособие. – М.: Книжный дом «ЛИБРОКОМ», 2010. – 176 с.
6. Филин Ф.П. Очерки по теории языкознания. – М.: Наука, 1982. – 336 с.
7. Фомина М.И. Лексикология. – 4-е изд., испр. – М., 2001. – 415 с.

ВЛИЯНИЕ ВНЕКЛАССНЫХ МЕРОПРИЯТИЙ НА ПРОЦЕСС ВОСПИТАНИЯ В СРЕДНЕМ ЗВЕНЕ ШКОЛЫ (НЕМЕЦКИЙ ЯЗЫК)

Е.А. Сухарева, Ю.И. Воробьёва
Национальный исследовательский Нижегородский государственный
университет им. Н.И. Лобачевского, Арзамасский филиал ННГУ, студенты
Россия, Нижегородская обл., г. Арзамас; e-mail: ohsuxarik@yandex.ru, vji-872@mail.ru
Научный руководитель: Крупнова Н.А., к.ф.н., доцент, krupnova.n.a@yandex.ru

Организация педагогом различных видов деятельности школьников во внеучебное время обеспечивает необходимые условия для социализации личности ребенка. В нашей статье речь пойдет о влиянии немецкоязычных внеклассных мероприятий на процесс воспитания в среднем звене школы, так как внеурочная деятельность обладает широкими возможностями воспитательного воздействия на учеников.

Ключевые слова: процесс воспитания; внеклассная воспитательная работа; индивидуальная работа.

В настоящее время одной из самых приоритетных задач российского образования является развитие креативных способностей учащихся и совершенствование социального воспитания, которое должно достигать двух целей. Во-первых, социализация школьников в современных условиях должна быть успешной. Во-вторых, человек должен развиваться как субъект деятельности и как субъект личности. Умелая организация внеклассной работы в учебном заведении повышает мотивацию обучения тому или иному учебному предмету, в нашем случае немецкому языку, предоставляет возможность самореализации и развивает самостоятельность.

Более того, КалечицТ.Н. отмечает, что сформированность нравственности учеников, их мировоззрения и эстетической культуры не возможно в органическом протекании урока. Задачи воспитательного процесса школьников, поставленные перед преподавателем, не могут быть решены полностью во время учебной деятельности. Только во время дополнительных внеурочных занятий можно рассчитывать на контроль над развитием эстетических способностей обучающихся.

Именно благодаря внеурочной деятельности педагог может раскрыть внутренние качества личностей учащихся, так как на детей не воздействует атмосфера класса, они расслаблены и больше вовлечены в процесс взаимодействия, как с другими учащимися, так и с преподавателем [4, с. 2].

Иосиф Залманович Гликман в своей научной работе «Воспитание и образование» определяет внеклассную работу как часть деятельности педагогов, связанную с организацией и налаживанием внеурочной деятельности школьников. Кроме того, проблемы ее взаимодействия с учебным и воспитательным процессом широко освещены в работах таких известных ученых, как В.Г. Немировский, А.Г. Харчев, Л.Е. Никитина и Т.Н. Калечиц.

Эти авторы выделяют общие принципы организации внеурочной деятельности. Наиболее важным, по их мнению, является добровольность в выборе форм и направлений внеклассной работы. Таким же образом работает и принцип разнообразия предоставляемых в учебном заведении воспитательных услуг.

Следует отметить, что внеурочная деятельность школьников объединяет все виды деятельности учащихся, в которых целесообразно решение задач их воспитания. Кроме того, время, отводимое, на внеклассные мероприятия, используется по желанию учащихся и в формах, отличных от урочной системы обучения [2, с. 2].

Виды и направления внеурочной деятельности школьников в среднем звене:

1) игровая деятельность;
2) познавательная деятельность;
3) досугово-развлекательная деятельность;
4) художественно-творческая деятельность;
5) социальное творчество;
6) трудовая деятельность;
7) спортивно-оздоровительная деятельность;
8) туристико-краеведческая деятельность;
9) проблемно-ценностное общение.

Более того, в учебном плане выделяют основные направления внеурочных мероприятий. К ним относят спортивно-оздоровительные, художественно-эстетические, научно-познавательные, военно-патриотические, общественно полезная и проектная деятельность.

Проведение внеклассных мероприятий предполагает конечный результат таких целей, как повышение качества социального воспитания школьников и процесс развития их творческих задатков. Так внеурочная деятельность отлично способствует формированию данных качеств у учеников, так как объединяет в себе воспитательные, образовательные, просветительские и развивающие функции. Более того, грамотно организованная внеучебная деятельность способствует социализации подрастающего поколения, формируя у детей правильные взгляды на мир, свое окружение и свою деятельность. С помощью какого-либо мероприятия можно повысить мотивацию ребенка к учебе, конкретному предмету (в нашем случае, к немецкому языку), если данное взаимодействие базируется на грамотно подобранной теме, соответствующей возрастным интересам школьников [8, с. 34].

Различают несколько форм проведения внеклассных мероприятий:

1. В школе (олимпиады, конференции, спортивные мероприятия, конкурсы талантов, классные часы и др.) – предполагают заранее подготовленную организацию мероприятия, в ходе которой происходит отбор лучших учеников и их дальнейшая подготовка к выступлению на том ли ином мероприятии. Благодаря таким мероприятиям происходит не только социализация учеников, но и их самовоспитание ответственности, мотивации и развитие творческих задатков учеников.

2. За пределами школы (экскурсии, походы в театры, библиотеки, кино и др.) – данные досуговые мероприятия формируют у детей представление об окружающем мире, культуре и традициях не только их родной страны, но и страны изучаемого языка, если речь идет об экскурсиях лингво-страноведческой направленности [5, с. 36].

На сегодняшний день каждая школа должна обучать детей одному или даже нескольким иностранным языкам. А что означает высказывание «выучить иностранный язык»? Мы можем утверждать, что это не только формирование языковой компетенции ученика, но также и коммуникативной, межкультурной и социокультурной компетенций, благодаря которым и формируется вторичная языковая личность. А в свою очередь, вторичная языковая личность включает в себя не только знания о языке и культуре его носителей, а также воспитание, как основа поведения во взаимодействии двух культур: родной культуры ученика и культуры страны изучаемого языка.

Хочется подчеркнуть, что внедрение в процесс воспитания школьников среднего звена различных внеклассных немецкоязычных мероприятий несет в себе определенные правила и требования. Во-первых, процесс воспитания должен не внедряться в жизнь ребенка, а накладываться на него, что подчеркивает академик Бондаревская Е.В. Более того, воспитательная среда должна отличаться от учебной среды своей атмосферой. Этим мы хотим сказать, что внеклассные мероприятия должны проводиться не только внутри школы, но и за ее пределами, на свежем воздухе.

Стоит отметить, что следует учитывать и уровень владения школьниками знаниями и навыками немецкого языка для организации мероприятия в его доступной и посильной, но не облегченной для них форме. Необходимо учитывать данное требование, так как немецкоязычные мероприятия должны не только развлекать учащихся, но и, первостепенно, воспитывать и развивать их. Для того чтобы замотивировать учеников на активную деятельность в ходе мероприятия, необходимо учитывать их возрастные интересы, опираясь на которые необходимо придумать темы для данного внеклассного взаимодействия учителя и учеников. Для наиболее лучшей организации воспитательного процесса учитель должен сопоставлять в сравнении правила этикета, общения, взаимодействия, культуры и другой с родной для детей средой и с иностранной [3, с. 16].

С учетом вышеизложенных правил организации внеклассных мероприятий, их основных принципов и способов мы разработали конспект немецкоязычного внеурочного мероприятия, направленного на воспитание ученика среднего звена школы. Его целью является развитие у учащихся активного и пассивного словаря путем прививания положительного отношения учащихся к стране изучаемого языка и его культуре, в частности праздников. Более того, данное мероприятие позволит нам привить компетенцию культурного общения учеников с людьми немецкоязычных стран.

В начале урока необходимо установить перед детьми цель мероприятия. Она не обязательно должна совпадать с настоящей целью, так как детям необходимо сообщить только ту, которая будет их мотивировать на активное взаимодействие в ходе мероприятия.

Преподавателю стоит задать цель детям – разделиться на две команды, чтобы впоследствии их взаимодействия выяснить, кто лучше владеет немецким языком. Таким образом, у детей сложится мотивация на большую активность в процессе данного воспитательного мероприятия. После того как дети разделились на команды, каждой из них предоставляются картинки с набором букв, в каждом из которых можно найти определенные немецкие слова, связанные с немецкими праздниками.

P	F	F	S	U	B	J	K	H	D	T	K	B	W	W
F	S	N	I	K	O	L	A	U	S	T	A	G	K	T
I	H	I	X	G	X	G	B	W	W	G	O	B	H	B
N	P	K	Y	S	C	E	D	E	Q	X	X	F	N	Z
G	A	J	H	Y	V	O	S	I	Y	R	V	S	C	G
S	Ä	V	R	L	E	M	C	H	X	H	J	V	T	C
T	F	S	W	V	G	D	T	N	T	Z	M	U	T	N
E	F	K	J	E	F	Ü	K	A	R	N	E	V	A	L
N	O	K	O	S	D	D	U	C	T	Z	S	I	H	U
S	S	O	S	T	E	R	N	H	S	B	T	K	K	T
P	B	C	J	E	H	F	H	T	G	S	H	R	M	R
P	K	N	O	R	N	V	G	E	B	A	B	W	V	H
G	O	F	Ä	C	X	H	I	N	E	B	N	M	S	O
R	E	F	O	R	M	A	T	I	O	N	S	T	A	G
Z	P	I	L	B	D	U	X	G	O	O	R	R	Z	H

Отметим, что перед детьми необходимо поставить задачу: команда, которая найдет большее количество слов, станет победительницей. В очередной раз мы как бы сталкиваем команды между собой, благодаря чему начинается «борьба» за первенство. После выполнения первого задания и подсчета окончательно результата, необходимо показать детям видеоролик о любом из национальных праздников Германии (https://www.youtube.com/watch?v=9gJ2liyumjg). Однако перед его просмотром следует обозначить мотив детям для изучения материала данного ролика. В нашем случае детям будет необходимо запомнить главные особенности этого праздника.

После просмотра немецкоязычного видео дети должны ответить на определенный ряд вопросов по его содержанию. В конце занятия можно опросить детей об их любимых национальных праздниках в сравнении с праздниками, которые были обозначены в видео. Данное сравнение позволит приблизить детей к немецкоязычной культуре, при этом формируется толерантное отношение к традициям разных народов, развивает культуру общения, а также воспитывается мотивацию к изучению немецкого языка.

Таким образом, приведенный нами план внеклассного мероприятия на немецком языке позволяет погрузить детей в среду немецкоязычных стран, сформировать у них толерантное отношение к культуре, традициям и праздникам разных народов. Поскольку данное мероприятие проводится во внеурочное время, у преподавателя есть возможность погрузить детей в иноязычную среду глубже в процессе взаимодействия учителя, учеников и различных мультимедийных вставок.

Литература

1. Воронова Е.А. Воспитательная работа в современной школе. – М.: Феникс, 2009. – 404 с.
2. Григорьев Д.В., Степанов П.В. Внеурочнаядеятельность школьников: методический конструктор. – М.: Просвещение, 2010. – 48 с.
3. Демакова И.Д. С верою в ученика: Особенности воспитательной работы классного руководителя: Кн. для учителя: Из опыта работы. – М.: Просвещение, 2009.
4. Калечиц Т.Н. Внеклассная и внешкольная работа с учащимися. – М.: Просвещение, 1980. – 119 с.
5. Калуцкая Т.Н. Внеклассная и внешкольная работа с учащимися. – М.: Просвещение, 2011. – 105 с.
6. Мардахаев Л.В. Внеклассная работа. – М.: Просвещение, 2008.
7. Щукина Г.И. Актуальные вопросы формирования интереса в обучении: учебное пособие. – М.: Просвещение, 1984. – 176 с.

ПСИХОЛОГИЧЕСКИЕ РАССТРОЙСТВА В УСЛОВИЯХ ПАНДЕМИИ В США И РОСИИИ: ПРОБЛЕМЫ И ПЕРСПЕКТИВЫ

Д.С. Сучканцева
Национальный исследовательский Нижегородский государственный
университет им. Н.И. Лобачевского, Арзамасский филиал ННГУ, студент
Россия, Нижегородская обл., г. Арзамас; e-mail: Almazik2705@yandex.ru
Научный руководитель: Андреев В.Н., к.ф.н., доцент, andreev-vn-arz@yandex.ru

Статья познакомит читателей с психологическими проблемами, возникшими в США и России в период самоизоляции людей, вызванной коронавирусной инфекцией. Подчеркивая важность возникших проблем, автор опирается на данные, опубликованные Центром по контролю и профилактике заболеваний в Америке, исследования американских ученых Дона Брауна и Джеймса Лейка, а также мнение российского психиатра Георгия Костюка. По своему содержанию статья доступна широкой читающей аудитории разных возрастов.

Ключевые слова: проблем психологического здоровья; время пандемии; психологические проблемы в России; период самоизоляции.

В январе 2020 года весь мир узнал о таком опасном заболевании, как Covid-19. Это заболевание стало быстрыми темпами распространяться на территории Китая. Власти этой страны, чтобы не допустить распространения инфекции, приняли решение закрыть страну для въезда и выезда иностранных граждан. Вопреки этому население и главы других государств не обратили должного внимания на это заболевание, посчитав его локальным и не опасным для других.

Однако коронавирус обладал одной особенностью: он постоянно мутировал. Таким образом, это заболевание вскоре начало распространяться на другие территории, но и после этого не было предпринято никаких серьезных мер.

Власти начали действовать только после того, как заболеваемость вирусом приобрела катастрофический характер. После этого многие государства решили последовать примеру Китая. Однако остановить распространение опасного вируса удавалось с трудом, а строгая самоизоляция в четырёх стенах стала неожиданностью для людей.

Странами с радикальным и долгим закрытием для предотвращения распространения коронавирусной инфекции стали США и Россия. Самоизоляция в этих странах длилась в течение трёх месяцев.

Главная проблема самоизоляции заключалась в том, что общество в этих двух странах не было готово к такому повороту событий, а радикальность закрытия абсолютно всего в первые несколько недель привела к тому, что у многих людей обострились не только различные хронические заболевание, но и психические.

По факту психика многих людей не была готова к тому, что на такое длительное время придется отказаться от общения с близкими и друзьями, повседневных поездок на работу или учебу. К тому же большое количество людей потеряло свою работу, а значит, лишилось гарантии стабильности в жизни, что еще больше ухудшило ситуация.

США стали одной из стран, где решение о введении жесткой самоизоляции стало очень спонтанным, так как глава государства на протяжении долгого времени отказывался признавать опасность вируса, который уже убил огромное количество людей. Сделать это ему все же пришлось. В связи с этим, по данным Центра по контролю и профилактике заболеваний в Америке психологические проблемы обострились у 30% респондентов, тогда как год назад при этом же опросе статистика показала всего 11% [2].

В основном во время пандемии обострились такие заболевания, как депрессия и тревожность. У многих же работников медицинской сферы появлялись мысли о самоубийстве. Связано это было с тем, что большинство людей уже имели психологические проблемы со здоровьем, и в период пандемии они не имели возможности продолжать свое лечение.

Другая же часть столкнулась с такими проблемами, как лишение рабочего места или нахождение заболевания вирусом у близких. Это все не могло не сказаться на психическом состоянии людей, ведь любые жизненные события оказывают огромное влияние на человеческий мозг, а когда их набирается слишком много, да еще и негативных, нервы человека не выдерживают напора и начинается защитная реакция.

По данным Дона Брауна из Национального Альянса по психическим заболеваниям, который во время пандемии в США создал проект по оказанию психологической помощи посредством бесплатного телефонного звонка, в период с марта по июль количество обращений увеличилось на 65% [2], так как очень многим людям не хватало общения вне пределов семьи или тех, с кем они проживали.

В связи с этим очень многие ученые выражают беспокойство по поводу будущего «после коронавируса», ведь психическое здоровье многих людей было подорвано, и, по словам психиатра Джеймса Лейка, проблемы необходимо решать именно сейчас [2]. В дальнейшем психологические проблемы, которые проявились во время пандемии, будут только расти, так как многие заболевания имеют отложенный характер, то есть проявятся именно после окончания самоизоляции – на этапе, когда вновь придется возвращаться к «прошлой» жизни.

Таким образом, все психологические проблемы, которые вызвала пандемия в США, имели ментальный характер и не отражались на физическом здоровье других людей.

Россия – страна со свободными нравами. И очень многие люди во время пандемии не считали своим долгом соблюдать строгую самоизоляция. В связи с этим психологические проблемы в нашей стране не имели столь массового характера распространения, однако они все же были зафиксированы.

Основные психологические проблемы, которые обострились в этот период в России, – депрессия, увеличение стресса, агрессивность, увеличение уровня тревожности.

Если рассматривать депрессию, то она в основном возникала у тех людей, которые уже болели ранее и были не готовы к такому сильному стрессу. Также зафиксированы случаи проявления депрессивного состояния у людей, которые были склонны к рефлексии ранее. По словам главного психиатра Москвы Георгия Костюка, массовые приступы обострения заболеваний обозначились у тех, кто имел их ранее [1].

Увеличение стресса и тревожности, по мнению большинства психологов, – предсказуемая защитная реакция человеческого организма. Не стоит сильно беспокоиться насчет данных психологических заболеваний. Однако стоит отслеживать их уровень, так как частные случае пройдут после окончания периода самоизоляции, а вот постоянное фоновое присутствие данных эмоций может стать причиной более серьезных заболеваний. В таком случае необходимо немедленно обратиться к специалисту.

Еще одним психологическим заболеванием стало усиление агрессивности. В основном она проявлялась у мужчин, так как, по данным правоохранительных органов, в период самоизоляции увеличилось число заявлений от женщин, которые обвиняли своих партнеров в домашнем насилии и просили о помощи.

В связи с этим ученые обеспокоены тем, что многие почувствуют вседозволенность во время пандемии, и после ее окончания могут возникнуть проблемы с адаптацией. В особенности, если обострилась агрессивность, так как тревожность и чувство незащищенности пройдут, а вот она может вылиться в более серьезные последствия. Однако, по словам Георгия Костюка, психиатрические больницы готовы к любым поворотам, и людям будет оказана вся необходимая помощь [1].

Проблемы в этих странах – США и России – практически идентичны, кроме усиления агрессии. В таком случае можно сделать вывод, что, несмотря на различие наций, люди по всему миру одинаково реагируют на сложные жизненные обстоятельства, и у всех обостряются именно ментальные проблемы, которые не вредят другим людям в физическом плане, однако могут обострить проблемы с психическим здоровьем.

Однако различия все же есть. Первое из них заключается в том, что, по данным статистики, количество обострений в период пандемии в США выше, чем в нашей стране, они имеют более затяжной и острый характер.

Второе отличие состоит в том, что в России зафиксировано много обращений с заболеваниями, которые наносили именно физический вред человеку, проживающему с заболевшим. В связи с этим можно сделать вывод, что из-за некоторых особенностей России психологические проблемы ищут выход на «свободу».

И третье отличие состоит в том, что в США решению проблем психологического здоровья уделялось намного больше внимания, так как, по статистике, в России большинство людей до сих пор считают обращение к специалисту неважным и порицаемым действием, поэтому никаких дополнительных служб, кроме существующих, в этот период, в отличие от США, создано не было.

В заключение хочется сказать, что ситуация с коронавирусом на данный момент остается все еще не стабильной, это ведет к увеличению количества заявок, связанных с проблемами психического здоровья, поэтому подсчитать, какой урон был нанесен человеческой психике, врачам еще только предстоит.

К сожалению, большинство заболеваний ментального характера имеют отложенный срок действия. Человек, который всю пандемию поддерживал и помогал другим с решением их проблем, может сорваться в абсолютно обыденной ситуации, которая и станет спусковым крючком.

В связи с этим главам здравоохранительных организаций следует обратить внимание на улучшение качества оказания услуг по психологической поддержке населения.

Литература

1. Российская газета. – URL: https://rg.ru/ (дата обращения: 12.04.2020).
2.Газета.ru: официальный сайт. – URL: https://www.gazeta.ru/ (дата обращения: 12.09.2020).
3. PSYMEDIA: онлайн-журнал о психологии и психоанализе. – URL: https://psy.media/ (дата обращения: 07.05.2020).
4. Медиа Сфера: журнал неврологии и психиатрии им. С.С. Корсакова. – 2020. – №5. – С. 7–15.
5. Европейское региональное бюро ВОЗ. – URL: https://www.euro.who.int/ru/home (дата обращения: 27.03.2020).

БРИТАНСКИЙ ЮМОР КАК ХАРАКТЕРНАЯ ЧЕРТА НАЦИОНАЛЬНОГО МЕНТАЛИТЕТА

Я.В. Чекушина, Т.Ю. Балашкина
Национальный исследовательский Нижегородский государственный
университет им. Н.И. Лобачевского, Арзамасский филиал ННГУ, студенты
Россия, Нижегородская обл., г. Арзамас;
e-mail: chekushinayana00@yandex.ru, vpervie.ya.pervii@gmail.com
Научный руководитель: Полякова Т.А., к.п.н., старший преподаватель, tatjanazotova@mail.ru

Юмор является неотъемлемой чертой каждого англичанина. В статье описан британский юмор, его примеры и виды.
Ключевые слова: юмор; ирония; сарказм; каламбуры; двусмысленность; перевертыши.

Народы многих стран обладают особым чувством юмора, когда некоторые вещи им кажутся намного смешнее, чем их национальным соседям. Это, безусловно, относится к британцам, для которых чувство иронии и наслаждение сарказмом, часто известным как «подшучивание» (eng. «banter»), является обычным и часто трудно интерпретируемым признаком.

Когда мы изучаем английский, для нас является нормой, что слова не несут двойной смысл, их следует интерпретировать так, как они и написаны; но британский юмор часто искажает смысл, сообщая одно, но имея в виду обратное сказанному. Мы можем встретить это в произведениях некоторых из величайших британских писателей, например, Чарльза Диккенса; в комедии, которую вы могли видеть по телевизору, и в повседневных разговорах с людьми. Даже незнакомые люди в Британии будут использовать иронию и сарказм по отношению друг к другу. Это может сбивать с толку [5].

Юмор является неотъемлемой чертой каждого англичанина. В этой статье мы покажем, как распознать британский юмор, понять его и даже использовать самостоятельно. Мы также рассмотрим некоторые виды этого юмора.

Что такое ирония (eng. «Irony»)? Это инструмент языка, в котором значение фразы противоположно или почти противоположно буквальному значению слов. Обычно он используется для создания комического эффекта и часто для того, чтобы усилить какую-то мысль. В британском юморе ирония часто используется в отношении самого себя. Британский юмор часто самоуничижителен, другими словами, направлен на самого говорящего.

Итак, давайте рассмотрим примеры всего вышеперечисленного. Для начала ирония в общем виде. Представьте, что вы были на матче любимой футбольной команды, и она проиграла 5:0. Вы приходите домой, и ваш партнер говорит: «*Did you enjoy the game*», Вы отвечаете: «*Yeah, it was great*». Ясно, что вам не понравилась игра, потому что ваша команда проиграла, и вы используете иронию, чтобы подчеркнуть свое разочарование.

В качестве самоуничижительного примера представьте, что вы собирались в гости в новый дом друга или родственника и заблудились. По прибытии ваш друг говорит: «*You found us OK then*?» Вы отвечаете: «*No problem*». Слово «*no*» слегка выделяется, или альтернативное значение указывается с помощью улыбки или поднятой брови. В этом примере вам явно было трудно добраться до дома, и вы подразумеваете, что проблема заключалась в вашем собственном пеленговании [1].

Использование иронии в таких ситуациях действительно очень хорошо характеризует то, как британцы используют язык. Давайте рассмотрим первый пример, чтобы проиллюстрировать это.

Вместо того, чтобы отвечать, что матч был отличным, представим, что вы используете слова буквально и говорите: *«No, the game was terrible. We lost 5–0».* Такое заявление часто будет интерпретироваться неверно. Ожидается, что ответ будет либо положительным, либо смешным (британцы бы сказали, что это иронично). Если ответ буквальный и отрицательный, подразумевается, что говорящий сердит или зол. В то время как ироничный ответ вызвал бы улыбку или кивок понимания, буквальный ответ может быть встречен либо чрезмерным сочувствием, либо неодобрением, потому что кажется, что вы поднимаете слишком много шума вокруг этой темы.

Иногда иронию трудно интерпретировать. Представьте воображаемый расчет, когда вы пытаетесь разделить стоимость еды между четырьмя людьми. Счет передан вам, но вы не хотите подсчитывать индивидуальные затраты. «*Eighty-seven pounds sixty, plus a tip*», – скажете вы. «*Who is good at maths?*» Первый отвечает: «У меня степень магистра прикладной математики», что обычно означает, что докладчик не хочет брать на себя ответственность за расчет затрат. Он или она использовали иронию, чтобы преувеличить свой ответ [3].

Как распознать иронию? Это может быть сложно, особенно когда вы только учитесь говорить или читать по-английски. Вам помогут опознать иронию:

- Преувеличение – реакция кажется чрезмерной.
- Улыбка говорящего.
- Излишний акцент на некоторых словах: «*A* ***bargain****!*» говорят при получении чрезмерно большего счета за гараж или ремонт автомобиля.
- Выражение лица, например, подергивание глаз, слегка приоткрытый рот или слишком плотно сжатые губы.

Ирония – это инструмент, который обеспечивает легкость разговора, конечно, не только в Британии, хотя она особенно широко используется здесь. Австралийцы также часто используют иронию в своей речи, как и другие народы [3].

Когда ирония становится неприятной, то она переходит в сарказм (eng. «Sarcasm»). Чаще всего ирония используется для приятного юмора, чтобы беседы оставались легкими и дружелюбными, или для того, чтобы посмеяться над объектами, заслуживающими отдельного внимания, например, над напыщенными людьми или политическими деятелями. Но есть менее приятная ирония, и это сарказм. Он встречается в разговорной английской речи и представляет собой форму иронии, предназначенную для оскорбления, унижения или насмешки над другим человеком. Это гораздо менее приятно, но поскольку говорящий хочет, чтобы его субъект знал, что его оскорбляют, сарказм намного легче заметить. В то время как в Великобритании ирония обычно используется против самого себя, сарказм используется для высмеивания других [4].

Представьте, что ученик усердно работал над домашним заданием, но учителю это не нравится. «*That's outstanding…*» Последнее слово особенно отчетливо выделено, чтобы показать недовольство ярче. Ученик расстроен, он много работал над этим заданием. Следующая ситуация: водитель наезжает на бордюр, и пассажир замечает: «*Amazing driving»*.

Неприятно слышать сарказм в свою сторону, и еще хуже – быть тем, кому нравится так шутить. Часто сарказм оправдывается как «подтрунивание» (eng. «banter»), но это приемлемо, только если все стороны получают удовольствие от процесса.

Есть и другие типы характерного британского юмора, которые могут вызвать замешательство у иностранца [4].

Каламбур (eng. «Puns») – это игра слов. Вот пример каламбура. Дама идет в бакалейную лавку. «*Can I have a pear, please»,* – спрашивает она. «*Here you are madam»,* – говорит бакалейщик, протягивая ей спелый зеленый плод. Дама стоит и ждет, и наступает неловкое молчание. «*Is everything OK, Madam?»* – спрашивает бакалейщик. – «*I asked for a pair, and you only gave me one»,* – жалуется дама. Шутка, конечно, в том, что слова «*pear*» и «*pair*» звучат одинаково (они омофоны), но означают совершенно разные вещи.

Каламбуры часто появляются в комедийных шоу по телевидению. Комик Милтон Джонс известен тем, что использовал их. Один из его лучших каламбуров это: «*Our daughter has a very large stripy head. We called her Melanie»* [5].

Двусмысленность (eng. «The Double Entendre») – явление очень похоже на каламбур: двусмысленность также является игрой слов. Эта форма комедии очень популярна в Великобритании, ее также часто показывают по телевидению, но кроме этого еще и используют в повседневных разговорах. В таких ситуациях человек, произносящий двусмысленную фразу, часто делает это, даже не осознавая этого, и может быть удивлен реакцией тех, с кем он разговаривает. Двусмысленность обычно немного грубая или непристойная и вызывает улыбку, а не громкий смех.

Примером может послужить название художественного произведения сэра Томаса Мора «Utopia» 1516 года, которое является двусмысленным из-за каламбура между двумя греческими производными словами, которые имели бы одинаковое произношение: с его орфографией это означает «no place»; пишется как редкое слово "Eutopia", оно произносится одинаково англоязычными читателями, но имеет значение «good place».

Перевертыши (eng. "Spoonerism") – последний тип британского юмора, к сожалению, вымирает. Однако это умная игра слов, в которой буквы меняются местами в слове, чтобы сделать шутку или звук еще забавнее. Опять же, как и в случае с каламбурами, отработка ложных слов – отличный способ познакомиться с английским юмором. Только запомните правильную форму, на случай серьезного разговора! Утверждается, что «перевертыш» был изобретен Альбертом Спунером, который родился с дефектом речи. Известный пример перевертыша: «*It is customary to kiss the bride»,* говорит, как *«It is kisstomery to cuss the bride»* [5].

Итак, британский юмор настолько разнообразен, что простому человеку может быть сложно выделить один элемент, который определяет национальный юмор. Британский юмор– это не то, чему можно научиться, это то, что британцы получают с рождения.

Литература

1. Joking aside, British really do have unique sense of humour/ Roger Dobson // INDEPENDENT. –2008. – URL:https://www.independent.co.uk/news/uk/this-britain/joking-aside-british-really-do-have-unique-sense-of-humour-793491.html.

2. Where does British humour come from? // BBC. – URL: https: //www.bbc.co.uk/bitesize/articles/zfhpmfr

3. British humour: What exactly is it and how does it work? / Katy Scott // Offbeat, South Africans Abroad. – 2019. – URL: https: //www.thesouthafrican.com/lifestyle/south-africans-abroad/british-humour-what-exactly-is-it-and-how-does-it-work/

4. A beginner's guide to British humor // EF. – 2019. – URL: https://www.ef.com/wwen/blog/language/beginners-guide-to-understanding-british-humor/

5. UNDERSTANDING BRITISH HUMOUR/ Alan Peters// EF. – 2018. – URL:https://englishlive.ef.com/blog/english-in-the-real-world/understanding-british-humour/

ОСОБЕННОСТИ РАЗГОВОРНОЙ РЕЧИ ПЕРСОНАЖЕЙ В РОМАНЕ М. КЭБОТ «ДНЕВНИКИ ПРИНЦЕССЫ»

С.И. Черемухина
МАОУ городского округа Перевозский Нижегородской области
«Дубская основная школа», учитель иностранных языков
Россия, Нижегородская обл., г.о. Перевозский, с. Дубское; e-mail: osya.volkov@mail.ru

Статья посвящена анализу разговорной речи персонажей в современной художественной литературе. Выделение характерных особенностей проводилось на основе книги Мег Кэбот «Дневники принцессы», в которой анализировалась речь персонажей. На основе проведенного анализа была выявлена роль разговорной речи и её функций в литературных произведениях, а также характеристика персонажа.

Ключевые слова: разговорный стиль речи; современная художественная литература; речевой портрет персонажа.

На сегодняшний день изучение разговорной речи является актуальной проблемой для многих лингвистов. Пристальное внимание со стороны ученых лингвистика устной речи как отдельная область языкознания получила лишь в 70-х гг. прошлого века, поскольку ранее устная речь не считалась самостоятельным лингвистическим объектом, а лишь противопоставлялась письменной речи как ненормированная форма языка. Тем не менее сейчас проводятся различные исследования разговорной речи, функционирующий как в повседневной жизни, так и в литературных произведениях.

В художественной литературе разговорная речь используется для создания словесного портрета и для реалистического изображения быта той или иной социальной среды [4, с. 92].

Особенности разговорной речи как правило выделяются на нескольких уровнях: лексическом, грамматическом и фонетическом, но поскольку фонетические особенности можно заметить только в устной речи, наше исследование сосредоточится только на первых двух аспектах.

На основе романа Мег Кэбот «Дневники принцессы» были выделены характерные особенности разговорного стиля. Серия книг Мэг Кэбот «Дневники принцессы», предназначенных для девочек-подростков, получила свою популярность в начале 2000-х, когда вышла первая часть. В настоящее время насчитывается 11 книг данной серии. В них описывается история 14-летней девочки по имени Миа (Амелия) Термополис, которая внезапно узнает о том, что она является наследницей престола королевства Женовия. Книга написана в форме дневника Мии, в котором она повествует о том, как она не подходит на роль принцессы.

Исходя из всего вышеперечисленного, можно сделать вывод, что книга является характерным примером разговорной речи, благодаря чему мы можем сделать определенный портрет персонажей. Опираясь на классификацию разговорной лексики, а также проведенное нами исследование, автор статьи выделил особенности разговорной речи персонажей.

Среди лексических особенностей разговорной речи первыми можно выделить междометия, поскольку они намного чаще встречаются в тексте. Наиболее употребляемыми междометиями являются *duh, geez, oh, huh, ew, hey, hee, oops* и т.д.

«I know she hates them, but hey, she said anything I wanted. Hee hee hee» [2, с. 152].

«Pfui! Have you forgotten everything I taught you?» [2, с. 130].

«Geez, my whole allowance is ten bucks a week!» [2, с. 48].

Сокращения довольно часто употребляются в разговорной речи, поскольку они помогают сэкономить время произношения. В тексте есть несколько примеров данной особенности.

«She hates it when she has to come out of the teachers' lounge, which is right across the hall from the G & T room, to yell at us» [2, с. 11].

G & T обозначает специальные дополнительные занятия под названием *Gifted and Talented class.*

«I could see my reflection in this big gold mirror across the room, and my face had gotten all splotchy, like it does in PE whenever we play dodge ball and I get hit» [2, с. 56].

PE – сокращение от *physical education*.

Сленг является характерной особенностью разговорной речи, так как он является определенной характеристикой персонажа. В тексте можно встретить следующие слова и выражения, которые согласно Cambridge Dictionary относятся к сленгу:

- *Head-case* – ненормальный;
- *bummed out* – быть расстроенным [3].

«Is he still bummed out about that?» [2, с. 76].

«I promised, even though I don't think I'm acting like a head case» [2, с. 80].

Вульгаризмы являются следующей особенностью разговорной речи. Несмотря на то, что главной героине 14 лет, в тексте можно встретить несколько примеров:

- *wanker* (бестолочь);
- *sucker* (придурок);

- *ass* (задница).

«She is such a wanker» [2, с. 78].

«Thanks for the CDs, sucker!» [2, с. 81].

В тексте также встречаются слова-паразиты типа sort of, kind of, anyways, well и т.д., которые характерны для разговорной речи, так как они делают речь более неформальной. Ниже представлены некоторые из них:

«I kind of always thought that maybe my dad just never asked her» [2, с. 34].

«But Lilly was sort of standing nearby, practicing her house manager duties by switching on and off the lights in the school lobby» [2, с. 84].

Рассматривая лексические особенности разговорной речи, следует также обратить внимание на грамматические характеристики. Поскольку разговорная речь стремится к упрощению конструкций, главными особенностями являются эллипсис и грамматические сокращения.

Примеры грамматических сокращений можно увидеть практически на каждой странице книги, но в работе были выделены наиболее употребляемые варианты, такие как *don't, isn't, 've* и др.

«Not that I've actually seen them do this» [2, с. 4].

«Hey, I can afford it: My dad's a prince!» [2, с. 51].

Эллиптические предложения – частое явление в разговорной речи, помогающее сэкономить время за счет пропуска некоторых членов предложения, без нарушения при этом общей конструкции. В таких предложениях, как правило, легко восстановить пропущенные подлежащее или сказуемое [1, с. 1132].

«Attractive, huh?» [2, с. 56].

«Notice the invitation didn't include Mom» [2, с. 182].

Порядок слов тоже играет немаловажную роль в английском синтаксисе. Если прямой порядок слов подразумевает определенную последовательность – подлежащее, сказуемое, а затем второстепенные члены предложения, то разговорная речь имеет тенденцию изменять его, делая речь более понятной. Как правило, меняется порядок слов в вопросительных предложениях, где в начале должно стоять вопросительное слово или вспомогательный глагол, но это также затрагивает и повествовательные предложения [5, с. 367]. Ниже представлены несколько примеров из анализируемого текста:

«I'm not?» [2, с. 55].

«*As do I, my dad said, looking annoyed*» [2, с. 71].

В тексте встречается эмфатический порядок слов, когда второстепенные члены предложения стоят в непривычных для них местах. Как правило, это обстоятельство или дополнение.

«That's probably why people in Genovia don't have to pay taxes: The government already has enough money» [2, с. 26].

Проанализировав текст книги «Дневники принцессы», мы пришли к выводу, что книга насыщена разговорными особенностями речи. Использовав в качестве изложения форму дневника, автор обращает внимание на чувства главной героини, Мии, и её внутренний мир.

Разговорная речь главной героини состоит преимущественно из сленга, междометий, разговорных слов и эллиптических предложений. Все это дает нам возможность выделить функции разговорной речи в данной книге:

- погружение читателя в мир, в котором живет Мия (описание школы, дома, отношений с родителями и одноклассниками);
- создание непринужденной атмосферы во время чтения, а также образа главной героини.

В заключение можно подчеркнуть, что роль данных разговорных особенностей речи персонажей в романе имеет огромное значение, поскольку помогает корректно передать общий настрой и атмосферу произведения, его основную идею, также создать комизм, исходя из имеющихся реалий.

Литература

1. Biber D., Leech G. Longman. Grammar of spoken and written English. London, 1999. – 1180 p.
2. Cabot M. The Princess diaries. Macmillan, 2000. – 345 p.
3. Англо-русский электронный словарь Cambridge Dictionary. – Режим доступа: https://dictionary.cambridge.org/ru/ (дата обращения: 15.10.2020).
4. Васильева С.И. Особенности разговорной речи персонажей в романе Х. Филдинг «Дневник Бриджит Джонс» // Международный журнал гуманитарных и естественных наук. – 2019. – №4–2.
5. Гальперин И.Р. Очерки по стилистике английского языка. – М.: Издательство литературы на иностранных языках, 1998. – 462 с.

АНГЛИЙСКИЕ ПСИХОЛОГИЧЕСКИЕ ТЕРМИНЫ В РУССКИХ НАУЧНЫХ ТЕКСТАХ: ОСОБЕННОСТИ ПЕРЕВОДА

Д.В. Шляпина
Национальный исследовательский Нижегородский государственный университет им. Н.И. Лобачевского, Арзамасский филиал ННГУ, студент
Россия, Нижегородская обл., г. Арзамас; e-mail: shlyapina.d@mail.ru
Научный руководитель: Мамедов С.З., ассистент, saidmamedow@yandex.ru

Статья посвящена теме английских заимствованных слов в психологии. Приведены примеры английских заимствованных слов в психологии.

Ключевые слова: перевод; заимствованные слова; научный текст; перевод терминов.

В языкознании важное место занимает изучение лингвистических взглядов межъязыковой речевой деятельности, которую называют «переводом» или «переводческой деятельностью» [3, с. 85].

В наше время владение иностранной научной речью играет огромную роль для профессиональной реализации учёного-исследователя. Для осуществления успешной коммуникации между исследователями разных национальностей самыми подходящими являются научные тексты, поскольку они совмещают в себе необходимые качества, которые представляют собой определенного рода коммуникативный акт между ними и в то же время являются показателем культурного и научного уровня той или иной страны.

Научный текст имеет ряд специфических особенностей: логичность и аксиоматичность высказываний, объективность высказывания, достигаемая с помощью большого количества абстрактных существительных и безличных предложений или широкого использования пассивного залога, обилие специфических терминологических единиц и аббревиатур, соответствующих изучаемой области наук, преимущественно прямой порядок слов, четкое членение на абзацы.

Нередко появляется необходимость обозначить множество новых понятий в разных сферах жизни: политике, экономике, шоу-бизнесе, спорте, вычислительной технике. Для этого используются слова из других языков.

Термин «заимствование» имеет два значения. Во-первых, под ним понимают «процесс, в результате которого один язык усваивает элемент другого языка». Во-вторых, заимствованием может являться сам заимствованный элемент, при этом надо иметь в виду, что чаще всего заимствуются слова, реже – морфемы и конструкции.

Очень активным был процесс проникновения иностранных слов в язык в Петровскую эпоху. Общая европеизация русской культуры XVIII века и связанное с этим интенсивное пополнение словарного состава привели к тому, что появилось много словарей, толкующих слова иностранного происхождения. Сначала это были небольшие словарики, объясняющие термины, которые включались в состав книг, затем появились настоящие словари. Один из таких словарей – «Новый словотолкователь» Н.М. Яновского, опубликованный в Петербурге в 1803–1806 годах. Изменения, произошедшие в русском языке в конце XX века, огромны. Заимствования-американизмы стали ярчайшей чертой языкового развития последние два десятилетия.

Перевод текстов по психологии не менее востребован, потому что психологией интересуются не только психологи и учёные, но и простые люди. В результате чего выпускается огромное количество книг, статей по психологии, необходимые для перевода на разные языки, в том числе и на русский. Перевести статьи по психологии довольно-таки трудно, потому что необходимо уметь находить лексические соответствия для английских слов и словосочетаний. Переводчик каждый раз должен создавать индивидуальный вариант перевода. Авторских вариантов перевода огромное множество. Одно и то же слово может быть переведено различно в зависимости от фоновых знаний и вкуса.

В современной жизни психология очень активно развивается и для того, чтобы начать переводить соответствующие статьи, нужно сначала изучить данную науку и её термины. Без знаний в этой сфере перевести текст будет трудной задачей. В психологии имеется своеобразная терминология, которая должна быть передана как можно точно. Стремление к наиболее полному соответствию форм языка содержанию высказывания требует использование многочисленных терминов. Немного преувеличивая роль термина для развития языка научного повествования, Ш. Балли считает, что термин в области лексики и формула в области синтаксиса являются теми идеальными типами языкового выражения, к которым неизбежно стремится научный язык.

Психологическая статья насыщена терминами, которые несут основной смысл. Главное требование таких терминов заключается в очень точном выражении мысли, не допускающем возможности других толкований. Именно поэтому основным требованием, которое предъявляется к термину, становится однозначность, то есть наличие одного установленного значения.

Приведем примеры нескольких психологических терминов, и рассмотрим способы и методы их перевода.

<u>Примеры простых терминов:</u>

Intuition – интуиция,
Solution – решение,
Sensation – ощущение,
Perception – восприятие.

<u>Примеры сложных терминов:</u>

Psychotherapy – психотерапия,
Counterpart – аналог,
Guideline – указание.
Термины-словосочетания могут иметь два, три и более компонентов:
Incubation phenomenon – скрытое явление,
Incubation stage – скрытая стадия.
При переводе терминов, как и общеупотребительных слов, существуют следующие приемы и способы:
❑ Эквиваленты:
Discovery – открытие,
Result – результат,
Image – образ,
Concept – понятие.
❑ Аналоги:
Subject – предмет,
Interest – интерес.
❑ Адекватная замена:
Principle – источник,
Entity – образ,
Case – сеанс,
Oddness – странность.
❑ Транслитерация:
Intuition – интуиция,
Function – функция,
Role – роль,
Cognitive – когнитивный.
❑ Калькирование:
Common phenomenon – чувство важности,
Sense of importance – чувство противоречия,
Physical sensation – физическое ощущение.
❑ Перевод с помощью русского родительного падежа:
Intuitive phenomena – явление интуиции,
Somatic marker hypothesis – фаза образного решения.
❑ Перевод с помощью контекстуального соответствия:
Logic or rational process – процесс логического или рационального мышления,
A long-sought-for solution – долгожданное решение,
Feeling confused – чувство замешательства [4].

Из данных примеров можно увидеть, что любое понятие из психологии может быть «однословным и состоять из ключевого слова, или представлять собой терминологическую группу, в состав которой входит ключевое слово или ядро группы, одно или несколько, левых определений, и одно или несколько правых или предложных определений, уточняющих или модифицирующих смысл термина». Поскольку характерной чертой термина является четкость смысловых границ, он обладает гораздо большей самостоятельностью по отношению к контексту, чем обычные слова. Зависимость значения термина от контекста возникает лишь при наличии в нем полисемии, то есть, закрепление за термином в данной сфере знания более одного значения.

Приведем пример перевода не только слов и словосочетаний, но и перевод отрывка научной статьи:

Compliance with the principle of confidentiality also often causes difficulties, because members of the teaching staff expect interesting stories and "hot" facts from the psychologist that qualify the child's psyche or his intra-family relationships. The value attitude to the personality of children and adults, including teachers, will later respond to the trust of colleagues and a request for psychological help from a professional who can entrust their complex emotional experiences and life circumstances, without the risk of discussion or judgment (Соблюдение принципа конфиденциальности также нередко вызывает сложности, потому что члены педагогического коллектива ждут от психолога интересных историй и «горячих» фактов, квалифицирующих психику ребенка или его внутрисемейные отношения. Ценностное отношение к личности детей и взрослых, в том числе педагогов чуть позже отзовется доверием со стороны коллег и запросом на психологическую помощь профессионала, которому можно вверять свои сложные душевные переживания и обстоятельства жизни, без риска обсуждения или осуждения).

Например, такие слова, как *principle, interesting stories, colleagues*, переведены с помощью калькирования;

facts, professional, risk переведены с помощью транслитерации;

members of the teaching staff, intra-family relationships переведены с помощью контекстуального соответствия;

the principle of confidentiality, child's psyche переведены с помощью русского родительного падежа.

Перевод статей по психологии требует понимание науки психологии, а не только знаний языка, чтобы избежать трудностей при переводе русских научных текстов.

В настоящее время, в период активного развития психологии, наблюдается её проникновение во многие области жизни: социологию, педагогику, медицину и другие науки и сферы деятельности. Психология, находясь на стыке с науками, понятийный аппарат которых разработан гораздо лучше, широко использует их терминологию. В связи с интеграцией наук, их взаимопроникновением выработалась универсальная терминология, что и нашло отражение в издании специального словаря, который включает около 20 000 терминов, охватывающих различные разделы и области психологии, такие как общая психология (с особым акцентом на историю психологических учений, категории ощущения, восприятия, памяти, мышления), физиологические основы психологии, социальная, педагогическая, инженерная психология, зоопсихология, психофизика, математические и статистические термины.

Следует признать, что тексты психологической тематики представляют для переводчиков определенную трудность и требуют особой внимательности и компетентности для выполнения качественного перевода. Необходимо учитывать все потенциально проблемные языковые средства и стилистические приемы и уметь предлагать их адекватные соответствия в языке перевода.

Литература

1. Арнольд И.В. Стилистика: Современный английский язык. – М., 2002.
2. Глушко М.М. Функциональный стиль общественного языка и методы его исследования. – М., 1974. – С. 33.
3. Реформатский А.А. Введение в языкознание. – М., 1955. – С. 85.
4. http://teneta.rinet.ru/rus/pe/parshin-and_teoria-i-praktika-perevoda.htm
5. Макарова Л.С., Долуденко Е.Н. Материалы по курсу теории и практики перевода (Профессиональная образовательная программа дополнительной квалификации «Переводчик английского языка в сфере профессиональной коммуникации»). – Майкоп: Изд-во АГУ, 2008. – 205 с.
6. Специфика перевода научных текстов. Шишацкая Софья.

Научное издание
НАУКА МОЛОДЫХ
Сборник научных статей
участников XIII Всероссийской научно-практической конференции
26–27 ноября 2020 г.

Ответственный редактор *С.В. Напалков*
Научное редактирование *А.В. Пряников, А.Ю. Шурыгин*
Корректор *Н.В. Жучкова*
Верстка и вывод оригинал-макета *З.Ю. Скочигоровой*
Дизайн обложки *Д.С. Парадеев*

Подписано в печать 25.11.2020

Формат 60x84/16. Усл. печ. листов 66.64 Тираж 300 экз. Заказ № 1/21

Издательство Арзамасского филиала ННГУ
607220, Россия, Нижегородская обл., г. Арзамас, ул. К.Маркса, д. 36

Отпечатано с готового оригинал-макета в типографии ООО «Интерконтакт»
607910, Россия, Нижегородская обл., г. Саров, ул. Герцена, д. 46

ISBN 978-5-6042378-3-0

9 785604 237830